bolero

AGUAZERO 6000/SILVER

Lavavajillas / Dishwasher

Manual de instrucciones
Instruction manual
Manuel d'instructions
Bedienungsanleitung
Manuale di istruzioni
Manual de instruções
Handleiding
Instrukcja obsługi
Návod k použití

cecotec

Instrucciones de seguridad 4
Safety instructions 8
Instructions de sécurité 12
Sicherheitshinweise 16
Istruzioni di sicurezza 20
Instruções de segurança 24
Veiligheidsvoorschriften 28
Instrukcje bezpieczeństwa 32
Bezpečnostní pokyny 36

ÍNDICE

1. Piezas y componentes 41
2. Antes de instalar 41
3. Instalación 42
4. Antes de usar el lavavajillas 45
5. Carga de lavavajillas 48
6.Tabla de programas 52
7. Panel de control 55
8. Limpieza y mantenimiento 57
9. Resolución de problemas 60
10. Especificaciones técnicas 64
11. Reciclaje de electrodomésticos y aparatos eléctricos 65
12. Garantía y SAT 65
13. Copyright 65

INDEX

1. Parts and components 66
2. Before installation 66
3. Installation 67
4. Before using the dishwasher 69
5. Loading the dishwasher 73
6. Programmes table 76
7. Control panel 79
8. Cleaning and Maintenance 81
9. Troubleshooting 84
10. Technical specifications 88
11. Disposal of old electrical appliances 89
12. Technical support and warranty 89
13. Copyright 89

SOMMAIRE

1. Pièces et composants 90
2. Avant installation 90
3. Installation 91
4. Avant utilisation 94
5. Chargement du lave-vaisselle 98
6. Tableau de programmes 102
7. Panneau de contrôle 105
8. Nettoyage et entretien 107
9. Résolution de problèmes 110
10. Spécifications techniques 114
11. Recyclage des appareils électroménagers et électriques 115
12. Garantie et SAV 115
13. Copyright 115

INHALT

1. Teile und Komponenten 116
2. Vor der Installation 116
3. Installation 117
4. Vor der Benutzung des Geschirrspülers 120
5. Beladung des Geschirrspülers 124
6. Programmtabelle 128
7. Bedienfeld 131
8. Reinigung und Wartung 133
9. Problembehebung 136
10. Technische Spezifikationen 140
11. Recycling von Elektro- und Elektronikgeräten 141
12. Garantie und Kundendienst 141
13. Copyright 141

INDICE

1. Parti e componenti 142
2. Prima dell'installazione 142
3. Installazione 143
4. Prima di usare la lavastoviglie 146
5. Carico della lavastoviglie 150
6. Tabella dei programmi 154
7. Pannello di controllo 157
8. Pulizia e manutenzione 159
9. Risoluzione dei problemi 162
10. Specifiche tecniche 166
11. Riciclaggio di elettrodomestici e apparecchiature elettriche 167
12. Garanzia e supporto tecnico 167
13. Copyright 167

ÍNDICE

1. Peças e componentes 168
2. Antes da instalação 168
3. Instalação 169
4. Antes de usar a máquina de lavar louça 172
5. Carregamento da máquina de lavar louça 176
6.Tabela de programas 180
7. Painel de controlo 183
8. Limpeza e manutenção 185
9. Resolução de problemas 188
10. Especificações técnicas 192
11. Reciclagem de electrodomésticos e aparelhos eléctricos 193
12. Garantia e SAT 193
13. Copyright 193

INHOUD

1. Onderdelen en componenten 194
2. Vóór de installatie 194
3. Installatie 195
4. Voordat u de vaatwasser gebruikt 198
5. De vaatwasser inruimen 202
6. Programma tabel 206
7. Bedieningspaneel 209
8. Schoonmaak en onderhoud 211
9. Probleemoplossing 214
11. Technische specificaties 218
11. Recycling van elektrische en elektronische apparatuur 219
12. Garantie en technische ondersteuning 219
13. Copyright 219

SPIS TREŚCI

1. Części i komponenty 220
2. Przed instalacją 220
3. Instalacja 221
4. Przed użyciem zmywarki 224
5. Wsad zmywarki 228
6.Tabela programów 232
7. Panel sterowania 235
8. Czyszczenie i konserwacja 237
9. Rozwiązywanie problemów 240
10. Dane techniczne 244
11. Recykling urządzeń elektrycznych i elektronicznych 245
12. Gwarancja i Serwis techniczny 245
13. Copyright 245

OBSAH

1. Části a složení 246
2. Před instalací 246
3. Instalace 247
4. Před použitím myčky 250
5. Vkládání do myčky nádobí 253
6.Tabulka programů 256
7. Kontrolní panel 258
8. Čištění a údržba 261
9. Řešení problémů 263
10. Technické specifikace 267
11. Recyklace elektrických a elektronických zařízení 268
12. Záruka a technický servis 268
13. Copyright 268

INSTRUCCIONES DE SEGURIDAD

Icono	Tipo	Significado
	ADVERTENCIA	Riesgo de lesión grave o muerte
	RIESGO DE DESCARGA ELÉCTRICA	Riesgo de voltaje peligroso
	INCENDIO	Advertencia; Riesgo de incendio/ materiales inflamables
	PRECAUCIÓN	Riesgo de lesiones o daños materiales
	IMPORTANTE/NOTA	Uso correcto del sistema

Por favor, guarde este manual de instrucciones en un lugar seguro para futuras consultas o nuevos usuarios.

- Lea íntegramente estas instrucciones antes de instalar o utilizar su lavavajillas, ya que contienen información importante que le ayudará a conseguir el mejor rendimiento de su equipo. Es su responsabilidad asegurarse de que todos los usuarios estén informados acerca de las precauciones mencionadas en este manual.
- Este aparato pueden utilizarlo niños con 8 años o más y personas con capacidades físicas, sensoriales o mentales reducidas o falta de experiencia y conocimientos, si se les ha dado la supervisión o formación apropiadas respecto al uso del aparato de una manera segura y comprenden los peligros que implica. Los niños no deben jugar con el aparato. La limpieza y el mantenimiento que debe realizar el usuario no deben ser realizados por niños sin supervisión.
- Después de usar el lavavajillas pueden quedar residuos en su interior. Mantenga a los niños alejados de la máquina cuando esté abierta.

- PRECAUCIÓN: compruebe que el lavavajillas y su embalaje no tengan daños. Nunca use el lavavajillas si presenta algún daño, contacte inmediatamente con el Servicio de Asistencia Técnica de Cecotec.
- El material de embalaje puede ser peligroso para los niños. Retírelo y póngalo fuera de su alcance.
- Elija un lugar adecuado y seguro para instalar el lavavajillas.
- No instale el lavavajillas sobre una superficie que impida la ventilación de la base, como una alfombra.
- Utilice las mangueras suministradas, no reutilice mangueras viejas.
- No enchufe el lavavajillas antes de su instalación. La máquina no debe estar enchufada durante su colocación.
- Es recomendable que el lavavajillas sea instalado por personal autorizado.
- No use nunca un cable alargador o una conexión de múltiples tomas.
- El enchufe debe quedar accesible tras la instalación del lavavajillas.
- Después de la instalación, la primera vez que ponga en marcha el lavavajillas hágalo sin carga.
- Use siempre el enchufe que se suministra con el lavavajillas. No modifique el enchufe suministrado con el aparato si no se ajusta a la toma de corriente.
- Inspeccione el cable de alimentación regularmente en busca de daños. Si el cable presenta daños, debe ser reparado por el Servicio de Asistencia Técnica oficial de Cecotec para evitar cualquier tipo de peligro.
- No use el lavavajillas si el cable, el enchufe o la estructura presentan daños o no funcionan correctamente.
- En caso de mal funcionamiento, la reparación debe ser

realizada por el Servicio de Asistencia Técnica oficial de Cecotec.

- Antes de reparar el lavavajillas, debe desconectarlo de la red eléctrica y cerrar el grifo de agua.
- Para desconectar el lavavajillas, tire del enchufe, nunca tire del cable.
- Este lavavajillas está diseñado exclusivamente para uso doméstico. No lo utilice en el exterior.
- Durante el uso, el lavavajillas consume menos energía y agua que si realiza el lavado de la vajilla a mano, siempre y cuando el lavavajillas doméstico se utilice de acuerdo con estas instrucciones.
- No haga un mal uso, no se ponga de pie, no se siente ni coloque peso sobre la puerta o los cestos del lavavajillas.
- No utilice el lavavajillas a menos que todos los elementos interiores estén correctamente colocados y en buen estado.
- Use únicamente detergentes y abrillantadores fabricados específicamente para lavavajillas.
- Algunos detergentes para lavavajillas son muy alcalinos. Pueden ser extremadamente peligrosos si se ingieren. Evite el contacto con la piel y los ojos y mantenga a los niños alejados del lavavajillas cuando la puerta esté abierta.
- Debido al peligro de explosión, no coloque agentes disolventes químicos en el interior de la máquina.
- No ponga artículos que no sean aptos para lavavajillas en la máquina.
- No llene los cestos por encima de su capacidad.
- Cecotec no se hace responsable de cualquier deformación que se produzca en el interior de la máquina debido a un mal uso.
- No abra la puerta mientras el lavavajillas está en funcionamiento, ya que podría derramarse agua caliente. La máquina tiene dispositivos de seguridad que detendrán el funcionamiento si se abre la puerta.
- No deje la puerta abierta, ya que podría provocar accidentes.
- Coloque cuchillos y otros objetos afilados en el cesto para cubiertos con la punta y el filo hacia abajo.
- Por seguridad, desconecte el enchufe una vez haya finalizado el programa.
- Para evitar una descarga eléctrica, no manipule el enchufe del lavavajillas con las manos mojadas.
- Para ahorrar energía, en el modo de espera, el aparato se apagará automáticamente después de 15 minutos sin ninguna interacción del usuario.
- La capacidad máxima de cubiertos es 12.
- La presión máxima admisible del agua de entrada es de 1 MPa.
- La presión mínima admisible del agua de entrada es de 0.04 MPa.

SAFETY INSTRUCTIONS

Icon	Type	Meaning
	WARNING	Risk of serious injury or death
	RISK OF ELECTRIC SHOCK	Risk of dangerous voltage
	FIRE	Warning: Risk of fire/flammable materials
	WARNING	Risk of injury or damage to property
	IMPORTANT/NOTE	Correct system use

Please, keep this instruction manual in a safe place for future reference or new users.

- Read these instructions carefully before assembling or using the product. These instructions contain important information that will help you get the best out of your equipment. It is your responsibility to make sure every user is informed about the warnings and precautions stated in this instruction manual.
- This appliance can be used by children aged 8 years and above and persons with reduced physical, sensory or mental capabilities or lack of experience and knowledge if they have been given supervision or instruction concerning the use of the appliance in a safe way and understand the hazards involved. Children should not play with the appliance. Cleaning and user maintenance should not be carried out by unsupervised children.
- After using the dishwasher, there may be remains in the interior. Keep children away from the machine when it is open.
- WARNING: check if the dishwasher and package are not damaged. Never use the dishwasher if it is damaged, immediately contact the Cecotec Technical Support Service.
- Packaging material may be dangerous to children. Remove it and place it out of their reach.
- Choose a suitable and safe place to install the dishwasher.
- Do not install the dishwasher on a surface in which the base cannot air properly, like a carpet.
- Use the provided hoses, do not reuse old hoses.
- Do not plug the dishwasher before installing it. The machine must be unplugged during its installation.
- It is recommended that the dishwasher is installed by authorised personnel.
- Never use an extension cord or a multi-socket connection.
- The socket must be accessible after the dishwasher installation.
- After the installation, the first time you run the dishwasher, do it while it is empty.
- Always use the socket provided with the dishwasher. Do not modify the socket provided with the device if it does not match the power socket.
- Check the power cord regularly for visible damage. If the cord is damaged, it must be replaced by the official Technical Support Service of Cecotec in order to avoid any type of danger.
- Do not operate the product if its cord, plug or structure show visible damage, do not operate properly or have been dropped.
- In case of malfunctioning, repair must be carried out by the Cecotec Technical Support Service.
- Before repairing the dishwasher, you must

disconnect it from the power supply and close the stopcock.

- To unplug the dishwasher, pull from the socket, never from the cord.
- This dishwasher is intended for household use only. Do not operate it outdoors.
- During use, the dishwasher uses less energy and water than washing dishes by hand, provided that the household dishwasher is used according to these instructions.
- Do not misuse it, do not stand, sit or place any heavy object on the door or baskets of the dishwasher.
- Do not use the dishwasher if all interior elements are not correctly placed and in good condition.
- Use only detergents and rinse aids specifically designed for dishwashers.
- Some dishwasher detergents are very alkaline. They may be extremely dangerous if you ingest them. Avoid contact with skin and eyes and keep children away from the dishwasher when the door is open.
- Due to the danger of explosion, do not place chemical solvents in the interior of the machine.
- Do not place articles which are not dishwasher safe in the machine.
- Do not fill the baskets over their capacity.
- Cecotec is not responsible for any deformation produced in the interior of the machine due to misuse.
- Do not open the door while the dishwasher is running, as it could spill hot water. The machine features safety devices which will stop the operation if you open the door.
- Do not leave the door open, as it could cause accidents.
- Place knives and other sharp objects in the cutlery basket with the blade and point facing down.
- For safety reasons, disconnect the mains plug after the programme has finished.
- To avoid electric shock, do not handle the dishwasher plug with your hands wet.
- To save energy, on the standby mode, the device will automatically turn off after 15 minutes of inactivity without any user interaction.
- The maximum place setting capacity is 12.
- The maximum inlet water pressure is 1 MPa.
- The minimum inlet water pressure is 0.04 MPa.

INSTRUCTIONS DE SÉCURITÉ

Icône	Type	Signification
	AVERTISSEMENT	Risque de blessure grave ou de mort
	RISQUE DE DÉCHARGE ÉLECTRIQUE	Risque de tension dangereuse
	INCENDIE	Avertissement ; Risque d'incendie / matériaux inflammables
	PRÉCAUTION	Risque de blessures ou de dommages matériels
	IMPORTANT/NOTE	Utilisation correcte du système

Veuillez garder ce manuel d'instructions dans un lieu sécurisé pour de futures références ou pour tout nouvel utilisateur.

- Veuillez lire ces instructions avant d'assembler ou d'utiliser votre lave-vaisselle, elles contiennent des informations importantes qui vous aideront à obtenir les meilleurs résultats avec votre équipement. Veillez à ce que tous les utilisateurs soient informés des précautions mentionnées dans ce manuel.
- Cet appareil peut être utilisé par des enfants de 8 ans et plus et par des personnes aux capacités physiques, mentales ou sensorielles réduites, ou sans expérience ni connaissances s'ils sont surveillés et/ou ont reçu les informations nécessaires à l'utilisation correcte de l'appareil et qu'ils ont bien compris les risques qu'il implique. Empêchez les enfants de jouer avec le produit. Le nettoyage et l'entretien du produit ne peuvent pas être menés à terme par les enfants sans surveillance.
- Après avoir utilisé l'appareil, des résidus peuvent rester à l'intérieur du lave-vaisselle. Maintenez les enfants éloignés de la machine lorsqu'elle est ouverte.
- ATTENTION : vérifiez que le lave-vaisselle et son emballage ne sont pas endommagés. N'utilisez jamais le lave-vaisselle s'il est endommagé, contactez immédiatement le Service Après-Vente Officiel de Cecotec.
- Le matériel d'emballage peut être dangereux pour les enfants. Retirez-le et mettez-le hors de portée des enfants.
- Choisissez un endroit approprié et sûr pour installer le lave-vaisselle.
- N'installez pas le lave-vaisselle sur une surface qui empêche la ventilation de la base, comme un tapis.
- Utilisez les tuyaux fournis, ne réutilisez pas les anciens tuyaux.
- Ne branchez pas le lave-vaisselle avant de l'installer. La machine ne doit pas être branchée pendant l'installation.
- Il est recommandé de faire installer le lave-vaisselle par du personnel autorisé.
- N'utilisez jamais de rallonge ou de prise multiple.
- La prise doit rester accessible après l'installation du lave-vaisselle.
- Après l'installation, la première fois que vous démarrez le lave-vaisselle, faites-le sans rien mettre dedans.
- Utilisez toujours la prise fournie avec le lave-vaisselle. Ne modifiez pas la prise fournie avec l'appareil si elle n'est pas adaptée à la prise de courant.
- Inspectez le câble d'alimentation régulièrement pour rechercher des dommages visibles. S'il présente des dommages, il doit être réparé par le Service d'Assistance Technique officiel de Cecotec pour éviter tout type de danger.

- N'utilisez pas le lave-vaisselle si le câble, la prise ou la structure ne fonctionnent pas correctement ou présentent des dommages.
- En cas de mauvais fonctionnement, la réparation doit être effectuée par le Service d'Assistance Technique officiel de Cecotec.
- Avant de réparer le lave-vaisselle, il faut le débrancher du réseau électrique et fermer le robinet d'eau.
- Pour débrancher le lave-vaisselle, tirez sur la fiche, jamais sur le câble.
- Ce lave-vaisselle a été conçu pour un usage exclusivement domestique. Ne l'utilisez pas en extérieur.
- Pendant son utilisation, le lave-vaisselle consomme moins d'énergie et d'eau que lors du lavage de la vaisselle à la main, à condition que le lave-vaisselle soit utilisé conformément à ces instructions.
- Ne faites pas une mauvaise utilisation, ne vous tenez pas debout, ne vous asseyez pas et ne posez pas de poids sur la porte ou les paniers du lave-vaisselle.
- N'utilisez le lave-vaisselle que si tous les éléments intérieurs sont correctement placés et en bon état.
- N'utilisez que des détergents et de produits de rinçage spécialement conçus pour les lave-vaisselle.
- Certains détergents pour lave-vaisselle sont très alcalins. Ils peuvent être extrêmement dangereux s'ils sont ingérés. Évitez tout contact avec la peau et les yeux et tenez les enfants éloignés du lave-vaisselle lorsque la porte est ouverte.
- En raison du risque d'explosion, n'introduisez pas de solvants chimiques à l'intérieur de la machine.
- Ne mettez pas d'articles qui ne sont pas compatibles avec le lave-vaisselle dans la machine.
- Ne remplissez pas trop les paniers.
- Cecotec ne se fera responsable de toute déformation survenue à l'intérieur de la machine due à une mauvaise utilisation du produit.
- N'ouvrez pas la porte lorsque le lave-vaisselle est en fonctionnement, car de l'eau chaude pourrait s'écouler. La machine est équipée de dispositifs de sécurité qui arrêtent le fonctionnement si la porte est ouverte.
- Ne laissez pas la porte ouverte, car cela pourrait entraîner des accidents.
- Placez les couteaux et autres objets pointus dans le panier à couverts avec la pointe et le tranchant vers le bas.
- Pour des raisons de sécurité, débranchez la fiche après la fin du programme.
- Pour éviter toute décharge électrique, ne manipulez pas la fiche du lave-vaisselle avec vos mains mouillées.
- Pour économiser de l'énergie, en mode veille, l'appareil s'éteint automatiquement après 15 minutes d'inactivité.
- La capacité maximale de couverts est de 12.
- La pression maximale autorisée pour l'entrée d'eau est d'1 MPa.
- La pression minimale admissible de l'eau à l'entrée est de 0,04 MPa.

SICHERHEITSHINWEISE

Symbol	Gefahrenbezeichnung	Bezeichnung für:
⚠	WARNUNG	Gefährliche bzw. unsichere Praktiken, die zu schweren Verletzungen, Tod und/oder Sachschäden führen können.
⚠	GEFÄHRLICHER ELEKTRISCHER SPANNUNG	Gefahr durch gefährliche Spannungen/ Stromschläge
⚠	FEUER	Warnung vor feuergefährlichen Stoffen/ Brandgefahr
⚠	VORSICHT	Warnung vor einer Gefahrenstelle
✋	WICHTIG/ HINWEIS	Richtige Anwendung des Systems

Bitte bewahren Sie diese Bedienungsanleitung für ein zukünftiges Nachschlagen oder für neue Benutzer an einem sicheren Ort auf.

- Bitte lesen Sie diese Anleitung gründlich durch, bevor Sie Ihren Geschirrspüler installieren oder in Betrieb nehmen, denn sie enthält wichtige Informationen, die Ihnen helfen werden, das Gerät optimal zu nutzen. Es liegt in Ihrer Verantwortung, sicherzustellen, dass alle Benutzer über die in dieser Bedienungsanleitung erwähnten Vorsichtsmaßnahmen informiert sind.
- Dieses Gerät kann von Kindern ab 8 Jahren und darüber sowie von Personen mit verringerten physischen, sensorischen oder mentalen Fähigkeiten oder Mangel an Erfahrung und Wissen benutzt werden, wenn sie beaufsichtigt oder bezüglich des sicheren Gebrauchs des Gerätes unterwiesen wurden und die daraus resultierenden Gefahren verstehen. Kinder dürfen nicht mit dem Gerät spielen. Reinigung und Benutzer-Wartung dürfen nicht von Kindern ohne Beaufsichtigung durchgeführt werden.
- ⚠ Nach der Benutzung des Geschirrspülers können Rückstände im Inneren des Geschirrspülers verbleiben. Halten Sie Kinder von der Maschine fern, wenn die Tür geöffnet ist.
- ⚠ VORSICHT: Überprüfen Sie Verpackung und Geschirrspüler sofort auf. Benutzen Sie den Geschirrspüler nicht, wenn er beschädigt ist, sondern wenden Sie sich sofort an den Technischer Kundendienst von Cecotec.
- ⚠ Verpackungsmaterial kann für Kinder gefährlich sein. Nehmen Sie es heraus und legen Sie es außer Reichweite.
- Wählen Sie einen geeigneten und sicheren Ort für die Aufstellung des Geschirrspülers.
- Wenn das Gerät Lüftungsöffnungen im Boden hat, dürfen diese nicht z.B. mit einem Teppich abgedeckt werden.
- Verwenden Sie die mitgelieferten Schläuche, verwenden Sie keine alten Schläuche wieder.
- ⚠ ⚠ Schließen Sie den Geschirrspüler nicht an, bevor er vollständig installiert ist. Das Gerät darf während der Installation nicht eingesteckt sein.
- ⚠ Es wird empfohlen, dass der Geschirrspüler von autorisierten Fachkräften installiert wird.
- ⚠ Verwenden Sie niemals ein Verlängerungskabel oder eine Mehrfachsteckdose.
- ⚠ Die Steckdose muss nach dem Einbau des Geschirrspülers zugänglich bleiben.
- Wenn Sie den Geschirrspüler nach der Installation zum ersten Mal starten, sollten Sie ihn nicht beladen.
- ⚠ Verwenden Sie immer den mit dem Geschirrspüler

gelieferten Stecker. Ändern Sie den mit dem Gerät gelieferten Stecker nicht, wenn er nicht in die Steckdose passt.

- Überprüfen Sie das Netzkabel regelmäßig auf Schäden. Wenn das Kabel beschädigt ist, muss es durch den offiziellen Technischen Kundendienst von Cecotec ersetzt werden, um Sach- und Personenschäden zu vermeiden.
- Verwenden Sie den Geschirrspüler nicht, wenn das Kabel, der Stecker oder der Rahmen beschädigt ist oder nicht richtig funktioniert.
- Im Falle einer Fehlfunktion muss die Reparatur durch den offiziellen technischen Kundendienst von Cecotec durchgeführt werden.
- Vor der Reparatur des Geschirrspülers muss dieser vom Stromnetz getrennt und der Wasserhahn zugedreht werden.
- Um den Geschirrspüler auszuschalten, ziehen Sie am Stecker, niemals am Kabel.
- Dieser Geschirrspüler ist ausschließlich für den Hausgebrauch bestimmt. Verwenden Sie das Gerät nicht im Freien.
- Während des Gebrauchs verbraucht der Geschirrspüler weniger Energie und Wasser als das Spülen von Hand, vorausgesetzt, der Haushaltsgeschirrspüler wird entsprechend dieser Anleitung benutzt.
- Benutzen Sie den Geschirrspüler nicht falsch, stellen Sie sich nicht hin, setzen Sie sich nicht hin und belasten Sie nicht die Tür oder die Körbe des Geschirrspülers.
- Benutzen Sie den Geschirrspüler nur dann, wenn alle Innenteile richtig eingelegt und in gutem Zustand sind.
- Verwenden Sie nur speziell für Geschirrspüler hergestellte Spülmittel und Klarspüler.

- Einige Geschirrspülmittel sind stark alkalisch. Sie können extrem gefährlich sein, wenn sie verschluckt werden. Vermeiden Sie den Kontakt mit Haut und Augen und halten Sie Kinder vom Geschirrspüler fern, wenn die Tür geöffnet ist.
- Aufgrund der Explosionsgefahr dürfen keine chemischen Lösungsmittel in das Innere des Geräts gelangen.
- Geben Sie keine Gegenstände in die Maschine, die nicht spülmaschinenfest sind.
- Die Körbe dürfen nicht überfüllt werden.
- Cecotec kann nicht für Verformungen im Inneren des Geräts verantwortlich gemacht werden, die durch unsachgemäßen Gebrauch entstanden sind.
- Öffnen Sie die Tür nicht, während der Geschirrspüler läuft, da heißes Wasser auslaufen kann. Die Maschine verfügt über Sicherheitsvorrichtungen, die den Betrieb unterbrechen, wenn die Tür geöffnet wird.
- Lassen Sie die Tür nicht offen stehen, da dies zu Unfällen führen kann.
- Legen Sie Messer und andere scharfe Gegenstände mit der Schneide nach unten auf den Besteckkorb.
- Ziehen Sie aus Sicherheitsgründen nach Beendigung des Programms den Netzstecker.
- Um einen Stromschlag zu vermeiden, sollten Sie den Geschirrspüler nicht mit nassen Händen ausstecken.
- Um Energie zu sparen, schaltet sich das Gerät im Standby-Modus nach 15 Minuten automatisch aus, ohne dass der Benutzer eingreifen muss.
- Die maximale Besteckkapazität beträgt 12.
- Der maximal zulässige Wassereingangsdruck beträgt 1 MPa.
- Der minimal zulässige Wassereingangsdruck beträgt 0.04 MPa.

ISTRUZIONI DI SICUREZZA

Icona	Tipo	Significato
	AVVERTENZE	Rischio di lesioni gravi o morte
	RISCHIO DI SCOSSA ELETTRICA	Rischio di tensione pericolosa
	INCENDIO	Avvertenza; Rischio di incendio/ materiali infiammabili
	PRECAUZIONE	Rischio di lesioni o danni materiali
	IMPORTANTE/NOTA	Uso corretto del sistema

Si prega di conservare questo manuale di istruzioni in un luogo sicuro per consultazioni future o nuovi utenti.

- Si prega di leggere queste istruzioni per intero prima di montare o utilizzare la lavastoviglie. Contengono informazioni importanti che permettono di ottenere le migliori prestazioni dall'attrezzatura. È sua responsabilità assicurarsi che tutti gli utenti siano informati riguardo le precauzioni di questo manuale.
- Questo apparecchio può essere usato da bambini a partire da 8 anni e da persone con ridotte capacità fisiche, sensoriali o mentali o con mancanza di esperienza e conoscenza, a condizione che siano supervisionati o istruiti sull'uso dell'apparecchio in modo sicuro e che comprendano i pericoli connessi. I bambini non devono giocare con il prodotto. La pulizia e la manutenzione non devono essere effettuate da bambini senza supervisione.
- Dopo l'uso della lavastoviglie, possono rimanere dei residui al suo interno. Tenere i bambini lontani dalla macchina quando è aperta.
- PRECAUZIONE: controllare che la lavastoviglie e il suo imballaggio non siano danneggiati. Non utilizzare mai la lavastoviglie se è danneggiata in qualsiasi modo, contattare immediatamente l'assistenza tecnica Cecotec.
- Il materiale da imballaggio può essere pericoloso per i bambini. Rimuoverlo e tenerlo fuori dalla loro portata.
- Scegliere un posto adatto e sicuro per installare la lavastoviglie.
- Non installare la lavastoviglie su una superficie che impedisce la ventilazione della base, come un tappeto.
- Utilizzare i tubi forniti, non riutilizzare vecchi tubi.
- Non collegare la lavastoviglie alla corrente prima dell'installazione. La macchina non deve essere collegata durante l'installazione.
- Si raccomanda che la lavastoviglie sia installata da personale autorizzato.
- Non usare mai una prolunga o prese multiple.
- La presa deve rimanere accessibile dopo l'installazione della lavastoviglie.
- Dopo l'installazione, la prima volta che si avvia la lavastoviglie, farlo senza carico.
- Utilizzare sempre la spina fornita con la lavastoviglie. Non modificare la spina fornita con l'apparecchio se non è adatta alla presa.
- Ispezionare regolarmente il cavo di alimentazione in cerca di danni visibili. Se il cavo presenta danni, dovrà essere riparato dal servizio di Assistenza Tecnica di Cecotec per evitare qualsiasi tipo di rischio.
- Non utilizzare la lavastoviglie se il cavo, la spina o il telaio sono danneggiati o malfunzionanti.
- In caso di malfunzionamento, la riparazione deve essere effettuata dal centro di assistenza ufficiale Cecotec.

- Prima di riparare la lavastoviglie, questa deve essere scollegata dalla rete elettrica e il rubinetto dell'acqua deve essere chiuso.
- Per scollegare la lavastoviglie, tirare la spina, non tirare mai il cavo.
- Questa lavastoviglie è progettata solo per uso domestico. Non usare all'aperto.
- Durante l'uso, la lavastoviglie consuma meno energia e meno acqua rispetto al lavaggio dei piatti a mano, a condizione che la lavastoviglie domestica sia usata secondo queste istruzioni.
- Non usare impropriamente, stare in piedi, sedersi o appoggiare pesi sullo sportello o sui cestelli della lavastoviglie.
- Non utilizzare la lavastoviglie se tutte le parti interne non sono posizionate correttamente e in buono stato.
- Usare solo detersivi e brillantanti specifici per lavastoviglie.
- Alcuni detergenti per lavastoviglie sono molto alcalini. Possono essere estremamente pericolosi se ingeriti. Evitare il contatto con la pelle e gli occhi e tenere i bambini lontani dalla lavastoviglie quando lo sportello è aperto.
- A causa del pericolo di esplosione, non introdurre solventi chimici nella macchina.
- Non introdurre oggetti che non sono lavabili in lavastoviglie.
- Non riempire i cestelli oltre la loro capacità.
- Cecotec non risponde di eventuali deformazioni dell'interno della macchina dovute ad un uso improprio.
- Non aprire lo sportello mentre la lavastoviglie è in funzione, perché l'acqua calda potrebbe fuoriuscire. La macchina è dotata di dispositivi di sicurezza che interrompono il funzionamento se lo sportello viene aperto.
- Non lasciare lo sportello aperto, potrebbe causare incidenti.
- Posizionare i coltelli e altri oggetti affilati nel cestello posate con la punta e il bordo tagliente verso il basso.
- Per motivi di sicurezza, scollegare la spina di alimentazione al termine del programma.
- Per evitare scosse elettriche, non toccare la spina della lavastoviglie con le mani bagnate.
- Per risparmiare energia, in modalità standby, l'apparecchio si spegne automaticamente dopo 15 minuti senza alcuna interazione dell'utente.
- La capacità massima è un servizio da 12 coperti.
- La pressione massima ammissibile d'acqua in entrata è di 1 MPa.
- La pressione minima ammissibile d'acqua in entrata è di 0.04 MPa.

INSTRUÇÕES DE SEGURANÇA

Ícone	Tipo	Significado
	ADVERTÊNCIA	Risco de lesão grave ou morte
	RISCO DE CHOQUE ELÉCTRICO	Risco de tensão perigosa
	INCÊNDIO	Advertência; Risco de incêndio/ materiais inflamáveis
	ATENÇÃO	Risco de ferimentos ou danos à bens
	IMPORTANTE/NOTA	Utilização correcta do sistema

Por favor, mantenha este manual de instruções num local seguro para referência futura ou para novos utilizadores.

- Leia atentamente estas instruções antes de instalar ou operar a sua máquina de lavar louça, pois contêm informações importantes que o ajudarão a obter o melhor desempenho do seu equipamento. É da sua responsabilidade assegurar que todos os utilizadores sejam informados sobre as precauções mencionadas neste manual.
- Este aparelho pode ser utilizado por crianças a partir dos 8 anos de idade e por pessoas com capacidades físicas, sensoriais ou mentais reduzidas ou com falta de experiência e conhecimentos, se lhes tiver sido dada supervisão ou instruções relativas à utilização do aparelho de uma forma segura e compreender os perigos envolvidos. Não permita que as crianças brinquem com o dispositivo. A limpeza e manutenção do utilizador não deve ser efectuada por crianças não supervisionadas.
- Após a utilização da máquina de lavar louça, os resíduos podem permanecer dentro do seu interior. Manter as crianças afastadas da máquina quando esta estiver aberta.
- ATENÇÃO: Verificar se a máquina de lavar louça e a sua embalagem estão danificadas. Nunca utilizar a máquina de lavar louça se esta estiver danificada de alguma forma, contactar imediatamente com o Serviço de Assistência Técnica da Cecotec.
- O material de embalagem pode ser perigoso para as crianças. Removê-lo e pô-lo fora de alcance.
- Escolher um local adequado e seguro para instalar a máquina de lavar louça.
- Não instalar a máquina de lavar louça sobre uma superfície que impeça a ventilação da base, como por exemplo um tapete.
- Utilizar as mangueiras fornecidas, não reutilizar mangueiras velhas.
- Não ligar a máquina de lavar louça antes da instalação. A máquina não deve ser ligada durante a instalação.
- Recomenda-se que a máquina de lavar louça seja instalada por pessoal autorizado.
- Nunca utilizar um cabo de extensão ou uma ligação de tomada múltipla.
- A tomada deve permanecer acessível após a máquina de lavar louça ter sido instalada.
- Após a instalação, a primeira vez que se liga a máquina de lavar louça, faça-o sem carga.
- Utilizar sempre a ficha fornecida com a máquina de lavar louça. Não modificar a ficha fornecida com o aparelho se este não encaixar na tomada.
- Inspeccionar regularmente o cabo de alimentação em busca de danos. Se o cabo apresentar danos, deve ser reparado pelo Serviço de Assistência Técnica Oficial

da Cecotec para evitar qualquer tipo de perigo.

- Não utilizar a máquina de lavar louça se o cabo, ficha ou armação estiver danificado ou com defeito.
- Em caso de mau funcionamento, a reparação deve ser efectuada pelo Serviço de Assistência Técnica oficial da Cecotec.
- Antes de reparar a máquina de lavar louça, esta deve ser desligada da rede e a torneira de água deve ser desligada.
- Para desligar a máquina de lavar louça, puxar a ficha, nunca puxar o cabo.
- Esta máquina de lavar louça é concebida exclusivamente para uso doméstico. Não o utilize em exteriores.
- Durante a utilização, a máquina de lavar louça consome menos energia e água do que a lavagem manual da louça, desde que a máquina de lavar louça doméstica seja utilizada de acordo com estas instruções.
- Não usar indevidamente, não ficar de pé, não se sentar ou colocar peso na porta ou no cesto da máquina de lavar louça.
- Não utilizar a máquina de lavar louça a menos que todos os elementos interiores estejam correctamente posicionados e em bom estado.
- Utilizar apenas detergentes e abrilhantadores produzidos especificamente para máquinas de lavar louça.
- Alguns detergentes para máquinas de lavar louça são muito alcalinos. Podem ser extremamente perigosos se ingeridos. Evite o contacto com a pele e os olhos e mantenha as crianças afastadas da máquina de lavar louça quando a porta estiver aberta.
- Devido ao perigo de explosão, não colocar solventes químicos na secção de lavagem da máquina.
- Não colocar artigos que não sejam laváveis na máquina de lavar louça em segurança.
- Não encher demais os cestos.
- A Cecotec não pode ser responsabilizada por qualquer deformação que ocorra no interior da máquina devido a uso indevido.
- Não abrir a porta enquanto a máquina de lavar louça estiver a funcionar, uma vez que a água quente pode derramar. A máquina tem dispositivos de segurança que irão r o funcionamento se a porta for aberta.
- Não deixar a porta aberta, pois isto poderia produzir acidentes.
- Colocar facas e outros objectos afiados sobre o tabuleiro dos talheres com a aresta cortante para baixo.
- Por razões de segurança, retirar a ficha da tomada depois de o programa ter terminado.
- Para evitar choques eléctricos, não desligue a máquina de lavar louça com as mãos molhadas.
- Para poupar energia, em modo de espera, o dispositivo desliga-se automaticamente após 15 minutos sem qualquer interacção do utilizador.
- A capacidade máxima dos talheres é de 12.
- A pressão máxima permitida de entrada de água é de 1 MPa.
- A pressão mínima permitida de entrada de água é de 0,04 MPa.

VEILIGHEIDSVOORSCHRIFTEN

Icoon	Type	Betekenis
	WAARSCHUWING	Risico op ernstige verwondingen of de dood
	RISICO OP ELEKTRISCHE SCHOKKEN	Gevaarlijke spanning
	BRAND	Waarschuwing; Brandgevaar / brandbare materialen
	LET OP	Risico op letsel of beschadiging van eigendommen
	BELANGRIJK/ OPMERKING	Correct gebruik van het apparaat

Bewaar deze gebruiksaanwijzing op een veilige plaats voor toekomstig gebruik of nieuwe gebruikers.

- Lees deze gebruiksaanwijzing zorgvuldig door voordat u uw vaatwasser installeert of in gebruik neemt, aangezien deze belangrijke informatie bevat die u zal helpen de beste prestaties uit uw apparatuur te halen. Het is uw verantwoordelijkheid ervoor te zorgen dat alle gebruikers op de hoogte zijn van de voorzorgsmaatregelen die in deze handleiding worden genoemd.
- Dit apparaat kan worden gebruikt door kinderen vanaf 8 jaar en personen met verminderde lichamelijke, zintuiglijke of geestelijke vermogens of met gebrek aan ervaring en kennis, indien zij onder toezicht staan of instructies hebben gekregen over het veilig gebruik van het apparaat en de gevaren ervan begrijpen. Kinderen mogen niet met het toestel spelen. Reiniging en gebruikersonderhoud mogen niet worden uitgevoerd door kinderen zonder toezicht.
- Na gebruik van de vaatwasser kunnen er resten achterblijven. Houd kinderen uit de buurt van het apparaat als het open is.
- WAARSCHUWING: Controleer de vaatwasser en de verpakking op beschadigingen. Gebruik de vaatwasser nooit als deze beschadigd is, neem in dit geval onmiddellijk contact op met de technische hulpdienst van Cecotec.
- Verpakkingsmateriaal kan gevaarlijk zijn voor kinderen. Verwijder het en houd het buiten bereik van kinderen.
- Kies een geschikte en veilige plaats om de vaatwasser te installeren.
- Installeer de vaatwasser niet op een oppervlak dat de ventilatie van de basis verhindert, zoals een tapijt.
- Gebruik de bijgeleverde slangen, hergebruik geen oude slangen.
- Sluit de vaatwasser niet aan voordat hij geïnstalleerd is. Het apparaat mag tijdens de installatie niet zijn aangesloten op de stroom.
- Het wordt aanbevolen de vaatwasser door bevoegd personeel te laten installeren.
- Gebruik nooit een verlengsnoer of een aansluiting met meerdere stopcontacten.
- Het stopcontact moet toegankelijk blijven nadat de vaatwasser geïnstalleerd is.
- De eerste keer dat u na de installatie de vaatwasser start, moet u dit zonder vaat doen.
- Gebruik altijd de stekker die bij de vaatwasser is geleverd. Wijzig de bij het apparaat geleverde stekker niet als deze niet in het stopcontact past.
- Controleer het netsnoer regelmatig op beschadigingen. Als de kabel beschadigd is, moet hij worden hersteld door de Technische Dienst van Cecotec om elk gevaar te vermijden.

- Gebruik de vaatwasser niet als het snoer, de stekker of het frame beschadigd is of niet goed werkt.
- In geval van storing moet de reparatie worden uitgevoerd door de technische hulpdienst van Cecotec.
- Alvorens de vaatwasser te repareren, moet deze van het elektriciteitsnet worden losgekoppeld en moet de waterkraan worden dichtgedraaid.
- Om de vaatwasser los te koppelen, trekt u aan de stekker, nooit aan het snoer.
- Deze vaatwasser is uitsluitend ontworpen voor huishoudelijk gebruik. Gebruik het product niet buitenshuis.
- Tijdens het gebruik verbruikt de vaatwasser minder energie en water dan bij het afwassen met de hand, op voorwaarde dat de vaatwasser volgens deze instructies wordt gebruikt.
- Gebruik de vaatwasser op de juiste manier, ga er niet op zitten en plaats geen zware voorwerpen op de deur of in de manden van de vaatwasser.
- Gebruik de vaatwasser alleen als alle elementen correct zijn geplaatst en in goede staat verkeren.
- Gebruik alleen vaatwasmiddelen en spoelglansmiddelen die speciaal voor vaatwassers zijn bestemd.
- Sommige vaatwasmiddelen zijn zeer alkalisch. Ze kunnen uiterst gevaarlijk zijn als ze worden ingeslikt. Vermijd contact met huid en ogen en houd kinderen uit de buurt van de vaatwasser wanneer de deur open is.
- In verband met explosiegevaar mogen er geen chemische oplosmiddelen in de vaatwasser worden geplaatst.
- Doe geen voorwerpen in de machine die niet geschikt zijn voor de vaatwasser.
- Vul de manden met de aanbevolen hoeveelheid vaatwerk.
- Cecotec kan niet aansprakelijk worden gesteld voor vervormingen die in de machine ontstaan als gevolg van verkeerd gebruik.
- Open de deur niet als de vaatwasser draait, want dan kan er heet water uitlopen. De machine heeft veiligheidsvoorzieningen die de werking stoppen als de deur wordt geopend.
- Laat de deur niet open staan, dat kan tot ongelukken leiden.
- Messen en andere voorwerpen met scherpe punten moeten met de punt naar beneden worden geplaatst.
- Trek om veiligheidsredenen de stekker uit het stopcontact na afloop van het programma.
- Raak de stekker van de vaatwasser niet met natte handen aan om elektrische schokken te voorkomen.
- Om energie te besparen, schakelt het apparaat in de stand-bystand na 15 minuten zonder interactie van de gebruiker automatisch uit.
- De maximale capaciteit is 12 couverts.
- De maximaal toelaatbare waterdruk is 1 MPa.
- De minimale toelaatbare waterdruk is 0.04 MPa.

INSTRUKCJE BEZPIECZEŃSTWA

Ikona	Typ	Znaczenie
	OSTRZEŻENIA	Ryzyko poważnego wypadku lub śmierci
	RYZYKO WYŁĄDOWANIA ELEKTRYCZNEGO	Ryzyko niebezpiecznego napięcia
	POŻAR	Ostrzeżenie; Ryzyko wystąpienia pożaru/materiał łatwopalny
	UWAGA	Ryzyko wypadkowe lub uszkodzeń materiałowych
	WAŻNA INFORMACJA	Właściwe użytkowanie systemu

Prosimy zachować tę instrukcję w bezpiecznym miejscu do wykorzystania w przyszłości lub dla nowych użytkowników.

- Przeczytaj te instrukcje w całości przed złożeniem lub użyciem produktu, zawierają one ważne informacje, które pomogą Ci uzyskać najlepszą wydajność sprzętu. Twoim obowiązkiem jest upewnienie się, że wszyscy użytkownicy zostali poinformowani o środkach ostrożności wymienionych w niniejszej instrukcji.
- To urządzenie może być używane przez dzieci w wieku 8 lat i starsze oraz przez osoby o ograniczonych zdolnościach fizycznych, sensorycznych lub umysłowych lub bez doświadczenia i wiedzy, pod warunkiem, że są one pod odpowiednim nadzorem lub zostały poinstruowane w zakresie bezpiecznego korzystania z urządzenia. i rozumieją związane z tym niebezpieczeństwa. Dzieci nie mogą bawić się urządzeniem. Czyszczenie i konserwacja przeprowadzane przez użytkownika nie mogą być wykonywane przez dzieci bez nadzoru.
- Po myciu w zmywarce w jej wnętrzu mogą pozostawać resztki. Trzymaj dzieci z dala od urządzenia, kiedy jest otwarte.
- OSTRZEŻENIE: upewnij się, że zmywarka i jej opakowanie nie są uszkodzone. Nigdy nie używaj zmywarki, jeśli jest uszkodzona, skontaktuj się bezpośrednio z serwisem technicznym Cecotec.
- Materiał opakowania może być szkodliwy dla dzieci. Usuń je i umieść zdała od ich zasięgu.
- Wybierz odpowiednie i bezpieczne miejsce w celu instalowania zmywarki.
- Nie umieszczaj zmywarki na powierzchniach, które przeszkadzają odpowiedniej wentylacji bazy, takich jak np. dywan.
- Używaj dostarczonych węży, nie używaj wtórnie starych węży.
- Nie podłączaj zmywarki przed jej instalacją. Urządzenie nie może być podłączone podczas instalacji.
- Zaleca się, aby zmywarka była instalowana przez upoważniony do tego personel.
- Nigdy nie używaj przedłużacza ani połączenia z np. listwy o różnych wejściach.
- Kontakt powinien być dostępny po zainstalowaniu zmywarki
- Po instalacji, przy pierwszym uruchomieniu zmywarki, uruchom ją bez wsadu.
- Używaj zawsze wtyczki sprzedawanej wraz z urządzeniem. Nie modyfikuj gniazdka dostarczonego wraz z urządzeniem, jeśli nie pasuje do gniazdka.
- Regularnie sprawdzaj przewód zasilający pod

kątem widocznych uszkodzeń. Jeśli kabel jest uszkodzony, musi zostać naprawiony przez oficjalny serwis pomocy technicznej Cecotec, aby uniknąć wszelkiego rodzaju zagrożeń.

- Nie używaj produktu, jeśli kabel, wtyczka lub obudowa są uszkodzone, działają nieprawidłowo.
- W przypadku złego działania, naprawa powinna być zrealizowana przez oficjalny serwis techniczny Cecotec.
- Przed naprawą zmywarki, należy ją odłączyć od sieci i zakręcić wodę.
- Aby rozłączyć zmywarkę, pociągnij za gniazdko, nie ciągnij za kabel.
- Ta zmywarka została stworzona wyjątkowo do użytku domowego. Nie używaj go na zewnątrz.
- Podczas użytkowania, zmywarka zużywa mniej energii i wody niż podczas tradycyjnego, ręcznego zmywania naczyń, zawsze, jeśli użyje jej się wg poniższych instrukcji.
- Nie używaj w niewłaściwy sposób, nie stawaj, nie siadaj ani nie obciążaj drzwi lub kosza zmywarki.
- Nie używaj zmywarki, jeśli wszystkie elementy wewnętrzne nie są prawidłowo ustawione.
- Używaj wyłącznie detergentów i nabłyszczaczy przeznaczonych specjalnie do zmywarek.
- Niektóre detergenty do zmywarek są bardzo alkaliczne. Mogą być bardzo niebezpieczne, w przypadku połknięcia. Unikaj kontaktu ze skórą i oczami oraz trzymaj dzieci z dala od zmywarki, gdy drzwi są otwarte.
- Z powodu zagrożenia eksplozją, nie ustawiaj rozpuszczalników chemicznych w sekcji mycia w maszynie.
- Nie wkładaj do urządzenia przedmiotów, których nie można myć w zmywarce.

- Nie przepełniaj koszy.
- Cecotec nie ponosi odpowiedzialności za jakiekolwiek odkształcenia, które występują wewnątrz maszyny w wyniku niewłaściwego użytkowania.
- Nie otwieraj drzwi podczas pracy zmywarki, ponieważ może rozlać się gorąca woda. Maszyna posiada urządzenia zabezpieczające, które zatrzymają pracę w przypadku otwarcia drzwi.
- Nie zostawiaj otwartych drzwi, może to spowodować wypadek.
- Umieść noże i inne ostre przedmioty na tacy na sztućce ostrzem do dołu.
- Ze względów bezpieczeństwa odłącz wtyczkę po zakończeniu programu.
- Aby uniknąć porażenia prądem, nie odłączaj zmywarki mokrymi rękami.
- Aby oszczędzać energię, w trybie czuwania urządzenie wyłączy się automatycznie po 15 minutach bez interakcji użytkownika.
- Maksymalna pojemność sztućcy to 12.
- Maksymalne dopuszczalne ciśnienie wody wlotowej wynosi 1 MPa.
- Minimalne dopuszczalne ciśnienie wody wlotowej wynosi 0,04 MPa.

BEZPEČNOSTNÍ POKYNY

Ikona	Typ	Význam
	UPOZORNĚNÍ	Riziko vážného zranění nebo smrti
	RIZIKO ÚRAZU ELEKTRICKÝM PROUDEM	Riziko nebezpečného napětí
	POŽÁR	Varování; Nebezpečí požáru / hořlavé materiály
	POZOR	Riziko zranění nebo poškození majetku
	DŮLEŽITÉ / POZNÁMKA	Správné používání systému

Tento návod k použití si uschovejte na bezpečném místě pro budoucí použití nebo pro nové uživatele.

- Před instalací nebo provozem myčky si důkladně přečtěte tento návod, protože obsahuje důležité informace, které vám pomohou dosáhnout nejlepšího výkonu vašeho zařízení. Je vaší povinností zajistit, aby všichni uživatelé byli informováni o bezpečnostních opatřeních uvedených v této příručce.
- Tento spotřebič mohou používat děti od 8 let a starší a osoby se sníženými fyzickými, smyslovými nebo duševními schopnostmi nebo s nedostatkem zkušeností a znalostí, pokud jsou pod dohledem nebo byly poučeny o bezpečném používání spotřebiče a rozumí souvisejícím nebezpečím. Děti si se spotřebičem nesmí hrát. Čištění a uživatelskou údržbu nesmí provádět děti bez dozoru.
- Po použití myčky mohou uvnitř myčky zůstat zbytky. Když je stroj otevřený, nedovolte dětem, aby se k němu přibližovaly.
- UPOZORNĚNÍ: Zkontrolujte, zda myčka nádobí a její obal nejsou poškozeny. Pokud je myčka poškozená, nikdy ji nepoužívejte a okamžitě kontaktujte servisní středisko Cecotec.
- Obalový materiál může být pro děti nebezpečný. Odstraňte ho a dejte ho mimo dosah.
- Vyberte vhodné a bezpečné místo pro instalaci myčky.
- Neinstalujte myčku na povrch, který brání větrání základny, například na koberec.
- Používejte dodané hadice, nepoužívejte znovu staré hadice.
- Před instalací nezapojujte myčku do sítě. Stroj nesmí být během instalace zapojen do sítě.
- Doporučujeme, aby myčku nádobí instaloval autorizovaný personál.
- Nikdy nepoužívejte prodlužovací kabel nebo více zásuvek.
- Zásuvka musí zůstat přístupná i po instalaci myčky.
  - Po instalaci myčky ji poprvé spusťte bez náplně.
- Vždy používejte zástrčku dodanou s myčkou. Zástrčku dodanou se spotřebičem neupravujte, pokud se nehodí do zásuvky.
- Pravidelně kontrolujte přívodový kabel, abyste zjistili viditelná poškození. Pokud je kabel poškozen, musí být opraven u oficiálního technického servisu Cecotec, aby se tak předešlo jakýmkoli nebezpečím.
- Nepoužívejte myčku, pokud je kabel, zástrčka nebo rám poškozený nebo nefunkční.
- V případě poruchy musí opravu provést oficiální technická asistenční služba Cecotec.
- Před opravou je nutné myčku odpojit od elektrické sítě a zavřít vodovodní kohoutek.
- Chcete-li myčku odpojit, vytáhněte zástrčku, nikdy netahejte

za kabel.
- Tato myčka je určena výhradně pro domácí použití. Nepoužívejte venku.
- Myčka nádobí spotřebuje během používání méně energie a vody než ruční mytí nádobí, pokud je používána v souladu s to pokyny.
- Nepoužívejte myčku nesprávně, nestůjte, nesedejte si a nezatěžujte dvířka nebo koše myčky.
- Nepoužívejte myčku, pokud nejsou všechny vnitřní prvky vně umístěny.
- Používejte pouze mycí a oplachovací prostředky vyrobené speciálně pro myčky nádobí.
- Některé mycí prostředky do myček nádobí jsou velmi alkalické. Při požití mohou být velmi nebezpečné. Zabraňte kontaktu s pokožkou a očima a držte děti v bezpečné vzdálenosti od myčky, když jsou dvířka otevřená.
- Vzhledem k nebezpečí výbuchu nevkládejte do mycí části pračky chemická rozpouštědla.
- Do myčky nevkládejte předměty, které nelze mýt v myčce.
- Koše nepřeplňujte nad jejich kapacitu.
- Společnost Cecotec nenese odpovědnost za deformace, ke kterým dojde uvnitř stroje v důsledku nesprávného používání.
- Neotvírejte dvířka, když je myčka v provozu, protože by se mohla vylít horká voda. Stroj je vybaven bezpečnostními zařízeními, která zastaví provoz v případě otevření dveří.
- Nenechávejte dveře otevřené, protože by mohlo dojít k nehodě.
- Nože a jiné ostré předměty vkládejte do přihrádky na příbory ostřím dolů.

- Po skončení programu vytáhněte z bezpečnostních důvodů síťovou zástrčku.
- Abyste předešli úrazu elektrickým proudem, neodpojujte myčku mokrýma rukama.
- Pro úsporu energie se zařízení v pohotovostním režimu automaticky vypne po 15 minutách bez zásahu uživatele.
- Maximální kapacita příborů je 12.
- Maximální přípustný tlak vody na vstupu je 1 MPa.
- Minimální přípustný vstupní tlak vody je 0,04 MPa.

1. PIEZAS Y COMPONENTES

Fig. 1
1. Tubo interior
2. Brazo aspersor inferior
3. Conjunto de filtros
4. Depósito de sal
5. Dispensador

Fig. 2
6. Cesta para cubiertos
7. Cesto superior
8. Rejilla para vasos
9. Brazo aspersor superior
10. Cesto inferior

Nota
Los gráficos de este manual son representaciones esquemáticas y puede que no coincidan exactamente con el producto.

2. ANTES DE INSTALAR

- Este producto presenta un embalaje diseñado para protegerlo durante su transporte. Saque el dispositivo de su caja, y guarde la caja original y otros elementos del embalaje en un lugar seguro. Le ayudará a prevenir daños en el producto si necesita transportarlo en el futuro. Si desea deshacerse del embalaje original, asegúrese de reciclar todos los elementos correctamente.
- Asegúrese de que todas las piezas y componentes están incluidas y en buen estado. Si faltara alguna o no estuvieran en buen estado, contacte de forma inmediata con el Servicio de Atención Técnica oficial de Cecotec.

Contenido de la caja
- Lavavajillas Bolero Aguazero 6000/Silver
- Manguera de entrada de agua
- Manguera de desagüe
- Manual de instrucciones

3. INSTALACIÓN

Paso 1: Selección de la ubicación del lavavajillas

Fig. 3
1. Conexión de línea eléctrica, de desagüe y de suministro de agua
2. Espacio entre el suelo fondo del armario y el suelo

- Cuando coloque la máquina, póngala en una zona en la que pueda cargar y descargar la vajilla fácilmente. No ponga el lavavajillas en una zona en la que la temperatura ambiente baje de 0°C.
- Si desea instalar el lavavajillas entre dos muebles (Fig. 4) o bajo una encimera, debe asegurar que haya espacio suficiente para hacerlo y que el cableado-fontanería son adecuados.
- Coloque el lavavajillas cerca de un grifo, un desagüe de agua y una toma de corriente con conexión a tierra. Tenga en cuenta que no debe modificar las conexiones una vez que el lavavajillas esté instalado.
- Debe dejar menos de 5 mm entre la parte superior del lavavajillas y el mueble, y la puerta exterior alineada con el mueble.

Siga las indicaciones de la figura 3 sobre las dimensiones que debe tener el hueco donde quiera instalar el lavavajillas.

ADVERTENCIA: la encimera bajo la que vaya a instalar el lavavajillas debe ser estable a fin de evitar desequilibrios.

- Si desea instalar el lavavajillas en la esquina de un armario, debe asegurarse de que haya espacio suficiente para abrir la puerta en su totalidad. Fig. 5

Fig. 5
1. Lavavajillas
2. Puerta del lavavajillas
3. Espacio mínimo de 50 mm
4. Armario

- No sostenga la máquina por su puerta o panel.
- Deje una distancia adecuada alrededor de la máquina para facilitar su desconexión de la red y su movimiento cuando se limpie.

Paso 2: Conexión de la manguera de entrada de agua
Fig. 6
Conecte la manguera de entrada de agua a un grifo de agua fría, y asegúrese de que está bien sujeta en su lugar.

ADVERTENCIA: use la manguera de entrada de agua que se suministra con el lavavajillas, no reutilice la manguera de entrada de agua de su antiguo lavavajillas.

ADVERTENCIA: abra el grifo y deje correr el agua por la manguera de entrada de agua antes de conectarla al lavavajillas.

ADVERTENCIA: conecte la manguera de entrada de agua directamente a la toma de entrada de agua (1). La presión suministrada por la toma debe ser como mínimo 0,04 MPa y como máximo 1 MPa. Si la presión supera 1MPa, debe instalarse una válvula de alivio de presión entre la conexión (2).

Después de hacer las conexiones, abra el grifo completamente y compruebe si hay fugas de agua. Cierre el grifo de entrada de agua cuando finalice cada programa de lavado.

Paso 3: Conexión de la manguera de desagüe
Fig. 7

1. Parte trasera del lavavajillas
2. Cable principal
3. Entrada de agua
4. Entrada de la manguera de desagüe
5. Manguera de desagüe
6. Encimera

- Conecte la manguera de desagüe de agua directamente en un desagüe (B) o en un grifo de salida con un diámetro mínimo de 4 cm (A). Esta conexión debe estar como mínimo a 50 cm y como máximo a 100 cm del suelo.
- Si el extremo de la manguera de desagüe queda libre, no debe quedar sumergido en agua, para evitar el reflujo de la misma.
- Asegúrese de que la manguera de desagüe no se dobla.

IMPORTANTE: los artículos no se lavarán correctamente si usa una manguera de desagüe de más de 4 m.

Paso 4: Conexión eléctrica
- Conecte el lavavajillas a la red eléctrica.

ADVERTENCIA: asegúrese de que el voltaje de red coincida con el voltaje especificado en la etiqueta de clasificación del producto y de que el enchufe tenga toma de tierra.

El enchufe del lavavajillas debe conectarse a una toma con conexión a tierra. Si no dispone de una instalación con conexión a tierra, un electricista autorizado debe realizar una instalación con conexión a tierra. En caso de uso sin conexión a tierra, Cecotec no será responsable del mal funcionamiento o los daños que pueda provocar.

- Asegúrese de que existe una toma de tierra adecuada antes de su uso.

Paso 5: Colocación del lavavajillas
- Debe asegurarse de que haya espacio suficiente para abrir la puerta en su totalidad.
- La parte trasera del lavavajillas debe apoyarse en la pared de detrás, y los laterales, en los armarios o paredes adyacentes.

Paso 6: Nivelación del lavavajillas
Fig. 8
1. Ajuste el nivel de adelante hacia atrás.
2. Ajuste el nivel de lado a lado.

- Para un correcto funcionamiento el lavavajillas debe estar nivelado.
- Una vez haya colocado el aparato, puede modificar su altura mediante el ajuste del nivel de atornillado de las patas. Fig. 9
- Coloque un nivel de burbuja en la puerta y en el carril del cesto, como se muestra en la figura 8, para comprobar que el lavavajillas está nivelado.
- Nivele el lavavajillas ajustando individualmente las tres patas de nivelación. La pata trasera puede ajustarse desde la parte delantera del lavavajillas girando el tornillo situado en el centro de la base del lavavajillas con un destornillador. Para ajustar las patas delanteras, utilice un destornillador plano y gire las patas delanteras hasta que el lavavajillas esté nivelado.
- Cuando nivele el lavavajillas, preste atención para que no se vuelque.

NOTA: la altura máxima de ajuste de las patas es de 50 mm.
NOTA: no es recomendable que el aparato esté inclinado más de 2°.

Paso 7: Ajuste de la tensión del muelle de la puerta
Fig. 10
- Los muelles de la puerta vienen ajustados de fábrica a la tensión adecuada para la puerta exterior.
- Gire el tornillo de ajuste para accionar el regulador para tensar o destensar el cable de acero. Ajuste la tensión de los resortes de la puerta utilizando un destornillador girando en el sentido de las agujas del reloj para apretar los resortes izquierdo y derecho de la puerta.
- La tensión del muelle de la puerta es correcta cuando la puerta permanece horizontal en la posición de apertura total, pero se puede elevar hasta el cierre con un ligero empuje.

Paso 8: Fijación al mueble
Encaje la máquina empujándola bajo la encimera, teniendo cuidado de no aplastar o doblar las mangueras.

Asegúrese de que las mangueras de entrada y salida de agua no se aplastan ni queden atrapadas.

Asegúrese de que el lavavajillas no se coloca sobre el cable eléctrico cuando lo instale.

4. ANTES DE USAR EL LAVAVAJILLAS

- Para un buen lavado, el lavavajillas necesita agua blanda. De lo contrario, el agua dejará restos de cal en la vajilla y en la cuba del aparato que pueden llegar a obstruir el lavavajillas. Para ello se hace pasar el agua por un sistema que elimina los iones que forman la dureza del agua, ya sea la sal especial para lavavajillas o el descalcificador.
- Antes del primer uso realice los siguientes pasos:
1. Ajuste el descalcificador.
2. Añada sal al descalcificador.
3. Cargue los cestos.
4. Llene el depósito de detergente.

Fig. 11

4.1 Sal para lavavajillas
Utilice únicamente sal especial para lavavajillas.
El depósito de sal se encuentra debajo del cesto inferior.

Llenado del depósito de sal para lavavajillas
Fig. 12

1. Retire el cesto inferior y desenrosque el tapón del depósito.
2. Abra el tapón del compartimento de sal girándola en sentido contrario a las agujas del reloj.
3. Llene el compartimento con la sal para lavavajillas hasta que esté casi desbordando, el uso de un embudo le facilitará este proceso.
4. Añada agua en el depósito de sal hasta el límite (solo en el primer uso). Es normal que salga una pequeña cantidad de agua del depósito de sal.
5. Vuelva a colocar el tapón y ciérrela.
6. La luz indicadora de sal se apagará después de que el depósito de sal se haya llenado de sal.
- Cuando ponga en marcha el lavavajillas, el compartimento para la sal se llenará de agua, por lo que debe llenar el depósito antes de poner en marcha el lavavajillas.
- Llene el depósito de sal inmediatamente antes de poner en marcha el lavavajillas ya que, de lo contrario, el sistema de filtrado, la bomba u otras partes importantes de la máquina pueden resultar dañadas. La garantía no cubrirá este supuesto.

Nota
Solo debe rellenar el depósito de sal cuando se encienda la luz indicadora de sal en el panel de control. Dependiendo de lo bien que se disuelva la sal, la luz indicadora de sal puede seguir encendida, aunque el depósito de sal esté lleno.

4.2 Descalcificador

- Este lavavajillas está equipado con un descalcificador de agua que utiliza un recipiente de sal específicamente diseñado para reducir la dureza del agua.
- Para averiguar el nivel de dureza del grifo, puede ponerse en contacto con su compañía de agua o utilizar una tira reactiva.
- Debe ajustar el descalcificador manualmente en función de la dureza del agua de su zona, para ello utilice el dial de dureza del agua. El objetivo es optimizar y personalizar el nivel de consumo de sal.

Tabla de dureza del agua

Grado de dureza alemán (dH)	Grado de dureza francés (dF)	Grado de dureza británico (dE)	Indicador de la pantalla
0-5	0-9	0-6	H1
6-11	10-20	7-14	H2
12-17	21-30	15-21	H3
18-22	31-40	22-28	H4
23-34	41-60	29-42	H5
35-55	61-98	43-69	H6

Nota: el nivel de dureza se establece en H3 por defecto. Si el agua proviene de un pozo o su nivel de dureza es superior a 90 dF, es recomendable que utilice filtros y dispositivos de refinamiento.

Ajuste del descalcificador

1. Cierre la puerta y encienda el lavavajillas pulsando el botón de encendido/apagado.
2. Espere 1 minuto y pulse el botón de media carga durante más de 5 segundos para acceder al modo de ajuste del descalcificador.
3. Pulse de nuevo el botón de media carga para seleccionar el nivel de dureza adecuado de acuerdo con la tabla anterior.
4. Pulse el botón de encendido/apagado para guardar el ajuste.

4.3 Uso de detergente

- Utilice únicamente detergentes diseñados específicamente para lavavajillas de uso doméstico. Guarde el detergente en un lugar fresco y seco fuera del alcance de los niños.

- Los ingredientes que componen los detergentes son necesarios para eliminar la suciedad del lavavajillas.
- No ponga detergente en polvo en el dispensador hasta que esté listo para lavar la vajilla.
- La cantidad de detergente necesaria depende del ciclo, el tamaño de carga y el nivel de suciedad de la vajilla. Añada una cantidad adecuada para garantizar un rendimiento óptimo.
- Si la cantidad de detergente es demasiado alta, observará rayas blanquecinas o capas azuladas en el vidrio y los platos, que pueden causar corrosión. El uso continuado de demasiado detergente puede causar daños en el lavavajillas.
- Si la cantidad de detergente es demasiado baja, puede dar lugar a una mala limpieza, además se observarán líneas blanquecinas si el agua es dura.
- Consulte las instrucciones del fabricante de detergente para obtener más información.

Llenado del dispensador de detergente

Fig. 13

1. Presione la pestaña de liberación del dispensador de detergente para abrir la tapa.
2. Añada detergente en el hueco más grande (A) para el lavado principal. Para cargas más sucias, añada también detergente en el hueco más pequeño (B) para que se libere detergente durante el prelavado.
3. Cierre la tapa y presione hasta que se bloquee en su lugar.

4.4 Uso del abrillantador

- Utilice únicamente abrillantador diseñado específicamente para lavavajillas de uso doméstico. Guarde el abrillantador en un lugar fresco y seco fuera del alcance de los niños.
- El abrillantador sirve para favorecer el secado de la vajilla sin líneas ni manchas. El abrillantador se libera automáticamente durante el último aclarado para evitar que el agua forme gotas en la vajilla, que pueden dejar manchas y rayas.
- Este lavavajillas está diseñado para utilizar abrillantadores líquidos.
- Si la dosis del abrillantador es demasiado baja, las manchas blanquecinas permanecerán en la vajilla y no se secarán correctamente.
- Si la dosis del abrillantador es demasiado alta, se observarán capas azuladas en el vidrio y en los platos.

No llene nunca el dispensador del abrillantador con otras sustancias, esto podría dañar el lavavajillas.

Indicador del abrillantador

Fig. 14

1. Lleno
2. ¾
3. ½
4. ¼

5. Vacío

- Cuando el dispensador de abrillantador esté lleno, el indicador estará completamente oscuro.
- A medida que el abrillantador disminuye, el tamaño del punto negro del indicador de nivel del abrillantador cambia como se muestra en la figura 14.
- Nunca debe dejar que el nivel del abrillantador sea inferior a ¼ de su capacidad.

Llenado del depósito de abrillantador

Fig. 15

1. Retire el tapón del dispensador del abrillantador girándolo en el sentido contrario al de las agujas del reloj.
2. Vierta con cuidado el abrillantador en el dispensador, evite que se derrame fuera del depósito.
3. Cierre el tapón girándolo en el sentido de las agujas del reloj.

- Debe llenar el depósito de abrillantador cuando el indicador de nivel del abrillantador se encienda, ya que esto indica que queda poca cantidad.
- No llene en exceso el dispensador del abrillantador.

NOTA: tenga cuidado de no derramar el abrillantador fuera del depósito y límpielo si se derrama.

Ajuste del abrillantador

Fig. 16

- Cuanto mayor sea el número, más cantidad de abrillantador se dispensará.
- Ajuste el nivel de abrillantador para conseguir mejores resultados de secado con menos cantidad.
- Si la vajilla no se seca bien o queda manchada, aumente el nivel de abrillantador.

1. Retire el tapón del dispensador de abrillantador.
2. Gire el selector del nivel de abrillantador hasta el número deseado.

5. CARGA DE LAVAVAJILLAS

Recomendaciones

- Para obtener mejores resultados, siga estos consejos de carga.
- Si no sobrecarga la capacidad del lavavajillas, ahorrará energía y agua.
- Cargar el lavavajillas a su máxima capacidad contribuirá al ahorro de energía y agua.
- Elimine cualquier residuo grueso de los platos antes de colocarlos en la máquina. El preaclarado manual o enjuague previo de la vajilla conduce a un mayor consumo de agua y energía y no es recomendable.
- Coloque los utensilios y la vajilla de forma segura, para que no puedan volcarse y no se tapen unos a otros.
- Puede colocar tazas, vasos, copas, platos pequeños, tazones, etc. en el cesto superior.
- Al colocar copas de tallo largo, apóyelas sobre el borde del cesto o sobre la rejilla, y no sobre otras piezas de la vajilla. Procure que no se toquen unas copas con otras, pues podrían no permanecer quietas y sufrir daños.
- Coloque todos los recipientes como tazas, vasos y ollas en el lavavajillas boca abajo, de lo contrario el agua puede acumularse en su interior.
- Coloque todos los objetos grandes (ollas, sartenes, tapas, platos, cuentos, etc.) y aquellos que estén muy sucios en el cesto inferior.
- Los platos y los cubiertos no deben colocarse unos encima de otros.
- Para evitar daños no saque su vajilla inmediatamente después de que concluya el programa de lavado.
- Asegúrese de que la vajilla y los utensilios que introduzca y lave en el lavavajillas son aptos para este fin. Tenga en consideración que algunos artículos no deben lavarse a elevada temperatura.
- No lave artículos muy pequeños en el lavavajillas ya que pueden caer del cesto y causar daños en el interior del lavavajillas.
- Algunos tipos de vidrios pueden perder el brillo después de un gran número de lavados en el lavavajillas.
- Las piezas de plata y aluminio tienen tendencia a decolorarse tras su lavado en lavavajillas
- Los motivos esmaltados pueden desvanecerse si se lavan en el lavavajillas con frecuencia.
- Para mejores resultados, le recomendamos que descargue el cesto inferior primero y después el superior.

ADVERTENCIA: asegúrese de que no queda obstruida la rotación de los brazos aspersores tras cargar el lavavajillas.

ADVERTENCIA: asegúrese de que después de cargar los platos puede abrir el dispensador de detergente.

NOTA: no sobrecargue los cestos ni coloque los platos en el cesto equivocado.

No lave artículos muy pequeños en el lavavajillas ya que pueden caer del cesto y causar daños en el interior del lavavajillas.

ADVERTENCIA: para evitar cualquier posible lesión, coloque los cuchillos de punta afilada con la parte afilada hacia abajo en la cesta para cubiertos. Los cubiertos largos y/o afilados deben colocarse en posición horizontal en el cesto superior.

ADVERTENCIA: espere al menos 15 minutos antes de descargar el lavavajillas, ya que los objetos estarán calientes cuando acabe el programa.

5.1 Cesto superior

Fig. 17

- El cesto superior está diseñado para colocar la vajilla más delicada y ligera, como vasos, tazas y platillos de café y té, así como platos, cuencos pequeños y cacerolas poco profundas (siempre que no estén demasiado sucias).
- Coloque la vajilla y los utensilios de cocina de forma que no se muevan por el chorro de agua.

Fig.18

1. Tazas de café
2. Platillos
3. Bol de cristal
4. Cuencos de postre
5. Vasos
6. Tazas

Ajuste de altura

Fig. 19

- El cesto superior incluye un mecanismo que permite ajustar la altura del cesto.

1. Empuje el cesto superior hacia afuera sin sacarlo del todo.
2. Coloque el cesto superior en los rodillos superiores para bajar el cesto y en los inferiores para subirlo.
3. Vuelva a colocar el cesto superior empujándolo hacia adentro.

Soporte para vasos ajustable en altura

Fig. 20

Los soportes para vasos ajustables en altura permiten colocar vasos y tazas sobre o debajo de los soportes. Los soportes pueden ser ajustados a dos alturas. También se pueden colocar utensilios y cubiertos horizontalmente sobre los soportes.

5.2 Cesto inferior

Fig. 21

- Le sugerimos que coloque los objetos grandes y difíciles de limpiar en el cesto inferior, como ollas, sartenes, tapas, platos para servir y cuencos, como se muestra en la imagen.
- Es preferible colocar las fuentes y las tapas en los laterales de los cestos para que no bloqueen la rotación del brazo aspersor superior.
- No es aconsejable que ponga platos con un diámetro mayor o igual que 19 cm delante del dispensador, ya que puede dificultar la apertura de este.

Fig. 22

7. Fuente
8. Olla
9. Platos pequeños
10. Platos hondos
11. Cesto de cubiertos
12. Cuencos de melamina
13. Olla de horno
14. Platos pequeños de melamina
15. Platos planos

5.3 Cesta para cubiertos

Fig. 23-24

- Los cubiertos deben colocarse en la cesta para cubiertos separados unos de otros en las posiciones adecuadas.
- Evite amontonar los cubiertos para evitar un rendimiento de limpieza insuficiente.

Fig. 23

1. Cucharas de sopa
2. Tenedores
3. Cuchillos
4. Cucharas de café
5. Cucharas de postre
6. Cucharas para servir
7. Tenedores para servir
8. Cucharón para salsas

ADVERTENCIA: no deje que ningún cubierto atraviese el fondo. Ponga la parte afilada de los utensilios afilados hacia abajo. Fig. 25

Retirada de los platos

Para evitar que el agua gotee del cesto superior al inferior, es recomendable que vacíe primero el cesto inferior y luego el superior.

ESPAÑOL

6.TABLA DE PROGRAMAS

Símbolo	Nombre del programa	Descripción del ciclo	Detergente pre/lavado principal	Duración (min)	Consumo de energía (kWh)	Consumo de agua (litros)	Abrillantador
	Intensivo (Intensive)	Prelavado (50º C) Lavado (65º C) Enjuague Enjuague Enjuague (65º C) Secado	(4/16 g)/(1 o 2 dosis)	205	1,621	17,8	Sí
	Universal	Prelavado (45º C) Lavado (55º C) Enjuague Enjuague (65º C) Secado	(4/16 g)/(1 o 2 dosis)	175	1,302	14,2	Sí
	ECO (*EN 60436)	Prelavado Lavado (45º C) Enjuague (60º C) Secado	(4/16 g)/(1 o 2 dosis)	230	0,923	11,0	Sí
90'	90 min	Lavado (60º C) Enjuague Enjuague (65º C) Secado	(20 g)/(1 dosis)	90	1,350	11,5	Sí
	Vidrio (Glass)	Prelavado Lavado (50º C) Enjuague Enjuague (65º C) Secado	(4/16 g)/(1 o 2 dosis)	120	1,100	14,2	Sí
	Rapid	Lavado (50°C) Enjuague Enjuague (45°C)	(20 g)/(1 dosis)	30	0,751	11,2	Sí
	Enjuague (Soak)	Prelavado	-	-	0,020	4,0	No

- Los tiempos indicados para cada programa corresponden a la duración con carga y temperaturas estándares. Otros tipos de carga y temperatura darán lugar a tiempos diferentes.
- La duración del programa puede cambiar de acuerdo con la cantidad de vajilla, temperatura del agua, temperatura ambiente y las funciones adicionales seleccionadas.
- Los valores proporcionados para los programas que no sean el programa Eco solo son indicativos.
- El programa Eco es adecuado para limpiar vajillas de suciedad normal, cuyo programa es el más eficiente en cuanto a consumo combinado de energía y agua, y que se utiliza para evaluar el cumplimiento de la legislación de la UE en materia de diseño ecológico.
- Lavar la vajilla en un lavavajillas de uso doméstico suele consumir menos energía y agua que el lavado manual cuando se utiliza el lavavajillas según las instrucciones del fabricante.
- Es recomendable que deje la puerta entreabierta una vez haya finalizado el ciclo de lavado para acelerar el secado.
- Puede acceder a la base de datos de productos donde se almacena la información de cada modelo escaneando el código QR de su modelo (también se encuentra en la etiqueta energética).

Lavavajillas Bolero Aguazero 6000	Lavavajillas Bolero Aguazero 6000 Silver

Descripción de los programas
- Intensivo: use este programa para la vajilla más sucia, y las ollas, sartenes, platos, etc. moderadamente sucios, con alimentos secos.
- Universal: este programa es útil para cargas de suciedad normal, como ollas, platos, vasos y sartenes poco sucias.
- ECO: este es el programa estándar adecuado para cargas de suciedad normal, como ollas, platos, vasos y sartenes poco sucias.
- 90 min: use este programa para cargas de suciedad normal que necesitan un lavado rápido.
- Vidrio: este programa es útil para vajillas y cristales poco sucios.
- Rapid: emplee este programa si desea realizar un lavado más corto para cargas poco sucias que no necesitan secado.
- Remojo: la finalidad de este programa es enjuagar la vajilla que se va a lavar más tarde ese mismo día. El uso de un enjuague previo del lavavajillas conduce a un mayor consumo de agua y energía y no es recomendable.

7. PANEL DE CONTROL

Fig. 26
1. Botón de encendido/apagado
2. Selector de programas
3. Botón de lavado potente
4. Botón de secado extra
5. Botón de media carga
6. Botón de inicio diferido
7. Botón de inicio/pausa
8. Indicador de programa
9. Pantalla

1. **Botón de encendido/apagado**

Use este botón para encender o apagar el lavavajillas.

2. **Selector de programas:**
- Utilice el selector para elegir un programa. Se encenderá el indicador del programa seleccionado.
- Para obtener más detalles sobre los programas, consulte la sección “Tabla de programas”.

3. **Lavado potente**
- Este ajuste le ayudará a lavar platos muy sucios y difíciles de limpiar.
- Solo puede utilizar este ajuste en los programas Intensivo, Universal, ECO, Vidrio y 90 min.

4. **Secado extra**
- Utilice este botón para añadir un secado adicional al programa que haya seleccionado.
- Solo puede utilizar este ajuste en los programas Intensivo, Universal, ECO, Vidrio y 90 min.

5. **Media carga**
- Pulse el botón de media carga cuando haya llenado el lavavajillas hasta la mitad de su capacidad.
- Puede elegir esta función para ahorrar energía y agua.
- Solo puede utilizar este ajuste en los programas Intensivo, Universal, ECO, Vidrio y 90 min.

6. **Botón de inicio diferido**

Use este botón para retrasar la hora de inicio de un programa antes de que se inicie. Se encenderá el indicador de inicio diferido.

7. **Inicio/Pausa**

Pulse el botón de inicio/pausa para iniciar el programa

8. **Indicador de programa**
Indica los programas disponibles.

9. **Pantalla**
Muestra el tiempo restante, el inicio diferido, el código de error, etc.

Indicadores de la pantalla

Hora	Grifo de agua	Sal de lavavajillas	Abrillantador	Bloqueo para niños

- Hora: muestra el tiempo restante, el tiempo de inicio diferido, códigos de error, etc.
- Grifo de agua: si este indicador está encendido, significa que el grifo de agua está cerrado.
- Sal de lavavajillas: si este indicador se enciende, significa que el lavavajillas tiene poca sal para lavar y necesita más.
- Abrillantador: si este indicador se enciende, significa que el lavavajillas tiene poco abrillantador y necesita más.
- Bloqueo para niños: esta opción permite bloquear los botones del panel de control, excepto el botón de encendido, para que los niños no puedan cambiar los ajustes del lavavajillas accidentalmente pulsando los botones del panel. Para bloquear o desbloquear los botones del panel de control, mantenga pulsados simultáneamente el botón de lavado potente y el de secado extra durante 3 segundos.

Inicio de un ciclo de lavado
Fig. 27

1. Elimine los residuos gruesos de su vajilla, evite el uso del aclarado previo del lavavajillas.
2. Saque el cesto inferior y superior, cargue la vajilla y empújelos hacia atrás. Se recomienda cargar primero el cesto inferior y luego el superior.
3. Llene el compartimento del detergente.
4. Cierre la puerta y presione el botón de encendido para encender la máquina. Escoja un programa y se encenderá la luz indicadora. A continuación, presione el botón de inicio/pausa, el lavavajillas iniciará el ciclo.

Cambiar el programa en curso
Fig. 28
- Solo puede cambiar un programa si este lleva poco tiempo en funcionamiento, de lo contrario puede que el detergente ya se haya liberado o que el agua de lavado con detergente ya se haya vaciado. En ese caso, el lavavajillas necesita ser reajustado y el dispensador de detergente debe ser rellenado.
- Si desea cambiar de programa cuando el lavavajillas está en funcionamiento:

1. Pulse el botón de inicio/pausa.
2. Cuando se detenga el lavavajillas, seleccione el programa deseado con el selector de programa.
3. Inicie el nuevo programa seleccionado pulsando el botón de inicio/pausa.

Introducción de platos durante el ciclo
Fig. 29
Puede añadir platos antes de que se active el dispensador de detergente.

1. Pulse el botón de inicio/pausa.
2. Espere 5 segundos y abra la puerta.
3. Añada los platos que ha olvidado.
4. Cierre la puerta.
5. Pulse el botón de inicio/pausa, el lavavajillas iniciará el ciclo en 10 segundos.

⚠ ADVERTENCIA: es peligroso abrir la puerta a mitad del ciclo, ya que el vapor caliente puede quemarle.

8. LIMPIEZA Y MANTENIMIENTO

- La limpieza del lavavajillas es importante para mantener la vida útil de la máquina.
- Asegúrese de que el ajuste del descalcificador se haya realizado correctamente y se utiliza la cantidad correcta de detergente para evitar la acumulación de cal.
- Rellene el compartimento de la sal cuando se encienda la luz del indicador de sal.
- El aceite y la cal pueden acumularse en el lavavajillas con el tiempo. Si esto ocurre:

1. Llene el compartimento de detergente, pero no cargue el lavavajillas.
2. Seleccione un programa que funcione a alta temperatura y póngalo en marcha con el lavavajillas vacío.
3. Si esta operación no limpia suficientemente su lavavajillas, utilice un agente limpiador diseñado para su uso con lavavajillas.

- Para prolongar la vida útil de su lavavajillas, limpie el aparato regularmente cada mes.
- Limpie las juntas de la puerta y la puerta regularmente con un paño húmedo para eliminar cualquier residuo u objeto extraño acumulado.
- Limpie el panel de control con un paño suave y ligeramente húmedo.
- Limpie los filtros y los brazos aspersores al menos una vez a la semana. Si hay restos de comida u objetos extraños en los filtros gruesos y finos, retire los filtros y límpielos a fondo con agua.

Advertencia
- Para evitar la penetración de agua en la junta de la puerta y en los componentes eléctricos, no utilice ningún tipo de limpiador en spray para limpiar el exterior del lavavajillas.
- No utilice nunca limpiadores abrasivos o estropajos en las superficies exteriores porque pueden rayar el acabado. Algunas toallas de papel también pueden rayar o dejar marcas en la superficie.

Sistema de filtrado
Fig. 30
1. Filtro principal
2. Filtro grueso
3. Filtro fino

El sistema de filtrado retiene los restos gruesos del ciclo de lavado, incluidos los objetos extraños como los palillos o las esquirlas. Estos pueden hacer que los filtros se obstruyan.
1. Sujete el filtro grueso y gírelo en sentido contrario a las agujas del reloj para desbloquearlo. Levante el filtro hacia arriba y sáquelo del lavavajillas.
2. El filtro fino puede extraerse de la parte inferior del conjunto del filtro. El filtro grueso se puede separar del filtro principal apretando suavemente las lengüetas de la parte superior y tirando de él.
3. Los restos de comida más grandes se pueden limpiar introduciendo el filtro bajo el agua del grifo. Para una limpieza más completa, utilice un cepillo de limpieza suave.
4. Vuelva a montar los filtros en el orden inverso al desmontaje, vuelva a colocar el conjunto de filtros y gírelo en el sentido de las agujas del reloj hasta la flecha de cierre.

ADVERTENCIA: no apriete demasiado los filtros. Vuelva a colocar los filtros de forma segura, ya que de lo contrario los restos grandes podrían entrar en el sistema y causar una obstrucción.

ADVERTENCIA: nunca utilice el lavavajillas sin los filtros. La sustitución incorrecta del filtro puede reducir el nivel de rendimiento del aparato y dañar la vajilla y los utensilios.

ADVERTENCIA: No lave ningún filtro en el lavavajillas.

NOTA: la efectividad del lavado se reducirá si el filtro se coloca de manera incorrecta.

NOTA: para el correcto funcionamiento del lavavajillas es necesario el uso de filtros limpios.

Brazos aspersores
Fig. 31
- Asegúrese de que los brazos aspersores no estén obstruidos y de que no haya residuos de comida u objetos extraños pegados en los mismos. Si hay un atasco, retire los brazos aspersores y límpielos bajo el agua.

1. Para retirar el brazo aspersor superior, sujete la tuerca y gire el brazo en el sentido de las agujas del reloj.
2. Para retirar el brazo aspersor inferior, saque el brazo aspersor hacia arriba.
3. Lave los brazos con agua tibia y jabón y utilice un cepillo suave para limpiar los chorros. Vuelva a colocarlos después de enjuagarlos bien.

Protección contra heladas
Tome medidas de protección contra las heladas en invierno. Después de cada ciclo de lavado, actúe de la siguiente manera:
1. Corte la corriente eléctrica del lavavajillas en la fuente de alimentación.
2. Apague el suministro de agua y desconecte la manguera de entrada de agua de la válvula de agua.
3. Vacíe el agua de la manguera de entrada y de la válvula de agua. (Utilice un cubo para recoger el agua).
4. Vuelva a conectar la manguera de entrada de agua a la válvula de agua.
5. Retire el filtro del fondo del lavavajillas y utilice una esponja para absorber el agua del sumidero.

Tras cada lavado
Después de cada lavado, cierre el suministro de agua del aparato y deje la puerta ligeramente abierta durante un rato para que la humedad y los olores no queden atrapados en el interior.

Cuando no se utilice durante mucho tiempo
- Es recomendable que realice un ciclo de lavado con el lavavajillas vacío y, a continuación, desconectar el enchufe de la toma de corriente, cerrar el suministro de agua y dejar la puerta del aparato ligeramente abierta.
- Esto ayudará a que las juntas de la puerta duren más tiempo y evitará que se formen olores dentro del aparato.

9. RESOLUCIÓN DE PROBLEMAS

Problema	Posibles causas	Posibles soluciones
El lavavajillas no se enciende	Se ha fundido el fusible o se ha disparado el interruptor diferencial.	Sustituya el fusible o reinicie el interruptor diferencial. Retire cualquier otro aparato que comparta el mismo circuito con el lavavajillas.
	La fuente de alimentación no está encendida.	Asegúrese de que el lavavajillas está encendido y la puerta está bien cerrada. Asegúrese de que el cable de alimentación está bien conectado a la toma de corriente.
	La presión del agua es baja.	Compruebe que el suministro de agua está conectado adecuadamente y que el agua está encendida.
	La puerta del lavavajillas no está bien cerrada.	Asegúrese de cerrar bien la puerta y que haga clic.
El agua del lavavajillas no se drena	Manguera de desagüe retorcida o atrapada	Compruebe la manguera de desagüe.
	Filtro atascado.	Compruebe el sistema de filtrado.
	Fregadero de la cocina atascado.	Compruebe el fregadero de la cocina para asegurarse de que está drenando bien. Si el problema es que el fregadero de la cocina no drena, es posible que necesite un fontanero en lugar del servicio técnico.

Espuma en el interior	Detergente inadecuado.	Utilice únicamente detergente especial para lavavajillas para evitar la formación de espuma. Si ocurre, abra el lavavajillas y deje que la espuma se evapore. Añada 1 litro de agua fría al fondo del lavavajillas. Cierre la puerta del lavavajillas y seleccione cualquier ciclo. Al inicio, el lavavajillas drenará el agua. Abra la puerta tras el drenaje para comprobar que la espuma ha desaparecido. Repita el proceso si fuera necesario.
	Abrillantador derramado.	Limpie siempre los derrames de abrillantador inmediatamente.
El interior está teñido	Es posible que haya utilizado un detergente con colorante.	Asegúrese de que el detergente no tiene colorantes.
Película blanca en la superficie interior	Agua dura.	Para limpiar el interior, utilice un paño suave y húmedo con detergente para lavavajillas y use guantes de goma. No utilice nunca otro limpiador que no sea detergente para lavavajillas, ya que, de lo contrario, podría provocar la formación de espuma.
Hay manchas de óxido en la cubertería	Los artículos afectados no son resistentes a la corrosión.	Evite lavar artículos que no son resistentes a la corrosión en el lavavajillas.
	No se ha ejecutado un programa después de añadir la sal del lavavajillas. Los restos de sal han entrado en el ciclo de lavado.	Realice siempre un programa de lavado sin vajilla después de añadir la sal. No seleccione la función Turbo (si está en su modelo) después de añadir la sal del lavavajillas.
	La tapa del descalcificador está suelta.	Compruebe que la tapa del descalcificador está bien cerrada.

Ruido de golpes en el lavavajillas	Un brazo aspersor está golpeando un artículo del cesto.	Pause el programa y coloque de nuevo los objetos que están obstruyendo el brazo aspersor.
Ruido de traqueteo en el lavavajillas	La vajilla está suelta en el lavavajillas.	Pause el programa y coloque de nuevo los objetos.
Ruido de golpes en las mangueras de agua	Esto puede deberse a la instalación o a la sección de las tuberías.	No influye en el funcionamiento del lavavajillas. Si tiene dudas, contacte con un fontanero cualificado.
Los platos no se limpian	No se han cargado correctamente.	Lea el apartado “Preparación y carga de los platos”.
	El programa no tenía suficiente potencia.	Seleccione un programa más intenso.
	No se ha dispensado suficiente detergente.	Utilice más detergente o cambie de detergente.
	Hay elementos que bloquean el movimiento de los brazos aspersores.	Coloque de nuevo los elementos para que el brazo pueda girar libremente.
	El conjunto de filtros no está limpio o no está correctamente colocado en la base del lavavajillas. Esto puede hacer que los chorros del brazo aspersor se bloqueen.	Limpie y/o coloque el filtro correctamente. Limpie los chorros del brazo aspersor.
Opacidad en los cristales	Combinación de agua blanda y demasiado detergente.	Utilice menos detergente si tiene agua blanda y seleccione un ciclo más corto para lavar los objetos de cristal.
Aparecen manchas blancas en platos y vasos	Las zonas con agua dura pueden provocar depósitos de cal.	Compruebe los ajustes del descalcificador o el estado de llenado del depósito de sal.

Marcas negras o grises en la vajilla	Los utensilios de aluminio han rozado la vajilla.	Utilice un limpiador abrasivo suave para eliminar esas marcas.
Queda detergente en el dispensador	Los platos bloquean el dispensador de detergente.	Cargue los platos de nuevo correctamente.
Los platos no se secan	Carga inadecuada.	Utilice guantes si encuentra restos de detergente en la vajilla para evitar irritaciones en la piel.
	Retira los platos muy rápido.	No vacíe el lavavajillas inmediatamente después del lavado. Abra la puerta ligeramente para que el vapor pueda salir. No saque los platos hasta que la temperatura interior sea segura al tacto. Descargue primero el cesto inferior para evitar que caiga agua del cesto superior.
	Se ha seleccionado un programa equivocado.	Con un programa corto, la temperatura de lavado es más baja, disminuyendo el rendimiento de la limpieza. Elija un programa con un tiempo de lavado más largo.
	Uso de cubiertos con un revestimiento de baja calidad.	El drenaje del agua es más difícil con estos artículos. Los cubiertos o la vajilla de este tipo no se pueden lavar en el lavavajillas.

Advertencia
Una reparación no profesional puede causar graves riesgos para la seguridad del usuario del aparato y afectar a la garantía.

Código de error
Si hay un mal funcionamiento, el lavavajillas mostrará un código de error. La siguiente tabla muestra los posibles códigos de error y sus causas.

Códigos	Problema	Posibles causas
E1	Mayor tiempo de entrada.	Los grifos no se abren, o la entrada de agua está restringida, o la presión del agua es demasiado baja.
E3	No se alcanza la temperatura deseada.	Fallo de la resistencia.
E4	Desbordamiento.	Algún elemento del lavavajillas gotea.
Ed	Fallo de comunicación entre la placa de circuito principal y la placa de circuito de la pantalla.	Circuito abierto o rotura de cableado para la comunicación.

Advertencia

- Si se produce un desbordamiento, cierre el suministro principal de agua antes de llamar al servicio técnico.
- Si hay agua en la base debido a un sobrellenado o a una pequeña fuga, se debe eliminar el agua antes de volver a poner en marcha el lavavajillas.
- Si hay un código de error que no se puede resolver, solicite asistencia profesional.

10. ESPECIFICACIONES TÉCNICAS

Las especificaciones técnicas pueden cambiar sin notificación previa para mejorar la calidad del producto

Referencia	02359	02360
Modelo	Lavavajillas Bolero Aguazero 6000	Lavavajillas Bolero Aguazero 6000 Silver
Código		
Tensión nominal	220-240 V AC, 50 Hz	
Corriente total	10 A	

Presión de agua	Máxima 1 Mpa Mínima 0,4 Mpa
Potencia total	1760-2100 W
Capacidad	12 cubiertos
IPX	IPX1

Fabricado en China | Diseñado en España

11. RECICLAJE DE ELECTRODOMÉSTICOS Y APARATOS ELÉCTRICOS

Este símbolo indica que, de acuerdo con las normativas aplicables, el producto y/o la batería deberán desecharse de manera independiente de los residuos domésticos. Cuando este producto alcance el final de su vida útil, deberás extraer las pilas/baterías/acumuladores y llevarlo a un punto de recogida designado por las autoridades locales.
Para obtener información detallada acerca de la forma más adecuada de desechar sus Aparatos Eléctricos y electrónicos y/o las correspondientes baterías, el consumidor deberá contactar con las autoridades locales.
El cumplimiento de las pautas anteriores ayudará a proteger el medio ambiente.

12. GARANTÍA Y SAT

Cecotec responderá ante el usuario o consumidor final de cualquier falta de conformidad que exista en el momento de la entrega del producto en los términos, condiciones y plazos que establece la normativa aplicable.
Se recomienda que las reparaciones se efectúen por personal especializado.
Si detecta una incidencia con el producto o tiene alguna consulta, póngase en contacto con el Servicio de Asistencia Técnica oficial de Cecotec a través del número de teléfono +34 96 321 07 28.

13. COPYRIGHT

Los derechos de propiedad intelectual sobre los textos de este manual pertenecen a CECOTEC INNOVACIONES, S.L. Quedan reservados todos los derechos. El contenido de esta publicación no podrá, ni en parte ni en su totalidad, reproducirse, almacenarse en un sistema de recuperación, transmitirse o distribuirse por ningún medio (electrónico, mecánico, fotocopia, grabación o similar) sin la previa autorización de CECOTEC INNOVACIONES, S.L.

1. PARTS AND COMPONENTS

Fig. 1
1. Interior tube
2. Lower spray arm
3. Filtering set
4. Salt container
5. Dispenser

Fig. 2
6. Cutlery basket
7. Upper basket
8. Cup rack
9. Upper spray arm
10. Lower basket

Note
The graphics in this manual are schematic representations and may not exactly match the product.

2. BEFORE INSTALLATION

- This product includes a safety package to protect it during transport. Unpack the appliance and keep the original packaging and materials in a safe place. It will help prevent any damage if the product needs to be transported in the future. In case the original packaging is disposed of, make sure all packaging materials are recycled accordingly.
- Make sure all parts and components are included and in good conditions. If there is any piece missing or not in good condition, immediately contact the Technical Support Service of Cecotec.

Box contents
- Bolero Aguazero 6000/Silver dishwasher
- Water supply hose
- Drain hose
- Instruction manual

3. INSTALLATION

Step 1: Selecting the dishwasher location

Fig. 3
1. Connecting the electric supply, the water supply and the drain.
2. Space between the floor, bottom of the cabinet and the floor

- When placing the machine, do it in an area in which the tableware can be loaded and unloaded easily. Do not place the dishwasher in an area in which room temperature is below 0°C.
- If you wish to install the dishwasher between two cabinets (Fig. 4) or under a worktop, you must make sure there is enough space to do so and that the wiring and plumbing are appropriate.
- Place the dishwasher near a tap, a water drain and a grounded electrical outlet. Remember you should not modify the connections once the dishwasher is installed.
- You must leave at least a 5-mm space between the upper part of the dishwasher and the cabinet, and the exterior door must be aligned with the piece of furniture.

Follow the indications on image 3 on the dimensions the gap where you want to install the dishwasher must have.

WARNING: the worktop under which you want to install the dishwasher must be stable in order to avoid imbalances.

- If you want to install the dishwasher in the corner of a cabinet, you must make sure there is enough space to open the door completely. Fig. 5

Fig. 5
1. Dishwasher
2. Dishwasher door
3. Minimum space of 5 mm
4. Cabinet

- Do not hold the device by its door or panel.
- Leave an appropriate distance around the machine to make its disconnection from the mains and movement easier when cleaning it.

Step 2: Water supply hose connection
Fig. 6
Connect the water supply hose to a cold water tap, and make sure it is securely in place.

WARNING: use the water supply hose provided with your dishwasher, do not reuse the water supply hose from your old dishwasher.

WARNING: open the tap and let water run through the water supply hose before connecting it to the dishwasher.

WARNING: connect the water supply hose directly to the water inlet (1). The pressure supplied by the inlet must be at least 0.04 MPa and at most 1 MPa. If the pressure is over 1 MPa, you must install a pressure release valve in the connection (2).

When the connections are ready, open the tap completely and check if there is any water leakage. Close the water supply tap after every washing programme.

Step 3: Draining hose connection
Fig. 7

1. Back of the dishwasher
2. Main cable
3. Water inlet
4. Drain hose inlet
5. Drain hose
6. Worktop

- Connect the drain hose directly to a drain (B) or to an outlet with at least a 4-cm diameter (A). This connection must be at least 50 cm and at most 100 cm over the floor level.
- If the end of the drain hose is free, it should not be immersed in water, to prevent water backflow.
- Make sure the drain hose is not twisted.

IMPORTANT: utensils will not be washed correctly if you use a drain hose with over 4-m length.

Step 4: Electric connection

- Connect the dishwasher to the electric circuit.

WARNING: make sure that the mains voltage matches the voltage stated on the rating label of the appliance and that the wall outlet is grounded.

The dishwasher plug must be connected to a grounded socket. If you do not have a grounded socket, a grounded installation must be carried out by a licensed electrician. In case of ungrounded use, Cecotec shall not be liable for any malfunction or damage that this may cause.

- Make sure there is an appropriate grounded socket before using the appliance.

Step 5: Placing the dishwasher

- You must ensure enough space to open the door completely.
- The back of the dishwasher must rest against the wall behind it, and the sides, in the cabinets or adjacent walls.

Step 6: Levelling the dishwasher
Fig. 8

1. Set the level from front to back.
2. Set the level from side to side.

- For a correct operation, the dishwasher must be level.
- Once you have placed the device, you can modify its height with the adjustment of the screwed level feet. Fig. 9
- Place a spirit level in the door and in the basket rail, as shown on image 8, to check the dishwasher is level.
- Level the dishwasher adjusting the three level feet individually. The rear foot can be set from the front part of the dishwasher by turning the screw located on the centre of the dishwasher base with a screwdriver. To set the front feet, use a flat-head screwdriver and turn the front feet until the dishwasher is level.
- When levelling the dishwasher, be careful not to knock it over.

NOTE: the maximum height adjustment of the feet is 50 mm.
NOTE: it is not recommended to lean the device over 2º.

Step 7: Setting the spring tension on the door
Fig. 10

- The door springs are factory set to the appropriate tension for the exterior door.
- Turn the adjustment screw to tighten or loosen the steel cable. Adjust the tension of the door springs using a screwdriver by turning it clockwise to tighten the left and right door springs.
- The door spring tension is correct when the door remains horizontal in the fully open position, but can be raised to the closed position with a slight push.

Step 8: Cabinet fixing

machine by pushing it under the worktop, taking care not to crush or bend the hoses.
Make sure the water supply and water outlet hoses are not crushed or trapped.
Make sure the dishwasher is not placed over the electric cable when installing it.

4. BEFORE USING THE DISHWASHER

- For a correct washing, the dishwasher needs soft water. Otherwise, water will leave scale remains in the tableware and in the interior of the machine which may block the dishwasher. To do this, water goes through a system that removes the ions that form the hardness of the water, either special dishwasher salt or a water softener.
- Before the first use, follow these steps:

1. Set the water softener.
2. Add salt to the water softener.
3. Load the baskets.
4. Fill the detergent compartment.

Fig. 11

4.1. Dishwasher salt

Use only salt special for dishwashers.
The salt compartment is located under the lower basket.

Filling the compartment with dishwasher salt

Fig. 12

1. Remove the lower basket and loosen the compartment cap.
2. Open the salt compartment cap by turning it counterclockwise.
3. Fill the compartment with dishwasher salt until it is almost full. Using a funnel will make the process easier.
4. Add water to the salt compartment until the limit (only in the first use). It is normal for a small amount of water to come out of the salt compartment.
5. Place the cap back and tighten it.
6. The salt indicator light will turn off after the salt compartment is filled with salt.

- When running the dishwasher, the salt compartment will fill with water, so you must fill the compartment before running the dishwasher.
- Fill the salt compartment immediately before running the dishwasher as, otherwise, the filtering system, pump and other important parts of the machine may get damaged. The guarantee shall not cover this eventuality.

Note

You must only refill the salt compartment when the salt indicator lights up on the control panel. Depending on how well the salt is dissolved, the salt indicator light may remain on, even if the salt compartment is full.

4.2 Water softener

- This dishwasher is equipped with a water softener which uses a salt compartment specifically designed to reduce water hardness.
- To find out the hardness level of your tap, you can contact your water company or use a test strip.
- You must set the water softener manually according to the water hardness in your area, to do so use the water hardness dial. The goal is to optimise and customise the salt consumption level.

Water hardness table

Germany water hardness level (dH)	France water hardness level (dF)	United Kingdom water hardness level (dE)	Indicator on the display
0-5	0-9	0-6	H1
6-11	10-20	7-14	H2
12-17	21-30	15-21	H3
18-22	31-40	22-28	H4
23-34	41-60	29-42	H5
35-55	61-98	43-69	H6

NOTE: water hardness is set in H3 by default. If water comes from a well or its water hardness is over 90 dF, it is recommended to use refinement filters and devices.

Setting the water softener

1. Close the dishwasher door and turn it on by pressing the power button.
2. Wait for a minute and hold down the half load button for more than 5 seconds and access the water softener setting mode.
3. Press the half load button again to select the water hardness level suitable according to the previous table.
4. Press the power button to save settings.

4.3 Detergent use

- Use only detergents designed specifically for household dishwashers. Keep the detergent in a cool, dry place and out of reach from children.
- The ingredients used in the detergents are necessary to remove dirt from the dishwasher.
- Do not fill the compartment with powder detergent until it is ready to wash the tableware.
- The necessary detergent quantity will depend on the cycle, the load size and the tableware soiling level. Add an adequate quantity to ensure optimum performance.
- If the detergent amount is too high, you will notice glass and dishes have whitish stripes or bluish layers, which may rust the tableware. Continued use of too much detergent may cause damage to the dishwasher.
- If the amount of detergent is too low, it can cause bad cleaning, as well as whitish stripes if the water is hard.
- Check the manufacturer instructions for the detergent to get more information.

Filling the detergent dispenser

Fig. 13

1. Press the detergent compartment release tab to open the cover.
2. Add detergent in the larger hole (A) for the main wash. For dirtier loads, also add detergent in the smaller hole (B) so that detergent is released during prewash.
3. Close the cover and press it until it is blocked in place.

4.4 Rinse aid use

- Use only detergents designed specifically for household dishwashers. Keep the rinse aid in a cool, dry place and out of reach from children.
- Rinse aid is used to promote the drying of the dishes without marks and stains. The rinse aid is automatically released during the last rinse to prevent water droplets from forming on the dishes, which can leave stains and marks.
- This dishwasher is designed to use liquid rinse aids.
- If the rinse aid dose is too low, there will be whitish stains in the tableware and they will not dry correctly.
- If the rinse aid dose is too high, you will see bluish layers on glass and dishes.

Never fill the rinse aid compartment with other substances, as this could damage the dishwasher.

Rinse aid indicator

Fig. 14

1. Full
2. ¾
3. ½
4. ¼
5. Empty

- When the rinse aid dispenser is full, the indicator will be completely dark.
- As the rinse aid is used, the size of the black dot in the rinse aid level indicator will change as shown in figure 14.
- Never allow the rinse level to be below ¼ of its capacity.

Filling the rinse aid compartment

Fig. 15

1. Remove the rinse aid dispenser cap by turning it counterclockwise.
2. Pour the rinse aid in the dispenser carefully, avoiding spilling it out of the compartment.
3. Close the cap by turning it counterclockwise.

- You must fill the rinse aid compartment when the rinse aid level indicator lights up, as it indicates there is little rinse aid left.
- Do not overfill the rinse aid compartment.

NOTE: be careful not to spill rinse aid outside the compartment and clean it if it is spilled.

Rinse aid setting

Fig. 16

- The higher the number, the more amount of rinse aid will be released.
- Set the rinse aid level to obtain better drying results with less quantity.
- If the dishwasher does not dry correctly or leaves stains, increase the rinse aid level.

1. Remove the rinse aid cap.
2. Turn the rinse aid level knob to the desired number.

5. LOADING THE DISHWASHER

Recommendations

- To get better results, follow the loading tips.
- If you do not overload the dishwasher capacity, you will save energy and water.
- Loading the dishwasher to its full capacity will contribute to energy and water saving.
- Remove any coarse residue from the dishes before placing them in the machine. Manual pre-rinse of the tableware will lead to higher water and energy consumption and is not recommended.
- Place the utensils and tableware in a safe manner, so they cannot be knocked over and they do not overlap.
- You can place mugs, cups, glasses, small dishes, bowls, etc. in the upper basket.
- When placing long stem glasses, lean them on the edge of the basket or over the rack, never on any tableware piece. Make sure that the glasses do not touch each other, as they may not stay still and could be damaged.
- Place every container, like mugs, glasses and pots upside down on the dishwasher, otherwise water may accumulate in the interior.
- Place all big objects (pots, pans, lids, dishes, bowls, etc.) and those which are not very dirty in the lower basket.
- Dishes and cutlery pieces should not be placed one on top of the other.
- To avoid damage, do not take the tableware out immediately after finishing the washing programme.
- Make sure the tableware and utensils introduced and washed in the dishwasher are dishwasher safe. Remember some utensils should not be washed at high temperatures.
- Do not wash too small utensils in the dishwasher, as they may fall off the basket and cause serious interior damage to the dishwasher.
- Some types of glass can lose their brightness after a great amount of dishwasher washing cycles.
- Silver and aluminium pieces tend to discolour after dishwasher washing.
- Enamelled pieces may fade if they are washed frequently in the dishwasher.
- To get better results, we advise you to load the lower basket first and then the upper basket.

WARNING: make sure the rotation of the spray arms is not blocked after loading the dishwasher.

WARNING: make sure after loading the dishes you can open the detergent compartment.

NOTE: do not overload baskets nor place dishes in the wrong basket.

Do not wash too small utensils in the dishwasher, as they may fall off the basket and cause serious interior damage to the dishwasher.

WARNING: to avoid any possible injury, place sharp knives with its sharp part upside down on the cutlery basket. Long and/or sharp cutlery pieces must be placed in a horizontal position in the upper basket.

WARNING: wait for at least 15 minutes before unloading the dishwasher, as the objects may be hot when the programme finishes.

5.1 Upper basket

Fig. 17

- The upper basket is designed to place the most delicate and light tableware, like glasses, mugs and saucers, as well as dishes, small bowls and shallow pans (as long as they are not too soiled).
- Place the tableware and kitchenware so it does not move because of the water spray.

Fig. 18

1. Cups of coffee
2. Saucers
3. Glass bowl
4. Dessert bowls
5. Glasses
6. Mugs

Height setting

Fig. 19

- The upper basket includes a mechanism which allows you to set the basket height.

1. Pull the upper basket upwards without totally removing it.
2. Place the upper basket on the upper rollers to lower the basket and in the lower rollers to lift it.
3. Place the upper basket again by pushing it inwards.

Height-adjustable cup holder

Fig. 20

The height-adjustable cup holders allow you to place cups and mugs over and under the holders. The holders can be adjusted in two heights. You can also place utensils and cutlery pieces horizontally over the holders.

5.2 Lower basket

Fig. 21

- Place big and difficult to wash items in the lower basket, like pots, pans, lids, serving dishes and bowls, as shown in the image.
- It is advisable to place platters and lids on the sides of the baskets so they do not block the rotation of the upper spray arm.
- It is not advised to place dishes with a diameter of 19 cm or over in front of the detergent compartment, as it may difficult its operation.

Fig. 22

7. Platter
8. Pan
9. Small dishes
10. Soup plates
11. Cutlery basket
12. Melamine bowls
13. Oven pan
14. Small melamine dishes
15. Flat dishes

5.3 Cutlery basket

Fig. 23-24

- Cutlery pieces must be placed in the cutlery basket separately one from another in the correct position.
- Avoid stacking cutlery to avoid insufficient cleaning performance.

Fig. 23

1. Soup spoons
2. Forks
3. Knives
4. Teaspoons
5. Dessert spoons
6. Serving spoons
7. Serving forks
8. Gravy ladle

WARNING: do not let any cutlery piece go through the bottom. Place the sharp part of the sharp utensils upside down. Fig. 25

Removing the dishes

To prevent water from dripping from the upper basket to the lower basket, it is recommended to unload the lower basket first and then the upper basket.

ENGLISH

6. PROGRAMMES TABLE

Symbol	Programme name	Cycle description	Pre/main wash detergent	Length (min)	Energy consumption (kWh)	Water consumption (litres)	Rinse aid
	Intensive	Pre-wash (50º C) Wash (65º C) Rinse Rinse Rinse (65º C) Dry	(4/16 g)/(1 o 2 dosis)	205	1.621	17.8	Yes
	Universal	Pre-wash (45º C) Wash (55º C) Rinse Rinse (65º C) Dry	(4/16 g)/(1 o 2 dosis)	175	1.302	14.2	Yes
	ECO (*EN 60436)	Pre-wash Wash (45º C) Rinse (60º C) Dry	(4/16 g)/(1 o 2 dosis)	230	0.923	11.0	Yes
90'	90 min	Wash (60º C) Rinse Rinse (65º C) Dry	(20 g)/(1 dosis)	90	1.350	11.5	Yes
	Glass	Pre-wash Wash (50º C) Rinse Rinse (65º C) Dry	(4/16 g)/(1 o 2 dosis)	120	1.100	14.2	Yes
	Rapid	Wash (50°C) Rinse Rinse (45°C)	(20 g)/(1 dosis)	30	0.751	11.2	Yes
	Soak	Pre-wash	-	-	0.020	4.0	No

- The times indicated for each programme match the length with standard loads and temperatures. Other loads and temperatures will need different programme length.
- The programme duration can change according to the amount of dishes, water temperature, room temperature and the selected additional functions.
- The values provided for the programmes, except for the Eco programme, are just indicative.
- The Eco programme is suitable to clean normally soiled dishes; it is the most efficient programme in terms of combined energy and water consumption and is used to assess compliance with EU eco-design legislation.
- Washing dishes in a household dishwasher generally consumes less energy and water than manual dishwashing when the dishwasher is used according to the manufacturer's instructions.
- It is recommended that you leave the door slightly open after the washing cycle has finished to speed up drying.
- You can access the product database where the information for this model is stored by scanning the QR code on the energy label.

Bolero Aguazero 6000 dishwasher	Bolero Aguazero 6000 Silver dishwasher

Programme description:
- Intensive: use this programme to clean the most soiled tableware, and pots, pans, dishes, etc. moderately soiled, with dry food.
- Universal: for loads with normal soiling, such as lightly soiled pots, dishes, glasses and pans, use this programme.
- Eco: this is the standard programme suitable for loads with normal soiling, such as lightly soiled pots, dishes, glasses and pans.
- 90 min: use this programme for normally soiled loads that need to be washed quickly.
- Glass: this programme is useful for slightly soiled tableware and glass items.
- Rapid: use this programme if you wish to carry out a shorter washing for slightly souled loads which do not need drying.
- Soak: the aim of this programme is to rinse the tableware you wish to wash later that same day. The pre-rinse of the tableware will lead to higher water and energy consumption and is not recommended.

7. CONTROL PANEL

Fig. 26
1. Power button
2. Programme knob
3. Powerful wash button
4. Extra dry button
5. Medium load button
6. Delay start button
7. Start/Pause button
8. Programme indicator
9. Display

1. **Power button**

Press this button to turn the dishwasher on and off.

2. **Programme knob**
- Use this knob to choose a programme. The programme indicator for the selected programme will light up.
- To obtain more details about the programmes, check the "Programmes table" section.

3. **Powerful wash**
- This setting will help you clean very soiled and difficult to clean tableware.
- You can only use this setting with the Intensive, Universal, Eco, Glass and 90 min programmes.

4. **Extra dry**
- Use this button to add an extra dry to the programme you have selected.
- You can only use this setting with the Intensive, Universal, Eco, Glass and 90 min programmes.

5. **Medium load**
- Use the medium load button when you have loaded the dishwasher to its medium capacity.
- You can choose this function to save energy and water.
- You can only use this setting with the Intensive, Universal, Eco, Glass and 90 min programmes.

6. **Delay start button**

Use this button to delay the start hour of a programme before running it. The delay start button will light up.

7. **Start/Pause**

Press the Start/Pause button to start or pause the washing cycle.

8. **Programme indicator**

It indicates the programmes available.

9. **Display**

It shows the remaining time, the delay start, error code, etc.

Indicator on the display

Hour display	Water tap	Dishwasher salt	Rinse aid	Child lock system

- Time: it shows the remaining time, the delay start, error code, etc.
- Water tap: if this indicator is on, it means the water tap is closed.
- Dishwasher salt: if the indicator light lights up, the dishwasher has few salt and needs more.
- Rinse aid: if the indicator light lights up, the dishwasher has few rinse aid and needs more.
- Child lock: this option allows you to lock the control panel buttons, except for the power button, so children cannot change the settings of the dishwasher accidentally by pressing the panel buttons. To lock or unlock the control panel buttons, hold down the powerful wash and extra dry buttons for 3 seconds.

Starting a washing cycle

Fig. 27

1. Remove all coarse residues from the tableware, avoid using the pre-rinse of the dishwasher.
2. Take out the upper and lower baskets, load the tableware and push them back inside. It is recommended to load the lower basket first and then the upper basket.
3. Fill the detergent compartment.
4. Close the door and press the power button to turn on the appliance. Choose a programme and the indicator light will light up. Next, press the Start/Pause button, the dishwasher will start the cycle.

Changing the running programme

Fig. 28

- A programme can only be changed if it has been running for a short time, otherwise the detergent may have already been released or the wash water with detergent may have already been drained. In this case, the dishwasher needs to be re-set and the detergent compartment must be refilled.
- If you wish to change the programme when the dishwasher is operating:

1. Press the Start/Pause button.
2. When the dishwasher stops, select the desired programme with the programme knob.
3. Start the new selected programme by pressing the Start/Pause button.

Introducing dishes during the cycle

Fig. 29

You can add tableware at any time before the detergent compartment is activated.

1. Press the Start/Pause button.
2. Wait for 5 seconds and open the door.
3. Add the tableware you forgot.
4. Close the door.
5. Press the Start/Pause button, the dishwasher will start the cycle within 10 seconds.

⚠ WARNING: it is dangerous to open the door in the middle of the cycle, as the hot steam can burn you.

8. CLEANING AND MAINTENANCE

- The dishwasher cleaning is important to preserve the machine shelf life.
- Make sure that water softener has been adjusted correctly and the correct amount of detergent is used to prevent limescale build-up.
- Refill the salt compartment when the salt indicator light lights up.
- Oil and limescale may accumulate in the dishwasher over time. If this happens:

1. Fill the detergent compartment, but do not load the tableware.
2. Select a high-temperature programme and let the dishwasher run with no load.
3. If this operation does not clean the dishwasher enough, use a cleaning agent designed to be used in dishwashers.

- To lengthen your dishwasher shelf life, clean the device regularly every month.
- Clean the door gaskets and the door regularly with a damp cloth to remove any accumulated remain or strange object.
- Clean the control panel with a soft and slightly damp cloth.
- Clean the filters and the spray arms at least once a week. If there are food remains or strange objects in the fine and coarse filters, remove the filters and clean them thoroughly with water.

Warning

- To avoid water entering the door gasket and the electric components, do not use any type of spray cleaning agent to clean the dishwashing exterior.
- Never use abrasive cleaning agents or scouring pads in the exterior surfaces, as they can scratch the finish. Some paper towels can also scratch or leave stains in the surface.

Filtering system

Fig. 30

1. Main filter
2. Coarse filter
3. Fine filter

The filtering system retains coarse remains from the wash cycle, including foreign objects such as toothpicks or splinters. Coarse remains may block the filters.

1. Hold the coarse filter and turn it counterclockwise to unlock it. Lift the filter upwards and remove it from the dishwasher.
2. The fine filter can be removed from the lower part of the filtering set. The coarse filter can be separated from the main filter by slightly pressing the tabs on the upper part and pulling it.
3. The biggest food remains can be cleaned by placing the filter under running water. For a more complete cleaning, use a soft cleaning brush.
4. Reassemble the filters in the reverse order of disassembly, place the filtering set again and turn it clockwise until you reach the locking arrow.

WARNING: do not press the filters too much. Place the filters again in a safe manner; otherwise, large remains may enter the system and cause a blockage.

WARNING: never use the dishwasher without the filters installed. Incorrect substitution of the filter may reduce the performance level of the device and damage the tableware and utensils.

WARNING: Do not wash any filter in the dishwasher.

NOTE: the washing effectiveness will decrease if the filter is placed incorrectly.

NOTE: the use of clean filters is necessary for the correct operation of the dishwasher.

Spray arms

Fig. 31

- Make sure the spray arms are not blocked and there are no food remains or strange objects sticked to them. If there is some blockage, remove the spray arms and clean them under running water.

1. To remove the upper spray arm, hold the nut and turn the arm counterclockwise.
2. To remove the lower spray arm, pull the spray arm upwards.

3. Clean the arms with soap and warm water and use a soft brush to clean the holes. Place them back after rinsing them thoroughly.

Frost protection

Take frost protection measures in winter. After every washing cycle, follow these steps:

1. Turn off the electrical power to the dishwasher from the power supply.
2. Turn off the water supply and disconnect the water supply hose from the water valve.
3. Empty the water from the supply hose and from the water valve. (Use a bucket to pick up water).
4. Connect the water supply hose again to the water valve.
5. Remove the filter from the bottom of the dishwasher and use a sponge to absorb the water on the drain.

After every wash

After every wash, close the device water supply and leave the door slightly open for some minutes so moisture and odours are not trapped in the interior.

When not in use for a long time

- We recommend running a washing cycle without any load and, next, disconnect the plug from the mains supply, close the water supply and leave the door slightly open.
- This will help preserve the door gaskets for more time and will prevent odours forming inside the device.

9. TROUBLESHOOTING

Problem	Possible causes	Possible solutions
The dishwasher does not turn on	The fuse has blown or the circuit breaker has tripped.	Replace the fuse or restart the circuit breaker. Remove any other device sharing the same circuit as the dishwasher.
	The power supply is not on.	Make sure the dishwasher is on and door is properly closed. Make sure that the power cord is plugged into the socket properly.
	Water pressure is too low.	Check the water supply is properly connected and the tap is open.
	The dishwasher door is not properly closed.	Make sure you properly close the door and it clicks.
The water in the dishwasher is not drained	Twisted or trapped drain hose.	Check the drain hose.
	Blocked filter.	Check the filtering system.
	Blocked kitchen sink.	Check the kitchen sink to make sure it is draining correctly. If the problem is the kitchen sink is not draining, you may need a plumber instead of the Technical Service.

Foam in the interior	Unsuitable detergent.	Use only detergent special for dishwashers to prevent foam formation. If there is foam forming, open the dishwasher and let it evaporate. Add a litre of cold water in the bottom of the dishwasher. Close the dishwasher door and select any cycle. At the start, the dishwasher will drain the water. Open the door after the drainage to check the foam has disappeared. Repeat the process if necessary.
	Spilled rinse aid.	Always clean spilled rinse aid immediately.
The interior is stained	You may have used detergent with colouring.	Make sure your detergent does not contain colouring.
White film on the interior surface	Hard water.	To clean the interior, use a soft and damp cloth with detergent for dishwasher and use rubber gloves. Never use any cleaner other than dishwasher detergent, as this may cause foaming.
There are rust stains on the cutlery	The damaged articles are not rust-resistant.	Avoid washing articles which are not rust-resistant in the dishwasher.
	You did not run a programme after adding salt to the dishwasher. There were salt remains in the washing cycle.	Always run a wash programme with no load after adding salt. Do not select the Turbo function (if it is included in this model) after adding salt to the dishwasher.
	The water softener cover is loose.	Check the water softener cover is properly closed.

Knocking noise in the dishwasher	A spray arm is hitting an item in the basket.	Pause the programme and place the items blocking the spray arm again.
Rattling noise in the dishwasher	The tableware is loose in the dishwasher.	Pause the programme and place the items again.
Knocking noise on water hoses	This may be caused by the installation or the pipe section.	It does not affect the dishwasher operation. If you have any doubts, contact a qualified plumber.
Dishes are not clean.	You have not loaded them correctly.	Read the “Preparing and loading the dishes” section.
	The programme is not powerful enough.	Select a more intense programme.
	Not enough detergent has been dispensed.	Use more detergent or change the detergent.
	There are items blocking the spray arms movement.	Place the items again so the spray arm can move freely.
	The filtering set is not clean or not correctly placed in the bottom of the dishwasher. This may block the spray arms holes.	Clean and/or place the filter correctly. Clean the spray arm holes.
Cloudy glasses.	Combination of soft water and too much detergent.	Use less detergent if you have soft water and select a shorter cycle to wash the items made of glass.
White spots appear on plates and cups.	Areas with hard water may cause lime deposits.	Check the water softener settings or the salt deposit filling.

Black or grey marks on tableware	Aluminium items have brushed against the tableware.	Use a mild abrasive cleaner to remove these marks.
There is detergent in the dispenser	The dishes block the detergent dispenser	Load the dishes again correctly.
The dishes are not dry.	Inadequate load.	Wear gloves if you find detergent residues on the dishes to avoid skin irritation.
	You are removing the dishes too fast.	Do not empty the dishwasher immediately after the wash. Open the door slightly to allow steam to escape. Do not take the dishes out until the interior temperature is safe to the touch. Unload first the lower basket to avoid water from dripping from the upper basket.
	You have selected an inadequate programme.	With a short programme, the washing temperature is lower, which decreases the cleaning performance. Choose a programme with longer washing time.
	Use of low-quality coated cutlery.	The water draining is more difficult with these items. The cutlery or tableware of this kind cannot be washed in the dishwasher.

Warning

Cecotec cannot be held responsible for unprofessional repair as this may cause serious risks to the safety of the user of the appliance and affect the warranty.

Error codes

If there is a malfunction, the dishwasher will display an error code. The next table shows possible error codes and their causes.

Codes	Problem	Possible causes
E1	Greater inlet time.	The taps are not open, or the water inlet is limited, or the water pressure is too low.
E3	The desired temperature is not reached.	Heating element failure.
E4	Overflow.	Some element in the dishwasher is leaking.
Ed	Failure of communication between the main printed circuit board and the main printed circuit board of the display.	Open circuit or breakage of wiring for communication.

Warning

- If an overflow occurs, turn off the main water supply before contacting the Technical Service.
- If there is water in the base due to overfilling or a small leak, water must be removed before running the dishwasher again.
- If there is an error code you cannot solve, seek professional help.

10. TECHNICAL SPECIFICATIONS

Technical specifications may change without prior notification to improve product quality

Reference:	02359	02360
MODEL	Bolero Aguazero 6000 dishwasher	Bolero Aguazero 6000 Silver dishwasher
Code		
Nominal voltage	220-240 V AC, 50 Hz	
Total current	10 A	

Water pressure	Maximum 1 MPa Minimum 0.4 MPa
Total power	1760-2100 W
Capacity	12 place settings
IPX	IPX1

Manufactured in China | Designed in Spain

11. DISPOSAL OF OLD ELECTRICAL APPLIANCES

This symbol indicates that, according to the applicable regulations, the product and/or battery must be disposed of separately from household waste. When this product reaches the end of its shelf life, you should dispose of the batteries/accumulators and take them to a collection point designated by the local authorities.
Consumers must contact their local authorities or retailer for information concerning the correct disposal of old appliances and/or their batteries.
Compliance with the above guidelines will help to protect the environment.

12. TECHNICAL SUPPORT AND WARRANTY

Cecotec shall be liable to the end user or consumer for any lack of conformity that exists at the time of delivery of the product under the terms, conditions and deadlines established by the applicable regulations.
It is recommended that repairs be carried out by qualified personnel.
If at any moment you detect any problem with your product or have any doubt, do not hesitate to contact Cecotec official Technical Support Service at +34 963 210 728.

13. COPYRIGHT

The intellectual property rights over the texts in this manual belong to CECOTEC INNOVACIONES, S.L. All rights reserved. The contents of this publication may not, in whole or in part, be reproduced, stored in a retrieval system, transmitted or distributed by any means (electronic, mechanical, photocopying, recording or similar) without the prior authorization of CECOTEC INNOVACIONES, S.L.

1. PIÈCES ET COMPOSANTS

Img. 1
1. Tube intérieur
2. Bras de lavage inférieur
3. Ensemble du filtre
4. Réservoir de sel
5. Distributeur

Img. 2
6. Panier à couverts
7. Panier supérieur
8. Grille pour verres et/ou tasses
9. Bras de lavage supérieur
10. Panier inférieur

Note
Les graphiques de ce manuel sont des représentations schématiques et peuvent ne pas correspondre exactement à ceux du produit.

2. AVANT INSTALLATION

- Ce produit possède un emballage conçu pour le protéger pendant son transport. Sortez l'appareil de sa boîte et conservez celle-ci ainsi que les autres éléments de l'emballage dans un lieu sécurisé. Cela vous aidera à éviter d'endommager le produit si vous devez le transporter à l'avenir. Si vous devez vous défaire de l'emballage d'origine, assurez-vous de recycler tous les éléments correctement.
- Assurez-vous que toutes les pièces et les composants sont inclus et en bon état. S'il manque une pièce, une partie, un accessoire ou que l'appareil ou ses accessoires ne sont pas en bon état, veuillez contacter le Service Après-Vente Officiel de Cecotec.

Contenu de la boîte
- Lave-vaisselle Bolero Aguazero 6000/Silver
- Tuyau d'arrivée d'eau
- Tuyau de vidange
- Manuel d'instructions

3. INSTALLATION

Étape 1 : Emplacement du lave-vaisselle

Img. 3
1. Raccordement des lignes d'électricité, d'égouts et d'approvisionnement en eau.
2. Espace entre le fond de l'armoire et le sol.

- Lorsque vous positionnez la machine, placez-la dans un endroit où la vaisselle puisse être facilement chargée et déchargée. Ne placez pas le lave-vaisselle dans un endroit où la température ambiante descend en dessous de 0°C.
- Si vous souhaitez installer le lave-vaisselle entre deux meubles (Img. 4) ou sous le plan de travail, vous devez vous assurer qu'il y a suffisamment d'espace pour le faire et que le câblage et la plomberie sont adéquats.
- Placez le lave-vaisselle à proximité d'un robinet, d'un tube de vidange et d'une prise de courant avec connexion à terre. Veuillez noter que vous ne devez pas modifier les connexions une fois le lave-vaisselle installé.
- Laissez un écart d'au moins 5 mm entre le haut du lave-vaisselle et le meuble, la porte extérieure doit être alignée avec le meuble.

⚠ Suivez les instructions de l'image 3 pour connaître les dimensions de l'endroit où le lave-vaisselle doit être installé.

⚠ AVERTISSEMENT : le plan de travail sous lequel le lave-vaisselle doit être installé doit être stable afin d'éviter tout déséquilibre.
- Si vous souhaitez installer le lave-vaisselle dans le coin d'un placard, vous devez vous assurer qu'il y a suffisamment d'espace pour ouvrir complètement la porte. Img. 5

Img. 5
1. Lave-vaisselle
2. Porte du lave-vaisselle
3. Espace minimum de 50 mm
4. Armoire

- Ne tenez pas la machine par sa porte ou son panneau.
- Laissez une distance suffisante autour de la machine pour faciliter sa déconnexion du réseau et son déplacement lors du nettoyage.

Étape 2 : Raccorder le tuyau d'arrivée d'eau
Img. 6
Raccordez le tuyau d'arrivée d'eau à un robinet d'eau froide et assurez-vous qu'il est bien fixé en place.

AVERTISSEMENT : utilisez le tuyau d'arrivée d'eau fourni avec le lave-vaisselle, ne réutilisez pas le tuyau d'arrivée d'eau de votre ancien lave-vaisselle.

AVERTISSEMENT : ouvrez le robinet et laissez couler l'eau dans le tuyau d'arrivée d'eau avant de le raccorder au lave-vaisselle.

AVERTISSEMENT : raccordez le tuyau d'arrivée d'eau directement à la prise d'arrivée d'eau (1). La pression de l'alimentation en eau doit être comprise entre 0,04 MPa et 1 MPa. Si la pression dépasse 1 MPa, une valve de pression doit être installée au niveau du raccordement (2).

Après les raccordements, ouvrez complètement le robinet et vérifiez l'absence de fuites d'eau. Fermez le robinet d'arrivée d'eau à la fin de chaque programme de lavage.

Étape 3 : Raccordement du tuyau de vidange

Img. 7

1. Arrière du lave-vaisselle
2. Câble principal
3. Entrée d'eau
4. Entrée du tuyau de vidange
5. Tuyau de vidange
6. Plan de travail

- Raccordez le tuyau de vidange directement à un tube de vidange (B) ou à une sortie d'un diamètre minimum de 4 cm (A). Ce raccordement doit être situé à 50 cm minimum et à 100 cm maximum au-dessus du sol.
- Si l'extrémité du tuyau de vidange est libre, elle ne doit pas être immergée dans l'eau, pour éviter tout reflux d'eau.
- Assurez-vous que le tuyau de vidange n'est pas plié.

IMPORTANT : les ustensiles ne seront pas lavés correctement si vous utilisez un tuyau de vidange de plus de 4 m.

Étape 4 : Connexion électrique

- Branchez le lave-vaisselle sur le réseau électrique.

AVERTISSEMENT : assurez-vous que le voltage du réseau coïncide avec le voltage spécifié sur l'étiquette de classification du produit et que la prise ait une connexion à terre.

La prise du lave-vaisselle doit être branchée dans une prise avec connexion à terre. Si vous ne disposez pas d'une installation avec connexion à terre, une installation avec mise à terre doit être réalisée par un électricien autorisé. En cas d'utilisation sans mise à la terre, Cecotec ne se fera pas responsable du mauvais fonctionnement ou des dommages que cela pourrait entraîner.

- Assurez-vous de l'existence d'une mise à la terre correcte avant toute utilisation.

Étape 5 : Placement du lave-vaisselle

- Vous devez vous assurer qu'il y a suffisamment d'espace pour ouvrir complètement la porte.
- L'arrière du lave-vaisselle doit être soutenu par le mur arrière et les côtés par les armoires ou les murs adjacents.

Étape 6 : Mise à niveau du lave-vaisselle

Img. 8

1. Réglez le niveau d'avant vers l'arrière.
2. Réglez le niveau d'un côté à l'autre.

- Pour un bon fonctionnement, le lave-vaisselle doit être de niveau.
- Une fois l'appareil en place, vous pouvez modifier sa hauteur en ajustant le niveau de vissage des pieds. Img. 9
- Placez un niveau à bulle sur la porte et sur le rail du panier, comme indiqué sur l'image 8, pour vérifier que le lave-vaisselle est de niveau.
- Mettez le lave-vaisselle de niveau en ajustant les trois pieds de mise à niveau. Les pieds arrières peuvent être ajustés depuis la partie avant du lave-vaisselle en tournant la vis située au milieu de la base du lave-vaisselle avec un tournevis. Pour ajuster les pieds avant, utilisez un tournevis à tête plate et tournez les pieds avant jusqu'à ce que le lave-vaisselle soit de niveau.
- Lorsque vous mettez le lave-vaisselle de niveau, faites attention à ne pas laisser l'appareil basculer.

NOTE : la hauteur maximale de réglage des pieds est de 50 mm.
NOTE : il n'est pas recommandé d'incliner l'appareil de plus de 2°.

Étape 7 : Ajustement de la tension des ressorts de la porte

Img. 10

- Les ressorts de la porte sont réglés en usine avec la tension appropriée pour la porte extérieure.
- Tournez la vis de réglage pour actionner le dispositif de réglage pour serrer ou desserrer le câble en acier. Ajustez la tension des ressorts de la porte en utilisant un tournevis et en le faisant tourner dans le sens des aiguilles d'une montre pour serrer les ressorts à gauche et à droite de la porte.
- La tension des ressorts de la porte est correcte lorsque la porte reste horizontale en position complètement ouverte mais qu'elle peut être fermée en la poussant légèrement avec un doigt.

Étape 8 : Fixation au meuble
Installez la machine en la poussant sous le plan de travail, en veillant à ne pas écraser ou plier les tuyaux.

Assurez-vous que les tuyaux d'arrivée et de vidange d'eau ne sont pas écrasés ou coincés.

Veillez à ce que le lave-vaisselle ne soit pas placé sur le câble d'alimentation lors de son installation.

4. AVANT UTILISATION

- Pour un bon lavage, le lave-vaisselle a besoin d'une eau douce. Dans le cas contraire, l'eau laissera des résidus de calcaire sur la vaisselle et dans la cuve de la machine, ce qui risque de boucher le lave-vaisselle. Pour ce faire, l'eau passe par un système qui élimine les ions qui forment la dureté de l'eau, soit du sel spécial pour lave-vaisselle, soit un adoucisseur d'eau.
- Avant la première utilisation, veuillez suivre les étapes suivantes :

1. Réglez l'adoucissement de l'eau.
2. Ajoutez du sel pour lave-vaisselle dans le système d'adoucissement de l'eau.
3. Chargez les paniers.
4. Remplissez le réservoir de détergent.

Img. 11

4.1. Sel pour lave-vaisselle
N'utilisez que du sel spécial pour lave-vaisselle.
Le réservoir de sel est situé sous le panier inférieur.

Remplissage du réservoir de sel pour lave-vaisselle
Img. 12

1. Retirez le panier inférieur et dévissez le bouchon du réservoir.
2. Ouvrez le bouchon du réservoir de sel en le tournant dans le sens inverse des aiguilles d'une montre.
3. Remplissez le réservoir avec le sel pour lave-vaisselle jusqu'à ce qu'il déborde presque. L'utilisation d'un entonnoir facilitera ce processus.
4. Ajoutez de l'eau dans le réservoir de sel jusqu'à la limite (première utilisation seulement). Il est normal qu'une petite quantité d'eau sorte du réservoir de sel.
5. Remettez le bouchon et fermez-le.
6. Le témoin lumineux du sel s'éteindra une fois que le réservoir de sel a été rempli de sel.

- Lorsque vous démarrez le lave-vaisselle, le réservoir de sel sera rempli d'eau, vous devez donc remplir le réservoir avant de démarrer le lave-vaisselle.

- Remplissez le réservoir de sel immédiatement avant de mettre le lave-vaisselle en marche, sinon le système de filtrage, la pompe ou d'autres pièces importantes de la machine risquent d'être endommagés. La garantie ne couvre pas cette éventualité.

Note
Ne remplissez le réservoir de sel que lorsque le témoin lumineux de sel du panneau de contrôle s'allume. Selon le degré de dissolution du sel, le témoin lumineux de sel peut rester allumé, même si le réservoir de sel est plein.

4.2 Adoucisseur d'eau

- Ce lave-vaisselle est équipé d'un adoucisseur d'eau qui utilise un réservoir de sel spécialement conçu pour réduire la dureté de l'eau.
- Pour connaître le niveau de dureté de votre robinet, vous pouvez contacter votre compagnie des eaux locale ou utiliser une bandelette d'essai.
- Vous devez régler manuellement l'adoucisseur d'eau en fonction de la dureté de l'eau dans votre région à l'aide du cadran de dureté de l'eau. L'objectif est d'optimiser et de personnaliser le niveau de consommation de sel.

Tableau de la dureté de l'eau

Indice de dureté en Allemagne (dH)	Indice de dureté en France (dF)	Indice de dureté en Royaume-Uni (dE)	Indicateur de l'écran
0-5	0-9	0-6	H1
6-11	10-20	7-14	H2
12-17	21-30	15-21	H3
18-22	31-40	22-28	H4
23-34	41-60	29-42	H5
35-55	61-98	43-69	H6

Note : le niveau de dureté est réglé sur H3 par défaut. Si l'eau provient d'un puits ou si son niveau de dureté est supérieur à 90 dF, il est recommandé d'utiliser des filtres et des dispositifs d'affinage.

Régler l'adoucisseur d'eau

1. Fermez la porte et allumez le lave-vaisselle en appuyant sur le bouton de connexion/déconnexion.

2. Attendez 1 minute et appuyez sur le bouton de demi-charge pendant plus de 5 secondes pour accéder au mode de réglage de l'adoucisseur d'eau.
3. Appuyez de nouveau sur le bouton de demi-charge pour sélectionner le niveau de dureté approprié selon le tableau précédent.
4. Appuyez sur le bouton de connexion/déconnexion pour enregistrer les réglages.

4.3 Utilisation de détergent

- N'utilisez que des détergents spécialement conçus pour les lave-vaisselle destinés à une utilisation domestique. Rangez le détergent dans un lieu frais, sec et hors de portée des enfants.
- Les ingrédients qui composent les détergents sont nécessaires pour éliminer la saleté du lave-vaisselle.
- Ne mettez pas de détergent en poudre dans le distributeur avant que le lave-vaisselle ne soit prêt à nettoyer la vaisselle.
- La quantité de détergent nécessaire dépend du cycle, de la taille de la charge et du degré de salissure de la vaisselle. Ajoutez une quantité adéquate pour assurer un rendement optimal.
- Si la quantité de détergent est trop élevée, vous verrez des traces blanchâtres ou des couches bleuâtres sur le verre et la vaisselle, ce qui peut provoquer de la corrosion. L'utilisation continue d'une trop grande quantité de détergent peut endommager le lave-vaisselle.
- Si la quantité de détergent est trop faible, cela peut entraîner un mauvais lavage, et des lignes blanchâtres seront visibles si l'eau est dure.
- Pour plus d'informations, veuillez consulter les instructions du fabricant du détergent.

Remplissage du distributeur de détergent

Img. 13

1. Appuyez la languette de libération du distributeur de détergent pour ouvrir le couvercle.
2. Ajoutez du détergent dans le trou le plus grand (A) pour le lavage principal. Pour les charges plus sales, ajoutez également du détergent dans le plus petit trou (B) afin que le détergent soit libéré pendant le prélavage.
3. Fermez le couvercle et appuyez jusqu'à ce qu'il se verrouille en place.

4.4 Utilisation du liquide de rinçage

- N'utilisez que du liquide de rinçage spécialement conçu pour les lave-vaisselle destinés à une utilisation domestique. Rangez le liquide de rinçage dans un lieu frais, sec et hors de portée des enfants.
- Le liquide de rinçage est utilisé pour favoriser le séchage de la vaisselle sans laisser de traces ni de taches. Le liquide de rinçage est automatiquement libéré lors du dernier rinçage pour éviter la formation de gouttelettes d'eau sur la vaisselle, qui peuvent laisser des taches et des traces.

- Ce lave-vaisselle est conçu pour utiliser des produits de rinçage liquides.
- Si le dosage du liquide de rinçage est trop faible, les taches blanchâtres resteront sur la vaisselle et ne sécheront pas correctement.
- Si le dosage du produit de rinçage est trop élevé, des couches bleutées apparaissent sur le verre et la vaisselle.

⚠ Ne remplissez jamais le distributeur de produit de rinçage avec d'autres substances, car cela pourrait endommager le lave-vaisselle.

Indicateur de produit de rinçage

Img. 14

1. Plein
2. ¾
3. ½
4. ¼
5. Vide

- Lorsque le distributeur de produit de rinçage est plein, le témoin lumineux sera complètement noir.
- Au fur et à mesure que la quantité de produit de rinçage diminue, la taille du point noir sur l'indicateur de niveau de produit de rinçage change, comme indiqué sur l'image 14.
- Ne laissez jamais le niveau du produit de rinçage descendre en dessous de ¼ de sa capacité.

Remplissage du réservoir de produit de rinçage

Img. 15

1. Retirez le bouchon du distributeur de produit de rinçage en le tournant dans le sens inverse des aiguilles d'une montre.
2. Versez délicatement le produit de rinçage dans le distributeur, en évitant de le renverser hors du réservoir.
3. Fermez le bouchon en le tournant dans le sens des aiguilles d'une montre.

- Vous devez remplir le réservoir de produit de rinçage lorsque l'indicateur de niveau de produit de rinçage s'allume, car cela indique qu'il n'y a plus assez de produit de rinçage.
- Ne remplissez pas le distributeur de produit de rinçage en excès.

NOTE : veillez à ne pas renverser le produit de rinçage hors du réservoir et essuyez-le s'il déborde.

Réglage du liquide de rinçage

Img. 16

- Plus le chiffre est élevé, plus la quantité de produit de rinçage sera distribuée.
- Réglez le niveau du produit de rinçage pour obtenir de meilleurs résultats de séchage avec moins de quantité.

- Si la vaisselle ne sèche pas bien ou est tachée, augmentez le niveau du produit de rinçage.
1. Retirez le bouchon du distributeur de produit de rinçage.
2. Tournez le sélecteur de niveau de produit de rinçage jusqu'au chiffre souhaité.

5. CHARGEMENT DU LAVE-VAISSELLE

Recommandations
- Pour de meilleurs résultats, suivez ces conseils pour le chargement.
- Si vous ne surchargez pas la capacité du lave-vaisselle, vous économiserez de l'énergie et de l'eau.
- Charger le lave-vaisselle au maximum de sa capacité permet d'économiser de l'énergie et de l'eau.
- Enlevez tout résidu de grande taille de la vaisselle avant de la placer dans la machine. Le pré-rinçage manuel o le pré-rinçage de la vaisselle entraîne une consommation d'eau et d'énergie plus élevée et n'est pas recommandé.
- Placez les ustensiles et la vaisselle de manière à ce qu'ils ne puissent pas se renverser et se couvrir entre eux.
- Vous pouvez placer les tasses, les verres, les assiettes à dessert, les bols, etc. dans le panier supérieur.
- Lorsque vous placez des verres à long pied, posez-les sur le bord du panier ou sur la grille, et non sur d'autres pièces de vaisselle. Veillez à ce que les verres à pied ne se touchent pas, car ils risquent de ne pas rester immobiles et d'être endommagés.
- Placez tous les récipients tels que les tasses, les verres et les casseroles dans le lave-vaisselle à l'envers, sinon l'eau risque de s'accumuler à l'intérieur.
- Placez tous les grands ustensiles (casseroles, poêles, couvercles, assiettes, bols, etc.) et ceux très sales dans le panier inférieur.
- Les assiettes et les couverts ne doivent pas être placés les uns sur les autres.
- Pour éviter tout dommage, ne retirez pas votre vaisselle immédiatement après la fin du programme de lavage.
- Assurez-vous que la vaisselle et les ustensiles que vous mettez et lavez dans le lave-vaisselle conviennent pour un nettoyage au lave-vaisselle. Veuillez noter que certains ustensiles ne doivent pas être lavés à des températures élevées.
- Ne lavez pas de très petits objets dans le lave-vaisselle, car ils pourraient tomber du panier et endommager l'intérieur du lave-vaisselle.
- Certains types de verre peuvent perdre leur éclat après un grand nombre de lavages dans le lave-vaisselle.
- Les pièces en argent et en aluminium pourraient perdre la couleur après les laver dans le lave-vaisselle.
- Les motifs émaillés peuvent s'estomper s'ils sont lavés fréquemment dans le lave-vaisselle.

- Pour de meilleurs résultats, il est recommandé de vider d'abord le panier inférieur, puis le panier supérieur.

AVERTISSEMENT : assurez-vous que la rotation des bras de lavage n'est pas entravée après avoir chargé le lave-vaisselle.

AVERTISSEMENT : assurez-vous qu'après avoir chargé la vaisselle, vous pouvez ouvrir le distributeur de détergent.

NOTE : ne surchargez pas les paniers et ne placez pas les assiettes dans le mauvais panier.

Ne lavez pas de très petits objets dans le lave-vaisselle, car ils pourraient tomber du panier et endommager l'intérieur du lave-vaisselle.

AVERTISSEMENT : pour éviter toute blessure éventuelle, placez les couteaux avec des lames affûtées avec le côté tranchant vers le bas dans le panier à couverts. Les couverts longs et/ou affûtés doivent être placés horizontalement dans le panier supérieur.

AVERTISSEMENT : attendez au moins 15 minutes avant de vider le lave-vaisselle, car les objets seront chauds à la fin du programme.

5.1 Panier supérieur
Img. 17
- Le panier supérieur est conçu pour placer la vaisselle la plus légère et la plus délicate, comme les verres, les tasses et les soucoupes à thé et à café, ainsi que les assiettes, les petits bols et les casseroles peu profondes (à condition qu'elles ne soient pas trop sales).
- Placez la vaisselle et les ustensiles de cuisine de manière à ce qu'ils ne soient pas déplacés sous l'action du jet d'eau.

Img.18
1. Tasses de café
2. Soucoupes
3. Bol en verre
4. Bols à dessert
5. Verres
6. Tasses

Réglage de la hauteur
Img. 19

- Le panier supérieur comprend un mécanisme qui permet de régler la hauteur du panier.
1. Poussez le panier supérieur vers l'extérieur sans le retirer complètement.
2. Placez le panier supérieur sur les rouleaux supérieurs pour l'abaisser et sur les rouleaux inférieurs pour le relever.
3. Remettez le panier supérieur en place en le poussant vers l'intérieur.

Grille pour tasses et/ou verres réglable en hauteur
Img. 20
Les grilles pour les verres et/ou tasses réglables en hauteur permettent de placer les tasses et les verres sur ou sous les grilles. Les grilles peuvent être réglées sur deux hauteurs. Les ustensiles et les couverts peuvent également être placés horizontalement sur les grilles.

5.2 Panier inférieur
Img. 21
- Placez les objets volumineux et difficiles à nettoyer dans le panier inférieur : casseroles, poêles, couvercles, plats de service et bols, comme indiqué sur l'image.
- Il est préférable de placer les plats ovales et les couvercles sur les côtés des paniers afin de ne pas bloquer la rotation du bras de lavage supérieur.
- Il est déconseillé de placer des assiettes d'un diamètre supérieur ou égal à 19 cm devant le distributeur, car cela peut rendre difficile l'ouverture du distributeur.

Img. 22
7. Plat ovale
8. Faitout
9. Assiettes à dessert
10. Assiettes creuses
11. Panier à couverts
12. Bols en mélamine
13. Plat à four
14. Assiettes à dessert en mélamine
15. Assiettes plates

5.3 Panier à couverts
Img. 23-24
- Les couverts doivent être placés dans le panier à couverts, séparés les uns des autres, dans les positions appropriées.
- Évitez d'empiler les couverts pour éviter un rendement de nettoyage insuffisant.

Img. 23
1. Cuillères à soupe
2. Fourchettes
3. Couteaux
4. Cuillères à café
5. Cuillères à dessert
6. Cuillères de service
7. Fourchettes de service
8. Louches

AVERTISSEMENT : ne laissez pas les couverts percer le fond du panier. Mettez le côté tranchant des ustensiles pointus vers le bas. Img. 25

Comment enlever la vaisselle
Pour éviter que l'eau ne s'écoule du panier supérieur vers le panier inférieur, il est recommandé de vider d'abord le panier inférieur, puis le panier supérieur.

FRANÇAIS

6. TABLEAU DE PROGRAMMES

Symbole	Nom du programme	Description du cycle	Détergent pré/lavage principal	Durée (min)	Consommation d'énergie (kWh)	Consommation d'eau (litres)	Produit de rinçage
	Intensif (Intensive)	Prélavage (50º C) Lavage (65º C) Rinçage Rinçage Rinçage (65º C) Séchage	(4/16 g)/(1 o 2 dosis)	205	1,621	17,8	Oui
	Universel	Prélavage (45º C) Lavage (55º C) Rinçage Rinçage (65º C) Séchage	(4/16 g)/(1 o 2 dosis)	175	1,302	14,2	Oui
	ECO (*EN 60436)	Prélavage Lavage (45º C) Rinçage (60º C) Séchage	(4/16 g)/(1 o 2 dosis)	230	0,923	11,0	Oui
90'	90 min	Lavage (60º C) Rinçage Rinçage (65º C) Séchage	(20 g)/(1 dosis)	90	1,350	11,5	Oui
	Verre (Glass)	Prélavage Lavage (50º C) Rinçage Rinçage (65º C) Séchage	(4/16 g)/(1 o 2 dosis)	120	1,100	14,2	Oui
	Rapid (Rapide)	Lavage (50°C) Rinçage Rinçage (45°C)	(20 g)/(1 dosis)	30	0,751	11,2	Oui
	Rinçage (Soak)	Prélavage	-	-	0,020	4,0	Non

- Les temps indiqués pour chaque programme correspondent à la durée avec une charge et une température standards. D'autres types de charge et de température correspondront à des temps différents.
- La durée du programme peut varier en fonction de la quantité de vaisselle, de la température de l'eau, de la température ambiante et des fonctions supplémentaires sélectionnées.
- Les valeurs fournies pour les programmes, à l'exception du programme Eco, ne sont qu'indicatives.
- Le programme Eco est adapté au nettoyage de la vaisselle normalement sale ; c'est le programme le plus efficace en termes de consommation combinée d'énergie et d'eau et il est utilisé pour évaluer la conformité à la législation européenne en matière d'éco-conception.
- Le lavage de la vaisselle dans un lave-vaisselle domestique consomme généralement moins d'énergie et d'eau que le lavage manuel lorsque le lave-vaisselle est utilisé conformément aux instructions du fabricant.
- Il est recommandé de laisser la porte entrouverte après la fin du cycle de lavage pour accélérer le séchage.
- Vous pouvez accéder à la base de données des produits où sont stockées les informations relatives à chaque modèle en scannant le code QR de votre modèle (figurant aussi sur l'étiquette énergétique).

Lave-vaisselle Bolero Aguazero 6000	Lave-vaisselle Bolero Aguazero 6000 Silver

Description des programmes
- Intensif : utilisez ce programme pour nettoyer la vaisselle la plus sale et les casseroles, poêles, assiettes, etc. moyennement sales avec des aliments secs.
- Universel : ce programme s'utilise pour chargements normalement salies, comme les faitouts, assiettes, verres et poêles peu sales.
- ECO : il s'agit du programme standard idéal pour chargements normalement salies, comme les faitouts, assiettes, verres et poêles peu sales.
- 90 min : utilisez ce programme pour les chargements normalement sales qui doivent être lavés rapidement.
- Verre : ce programme est utile pour les verres et la vaisselle légèrement sale.
- Rapid : utilisez ce programme si vous souhaitez effectuer un lavage plus court pour des charges peu sales qui ne nécessitent pas de séchage.
- Rinçage : le but de ce programme est de rincer la vaisselle qui sera lavée plus tard le même jour. L'utilisation d'un pré-rinçage du lave-vaisselle entraîne une consommation d'eau et d'énergie plus élevée et n'est pas recommandée.

7. PANNEAU DE CONTRÔLE

Img. 26
1. Bouton de connexion/déconnexion
2. Sélecteur des programmes
3. Bouton de lavage puissant
4. Bouton de séchage extra
5. Bouton de demi-charge
6. Bouton de départ différé
7. Bouton de démarrage/pause
8. Indicateur de programme
9. Écran

1. **Bouton de connexion/déconnexion**

Appuyez sur ce bouton pour allumer ou éteindre le lave-vaisselle.

2. **Sélecteur des programmes**
- Utilisez le sélecteur pour choisir un programme. L'indicateur du programme sélectionné s'allumera.
- Pour plus de détails sur les programmes, veuillez consulter le tableau de programmes.

3. **Lavage puissant**
- Cette fonction vous aidera à laver la vaisselle très sale et difficile à nettoyer.
- Vous ne pouvez utiliser ce réglage qu'avec les programmes Intensif, Universel, ECO, Verre et 90 min.

4. **Séchage extra**
- Utilisez ce bouton pour ajouter un séchage supplémentaire au programme que vous avez sélectionné.
- Vous ne pouvez utiliser ce réglage qu'avec les programmes Intensif, Universel, ECO, Verre et 90 min.

5. **Demi-charge**
- Appuyez sur le bouton de demi-charge lorsque vous avez rempli le lave-vaisselle jusqu'à la moitié de sa capacité.
- Vous pouvez choisir cette fonction pour économiser de l'énergie et de l'eau.
- Vous ne pouvez utiliser ce réglage qu'avec les programmes Intensif, Universel, ECO, Verre et 90 min.

6. **Bouton de départ différé**

Utilisez ce bouton pour retarder l'heure de démarrage d'un programme avant qu'il ne démarre. L'indicateur de départ différé s'allumera.

7. **Démarrage/Pause**
Appuyez sur le bouton Démarrage/Pause pour démarrer le programme.

8. **Indicateur de programme**
Il indique les programmes disponibles.

9. **Écran**
Il affiche le temps restant, le départ différé, le code d'erreur, etc.

Indicateurs de l'écran

Heure	Robinet d'eau	Sel pour lave-vaisselle	Produit de rinçage	Sécurité enfants

- Heure : affiche le temps restant, le temps de départ différé, les codes d'erreur, etc.
- Robinet d'eau : si cet indicateur est allumé, cela signifie que le robinet d'eau est fermé.
- Sel pour lave-vaisselle : si cet indicateur s'allume, cela signifie que le lave-vaisselle manque de sel et qu'il faut en rajouter.
- Liquide de rinçage : si cet indicateur s'allume, cela signifie que le lave-vaisselle manque de produit de rinçage et qu'il en faut davantage.
- Sécurité enfants : cette option vous permet de verrouiller les boutons du panneau de contrôle, à l'exception du bouton de connexion, afin que les enfants ne puissent pas changer accidentellement les réglages du lave-vaisselle en appuyant sur les boutons du panneau. Pour verrouiller ou déverrouiller les boutons du panneau de contrôle, appuyez en même temps sur le bouton de lavage puissant et le bouton de séchage extra pendant 3 secondes.

Démarrage d'un cycle de lavage
Img. 27

1. Enlevez les résidus de votre vaisselle, évitez d'utiliser le pré-rinçage du lave-vaisselle.
2. Sortez le panier inférieur et supérieur, chargez-les et poussez-les vers l'intérieur. Il est recommandé de charger d'abord le panier inférieur, puis le panier supérieur.
3. Remplissez le tiroir du détergent.
4. Fermez la porte et appuyez sur le bouton de connexion pour allumer la machine. Choisissez un programme et le témoin lumineux s'allumera. Appuyez ensuite sur le bouton Démarrage/Pause, le lave-vaisselle démarrera le cycle.

Changer le programme en cours
Img. 28
- Un programme ne peut être changé que s'il est en fonctionnement depuis peu de temps, sinon le détergent peut avoir déjà été libéré ou l'eau de lavage avec le détergent peut avoir déjà été vidée. Dans ce cas, le lave-vaisselle doit être réajusté et le distributeur de détergent doit être rempli à nouveau.
- Si vous souhaitez changer le programme lorsque le lave-vaisselle est en fonctionnement :

1. Appuyez sur le bouton Démarrage/Pause.
2. Lorsque le lave-vaisselle s'arrête, sélectionnez le programme souhaité à l'aide du sélecteur des programmes.
3. Démarrez le nouveau programme sélectionné en appuyant sur le bouton Démarrage/Pause.

Introduction de la vaisselle pendant le cycle
Img. 29
Vous pouvez ajouter de la vaisselle avant que le distributeur de détergent ne soit activé.
1. Appuyez sur le bouton Démarrage/Pause.
2. Attendez 5 secondes et ouvrez la porte.
3. Ajoutez les ustensiles que vous avez oubliés.
4. Fermez la porte.
5. Appuyez sur le bouton Démarrage/Pause, le lave-vaisselle commencera le cycle dans 10 secondes.

⚠ AVERTISSEMENT : il est dangereux d'ouvrir la porte à mi-cycle, car la vapeur chaude peut vous brûler.

8. NETTOYAGE ET ENTRETIEN

- Le nettoyage du lave-vaisselle est important pour préserver la durée de vie de la machine.
- Assurez-vous que l'adoucisseur d'eau a été correctement réglé et que la quantité correcte de détergent est utilisée pour éviter l'accumulation de calcaire.
- Remplissez le réservoir de sel lorsque le témoin lumineux de sel s'allume.
- L'huile et le calcaire peuvent s'accumuler dans le lave-vaisselle au fil du temps. Si cela arrive :

1. Remplissez le compartiment de détergent, mais ne chargez pas le lave-vaisselle.
2. Sélectionnez un programme qui fonctionne à haute température et faites-le fonctionner avec le lave-vaisselle vide.
3. Si cette opération ne permet pas de nettoyer suffisamment votre lave-vaisselle, utilisez un produit de nettoyage conçu pour les lave-vaisselle.

- Pour prolonger la durée de vie de votre lave-vaisselle, nettoyez-le régulièrement tous les mois.

- Nettoyez régulièrement la porte et ses joints à l'aide d'un chiffon humide pour éliminer tout résidu accumulé ou objet étranger.
- Nettoyez le panneau de contrôle avec un chiffon doux et légèrement humide.
- Nettoyez les filtres et les bras de lavage au moins une fois par semaine. Si des restes de nourriture ou des objets étrangers sont présents dans les filtres gros et fins, retirez les filtres et nettoyez-les soigneusement avec de l'eau.

Avertissement

- Pour éviter que l'eau ne pénètre dans le joint de la porte et ses composants électriques, n'utilisez aucun type de nettoyant en spray pour nettoyer l'extérieur du lave-vaisselle.
- N'utilisez jamais de nettoyants abrasifs ou d'éponges abrasives sur les surfaces extérieures, car ceux-ci pourraient rayer la finition. Certains essuie-tout peuvent également rayer ou laisser des traces sur la surface.

Système de filtrage

Img. 30

1. Filtre principal
2. Filtre gros
3. Filtre fin

Le système de filtrage retient les restes gros du cycle de lavage, y compris les objets étrangers tels que les cure-dents o les petits fragments. Les restes de nourriture peuvent provoquer l'obstruction des filtres.

1. Tenez le filtre gros et tournez-le dans le sens inverse des aiguilles d'une montre pour le déverrouiller. Levez le filtre vers le haut et retirez-le du lave-vaisselle.
2. Le filtre fin peut être retiré à travers la partie inférieure de l'ensemble du filtre. Le filtre gros peut être séparé du filtre principal en pressant doucement les languettes situées sur la partie supérieure et en le tirant.
3. Les restes de nourriture les plus gros peuvent être nettoyés en passant le filtre sous l'eau courante. Pour un nettoyage plus complet, utilisez une brosse de nettoyage douce.
4. Remettez les filtres dans l'ordre inverse du démontage, remettez en place l'ensemble de filtres et tournez-le dans le sens des aiguilles d'une montre jusqu'à ce que la flèche soit en position de verrouillage.

AVERTISSEMENT : ne serrez pas trop les filtres. Placez de nouveau les filtres de manière sûre, sinon de restes gros pourraient pénétrer dans le système et provoquer une obstruction.

AVERTISSEMENT : n'utilisez jamais le lave-vaisselle sans les filtres. Un remplacement incorrect du filtre peut réduire le niveau de rendement de l'appareil et endommager la vaisselle et les ustensiles.

AVERTISSEMENT : ne lavez pas les filtres dans le lave-vaisselle.

NOTE : l'efficacité du lavage sera réduite si le filtre n'est pas placé correctement.

NOTE : il faut utiliser des filtres propres pour que le lave-vaisselle fonctionne correctement.

Bras de lavage

Img. 31

- Assurez-vous que les bras de lavage ne sont pas obstrués et qu'il n'y a pas de résidus de nourriture ou d'objets étrangers collés dans ceux-ci. S'il y a un bouchon, retirez les bras de lavage et nettoyez-les sous l'eau.

1. Pour retirer le bras de lavage supérieur, tenez l'écrou et tournez le bras dans le sens des aiguilles d'une montre.
2. Pour retirer le bras de lavage intérieur, tirez-le vers le haut.
3. Lavez les bras avec de l'eau tiède et du savon et utilisez une brosse douce pour nettoyer les trous. Remettez-les en place après les avoir soigneusement rincés.

Protection contre le gel

Prenez des mesures de protection contre les gelées dans le lave-vaisselle en hiver. Après chaque cycle de lavage, procédez comme suit :

1. Coupez l'alimentation électrique du lave-vaisselle au niveau de l'alimentation électrique.
2. Coupez l'alimentation d'eau et débranchez le tuyau d'arrivée d'eau de la vanne d'eau.
3. Videz l'eau du tuyau d'arrivée et de la vanne d'eau. (Utilisez un seau pour récupérer l'eau).
4. Raccordez de nouveau le tuyau d'arrivée d'eau à la vanne d'eau.
5. Retirez le filtre du fond du lave-vaisselle et utilisez une éponge pour absorber l'eau dans le puisard.

Après chaque lavage

Après chaque lavage, fermez l'arrivée d'eau de l'appareil et laissez la porte légèrement ouverte pendant un moment afin que l'humidité et les odeurs ne restent pas à l'intérieur.

Lorsqu'il n'est pas utilisé pendant une longue période

- Il est recommandé d'effectuer un cycle de lavage avec le lave-vaisselle vide, puis de débrancher la fiche de la prise de courant, de couper l'arrivée d'eau et de laisser la porte de l'appareil légèrement ouverte.
- Cela permettra aux joints de la porte de durer plus longtemps et empêchera les odeurs de se former à l'intérieur de l'appareil.

9. RÉSOLUTION DE PROBLÈMES

Problème	Possibles causes	Possibles solutions
Le lave-vaisselle ne s'allume pas	Le fusible a sauté ou le disjoncteur à courant résiduel s'est déclenché.	Remplacez le fusible ou réinitialisez le disjoncteur différentiel. Retirez tout autre appareil partageant le même circuit que le lave-vaisselle.
	La source d'alimentation n'est pas sous tension.	Assurez-vous que le lave-vaisselle est allumé et que la porte est correctement fermée. Assurez-vous que le câble d'alimentation soit bien branché à la prise de courant.
	La pression de l'eau est faible.	Vérifiez que l'alimentation en eau est correctement raccordée et que le robinet d'eau est ouvert.
	La porte n'est pas bien fermée.	Assurez-vous de fermer correctement la porte et d'entendre un « click ».
L'eau du lave-vaisselle ne s'écoule pas	Tuyau de vidange plié ou coincé.	Vérifiez le tuyau de vidange.
	Filtre bouché.	Vérifiez le système de filtrage.
	Évier de la cuisine bouché.	Vérifiez l'évier de la cuisine pour vous assurer qu'il draine correctement. Si le problème est que l'évier de la cuisine ne draine pas, vous aurez peut-être besoin d'un plombier plutôt que d'un service technique.

Mousse à l'intérieur	Détergent inadéquat.	Utilisez uniquement un détergent spécial pour lave-vaisselle afin d'éviter la formation de mousse. Si cela se produit, ouvrez le lave-vaisselle et laissez la mousse s'évaporer. Ajoutez 1 litre d'eau froide au fond du lave-vaisselle. Fermez la porte du lave-vaisselle et sélectionnez n'importe quel cycle. Au début, le lave-vaisselle évacuera l'eau. Ouvrez la porte après la vidange pour vérifier que la mousse a disparu. Répétez ce processus si nécessaire.
	Produit de rinçage renversé.	Essuyez toujours immédiatement le renversement de produits de rinçage.
L'intérieur est teinté	Vous avez peut-être utilisé un détergent avec du colorant.	Assurez-vous que le détergent ne contient pas de colorants.
Film blanc sur la surface intérieure	Eau dure.	Pour nettoyer l'intérieur, utilisez un chiffon doux et humide avec du détergent pour lave-vaisselle et portez des gants en caoutchouc. N'utilisez jamais de nettoyant autre que du détergent pour lave-vaisselle, car cela pourrait provoquer la formation de mousse.
Il y a des taches de rouille sur les couverts	Les ustensiles affectés ne sont pas résistants à la corrosion.	Évitez de laver les ustensiles qui ne sont pas résistants à la corrosion dans le lave-vaisselle.
	Un programme n'a pas été lancé après l'ajout du sel pour lave-vaisselle. Des résidus de sel sont entrés dans le cycle de lavage.	Après avoir ajouté du sel, lancez toujours un programme de lavage sans vaisselle. Ne sélectionnez pas la fonction Turbo (si votre modèle en dispose) après avoir ajouté le sel pour lave-vaisselle.
	Le couvercle de l'adoucisseur d'eau est desserré.	Vérifiez que le couvercle de l'adoucisseur d'eau est bien fermé.

Bruit dans le lave-vaisselle	Le bras de lavage frappe un article dans le panier.	Mettez le programme en pause et placez correctement les ustensiles qui obstruent le bras de lavage.
Bruit dans le lave-vaisselle	Certains ustensiles ne sont pas maintenus correctement dans le panier.	Mettez le programme en pause et placez-les correctement.
Bruit dans les tuyaux d'eau	Cela peut être dû à l'installation ou à la section du tuyau.	Cela n'affecte pas le fonctionnement du lave-vaisselle. En cas de doute, contactez un plombier qualifié.
La vaisselle n'est pas bien nettoyée	Elle n'a pas été chargée correctement.	Lisez le paragraphe « Préparation et chargement de la vaisselle ».
	Le programme n'avait pas assez de puissance.	Choisissez un programme plus intensif.
	Une quantité insuffisante de détergent a été distribuée.	Utilisez plus de détergent ou changez de détergent.
	Certains éléments bloquent le mouvement des bras de lavage.	Placez de nouveau les éléments de manière à ce que le bras puisse tourner librement.
	L'ensemble de filtres n'est pas propre ou n'est pas correctement positionné sur la base à l'intérieur du lave-vaisselle. Les trous du bras de lavage risquent alors de se boucher.	Nettoyez et/ou placez correctement le filtre. Nettoyez les trous du bras de lavage.
Opacité des verres	Combinaison d'eau douce et trop de détergent.	Utilisez moins de détergent si votre eau est douce et sélectionnez un cycle plus court pour le lavage des verres.

Des taches blanches apparaissent sur les assiettes et les verres	Les zones où l'eau est dure peuvent provoquer des dépôts de calcaire.	Vérifiez les réglages de l'adoucisseur d'eau ou l'état de remplissage du réservoir de sel.
Marques noires ou grises sur la vaisselle	Les ustensiles en aluminium ont frôlé la vaisselle.	Utilisez un nettoyant abrasif doux pour enlever ces traces.
Il reste du détergent dans le distributeur	La vaisselle bloque le distributeur de détergent.	Chargez de nouveau la vaisselle correctement.
La vaisselle ne se sèche pas correctement	Chargement inadéquat.	Portez des gants si vous trouvez des résidus de détergent sur la vaisselle pour éviter toute irritation de la peau.
	Retirez la vaisselle très rapidement.	Ne videz pas le lave-vaisselle immédiatement après le lavage. Ouvrez légèrement la porte pour permettre à la vapeur de sortir. Ne retirez pas la vaisselle tant que la température intérieure est élevée. Videz d'abord le panier inférieur pour éviter que l'eau ne tombe du panier supérieur.
	Vous avez sélectionné le mauvais programme.	Avec un programme court, la température de lavage est plus basse, ce qui diminue le rendement du nettoyage. Choisissez un programme avec une durée de lavage plus longue.
	Utilisation de couverts avec un revêtement de mauvaise qualité.	Le drainage de l'eau est plus difficile avec ces ustensiles. Les couverts ou la vaisselle de ce type ne peuvent pas être lavés au lave-vaisselle.

Avertissement

Une réparation non professionnelle peut entraîner des risques sérieux pour la sécurité de l'utilisateur de l'appareil et affecter la garantie.

Code erreur
En cas de mauvais fonctionnement, le lave-vaisselle affichera un code d'erreur. Le tableau suivant présente les codes d'erreur possibles et leurs causes.

Codes	Problème	Possibles causes
E1	Temps d'entrée plus long.	Les robinets ne s'ouvrent pas, ou l'arrivée d'eau est limitée, ou la pression d'eau est trop faible.
E3	La température souhaitée n'est pas atteinte.	Erreur au niveau de la résistance.
E4	Débordement.	Certaines parties du lave-vaisselle présentent des fuites.
Ed	Erreur au niveau de la communication entre la plaque du circuit imprimé principal et la plaque du circuit imprimé de l'écran.	Circuit ouvert ou câblage cassé pour la communication.

Avertissement
- Si un débordement se produit, coupez l'alimentation principale en eau avant d'appeler le service technique.
- S'il y a de l'eau dans la base en raison d'un remplissage excessif ou d'une petite fuite, il faut éliminer l'eau avant de remettre le lave-vaisselle en marche.
- Si un code d'erreur ne peut être résolu, demandez de l'aide à un professionnel.

10. SPÉCIFICATIONS TECHNIQUES

Les spécifications techniques peuvent être modifiées sans notification préalable afin d'améliorer la qualité du produit.

Référence	02359	02360
Modèle	Lave-vaisselle Bolero Aguazero 6000	Lave-vaisselle Bolero Aguazero 6000 Silver
Code		

Tension nominale	220-240 V AC, 50 Hz
Courant total	10 A
Pression de l'eau	Maximum 1 Mpa Minimum 0,4 Mpa
Puissance totale	1760-2100 W
Capacité nominale	12 couverts
IPX	IPX1

Produit fabriqué en Chine I Conçu en Espagne

11. RECYCLAGE DES APPAREILS ÉLECTROMÉNAGERS ET ÉLECTRIQUES

Ce symbole indique que, conformément à la réglementation en vigueur, le produit et/ou la batterie doivent être éliminés séparément des déchets municipaux. Lorsque ce produit atteint la fin de sa vie utile, vous devez retirer les piles ou batteries et les apporter à un point de collecte désigné par les autorités locales.
Pour obtenir des informations détaillées sur la manière la plus adéquate de vous défaire de vos appareils électriques et électroniques et/ou des batteries correspondantes, vous devez contacter les autorités locales.
Le respect des directives susmentionnées contribuera à la protection de l'environnement.

12. GARANTIE ET SAV

Cecotec est responsable envers l'utilisateur final ou le consommateur de tout défaut de conformité existant au moment de la livraison du produit dans les termes, conditions et délais établis par la réglementation applicable.
Il est recommandé que les réparations soient effectuées par du personnel qualifié.
Si vous détectez un incident ou un problème avec le produit, vous devez contacter le Service Après-Vente Officiel de Cecotec au +34 9 63 21 07 28.

13. COPYRIGHT

Les droits de propriété intellectuelle des textes de ce manuel appartiennent à CECOTEC INNOVACIONES, S.L. Tous droits réservés. Le contenu de cette publication ne peut être, en totalité ou en partie, reproduit, stocké dans un système de récupération de données, transmis ou distribué par quelque moyen que ce soit (électronique, mécanique, photocopie, enregistrement ou similaire) sans l'autorisation préalable de CECOTEC INNOVACIONES, S.L.

1. TEILE UND KOMPONENTEN

Abb. 1
1. Innenschlauch
2. Unterer Sprüharm
3. Filtersatz
4. Salzbehälter
5. Dosierkammer

Abb. 2
6. Besteckkorb
7. Oberkorb
8. Tassenablage
9. Oberer Sprüharm
10. Unterkorb

Hinweis
*Die Grafiken in diesem Handbuch sind schematische Darstellungen und entsprechen möglicherweise nicht genau dem Produkt.

2. VOR DER INSTALLATION

- Dieses Produkt ist so verpackt, dass es während des Transports geschützt bleibt. Nehmen Sie das Gerät aus dem Karton und bewahren Sie den Originalkarton und andere Verpackungsmaterialien an einem sicheren Ort auf. Dies hilft Ihnen, Schäden an dem Produkt zu vermeiden, wenn Sie es in Zukunft transportieren müssen. Wenn Sie die Originalverpackung entsorgen möchten, stellen Sie sicher, dass alle Artikel wiederverwerten.
- Prüfen Sie, ob die Lieferung vollständig und in gutem Zustand ist. Wenn die Lieferung fehlen oder nicht in gutem Zustand sind, kontaktieren Sie den technischen Kundendienst von Cecotec.

Vollständiger Inhalt
- Bolero Aguazero 6000/Silver Geschirrspüler
- Zulaufschlauch
- Entwässerungsrohr
- Bedienungsanleitung

3. INSTALLATION

Schritt 1: Aufstellort auswählen

Abb. 3
1. Anschluss von Strom-, Entwässer- und Wasserversorgungsleitungen.
2. Abstand zwischen dem unteren Boden des Möbels und dem Fußboden

- Stellen Sie die Maschine an einem Ort auf, an dem das Geschirr leicht ein- und ausgeladen werden kann. Stellen Sie den Geschirrspüler nicht an einem Ort auf, an dem die Umgebungstemperatur unter 0 °C fällt.
- Wenn Sie den Geschirrspüler zwischen zwei Möbelstücken (Abb. 4) oder unter einer Arbeitsplatte einbauen möchten, müssen Sie sicherstellen, dass der Platz dafür ausreicht und dass die Verkabelung und die Rohrleitungen angemessen sind.
- Stellen Sie den Geschirrspüler in der Nähe eines Wasserhahns, einer Entwässerung und einer geerdeten Steckdose auf. Bitte beachten Sie, dass Sie die Anschlüsse nach dem Einbau des Geschirrspülers nicht mehr verändern dürfen.
- Der Abstand zwischen der Oberseite des Geschirrspülers und dem Schrank sollte weniger als 5 mm betragen, und die Außentür muss mit dem Möbel fluchten.

⚠ Befolgen Sie die Anweisungen in Abbildung 3 für die Abmessungen der Nische, in die der Geschirrspüler eingebaut werden soll.

⚠ WARNUNG: Die Arbeitsplatte, unter der der Geschirrspüler installiert werden soll, muss stabil sein, um ein Ungleichgewicht zu vermeiden.

- Wenn Sie den Geschirrspüler in der Ecke eines Schranks einbauen wollen, müssen Sie darauf achten, dass genügend Platz vorhanden ist, um die Tür vollständig zu öffnen. Abb. 5

Abb. 5
1. Geschirrspüler
2. Geschirrspülertür
3. Mindestabstand 50 mm
4. Schrank/ Möbel

- Halten Sie das Gerät nicht an der Tür oder dem Bedienfeld.
- Sorgen Sie für einen ausreichenden Abstand um das Gerät herum, um die Trennung vom Stromnetz und den Transport beim Reinigen zu erleichtern.

Schritt 2: Anschluss für den Zulaufschlauch
Abb. 6
Schließen Sie den Wasserzulaufschlauch an einen Kaltwasserhahn an, und vergewissern Sie sich, dass er sicher befestigt ist.

WARNUNG: Verwenden Sie den mit dem Geschirrspüler gelieferten Wasserzulaufschlauch, verwenden Sie nicht den Wasserzulaufschlauch Ihres alten Geschirrspülers.

WARNUNG: Drehen Sie den Wasserhahn auf und lassen Sie das Wasser durch den Wasserzulaufschlauch laufen, bevor Sie ihn an den Geschirrspüler anschließen.

WARNUNG: Schließen Sie den Wasserzulaufschlauch direkt an den Stutzen an (1). Der vom Einlass gelieferte Druck muss mindestens 0,04 MPa und höchstens 1 MPa betragen. Wenn der Druck 1 MPa übersteigt, muss ein Überdruckventil am Anschluss (2) installiert werden.

Öffnen Sie nach dem Anschließen den Wasserhahn vollständig und prüfen Sie, ob Wasser austritt. Schließen Sie den Wasserzulaufhahn am Ende eines jeden Waschprogramms.

Schritt 3: Anschluss für den Entwässerungsrohr
Abb. 7

1. Rückseite des Geschirrspülers
2. Hauptkabel
3. Wassereinlass
4. Einlass des Entwässerungsrohrs
5. Entwässerungsrohr
6. Arbeitsplatte

- Schließen Sie das Wasserentwässerungsrohr direkt an einen Abfluss (B) oder an einen Wasserhahn mit einem Mindestdurchmesser von 4 cm (A) an. Dieser Anschluss muss sich mindestens 50 cm und darf höchstens 100 cm über dem Boden befinden.
- Wenn das Ende des Entwässerungsrohr frei ist, darf es nicht in Wasser getaucht werden, um einen Wasserrückfluss zu vermeiden.
- Stellen Sie sicher, dass das Entwässerungsrohr nicht geknickt ist.

WICHTIG: Wenn Sie ein Entwässerungsrohr verwenden, der länger als 4 m ist, wird das Geschirr nicht richtig gespült.

Schritt 4: Stromanschluss
- Schließen Sie den Geschirrspüler an das Stromnetz an.

WARNUNG: Vergewissern Sie sich, dass die Netzspannung, mit der auf dem Typenschild des Gerätes angegebenen Spannung übereinstimmt und dass die Steckdose geerdet ist.

Der Stecker des Geschirrspülers muss an eine geerdete Steckdose angeschlossen werden. Wenn Sie nicht über eine geerdete Installation verfügen, muss eine geerdete Installation von einem qualifizierten Elektriker durchgeführt werden.

Im Falle einer nicht geerdeten Verwendung haftet Cecotec nicht für Fehlfunktionen oder Schäden, die dadurch entstehen können.
- Vergewissern Sie sich vor der Verwendung, dass ein geeigneter Erdungsanschluss vorhanden ist.

Schritt 5: Platzierung des Geschirrspülers
- Achten Sie darauf, dass genügend Platz vorhanden ist, um die Tür vollständig zu öffnen.
- Die Rückseite des Geschirrspülers sollte an der Rückwand und die Seiten an dem angrenzenden Möbel oder Wänden abgestützt werden.

Schritt 6: Nivellierung des Geschirrspülers
Abb. 8
1. Stellen Sie die Ebene von vorne nach hinten ein.
2. Stellen Sie die Ebene von einer Seite zur anderen ein.

- Für einen einwandfreien Betrieb muss der Geschirrspüler waagerecht stehen.
- Sobald das Gerät aufgestellt ist, können Sie die Höhe des Geräts ändern, indem Sie die anschraubbaren Füße in der Höhe verstellen. Abb. 9
- Legen Sie eine Wasserwaage auf die Tür und auf die Besteckkorbstange, wie in Abbildung 8 gezeigt, um zu prüfen, ob der Geschirrspüler waagerecht steht.
- Nivellieren Sie den Geschirrspüler, indem Sie die drei Nivellierfüße einzeln einstellen. Der hintere Fuß kann von der Vorderseite des Geschirrspülers aus eingestellt werden, indem die Schraube in der Mitte des Geschirrspülerbodens mit einem Schraubenzieher gedreht wird. Um die vorderen Füße einzustellen, verwenden Sie einen flachen Schraubendreher und drehen Sie die vorderen Füße, bis der Geschirrspüler eben steht.
- Achten Sie beim Nivellieren des Geschirrspülers darauf, dass er nicht umkippt.

HINWEIS: Die maximale Höhenverstellung der Beine beträgt 50 mm.
HINWEIS: Es wird nicht empfohlen, das Gerät um mehr als 2° zu neigen.

Schritt 7: Einstellung der Türfederspannung
Abb. 10
- Die Türfedern sind werkseitig auf die entsprechende Spannung für die Außentür eingestellt.
- Drehen Sie die Einstellschraube, um das Stahldrahtseil zu spannen oder zu lockern. Stellen Sie die Spannung der Türfedern mit einem Schraubendreher ein, indem Sie die linke und rechte Türfeder im Uhrzeigersinn spannen.
- Die Federspannung der Tür ist korrekt, wenn die Tür in der vollständig geöffneten Position waagerecht bleibt, aber mit einem leichten Druck in die geschlossene Position angehoben werden kann.

Schritt 8: Befestigung an Möbeln
Montieren Sie das Gerät, indem Sie es unter die Arbeitsplatte schieben und dabei darauf achten, dass die Rohre nicht gequetscht oder geknickt werden.
Vergewissern Sie sich, dass die Wasserzulauf- und -ablaufschläuche nicht zerdrückt der eingeklemmt sind.
Achten Sie beim Einbau des Geschirrspülers darauf, dass er nicht auf dem Stromkabel steht.

4. VOR DER BENUTZUNG DES GESCHIRRSPÜLERS

- Für einen guten Spülvorgang benötigt der Geschirrspüler weiches Wasser. Andernfalls hinterlässt das Wasser Kalkrückstände auf dem Geschirr und in der Schüssel der Maschine, die den Geschirrspüler verstopfen können. Dazu wird das Wasser durch ein System geleitet, das die Ionen, die die Wasserhärte bilden, entfernt, entweder durch spezielles Spülmaschinensalz oder einen Wasserenthärter.
- Führen Sie vor der ersten Benutzung die folgenden Schritte durch:

1. Fügen Sie den Wasserenthärter ein.
2. Geben Sie Salz in den Wasserenthärter.
3. Beladen Sie die Beladen Sie die Körbe.
4. Füllen Sie den Spülmittelbehälter.

Abb. 11

4.1 Geschirrspülsalz
Verwenden Sie nur spezielles Geschirrspülsalz.
Der Salzbehälter befindet sich unter dem Unterkorb.

Salzbehälter des Geschirrspülers füllen
Abb. 12

1. Entfernen Sie den Unterkorb und schrauben Sie den Behälterdeckel ab.
2. Öffnen Sie den Deckel des Salzbehälters, indem Sie ihn gegen den Uhrzeigersinn drehen.
3. Füllen Sie das Fach mit dem Geschirrspülsalz, bis es fast überläuft; die Verwendung eines Trichters erleichtert diesen Vorgang.
4. Füllen Sie Wasser in den Salzbehälter bis zum Höchststand (nur bei der ersten Benutzung). Es ist normal, dass eine kleine Menge Wasser aus dem Salzbehälter austritt.
5. Setzen Sie den Deckel wieder auf und schließen Sie ihn.
6. Die Salzbetriebsanzeige erlischt, wenn der Salzbehälter mit Salz gefüllt ist.

- Wenn Sie den Geschirrspüler starten, wird der Salzbehälter mit Wasser gefüllt sein.
- Füllen Sie den Salzbehälter erst unmittelbar vor der Inbetriebnahme des Geschirrspülers, da sonst das Filtersystem, die Pumpe oder andere wichtige Teile der Maschine beschädigt werden können. Die Garantie deckt diesen Fall nicht ab.

Hinweis
Füllen Sie den Salzbehälter erst auf, wenn die Salzbetriebsanzeige auf dem Bedienfeld aufleuchtet. Je nachdem, wie gut sich das Salz auflöst, kann die Salzbetriebsanzeige eingeschaltet bleiben, auch wenn der Salzbehälter voll ist.

4.2 Wasserenthärter

- Dieser Geschirrspüler ist mit einem Wasserenthärter ausgestattet, der mit einem speziell für die Reduzierung der Wasserhärte entwickelten Salzbehälter arbeitet.
- Um den Härtegrad Ihres Wasserhahns zu ermitteln, können Sie sich an Ihr Wasserwerk wenden oder einen Teststreifen verwenden.
- Sie müssen den Wasserenthärter manuell entsprechend der Wasserhärte in Ihrer Region mit dem Wasserhärte-Drehschalter einstellen. Ziel ist es, den Salzverbrauch zu optimieren und zu personalisieren.

Tabelle der Wasserhärte

Härtegrad in Deutschland (dH)	Härtegrad in Frankreich (dF)	Härtegrad in Großbritannien (dE)	Displaya
0-5	0-9	0-6	H1
6-11	10-20	7-14	H2
12-17	21-30	15-21	H3
18-22	31-40	22-28	H4
23-34	41-60	29-42	H5
35-55	61-98	43-69	H6

Hinweis: Der Härtegrad ist standardmäßig auf H3 eingestellt. Wenn das Wasser aus einem Brunnen stammt oder einen Härtegrad von mehr als 90 dF aufweist, empfiehlt sich der Einsatz von Filtern und Aufbereitungsgeräten.

Wasserntkalker anpassen

1. Schließen Sie die Tür und schalten Sie den Geschirrspüler durch Drücken der Ein-/ Ausschalttaste ein.
2. Warten Sie 1 Minute und drücken Sie die Taste für die halbe Beladung länger als 5 Sekunden, um den Entkalker-Einstellmodus aufzurufen.
3. Drücken Sie erneut die Taste für die halbe Beladung, um den entsprechenden Härtegrad gemäß der obigen Tabelle auszuwählen.
4. Drücken Sie die Ein- / Aus-Taste, um die Einstellungen zu speichern.

4.3 Verwendung des Spülmittels

- Verwenden Sie nur Spülmittel, die speziell für Haushaltsgeschirrspüler geeignet sind. Bewahren Sie das Spülmittel an einem kühlen, trockenen Ort und außerhalb der Reichweite von Kindern auf.
- Die Inhaltsstoffe der Spülmittel sind notwendig, um den Schmutz in den Geschirrspüler zu entfernen.
- Füllen Sie das Pulverspülmittel erst dann in die Dosierkammer, wenn Sie das Geschirr spülen wollen.
- Die benötigte Spülmittelmenge hängt vom Spülgang, der Beladungsmenge und dem Verschmutzungsgrad des Geschirrs ab. Fügen Sie eine angemessene Menge hinzu, um eine optimale Leistung zu gewährleisten.
- Wenn die Menge des Spülmittels zu hoch ist, sehen Sie weißliche Schlieren oder bläuliche Schichten auf dem Glas und dem Geschirr, was zu Korrosion führen kann. Die fortgesetzte Verwendung von zu viel Spülmittel kann zu Schäden am Geschirrspüler führen.
- Eine zu geringe Menge an Spülmittel kann zu einer schlechten Reinigung führen, und bei hartem Wasser werden weißliche Schlieren sichtbar.
- Weitere Informationen finden Sie in der Gebrauchsanweisung des Spülmittelherstellers.

Befüllung des Waschmittelbehälters

Abb. 13

1. Drücken Sie die Entriegelungslasche der Dosierkammer, um den Deckel zu öffnen.
2. Füllen Sie das Spülmittel für die Hauptwäsche in die größere Öffnung (A). Bei stärker verschmutzter Wäsche geben Sie auch Spülmittel in die kleinere Öffnung (B), damit das Spülmittel beim Vorwaschen freigesetzt wird.
3. Schließen Sie den Deckel und drücken Sie darauf, bis er einrastet.

4.4 Verwendung von Klarspüler

- Verwenden Sie nur Klarspüler, der speziell für Haushaltsgeschirrspüler geeignet ist. Bewahren Sie den Klarspüler an einem kühlen, trockenen Ort außerhalb der Reichweite von Kindern auf.
- Der Klarspüler wird verwendet, um das Trocknen des Geschirrs ohne Schlieren und Flecken zu fördern. Der Klarspüler wird bei der letzten Spülung automatisch freigesetzt, um zu verhindern, dass sich Wassertropfen auf dem Geschirr bilden, die Flecken und Schlieren hinterlassen können.
- Dieser Geschirrspüler ist für die Verwendung von flüssigen Klarspülern ausgelegt.
- Wenn die Dosierung des Klarspülers zu niedrig ist, bleiben die weißlichen Flecken auf dem Geschirr und trocknen nicht richtig.
- Ist die Dosierung des Klarspülers zu hoch, bilden sich bläuliche Schichten auf Glas und Geschirr.

⚠ Füllen Sie niemals andere Substanzen in der Dosierkammer ein, dies könnte den Geschirrspüler beschädigen.

Anzeige des Klarspülers

Abb. 14

1. Voll
2. ¾
3. ½
4. ¼
5. Leer

- Wenn der Klarspülerspender voll ist, ist die Anzeige vollständig dunkel.
- Wenn der Klarspüler abnimmt, ändert sich die Größe des schwarzen Punktes auf der Füllstandsanzeige des Klarspülers, wie in Abbildung 14 dargestellt.
- Lassen Sie den Klarspülerstand nie unter ¼ des Fassungsvermögens fallen.

Füllung des Klarspülerbehälters

Abb. 15

1. Entfernen Sie den Deckel des Klarspülerbehälters, indem Sie ihn gegen den Uhrzeigersinn drehen.
2. Gießen Sie den Klarspüler vorsichtig in die Dosierkammer, ohne ihn aus dem Tank zu schütten.
3. Schließen Sie den Deckel, indem Sie ihn in den Uhrzeigersinn drehen.

- Sie sollten den Klarspülerbehälter auffüllen, wenn die Klarspülerstandsanzeige aufleuchtet, da dies anzeigt, dass nicht mehr genügend Klarspüler vorhanden ist.
- Überfüllen Sie die Dosierkammer des Klarspülers nicht.

HINWEIS: Achten Sie darauf, keinen Klarspüler aus dem Behälter zu überschütten, und wischen Sie ihn auf, wenn er verschüttet wird.

Anpassung des Klarspülers

Abb. 16

- Je höher die Zahl, desto mehr Klarspüler wird ausgegeben.
- Stellen Sie die Klarspülermenge ein, um mit weniger Klarspüler bessere Trocknungsergebnisse zu erzielen.
- Wenn das Geschirr nicht gut trocknet oder fleckig ist, erhöhen Sie die Dosierung des Klarspülers.

1. Nehmen Sie den Deckel vom Klarspülerspender ab.
2. Drehen Sie den Wahlschalter für die Klarspülerstufe auf die gewünschte Zahl.

5. BELADUNG DES GESCHIRRSPÜLERS

Empfehlungen

- Die besten Ergebnisse erzielen Sie, wenn Sie diese Ladetipps beachten.
- Wenn Sie die Kapazität des Geschirrspülers nicht überlasten, sparen Sie Energie und Wasser.
- Die maximale Beladung des Geschirrspülers hilft, Energie und Wasser zu sparen.
- Entfernen Sie alle groben Rückstände vom Geschirr, bevor Sie es in die Spülmaschine stellen. Das Vorreinigen von Geschirr und Besteck mit Hand führt zu einem höheren Wasser- und Stromverbrauch und wird nicht empfohlen.
- Stellen Sie Geschirr sicher auf, damit es nicht umkippt und sich gegenseitig verdeckt.
- In den oberen Korb können Sie Tassen, Gläser, Becher, kleine Teller, Schüsseln usw. stellen.
- Stellen Sie langstielige Gläser auf den Rand des Korbes oder auf das Gestell und nicht auf andere Geschirrteile. Achten Sie darauf, dass sich die Gläser nicht berühren, da sie sonst nicht stillhalten und beschädigt werden könnten.
- Stellen Sie alle Gefäße wie Tassen, Gläser und Töpfe kopfüber in den Geschirrspüler, da sich sonst Wasser darin ansammeln kann.
- Legen Sie alle großen Gegenstände (Töpfe, Pfannen, Deckel, Teller, Schüsseln usw.) und stark verschmutzte Gegenstände in den Unterkorb.
- Teller und Besteck sollten nicht übereinandergestellt werden.
- Um Schäden zu vermeiden, sollten Sie Ihr Geschirr nicht sofort nach Beendigung des Spülprogramms herausnehmen.
- Vergewissern Sie sich, dass das Geschirr und die Utensilien, die Sie in den Geschirrspüler stellen und dort waschen, spülmaschinenfest sind. Bitte beachten Sie, dass einiges Geschirr nicht bei hohen Temperaturen gewaschen werden sollten.
- Spülen Sie keine sehr kleinen Gegenstände im Geschirrspüler, da sie aus dem Korb fallen und das Innere des Geschirrspülers beschädigen könnten.
- Einige Glasarten können nach vielen Spülgängen in der Spülmaschine ihren Glanz verlieren.
- Silber- und Aluminiumteile neigen dazu, sich nach dem Spülen in der Spülmaschine zu verfärben
- Emaillierte Motive können ausbleichen, wenn sie häufig in der Spülmaschine gereinigt werden.
- Um ein optimales Ergebnis zu erzielen, empfehlen wir Ihnen, zuerst den unteren Korb und dann den oberen Korb zu entladen.

WARNUNG: Achten Sie darauf, dass die Drehung der Sprüharme nach dem Beladen des Geschirrspülers nicht behindert wird.

ACHTUNG: Vergewissern Sie sich, dass Sie nach der Beladung des Geschirrs die Dosierkammer öffnen können.

HINWEIS: Überladen Sie die Körbe nicht und stellen Sie das Geschirr nicht in den falschen Korb.

Spülen Sie keine sehr kleinen Gegenstände im Geschirrspüler, da sie aus dem Korb fallen und das Innere des Geschirrspülers beschädigen könnten.

WARNUNG: Um mögliche Verletzungen zu vermeiden, legen Sie scharfkantige Messer mit der scharfen Seite nach unten in den Besteckkorb. Langes und/oder scharfes Besteck sollte waagerecht in den Oberkorb gelegt werden.

ACHTUNG: Warten Sie mindestens 15 Minuten, bevor Sie den Geschirrspüler entladen, da das Geschirr nach Beendigung des Programms noch heiß ist.

5.2 Oberkorb

Abb. 17

- In den Oberkorb passt leichteres, empfindlicheres Geschirr wie Gläser, Tassen, Tee- und Kaffeeuntertassen, aber auch Teller, kleine Schüsseln und flache Pfannen (sofern sie nicht zu stark verschmutzt sind).
- Stellen Sie Geschirr und Küchenutensilien so auf, dass sie vom Wasserstrahl nicht bewegt werden.

Abb.18

1. Kaffeetassen
2. Untertassen
3. Glasschüssel
4. Dessertschalen
5. Gläser
6. Tassen

Höhenverstellung

Abb. 19

- Der obere Korb verfügt über einen Mechanismus, mit dem die Höhe des Korbes eingestellt werden kann.

1. Schieben Sie den Oberkorb nach außen, ohne ihn ganz herauszuziehen.
2. Legen Sie den oberen Korb auf die oberen Rollen, um ihn abzusenken, und auf die unteren Rollen, um ihn anzuheben.
3. Setzen Sie den Oberkorb wieder ein, indem Sie ihn nach innen schieben.

Höhenverstellbare Tassenablagen

Abb. 20

Die höhenverstellbaren Tassenablagen ermöglichen es, Tassen, Gläser und Becher auf oder unter den Haltern zu stellen. Die Ablagen können auf zwei Höhen eingestellt werden. Geschirr und Besteck können auch waagerecht auf die Ablagen gelegt werden.

5.2 Unterkorb

Abb. 21

- Wir empfehlen Ihnen, große und schwer zu reinigenden Gegenständen wie Töpfe, Pfannen, Deckel, Schalen und Schüsseln in den unteren Korb zu legen, wie auf dem Bild zu sehen.
- Das Geschirr und die Deckel sollten vorzugsweise an den Seiten der Körbe angebracht werden, damit sie die Drehung des oberen Sprüharms nicht blockieren.
- Es ist nicht ratsam, Teller mit einem Durchmesser von mehr als oder gleich 19 cm vor der Dosierkammer zu stellen, da dies das Öffnen des Spenders erschweren kann.

Abb. 22

7. Schüssel
8. Topf
9. Kleine Teller
10. Suppenteller
11. Besteckkorb
12. Schalen aus Melamin
13. Backofenpfannen
14. Kleine Teller aus Melamin
15. Flache Teller

5.3 Besteckkorb

Abb. 23-24

- Das Besteck sollte getrennt voneinander in den Besteckkorb gelegt werden, und zwar in den entsprechenden Positionen.
- Vermeiden Sie das Besteck zu stapeln, um eine unzureichende Reinigungsleistung zu vermeiden.

Abb. 23

1. Suppenlöffel
2. Gabeln
3. Messer
4. Kaffeelöffel
5. Dessertlöffel
6. Servierlöffel
7. Serviergabeln
8. Soßenlöffel

WARNUNG: Achten Sie darauf, dass kein Besteck durch den Boden gelangt. Legen Sie die scharfe Seite der scharfes Geschirr/ Utensilien nach unten. Abb. 25

Teller herausnehmen

Um zu verhindern, dass Wasser aus dem Oberkorb in den Unterkorb tropft, wird empfohlen, zuerst den unteren und dann den oberen Korb zu leeren.

DEUTSCH

6. PROGRAMMTABELLE

Symbol	Name des Programms	Beschreibung des Spülgangs	Vor-/ Hauptspülmittel	Dauer (min)	Energieverbrauch (kWh)	Wasserverbrauch (Liter)	Klarspüler
	Intensiv (Intensive)	Vorspülung (50º C) Spülung (65º C) Abspülung Abspülung Abspülung (65º C) Trocknung	(4/16 g)/(1 o 2 dosis)	205	1,621s	17,8	Ja
	Universell	Vorspülung (45º C) 60' Spülung Abspülung Abspülung (65º C) Trocknung	(4/16 g)/(1 o 2 dosis)	175	1,302	14,2	Ja
	ECO (*EN 60436)	Vorspülung Spülung (45º C) Abspülung (60º C) Trocknung	(4/16 g)/(1 o 2 dosis)	230	0,923	11,0	Ja
90'	90 Min	Spülung (60º C) Abspülung Abspülung (65º C) Trocknung	(20 g)/(1 dosis)	90	1,350	11,5	Ja
	Glas (Glass)	Vorspülung Spülung (50º C) Abspülung Abspülung (65º C) Trocknung	(4/16 g)/(1 o 2 dosis)	120	1,100s	14,2	Ja
	Rapid	Spülung (50°C) Abspülung Spülung (45°C)	(20 g)/(1 dosis)	30	0,751	11,2	Ja
	Abspülung (Soak)	Vorspülung	-	-	0,020	4,0	Produkt

- Die für jedes Programm angegebenen Zeiten entsprechen der Dauer bei Standardbelastung und -temperatur. Bei anderen Beladungsarten und Temperaturen ergeben sich andere Zeiten.
- Die Programmdauer kann sich je nach Geschirrmenge, Wassertemperatur, Raumtemperatur und den gewählten Zusatzfunktionen ändern.
- Die für andere Programme als das Eco-Programm angegebenen Werte sind lediglich Richtwerte.
- Das Eco-Programm eignet sich für die Reinigung von normal verschmutztem Geschirr. Es ist das effizienteste Programm in Bezug auf den kombinierten Energie- und Wasserverbrauch und wird für die Bewertung der Einhaltung der EU-Rechtsvorschriften zum Ökodesign herangezogen.
- Das Spülen von Geschirr in einem Haushaltsgeschirrspüler verbraucht im Allgemeinen weniger Energie und Wasser als das Spülen von Hand, wenn der Geschirrspüler entsprechend den Anweisungen des Herstellers verwendet wird.
- Es wird empfohlen, die Tür nach Beendigung des Spülgangs einen Spalt offen zu lassen, für eine schnellere Trocknung.
- Sie können auf die Produktdatenbank zugreifen, in der die Informationen zu jedem Modell gespeichert sind, indem Sie den QR-Code Ihres Modells scannen (auch auf dem Energieetikett zu finden).

Bolero Aguazero 6000	Bolero Aguazero 6000 Silver

Beschreibung der Programme

- Intensiv: Verwenden Sie dieses Programm für stark verschmutztes Geschirr und mäßig verschmutzte Töpfe, Pfannen, Teller usw. mit trockene Essensreste.
- Universal: Verwenden Sie dieses Programm für normal verschmutzte Utensilien wie Töpfe, Teller, Gläser und leicht verschmutzte Pfannen.
- ECO: Dies ist das geeignete Standardprogramme für normal verschmutzte Utensilien wie leicht verschmutzte Töpfe, Teller, Gläser und Pfannen.
- 90 min: Benutzen Sie dieses Programm für normal verschmutzte Wäsche, die schnell gespült werden muss.
- Glas: Dieses Programm ist für leicht verschmutztes Glas und Geschirr geeignet.
- Rapid: Verwenden Sie dieses Programm, wenn Sie einen kürzeren Spülgang für leicht verschmutztes Geschirr, das nicht getrocknet werden muss, durchführen möchten.
- Abspülung: Dieses Programm dient zum Abspülen des Geschirrs, das später am Tag gespült werden soll. Die Verwendung einer Vorspülung des Geschirrspülers führt zu einem höheren Wasser- und Energieverbrauch und wird nicht empfohlen.

7. BEDIENFELD

Abb. 26

1. Ein-/Ausschalter
2. Programmwähler
3. „Kraftvolles Spülen“-Taste
4. „Extra-Trocknung “-Taste
5. „Halbe Beladung“-Taste
6. „Zeitverzögerung“-Taste
7. „Start/Stop“-Taste
8. Programm-Anzeige
9. Bildschirm

1. **Ein-/Ausschalter**

Drücken Sie diese Taste, um den Geschirrspüler ein- oder auszuschalten.

2. **Programmwähler:**

- Wählen Sie mit dem Wähler ein Programm aus. Die Anzeige des gewählten Programms leuchtet auf.
- Weitere Einzelheiten zu den Programmen finden Sie im Abschnitt „Programmtabelle“.

3. **Kraftvolles Spülen**

- Mit dieser Einstellung können Sie stark verschmutztes und schwer zu reinigendem Geschirr spülen.
- Sie können diese Einstellung nur in den Programmen Intensiv, Universal, ECO, Glas und 90 Min. verwenden.

4. **Extra-Trocknung**

- Verwenden Sie diese Taste, um eine zusätzliche Trocknung zu dem von Ihnen ausgewählten Programm hinzuzufügen.
- Sie können diese Einstellung nur in den Programmen Intensiv, Universal, ECO, Glas und 90 Min. verwenden.

5. **Halbe Beladung**

- Drücken Sie die Taste für halbe Beladung, wenn der Geschirrspüler halb voll ist.
- Sie können diese Funktion wählen, um Energie und Wasser zu sparen.
- Sie können diese Einstellung nur in den Programmen Intensiv, Universal, ECO, Glas und 90 Min. verwenden.

6. **Zeitverzögerung**

Verwenden Sie diese Taste, um die Startzeit eines Programmes zu verzögern, bevor sie beginnt. Die Anzeige für die Zeitverzögerung leuchtet auf.

7. **Start/Pause**
Drücken Sie die Start/Pause-Taste, um das Programm zu starten.

8. **Programm-Anzeige**
Zeigt die verfügbaren Programme an.

9. **Bildschirm**
Zeigt die verbleibende Zeit, die Zeitverzögerung, den Fehlercode usw. an.

Displayanzeigen

Zeit	Wasserhahn	Geschirrspülersalz	Klarspüler	Kindersicherung

- Zeit: Anzeige der verbleibenden Zeit, die Zeitverzögerung, den Fehlercode usw. an.
- Wasserhahn: Wenn diese Anzeige leuchtet, bedeutet dies, dass der Wasserhahn geschlossen ist.
- Geschirrspülersalz: Wenn diese Anzeige aufleuchtet, bedeutet dies, dass der Geschirrspüler zu wenig Salz hat und mehr benötigt.
- Klarspüler: Wenn die Anzeige aufleuchtet, bedeutet dies, dass der Geschirrspüler nur noch wenig Klarspüler hat und mehr benötigt.
- Kindersicherung: Mit dieser Option können Sie die Tasten auf dem Bedienfeld, mit Ausnahme der Einschalttaste, sperren, damit Kinder nicht versehentlich die Einstellungen des Geschirrspülers durch Drücken der Tasten auf dem Bedienfeld verändern können. Um die Tasten auf dem Bedienfeld zu sperren bzw. zu entsperren, halten Sie die Taste für den Waschvorgang und die Taste für die Extra-Trocknung gleichzeitig 3 Sekunden lang gedrückt.

Start eines Spülgangs
Abb. 27

1. Entfernen Sie grobe Rückstände von Ihrem Geschirr, vermeiden Sie das Vorspülen in dem Geschirrspüler.
2. Ziehen Sie den unteren und oberen Korb heraus, Beladen Sie die es mit dem Geschirr und schieben Sie es wieder nach hinten. Es wird empfohlen, zuerst den unteren Korb und dann den oberen Korb zu beladen.
3. Füllen Sie das Spülmittelfach.
4. Schließen Sie die Tür und drücken Sie den Netzschalter, um das Gerät einzuschalten. Wählen Sie ein Programm aus und die Betriebsanzeige leuchtet auf. Drücken Sie dann die Start/Pause-Taste, und der Geschirrspüler beginnt mit dem Programm.

Das aktuelle Programm ändern
Abb. 28
- Sie können ein Programm nur dann ändern, wenn es kurzzeitig gelaufen ist, da sonst möglicherweise das Spülmittel bereits freigesetzt oder das Waschwasser mit Spülmittel bereits entleert wurde. In diesem Fall muss der Geschirrspüler zurückgesetzt und der Spülmittelbehälter neu befüllt werden.
- Wenn Sie das Programm ändern möchten, während der Geschirrspüler in Betrieb ist:

1. Drücken Sie die Taste Start/Pause.
2. Wenn der Geschirrspüler stoppt, wählen Sie das gewünschte Programm mit dem Programmwähler.
3. Starten Sie das neu gewählte Programm, indem Sie die Start/Pause-Taste drücken.

Geschirr einführen während des Spülganges
Abb. 29
Sie können Geschirr einsetzen, bevor die Dosierkammer des Spülmittels aktiviert wird.
1. Drücken Sie die Taste Start/Pause.
2. Warten Sie 5 Sekunden und öffnen Sie die Tür.
3. Fügen Sie das Geschirr hinzu, die Sie vergessen haben.
4. Schließen Sie die Tür.
5. Drücken Sie die Start/Pause-Taste, der Geschirrspüler startet den Spülgang in 10 Sekunden.

Es ist gefährlich, die Tür mitten im Spülgang zu öffnen, da der heiße Dampf Sie verbrennen kann.

8. REINIGUNG UND WARTUNG

- Die Reinigung in der Spülmaschine ist wichtig, um die Lebensdauer der Maschine zu erhalten.
- Vergewissern Sie sich, dass der Wasserenthärter richtig angepasst ist und die richtige Menge an Spülmittel verwendet wird, um Kalkablagerungen zu vermeiden.
- Füllen Sie das Salzfach nach, wenn die Salzkontrollleuchte aufleuchtet.
- Im Laufe der Zeit können sich im Geschirrspüler Öl und Kalk ablagern. Wenn dies geschieht:

1. Füllen Sie das Spülmittelfach, aber beladen Sie nicht den Geschirrspüler.
2. Wählen Sie ein Programm, das mit hoher Temperatur arbeitet, und lassen Sie es bei leerem Geschirrspüler laufen.
3. Wenn dieser Vorgang nicht ausreicht, um Ihren Geschirrspüler zu reinigen, verwenden Sie ein für Geschirrspüler geeignetes Reinigungsmittel.

- Um die Lebensdauer Ihres Geschirrspülers zu verlängern, sollten Sie das Gerät regelmäßig jeden Monat reinigen.
- Reinigen Sie die Tür und die Türdichtungen regelmäßig mit einem feuchten Tuch, um angesammelte Verschmutzungen oder Fremdkörper zu entfernen.
- Reinigen Sie das Bedienfeld mit einem weichen, leicht feuchten Tuch.
- Reinigen Sie Filter und Sprüharme mindestens einmal pro Woche. Wenn sich Essensreste oder Fremdkörper in den Grob- und Feinfiltern befinden, nehmen Sie die Filter heraus und reinigen Sie sie gründlich mit Wasser.

Hinweis:
- Um zu vermeiden, dass Wasser in die Türdichtung und die elektrischen Bauteile eindringt, dürfen Sie keine Sprühreiniger für die Außenreinigung des Geschirrspülers verwenden.
- Verwenden Sie niemals Scheuermittel oder Scheuerschwämme für Außenflächen, da diese die Oberfläche zerkratzen können. Einige Papierhandtücher können auch Kratzer oder Spuren auf der Oberfläche hinterlassen.

Filtersystem
Abb. 30
1. Hauptfilter
2. Grobfilter
3. Feinfilter

Das Filtersystem hält grobe Verunreinigungen aus dem Spülgang zurück, darunter auch Fremdkörper wie Stäbchen. Diese können zu einer Verstopfung der Filter führen.
1. Halten Sie den Grobfilter fest und drehen Sie ihn gegen den Uhrzeigersinn, um ihn zu entriegeln. Heben Sie den Filter nach oben und nehmen Sie ihn aus dem Geschirrspüler.
2. Der Feinfilter kann von der Unterseite der Filtereinheit entfernt werden. Der Grobfilter kann vom Hauptfilter getrennt werden, indem die Laschen oben leicht zusammengedrückt und herausgezogen werden.
3. Größere Essensreste können durch Abspülen des Filters unter fließendem Wasser gereinigt werden. Für eine gründlichere Reinigung verwenden Sie eine weiche Reinigungsbürste.
4. Bauen Sie die Filter in umgekehrter Reihenfolge wieder zusammen, setzen Sie die Filtereinsatz wieder ein und drehen Sie sie im Uhrzeigersinn auf den Verriegelungspfeil.

⚠ WARNUNG: Ziehen Sie die Filter nicht zu fest an. Setzen Sie wieder die Filter sicher ein, da sonst große Schmutzpartikel in das System eindringen und eine Verstopfung verursachen können.

Warnung: Verwenden Sie den Geschirrspüler niemals ohne Filter. Ein falscher Filterwechsel kann die Leistung des Geräts beeinträchtigen und Geschirr beschädigen.
HINWEIS: Waschen Sie die Filter nicht in der Spülmaschine.
HINWEIS: Die Wirksamkeit des Spülvorgangs wird verringert, wenn der Filter nicht richtig eingesetzt wird.

HINWEIS: Damit der Geschirrspüler richtig funktioniert, müssen saubere Filter verwendet werden.

Sprüharme
Abb. 31
- Vergewissern Sie sich, dass die Sprüharme nicht verstopft sind und dass sich keine Essensrreste oder Fremdkörper in den Sprüharmen befinden. Wenn eine Verstopfung vorliegt, entfernen Sie die Sprüharme und reinigen Sie sie unter Wasser.

1. Um den oberen Sprüharm zu entfernen, halten Sie die Mutter fest und drehen Sie den Arm im Uhrzeigersinn.
2. Um den inneren Sprüharm zu entfernen, ziehen Sie den Sprüharm nach oben.
3. Waschen Sie die Arme mit warmer Seifenlauge und verwenden Sie eine weiche Bürste, um die Löcher zu reinigen. Ersetzen Sie sie, nachdem Sie sie gründlich ausgespült haben.

Frostschutzwächter
Ergreifen Sie im Winter Frostschutzmaßnahmen. Gehen Sie nach jedem Spülgang wie folgt vor:
1. Schalten Sie die Stromversorgung des Geschirrspülers am Netzanschluss aus.
2. Stellen Sie die Wasserversorgung ab und ziehen Sie den Wasserzulaufschlauch vom Wasserventil ab.
3. Lassen Sie das Wasser aus dem Zulaufschlauch und dem Wasserventil ab. (Verwenden Sie einen Eimer, um das Wasser aufzufangen).
4. Schließen Sie den Wasserzulaufschlauch wieder an das Wasserventil an.
5. Entfernen Sie den Filter von der Unterseite der Spülmaschine und verwenden Sie einen Schwamm, um das Wasser im Sumpf aufzusaugen.

Nach jeder Reinigung
Stellen Sie nach jedem Spülgang die Wasserzufuhr zum Gerät ab und lassen Sie die Tür ein wenig Zeit lang leicht geöffnet, damit Feuchtigkeit und Gerüche nicht im Inneren infiltriert werden.

Bei längerem Nichtgebrauch
- Es wird empfohlen, einen Spülgang bei leerem Geschirrspüler durchzuführen und dann den Stecker aus der Steckdose zu ziehen, die Wasserzufuhr abzustellen und die Tür des Geräts leicht geöffnet zu lassen.
- So halten die Türdichtungen länger und verhindern, dass sich Gerüche im Inneren des Geräts bilden.

9. PROBLEMBEHEBUNG

Problem	Mögliche Ursache	Mögliche Lösungen
Der Geschirrspüler startet nicht.	Die Sicherung ist durchgebrannt oder der Fehlerstrom-Schutzschalter hat ausgelöst.	Ersetzen Sie die Sicherung oder setzen Sie den Fehlerstromschutzschalter zurück. Entfernen Sie alle anderen Geräte, die denselben Stromkreis wie der Geschirrspüler benutzen.
	Die Stromversorgung ist nicht angeschaltet.	Vergewissern Sie sich, dass der Geschirrspüler eingeschaltet und die Tür richtig geschlossen ist. Vergewissern Sie sich, dass das Netzkabel fest mit der Steckdose verbunden ist.
	Der Wasserdruck ist zu niedrig.	Prüfen Sie, ob die Wasserzufuhr richtig angeschlossen und das Wasser eingeschaltet ist.
	Die Geschirrspülertür ist nicht richtig zu.	Vergewissern Sie sich, dass die Tür richtig schließt und ein klick macht.
Das Wasser im Geschirrspüler fließt nicht ab.	Geknicktes oder eingeklemmtes Entwässerungsrohr.	Kontrollieren Sie den Entwässerungsrohr.
	Der Filter ist verstopft.	Überprüfen Sie das Filtersystem.
	Das Spülbecken ist verstopft.	Überprüfen Sie das Spülbecken, um sicherzustellen, dass sie richtig abläuft. Wenn das Problem darin besteht, dass die Küchenspüle nicht abläuft, brauchen Sie vielleicht eher einen Installateur als einen Servicetechniker.

Schaum im Inneren.	Ungeeignetes Spülmittel.	Verwenden Sie nur spezielles Geschirrspülmittel, um Schaumbildung zu vermeiden. Wenn das passiert, öffnen Sie den Geschirrspüler und lassen Sie den Schaum verdampfen. Füllen Sie 1 Liter kaltes Wasser in der Unterseite des Geschirrspülers. Schließen Sie die Tür des Geschirrspülers und wählen Sie ein beliebiges Programm. Beim Einschalten lässt der Geschirrspüler das Wasser ab. Öffnen Sie die Tür nach der Entwässerung, um zu prüfen, ob der Schaum verschwunden ist. Wiederholen Sie diesen Schritt, wenn nötig.
	Verschütteter Klarspüler.	Wischen Sie verschütteten Klarspüler immer sofort auf.
Die Innenseite ist gefärbt.	Möglicherweise haben Sie ein Spülmittel mit Farbstoff verwendet.	Achten Sie darauf, dass das Spülmittel frei von Farbstoffen ist.
Weißer Film auf der inneren Oberfläche.	Hartes Wasser.	Verwenden Sie zur Reinigung des Innenraums ein weiches, feuchtes Tuch mit Geschirrspülmittel und tragen Sie Gummihandschuhe. Verwenden Sie niemals andere Reinigungsmittel als Geschirrspülmittel, da dies zu Schaumbildung führen kann.
Auf dem Besteck befinden sich Rostflecken.	Das betroffene Geschirr ist nicht korrosionsbeständig.	Vermeiden Sie es, Gegenstände, die nicht korrosionsbeständig sind, in der Spülmaschine zu reinigen.
	Nach der Zugabe des Geschirrspülersalzes wurde kein Programm durchgeführt. Salzreste sind in den Spülgang gelangt.	Führen Sie immer einen Spülprogramm ohne Geschirr durch, nachdem Sie das Salz hinzugefügt haben. Wählen Sie nicht die Funktion Turbo (falls Ihr Modell damit ausgestattet ist), nachdem Sie das Salz hinzugefügt haben.
	Der Deckel des Wasserenthärters ist locker.	Prüfen Sie, ob der Deckel des Wasserenthärters richtig geschlossen ist.

Klopfende Geräusche im Geschirrspüler.	Ein Sprüharm trifft auf ein Geschirr im Korb.	Halten Sie das Programm an und positionieren Sie die Gegenstände, die den Sprüharm stören, neu.
Klappergeräusch im Geschirrspüler.	Das Geschirr ist lose im Geschirrspüler.	Halten Sie das Programm an und platzieren Sie das Geschirr erneut.
Klopfende Geräusche in Wasserschläuchen.	Dies kann auf die Installation oder den Rohrquerschnitt zurückzuführen sein.	Dies beeinträchtigt nicht den Betrieb des Geschirrspülers. Im Zweifelsfall wenden Sie sich an einen qualifizierten Klempner.
Das Geschirr säubert sich nicht richtig.	Die Spülmaschine wurde nicht richtig beladen.	Lesen Sie den Abschnitt “Vorbereitung und Beladung des Geschirrs”
	Das Programm hatte nicht genug Leistung.	Wählen Sie ein intensiveres Programm.
	Es wurde nicht genügend Spülmittel dosiert.	Verwenden Sie mehr Spülmittel oder wechseln Sie das Spülmittel gegen ein anderes.
	Es gibt Geschirr, das die Bewegung der Sprüharme blockieren.	Bringen Sie das Geschirr wieder so an, dass sich der Arm frei drehen kann.
	Die Filtersatz ist nicht sauber oder sitzt nicht richtig auf der Unterseite des Geschirrspülers. Dies kann dazu führen, dass die Löcher im Sprüharm blockiert werden.	Reinigen Sie den Filter und/oder setzen Sie ihn richtig ein. Reinigen Sie die Löcher im Sprüharm.
Gläser ohne Klarheit	Kombination aus weichem Wasser und zu viel Spülmittel.	Verwenden Sie weniger Spülmittel, wenn Sie weiches Wasser haben, und wählen Sie einen kürzeren Spülgang für Glasgeschirr.
Auf Tellern und Gläsern erscheinen weiße Flecken.	In Gebieten mit hartem Wasser können sich Kalkablagerungen bilden.	Überprüfen Sie die Einstellungen des Wasserenthärters oder den Füllstand des Salzbehälters.

Schwarze oder graue Flecken auf Geschirr.	Aluminiumutensilien haben gegen das Geschirr gestoßen.	Verwenden Sie ein mildes Scheuermittel, um diese Flecken zu entfernen.
Verbliebenes Spülmittel in der Dosierkammer	Das Geschirr verstopft die Dosierkammer.	Laden Sie das Geschirr wieder richtig ein.
Geschirr wird nicht trocken	Geschirr nicht richtig beladen.	Tragen Sie Handschuhe, wenn Sie Spülmittelreste auf dem Geschirr finden, um Hautreizungen zu vermeiden.
	Geschirr wird zu schnell entfernt.	Leeren Sie den Geschirrspüler nicht sofort nach dem Spülgang aus. Öffnen Sie die Tür leicht, damit der Dampf entweichen kann. Nehmen Sie das Geschirr erst heraus, wenn die Innentemperatur nicht mehr brennt. Entladen Sie zuerst den Unterkorb, damit kein Wasser aus dem Oberkorb fällt.
	Es wurde ein falsches Programm ausgewählt.	Bei einem Kurzprogramm ist die Spültemperatur niedriger, wodurch sich die Reinigungsleistung verringert. Wählen Sie ein Programm mit einer längeren Spülzeit.
	Verwendung von beschichtetem Besteck minderer Qualität.	Die Entwässerung ist bei diesen Gegenständen schwieriger. Besteck oder Geschirr dieser Art kann nicht in dem Geschirrspüler gereinigt werden.

Hinweis:
Eine unsachgemäße Reparatur kann die Sicherheit des Benutzers des Geräts ernsthaft gefährden und die Garantie beeinträchtigen.

Fehlercode
Bei einer Störung zeigt der Geschirrspüler einen Fehlercode an. Die folgende Tabelle zeigt die möglichen Fehlercodes und ihre Ursachen.

Code	Problem	Mögliche Ursache
E1	Längere Eintrittszeit.	Die Wasserhähne öffnen sich nicht, der Wasserzulauf ist behindert oder der Wasserdruck ist zu niedrig.
E3	Die gewünschte Temperatur wird nicht erreicht.	Widerstandsfehler.
E4	Überlauf.	Einige Teile des Geschirrspülers sind undicht.
Ed	Kommunikationsfehler zwischen der Hauptplatine und der Displayplatine.	Offener Stromkreis oder unterbrochene Verkabelung für die Kommunikation.

Hinweis:

- Wenn ein Überlauf auftritt, stellen Sie die Hauptwasserzufuhr ab, bevor Sie den Kundendienst rufen.
- Wenn sich aufgrund einer Überfüllung oder eines kleinen Lecks Wasser am Unterteil befindet, muss das Wasser vor der Wiederinbetriebnahme des Geschirrspülers entfernt werden.
- Wenn ein Fehlercode auftritt, der nicht behoben werden kann, sollten Sie professionelle Hilfe in Anspruch nehmen.

10. TECHNISCHE SPEZIFIKATIONEN

*Technische Spezifikationen können ohne vorherige Ankündigung geändert werden, um die Produktqualität zu verbessern

Produktreferenz	02359	02360
Modell	Bolero Aguazero 6000	Bolero Aguazero 6000 Silver
Code		
Nennspannung	220-240 V AC, 50 Hz	
Gesamtstrom	10 A	

Wasserdruck	Maximal 1 Mpa Minimum 0,4 Mpa
Gesamte Leistung	1760-2100 W
Fassungsvermögen	12 Maßgedecke
IPX	IPX1

Hergestellt in China | Entworfen in Spanien

11. RECYCLING VON ELEKTRO- UND ELEKTRONIKGERÄTEN

Dieses Symbol weist darauf hin, dass das Produkt und/oder die Batterie gemäß den geltenden Vorschriften getrennt vom Haushaltsabfall entsorgt werden muss. Wenn dieses Produkt das Ende seiner Nutzungsdauer erreicht hat, sollten Sie die Batterien/Akkus entfernen und es zu einer von den örtlichen Behörden bestimmten Sammelstelle bringen.
Die Verbraucher müssen sich mit Ihren örtlichen Behörden oder Einzelhändlern in Verbindung setzen, um Informationen über die ordnungsgemäße Entsorgung ihrer Altgeräte und/ oder ihre Akkus zu erhalten.
Die Einhaltung der oben genannten Leitlinien trägt zum Schutz der Umwelt bei.

12. GARANTIE UND KUNDENDIENST

Cecotec haftet gegenüber dem Endnutzer oder Verbraucher für jegliche Konformitätsmängel, die zum Zeitpunkt der Lieferung des Produkts bestehen, gemäß den in den geltenden Vorschriften festgelegten Bedingungen und Fristen.
Es wird empfohlen, dass Reparaturen von qualifiziertem Personal durchgeführt werden.
Sollte unerwartet eine Störung auftreten oder haben Sie Fragen über Ihrem Produkt, können Sie sich mit dem Kundendienst in Verbindung setzen über die Telefonnummer: +34 963210728

13. COPYRIGHT

Die geistigen Eigentumsrechte an den Texten in dieser Bedienungsleitung liegen bei CECOTEC INNOVACIONES, S.L. Alle Rechte vorbehalten. Der Inhalt dieser Veröffentlichung darf weder ganz noch teilweise ohne vorherige Genehmigung von CECOTEC INNOVACIONES, S.L. vervielfältigt, in einem Datenabfragesystem gespeichert, übertragen oder auf irgendeine Weise (elektronisch, mechanisch, durch Fotokopie, Aufzeichnung oder Ähnliches) verbreitet werden.

1. PARTI E COMPONENTI

Fig. 1
1. Tubo interno
2. Irroratore inferiore
3. Gruppo filtro
4. Serbatoio del sale
5. Dispenser

Fig. 2
6. Cestello posate
7. Cestello superiore
8. Griglia per bicchieri
9. Irroratore superiore
10. Cestello inferiore

Nota
Le immagini di questo manuale sono rappresentazioni schematiche e potrebbero non corrispondere esattamente al prodotto.

2. PRIMA DELL'INSTALLAZIONE

- Questo prodotto ha un imballaggio progettato per proteggerlo durante il trasporto. Rimuovere la macchina dalla sua scatola e conservare la scatola originale e gli altri imballaggi in un luogo sicuro. Questo aiuterà a prevenire danni al prodotto nel caso in cui sia necessario trasportarlo in futuro. Se si desidera smaltire l'imballaggio originale, assicurarsi di riciclare tutti gli elementi in modo appropriato.
- Verificare che tutte le parti e componenti siano inclusi e in buono stato. Se uno di essi manca o non è in buone condizioni, contattare immediatamente il centro di assistenza ufficiale Cecotec.

Contenuto della scatola:
- Lavastoviglie Bolero Aguazero 6000/Silver
- Tubo di carico dell'acqua
- Tubo di scarico
- Manuale di istruzioni

3. INSTALLAZIONE

Passaggio 1: Scegliere la posizione della lavastoviglie

Fig. 3
1. Collegamento alla linea elettrica, al tubo di scarico e tubo di carico dell'acqua
2. Spazio tra la parte inferiore del piano di lavoro e il pavimento

- Quando si colloca la macchina, posizionarla in una zona che permette di caricare e scaricare facilmente le stoviglie. Non collocare la lavastoviglie in una zona in cui la temperatura ambiente scende sotto 0°C.
- Se si vuole installare la lavastoviglie tra due mobili (Fig.4) o sotto un piano di lavoro, bisogna assicurarsi che ci sia spazio sufficiente per farlo e che i cavi e l'impianto idraulico siano adeguati.
- Posizionare la lavastoviglie vicino a un rubinetto, a uno scarico dell'acqua e a una presa collegata a terra. Si noti che non si devono modificare i collegamenti una volta che la lavastoviglie è installata.
- Ci devono essere meno di 5 mm tra la parte superiore della lavastoviglie e il mobile, e lo sportello esterno deve essere allineato al mobile.

⚠ Seguire le istruzioni della figura 3 per le dimensioni della nicchia in cui la lavastoviglie deve essere installata.

⚠ AVVERTENZA: il piano di lavoro sotto il quale deve essere installata la lavastoviglie deve essere stabile per evitare sbilanciamenti.

- Se si desidera installare la lavastoviglie in un angolo di un mobile, bisogna assicurarsi che ci sia abbastanza spazio per aprire completamente lo sportello. Fig. 5

Fig. 5
1. Lavastoviglie
2. Sportello della lavastoviglie
3. Spazio minimo di 50 mm
4. Mobile

- Non tenere la macchina dallo sportello o dal telaio.
- Lasciare una distanza adeguata intorno alla macchina per scollegarla facilmente dalla rete e spostarla durante la pulizia.

Passaggio 2: Collegamento del tubo di carico dell'acqua
Fig. 6
Collegare il tubo di carico dell'acqua a un rubinetto di acqua fredda e assicurarsi che sia ben fissato in posizione.

AVVERTENZA: utilizzare il tubo di carico dell'acqua fornito con la lavastoviglie, non riutilizzare il tubo di carico dell'acqua della vecchia lavastoviglie.

AVVERTENZA: aprire il rubinetto e far scorrere l'acqua nel tubo di carico dell'acqua prima di collegarlo alla lavastoviglie.

AVVERTENZA: Collegare il tubo di carico dell'acqua direttamente all'ingresso dell'acqua (1). La pressione fornita dall'ingresso deve essere un minimo di 0,04 MPa e un massimo di 1 MPa. Se la pressione supera 1 MPa, è necessario installare una valvola di scarico della pressione tra i collegamenti (2).

Dopo aver effettuato i collegamenti, aprire completamente il rubinetto e controllare che non ci siano perdite d'acqua. Chiudere il rubinetto di entrata dell'acqua alla fine di ogni programma di lavaggio.

Passaggio 3: Collegamento del tubo di scarico
Fig. 7

1. Parte posteriore della lavastoviglie
2. Cavo principale
3. Ingresso dell'acqua
4. Ingresso del tubo di scarico
5. Tubo di scarico
6. Piano di lavoro

- Collegare il tubo di scarico dell'acqua direttamente a uno scarico (B) o a un rubinetto di uscita con un diametro di almeno 4 cm (A). Questo collegamento deve essere almeno 50 cm e al massimo 100 cm dal pavimento.
- Se l'estremità del tubo di scarico viene lasciata libera, non deve essere immersa nell'acqua, per evitare il riflusso.
- Assicurarsi che il tubo di scarico non sia piegato.

IMPORTANTE: gli articoli non si lavano correttamente se si usa un tubo di scarico più lungo di 4m.

Passaggio 4: Collegamenti elettrici

- Collegare la lavastoviglie alla rete elettrica.

AVVERTENZA: verificare che la tensione di rete coincida con quella specificata nell'etichetta di classificazione del prodotto e che la presa elettrica sia collegata a terra.

La spina della lavastoviglie deve essere collegata a una presa con messa a terra. Se non si dispone di un'installazione con messa a terra, rivolgersi a un elettricista autorizzato. In caso di uso senza messa a terra, Cecotec non sarà responsabile di eventuali malfunzionamenti o danni che ne possano derivare.

- Assicurarsi che sia disponibile un adeguato collegamento a terra prima dell'uso.

Passaggio 5: Posizionare la lavastoviglie

- Assicurarsi che ci sia abbastanza spazio per aprire completamente lo sportello.
- La parte posteriore della lavastoviglie deve appoggiarsi alla parete posteriore e i lati al mobile o alle pareti adiacenti.

Passaggio 6: Livellare la lavastoviglie
Fig. 8

1. Regolare il livello avanti e indietro
2. Regolare il livello da un lato all'altro

- Per un corretto funzionamento, la lavastoviglie deve essere in piano.
- Una volta posizionato l'apparecchio, è possibile modificarne l'altezza regolando il livello delle viti dei piedini. Fig. 8
- Posizionare una livella sullo sportello e sulla guida del cestello, come mostrato nella Figura 8, per controllare che la lavastoviglie sia a livello.
- Livellare la lavastoviglie regolando individualmente i tre piedi di livellamento. Il piede posteriore può essere regolato dalla parte anteriore della lavastoviglie girando la vite al centro della base della lavastoviglie con un cacciavite. Per regolare i piedi anteriori, usare un cacciavite piatto e girare i piedi anteriori fino a quando la lavastoviglie non è a livello.
- Quando si livella la lavastoviglie, fare attenzione che non si ribalti.

NOTA: la regolazione massima in altezza dei piedi è di 50 mm.
NOTA: si raccomanda di non inclinare l'apparecchio di più di 2°.

Passaggio 7: Regolazione della tensione della molla dello sportello
Fig. 10

- Le molle dello sportello sono preimpostate in fabbrica alla tensione corretta per l'apertura dello sportello esterno.
- Girare la vite di regolazione per azionare il regolatore per stringere o allentare il cavo d'acciaio. Regolare la tensione delle molle dello sportello con un cacciavite girando in senso orario per stringere le molle di destra e di sinistra.
- La tensione della molla dello sportello è corretta quando lo sportello rimane orizzontale in posizione completamente aperta, ma può essere chiuso con una leggera spinta.

Passaggio 8: Installare la lavastoviglie nel mobile
Montare la macchina spingendola sotto il piano di lavoro, facendo attenzione a non schiacciare o piegare i tubi.

Assicurarsi che i tubi di entrata e uscita dell'acqua non siano schiacciati o incastrati.

Assicurarsi che la lavastoviglie non sia posizionata sul cavo elettrico quando la si installa.

4. PRIMA DI USARE LA LAVASTOVIGLIE

- Per un buon lavaggio, la lavastoviglie ha bisogno di acqua dolce. Altrimenti, l'acqua lascerà residui di calcare sulle stoviglie e all'interno della vasca, che possono intasare la lavastoviglie. A tal fine, l'acqua viene fatta passare attraverso un sistema che rimuove gli ioni che formano la durezza dell'acqua, sia sale speciale per lavastoviglie o un addolcitore.
- Prima di usarla per la prima volta, eseguire i seguenti passi:

1. Regolare l'addolcitore d'acqua.
2. Aggiungere il sale all'addolcitore d'acqua.
3. Caricare la lavastoviglie.
4. Riempire il serbatoio del detergente.

Fig. 11

4.1 Sale per lavastoviglie
Usare sempre il sale apposito per lavastoviglie.
Il serbatoio del sale è situato sotto il cestello inferiore.

Riempire il deposito di sale per lavastoviglie
Fig. 12

1. Rimuovere il cestello inferiore, quindi svitare il tappo del serbatoio.
2. Aprire il tappo del serbatoio del sale girandolo in senso antiorario.
3. Riempire il serbatoio con il sale per lavastoviglie fino a farlo quasi traboccare, usando un imbuto questo processo sarà più facile.
4. Aggiungere acqua nel serbatoio del sale fino al limite (solo per il primo utilizzo). È normale che una piccola quantità di acqua fuoriesca dal serbatoio del sale.
5. Rimettere il tappo e chiuderlo.
6. La spia del sale si spegne dopo che il serbatoio del sale è stato riempito.

- Quando si avvia la lavastoviglie, lo scomparto del sale sarà riempito d'acqua; quindi, il serbatoio deve essere riempito prima di avviare la lavastoviglie.
- Riempire il serbatoio del sale immediatamente prima di avviare la lavastoviglie, altrimenti il sistema di filtraggio, la pompa o altre parti importanti della macchina potrebbero essere danneggiate. Questo non sarà coperto dalla garanzia.

Nota
Riempire il serbatoio del sale solo quando la spia del sale sul pannello di controllo si accende. A seconda del grado di dissoluzione del sale, la spia del sale può rimanere accesa anche se il serbatoio del sale è pieno.

4.2 Addolcitore d'acqua

- Questa lavastoviglie è dotata di un addolcitore d'acqua che utilizza un serbatoio di sale appositamente progettato per ridurre la durezza dell'acqua.
- Per scoprire il livello di durezza della propria acqua, si può contattare la propria società idrica o usare una striscia di prova di durezza dell'acqua.
- È necessario regolare manualmente l'addolcitore dell'acqua in base alla durezza dell'acqua nella propria zona utilizzando il quadrante della durezza dell'acqua. L'obiettivo è quello di ottimizzare e personalizzare il livello di consumo di sale.

Tabella della durezza dell'acqua

Grado di durezza tedesco (dH)	Grado di durezza francese (dF)	Grado di durezza inglese (dE)	Indicatore del display
0-5	0-9	0-6	H1
6-11	10-20	7-14	H2
12-17	21-30	15-21	H3
18-22	31-40	22-28	H4
23-34	41-60	29-42	H5
35-55	61-98	43-69	H6

Il livello di durezza è impostato di default su H3. Se l'acqua proviene da un pozzo o il suo livello di durezza è superiore a 90 dF, si raccomanda di utilizzare filtri e dispositivi di affinamento.

Regolare l'addolcitore d'acqua

1. Chiudere lo sportello della lavastoviglie e accenderla premendo il tasto di accensione/spegnimento.
2. Attendere 1 minuto e premere il pulsante di mezzo carico per più di 5 secondi per entrare nella modalità di impostazione dell'addolcitore.

3. Premere di nuovo il pulsante di mezzo carico per selezionare il livello di durezza appropriato secondo la tabella di cui sopra.
4. Premere il tasto di accensione/spegnimento per salvare le impostazioni.

4.3 Uso del detersivo

- Usare solo detersivi specificamente concepiti per le lavastoviglie domestiche. Conservare il detersivo in un luogo fresco e asciutto, fuori dalla portata dei bambini.
- Gli ingredienti che compongono i detersivi sono necessari per rimuovere lo sporco dalla lavastoviglie.
- Non mettere il detersivo in polvere nel dispenser finché non si è pronti a lavare i piatti.
- La quantità di detersivo necessaria dipende dal ciclo, dalle dimensioni del carico e dal livello di sporco delle stoviglie. Aggiungere una quantità adeguata per garantire prestazioni ottimali.
- Se la quantità di detersivo è troppo alta, si vedranno striature biancastre o strati bluastri sul vetro e sulle stoviglie, che possono causare corrosione. L'uso continuato di troppo detersivo può causare danni alla lavastoviglie.
- Se la quantità di detersivo è troppo bassa, può risultare in una scarsa pulizia e si osservano striature biancastre se l'acqua è dura.
- Fare riferimento alle istruzioni del produttore del detersivo per ulteriori informazioni.

Riempire il dispenser di detersivo

Fig. 13

1. Premere la linguetta di sgancio del dispenser per aprire il coperchio.
2. Aggiungere detersivo nello scomparto più grande (A) per il lavaggio principale. In presenza di stoviglie molto sporche, aggiungere una piccola quantità di detersivo nello scomparto più piccolo (B) per liberare detersivo durante il prelavaggio.
3. Chiudere il coperchio e premere finché non si blocca in posizione.

4.4 Uso del brillantante

- Usare solo brillantante specificamente concepito per le lavastoviglie domestiche. Conservare il brillantante in un luogo fresco e asciutto, fuori dalla portata dei bambini.
- Il brillantante serve a favorire l'asciugatura dei piatti senza striature e macchie. Il brillantante viene rilasciato automaticamente durante l'ultimo risciacquo per evitare che si formino gocce d'acqua sulle stoviglie, che possono lasciare macchie e striature.
- Questa lavastoviglie è progettata per utilizzare un brillantante liquido.
- Se il dosaggio del brillantante è troppo basso, delle macchie biancastre rimarranno sulle stoviglie e non si asciugheranno correttamente.
- Se il dosaggio del brillantante è troppo alto, si osservano strati bluastri sul vetro e sulle stoviglie.

⚠ Non riempire mai il dosatore del brillantante con altre sostanze, questo potrebbe danneggiare la lavastoviglie.

Indicatore del brillantante

Fig. 14

1. Pieno
2. ¾
3. ½
4. ¼
5. Vuoto

- Quando il serbatoio del brillantante è pieno, l'indicatore sarà completamente scuro.
- Man mano che il brillantante diminuisce, la dimensione del punto nero sull'indicatore di livello del brillantante cambia come mostrato nella figura 14.
- Non si deve mai lasciare che il livello del brillantante scenda sotto ¼ della sua capacità.

Riempire il serbatoio del brillantante

Fig. 15

1. Rimuovere il tappo del serbatoio del brillantante girandolo in senso antiorario.
2. Versare con attenzione il brillantante nel dispenser, evitando che fuoriesca dal serbatoio.
3. Chiudere il tappo girandolo in senso orario.

- Si deve riempire il serbatoio del brillantante quando l'indicatore del livello del brillantante si accende, indicando che la quantità non è sufficiente.
- Non riempire eccessivamente il dispenser.

NOTA: fare attenzione a non far uscire il brillantante dal serbatoio e ad asciugarlo se fuoriesce.

Regolazione del brillantante

Fig. 16

- Più alto è il numero, più brillantante sarà erogato.
- Regolare il livello del brillantante per ottenere migliori risultati di asciugatura con meno quantità.
- Se le stoviglie non si asciugano bene o sono macchiate, aumentare il livello del brillantante.

1. Rimuovere il tappo del serbatoio del brillantante.
2. Girare il selettore del livello del brillantante sul numero desiderato.

5. CARICO DELLA LAVASTOVIGLIE

Raccomandazioni

- Per ottenere i migliori risultati, seguire questi consigli per il carico.
- Non sovraccaricando la lavastoviglie, si risparmierà energia e acqua.
- Caricare la lavastoviglie alla sua capacità massima aiuterà a risparmiare energia e acqua.
- Rimuovere eventuali residui grossolani dalle stoviglie prima di metterle nella macchina. Il prerisciacquo delle stoviglie porta a un maggiore consumo di acqua ed energia e non è raccomandato.
- Posizionare gli utensili e le stoviglie in modo sicuro, in modo che non possano rovesciarsi e coprirsi a vicenda.
- Tazze, bicchieri, tazzine, piatti piccoli, scodelle, ecc. possono essere messi nel cestello superiore.
- Quando si posizionano i bicchieri a stelo lungo, appoggiarli sul bordo del cestello o sulla rastrelliera, e non su altre stoviglie. Assicurarsi che i bicchieri non si tocchino l'un l'altro, perché potrebbero non rimanere fermi e danneggiarsi.
- Mettere tutti i contenitori come tazze, bicchieri e pentole a testa in giù, altrimenti l'acqua potrebbe accumularsi al loro interno.
- Mettere tutti gli oggetti grandi (pentole, padelle, coperchi, piatti, ciotole, ecc.) e gli oggetti molto sporchi nel cestello inferiore.
- I piatti e le posate non devono essere messi uno sopra l'altro.
- Per evitare danni, non togliere le stoviglie subito dopo la fine del programma di lavaggio.
- Assicurarsi che i piatti e gli utensili siano lavabili in lavastoviglie. Si prega di notare che alcuni articoli non devono essere lavati ad alta temperatura.
- Non lavare oggetti molto piccoli nella lavastoviglie perché potrebbero cadere dal cestello e causare danni all'interno della lavastoviglie.
- Alcuni tipi di vetro possono perdere la loro lucentezza dopo un gran numero di lavaggi in lavastoviglie.
- I pezzi in argento e alluminio hanno la tendenza a scolorire dopo il lavaggio in lavastoviglie.
- I motivi smaltati possono sbiadire se vengono lavati spesso in lavastoviglie.
- Per i migliori risultati, si consiglia di scaricare prima il cestello inferiore e poi quello superiore.

AVVERTENZA: assicurarsi che la rotazione degli irroratori non sia ostacolata dopo aver caricato la lavastoviglie.

AVVERTENZA: assicurarsi che dopo aver caricato le stoviglie si possa aprire il dispenser del detersivo.

NOTA: non sovraccaricare i cestelli o mettere i piatti nel cestello sbagliato.

Non lavare oggetti molto piccoli nella lavastoviglie perché potrebbero cadere dal cestello e causare danni all'interno della lavastoviglie.

AVVERTENZA: per evitare possibili lesioni, posizionare i coltelli a punta affilata con il lato affilato verso il basso nel cestello posate. Le posate lunghe e/o affilate devono essere messe orizzontalmente nel cestello superiore.

AVVERTENZA: attendere almeno 15 minuti prima di scaricare la lavastoviglie, poiché gli oggetti saranno caldi quando il programma sarà terminato.

5.2 Cestello superiore

Fig. 17

- Il cestello superiore è progettato per le stoviglie più delicate e leggere come bicchieri, tazze e piattini da caffè, nonché piatti, piccole ciotole e padelle poco profonde (purché non siano troppo sporche).
- Posizionare le stoviglie e gli utensili da cucina in modo che non vengano spostati dal getto d'acqua.

Fig.18

1. Tazzine
2. Piattini
3. Recipienti in vetro
4. Ciotole da dessert
5. Bicchieri
6. Tazze

Regolazione dell' altezza

Fig. 19

- Il cestello superiore è dotato di un meccanismo che permette di regolarne l'altezza.

1. Tirare il cestello superiore senza estrarlo completamente.
2. Posizionare il cesto superiore sui rulli superiori per abbassare il cesto e sui rulli inferiori per alzarlo.
3. Riposizionare il cestello superiore spingendolo verso l'interno.

Supporto per bicchieri regolabile in altezza

Fig. 20

I supporti per bicchieri regolabili in altezza permettono di mettere tazze e tazzine sopra o sotto di essi. I supporti possono essere regolati a due altezze. Anche utensili e posate possono essere posizionati orizzontalmente sui supporti.

5.2 Cestello inferiore

Fig. 21

- Si consiglia di posizionare gli oggetti grandi e difficili da pulire nel cestello inferiore: pentole, padelle, coperchi, piatti da portata e ciotole, come mostrato nella foto.
- È preferibile posizionare le teglie e i coperchi ai lati dei cestelli in modo da non bloccare la rotazione dell'irroratore superiore.
- Non è consigliabile collocare davanti al dispenser piatti con un diametro maggiore o uguale a 19 cm, perché ciò potrebbe renderne difficile l'apertura.

Fig. 22

7. Pirofile/teglie
8. Pentola
9. Piatti piccoli
10. Piatti fondi
11. Cestello posate superiore
12. Ciotole in melammina
13. Pentole da forno
14. Piatti piccoli in melammina
15. Piatti piani

5.3 Cestello posate

Fig. 23-24

- Le posate devono essere messe sul cestello posate separate l'una dall'altra nelle posizioni apposite.
- Evitare di sovrapporre le posate per evitare prestazioni di pulizia insufficienti.

Fig. 23

1. Cucchiai
2. Forchette
3. Coltelli
4. Cucchiaini
5. Cucchiaini da dessert
6. Cucchiai da portata
7. Forchette da portata
8. Mestoli

ATTENZIONE: non lasciare che le posate fuoriescano dalla base del cestello. Posizionare il lato affilato degli utensili taglienti verso il basso. Fig. 25

Rimuovere i piatti

Per evitare che l'acqua goccioli dal cestello superiore a quello inferiore, si raccomanda di svuotare prima il cestello inferiore e poi quello superiore.

ITALIANO

6. TABELLA DEI PROGRAMMI

Simbolo	Nome del programma	Descrizione del ciclo	Detersivo prelavaggio principale	Durata (min)	Consumo energetico (kWh)	Consumo di acqua (litri)	Brillantante
	Intensivo (Intensive)	Prelavaggio (50º C) Lavaggio (65º C) Risciacquo Risciacquo Risciacquo (65º C) Asciugatura	(4/16 g)/(1 o 2 dosis)	205	1,621	17,8	Sì
	Universale	Prelavaggio (45º C) Lavaggio (55º C) Risciacquo Risciacquo (65º C) Asciugatura	(4/16 g)/(1 o 2 dosis)	175	1,302	14,2	Sì
	ECO (*EN 60436)	Prelavaggio Lavaggio (45º C) Risciacquo (60º C) Asciugatura	(4/16 g)/(1 o 2 dosis)	230	0,923	11,0	Sì
90'	90 min	Lavaggio (60º C) Risciacquo Risciacquo (65º C) Asciugatura	(20 g)/(1 dosis)	90	1,350	11,5	Sì
	Vetro (Glass)	Prelavaggio Lavaggio (50º C) Risciacquo Risciacquo (65º C) Asciugatura	(4/16 g)/(1 o 2 dosis)	120	1,100	14,2	Sì
	Rapid	Lavaggio (50°C) Risciacquo Risciacquo (45°C)	(20 g)/(1 dosis)	30	0,751	11,2	Sì
	Risciacquo (Soak)	Prelavaggio	-	-	0,020	4,0	No

- I tempi indicati per ogni programma corrispondono alla durata con carico e temperatura standard. Altri tipi di carico e di temperatura daranno luogo a tempi diversi.
- La durata del programma può cambiare a seconda della quantità di piatti, della temperatura dell'acqua, della temperatura ambiente e delle funzioni aggiuntive selezionate.
- I valori forniti per i programmi, ad eccezione del programma Eco, sono solo indicativi.
- Il programma ECO è adatto al lavaggio di stoviglie con un livello di sporco normale; è il programma più efficiente in termini di consumo combinato di energia e acqua e viene utilizzato per valutare la conformità con la legislazione dell'UE sull'ecodesign.
- Il lavaggio in una lavastoviglie domestica di solito consuma meno energia e acqua rispetto al lavaggio manuale dei piatti quando la lavastoviglie è usata secondo le istruzioni del produttore.
- Si raccomanda di lasciare lo sportello socchiuso dopo la fine del ciclo di lavaggio per accelerare l'asciugatura.
- È possibile accedere al database dei prodotti in cui sono memorizzate le informazioni per questo modello scansionando il codice QR del proprio modello (che si trova anche sull'etichetta energetica).

Lavastoviglie Bolero Aguazero 6000	Lavastoviglie Bolero Aguazero 6000 Silver

Descrizione dei programmi
- Intensivo: utilizzare questo programma per le stoviglie più sporche e per pentole, padelle, piatti, ecc. moderatamente sporchi e con alimenti secchi.
- Universale: questo programma è utile per carichi con sporco normale, come pentole, piatti, bicchieri e padelle leggermente sporchi.
- ECO: questo è il programma standard per carichi con sporco normale, come pentole, piatti, bicchieri e padelle leggermente sporchi.
- 90 min: per carichi con livello di sporco normale che hanno bisogno di un lavaggio veloce.
- Vetro: questo programma è utile per piatti e bicchieri leggermente sporchi.
- Rapid: utilizzare questo programma se si desidera eseguire un lavaggio più breve per carichi poco sporchi che non necessitano di asciugatura.
- Risciacquo: lo scopo di questo programma è quello di sciacquare le stoviglie da lavare più tardi nella giornata. Il prerisciacquo delle stoviglie porta a un maggiore consumo di acqua ed energia e non è raccomandato.

7. PANNELLO DI CONTROLLO

Fig. 26
1. Tasto di accensione/spegnimento
2. Selettore dei programmi
3. Tasto di lavaggio potente
4. Tasto di risciacquo extra
5. Tasto di medio carico
6. Tasto di partenza differita
7. Tasto start/pausa
8. Indicatore del programma
9. Display

1. **Tasto di accensione/spegnimento**

Premere questo tasto per accendere o spegnere la lavastoviglie.

2. **Selettore dei programmi**
- Utilizzare il selettore per scegliere un programma. L'indicatore del programma selezionato si accende.
- Per maggiori dettagli sui programmi, consultare la sezione "Tabella dei programmi".

3. **Lavaggio potente**
- Questa impostazione aiuterà a lavare piatti molto sporchi e difficili da pulire.
- Si può utilizzare questa opzione solo nei programmi Intensivo, Universale, ECO, Vetro e 90 min.

4. **Asciugatura extra**
- Usare questo pulsante per aggiungere un'ulteriore asciugatura al programma selezionato.
- Si può utilizzare questa opzione solo nei programmi Intensivo, Universale, ECO, Vetro e 90 min.

5. **Mezzo carico**
- Premere il pulsante di mezzo carico quando la lavastoviglie è piena a metà.
- Si può scegliere questa funzione per risparmiare energia e acqua.
- Si può utilizzare questa opzione solo nei programmi Intensivo, Universale, ECO, Vetro e 90 min.

6. **Tasto di partenza differita**

Usare questo pulsante per ritardare l'ora di inizio di un programma. L'indicatore di partenza differita si illuminerà.

7. **Avvio/Pausa**
Premere il tasto Avvio/Pausa per avviare il programma.

8. **Indicatore del programma**
Indica i programmi disponibili

9. **Display**
Visualizza il tempo rimanente, la partenza differita, il codice di errore, ecc.

Indicatore del display

Ora	Rubinetto d'acqua	Sale per lavastoviglie	Brillantante	Blocco di sicurezza per bambini

- Ora: mostra il tempo rimanente, la partenza differita, il codice di errore, ecc.
- Rubinetto dell'acqua: se questo indicatore è acceso, significa che il rubinetto dell'acqua è chiuso
- Sale per lavastoviglie: se l'indicatore si accende, significa che la lavastoviglie ha poco sale e ne serve di più.
- Brillantante: se l'indicatore si accende, significa che la lavastoviglie ha poco brillantante e ne serve di più.
- Blocco bambini: questa opzione permette di bloccare i pulsanti del pannello di controllo, tranne il pulsante di accensione, in modo che i bambini non possano cambiare accidentalmente le impostazioni della lavastoviglie premendo i pulsanti del pannello. Per bloccare o sbloccare i pulsanti del pannello di controllo, tenere premuto il pulsante di lavaggio potente e il pulsante di asciugatura extra contemporaneamente per 3 secondi.

Avvio di un ciclo di lavaggio
Fig. 27

1. Rimuovere i residui grossolani dai piatti, evitare di usare il prerisciacquo della lavastoviglie.
2. Estrarre il cestello inferiore e superiore, caricare le stoviglie e spingerli di nuovo dentro. Si raccomanda di caricare prima il cestello inferiore e poi quello superiore.
3. Riempire lo scomparto del detersivo.
4. Chiudere lo sportello e premere il tasto di accensione per accendere la macchina. Scegliere un programma, l'indicatore luminoso si accenderà. In seguito, premere il tasto di avvio/pausa, la lavastoviglie avvierà il ciclo.

Cambiare il programma in corso
Fig. 28
- Un programma può essere cambiato solo se è in corso da poco tempo, altrimenti il detersivo può essere già stato rilasciato o l'acqua di lavaggio con il detersivo è già stata svuotata. In questo caso, la lavastoviglie deve essere resettata e il dispenser di detersivo deve essere riempito di nuovo.
- Se si vuole cambiare il programma quando la lavastoviglie è in funzione:

1. Premere il pulsante di avvio/pausa.
2. Quando la lavastoviglie si ferma, selezionare il programma desiderato con il selettore di programma.
3. Avviare il programma appena selezionato premendo il pulsante avvio/pausa.

Aggiungere stoviglie durante il ciclo
Fig. 29
È possibile aggiungere stoviglie prima che il dispenser di detersivo sia attivato.
1. Premere il pulsante di avvio/pausa.
2. Aspettare 5 secondi e aprire lo sportello.
3. Aggiungere le stoviglie dimenticate.
4. Chiudere lo sportello.
5. Premere il tasto di avvio/pausa, il lavastoviglie avvierà il ciclo dopo 10 secondi.

⚠ AVVERTENZA: effettuare questa operazione durante il ciclo può essere pericoloso, poiché il vapore caldo può causare bruciature.

8. PULIZIA E MANUTENZIONE

- La pulizia della lavastoviglie è importante per mantenere la longevità della macchina.
- Assicurarsi che l'impostazione del decalcificante sia regolata correttamente e che venga usata la giusta quantità di detersivo per evitare la formazione di calcare.
- Riempire lo scomparto del sale quando la spia del sale si accende.
- L'olio e il calcare possono accumularsi nella lavastoviglie con il tempo. Se questo accade:

1. Riempire lo scomparto del detersivo, ma non caricare la lavastoviglie.
2. Selezionare un programma ad alta temperatura e avviarlo con la lavastoviglie vuota.
3. Se questa operazione non pulisce sufficientemente la lavastoviglie, usare un detersivo apposito per l'uso in lavastoviglie.

- Per prolungare la vita della propria lavastoviglie, pulire regolarmente l'apparecchio ogni mese.
- Pulire regolarmente le guarnizioni dello sportello e lo sportello con un panno umido per rimuovere eventuali residui accumulati o oggetti estranei.
- Pulire il pannello di controllo con un panno morbido e leggermente umido.
- Pulire i filtri e gli irroratori almeno una volta alla settimana. Se sono presenti resti di cibo o oggetti estranei nei filtri a maglie larghe e fine, rimuovere i filtri e pulirli accuratamente

con acqua.

Avvertenza

- Per evitare che l'acqua penetri nella guarnizione della porta e nei componenti elettrici, non utilizzare alcun tipo di detergente spray per pulire l'esterno della lavastoviglie.
- Non usare mai detergenti abrasivi o spugne abrasive sulle superfici esterne perché potrebbero graffiare la finitura. Alcuni tovaglioli di carta possono anche graffiare o lasciare segni sulla superficie.

Gruppo filtro

Fig. 30

1. Filtro principale
2. Filtro a maglie larghe
3. Filtro a maglie fine

Il gruppo filtro trattiene i resti grossolani del ciclo di lavaggio, compresi gli oggetti estranei come stuzzicadenti o frammenti. Questi possono causare l'ostruzione dei filtri.

1. Ruotare il filtro a maglie larghe in senso antiorario per sbloccarlo. Sollevarlo ed estrarlo dalla lavastoviglie.
2. Il filtro a maglie fine può essere estratto dalla parte inferiore del gruppo filtro. Il filtro a maglie larghe può essere separato dal filtro principale premendo delicatamente le linguette in alto ed estraendolo.
3. I residui di cibo più grandi possono essere eliminati passando il filtro sotto l'acqua corrente del rubinetto. Per una pulizia più approfondita, usare una spazzola morbida.
4. Rimontare i filtri nell'ordine inverso allo smontaggio, sostituire il gruppo filtro e girarlo in senso orario verso la freccia di bloccaggio.

AVVERTENZA: non stringere troppo i filtri. Rimontare i filtri in modo sicuro, altrimenti dei resti grossi potrebbero entrare nel sistema e causare un'ostruzione.

AVVERTENZA: non utilizzare mai la lavastoviglie senza i filtri. Un'errata sostituzione del filtro può ridurre il livello di prestazioni dell'apparecchio e danneggiare stoviglie e utensili.

AVVERTENZA: non lavare nessun filtro nella lavastoviglie.

NOTA: l'efficacia del lavaggio sarà ridotta se il filtro non è montato correttamente.

NOTA: per il corretto funzionamento della lavastoviglie è necessario che i filtri siano puliti.

Irroratori

Fig. 31

- Assicurarsi che gli irroratori non siano intasati e che non vi siano incastrati residui di alimenti o oggetti estranei. In caso di ostruzione, rimuovere gli irroratori e pulirli sotto l'acqua.

1. Per rimuovere l'irroratore superiore, tenere fermo il dado, ruotare l'irroratore in senso orario ed estrarlo.
2. Per rimuovere l'irroratore inferiore, tirarlo verso l'alto.
3. Lavare gli irroratori in acqua calda e sapone e usare una spazzola morbida per pulire gli ugelli. Rimontarli dopo averli sciacquati accuratamente.

Protezione contro il congelamento

Prendere misure di protezione dal congelamento in inverno. Dopo ogni ciclo di lavaggio, procedere come segue:

1. Scollegare la lavastoviglie dalla rete elettrica.
2. Interrompere l'alimentazione dell'acqua e scollegare il tubo di carico dell'acqua dalla valvola dell'acqua.
3. Scaricare l'acqua dal tubo di carico dell'acqua e dalla valvola dell'acqua. (Utilizzare un recipiente per raccogliere l'acqua).
4. Ricollegare il tubo di carico dell'acqua e la valvola dell'acqua.
5. Togliere il filtro dal fondo della lavastoviglie e usate una spugna per assorbire l'acqua residua.

Dopo ogni lavaggio

Dopo ogni lavaggio, chiudere il rubinetto di carico dell'acqua e lasciare lo sportello leggermente aperto per un po', in modo che l'umidità e gli odori non rimangano intrappolati all'interno.

Quando non si usa per un lungo periodo di tempo

- Si raccomanda di eseguire un ciclo di lavaggio con la lavastoviglie vuota e poi scollegare la spina dalla presa, chiudere l'alimentazione dell'acqua e lasciare lo sportello dell'apparecchio leggermente aperto.
- Questo aiuterà le guarnizioni dello sportello a durare più a lungo e a prevenire la formazione di odori all'interno dell'apparecchio.

9. RISOLUZIONE DEI PROBLEMI

Problema	Possibili cause	Possibili soluzioni
La lavastoviglie non si accende	Fusibile bruciato o interruttore scattato.	Sostituire il fusibile o ripristinare l'interruttore. Eliminare l'eventuale condivisione della presa con altri dispositivi.
	Non è collegata all'alimentazione.	Verificare che la lavastoviglie sia accesa e che lo sportello sia chiuso correttamente. Verificare che il cavo di alimentazione sia correttamente collegato alla presa.
	La pressione dell'acqua è bassa.	Controllare che l'alimentazione dell'acqua sia collegata correttamente e che la fornitura dell'acqua sia aperta.
	Lo sportello della lavastoviglie non è chiuso correttamente.	Assicurarsi di chiudere bene lo sportello e che faccia click.
L'acqua della lavastoviglie non si scarica	Tubo di scarico attorcigliato o intrappolato	Verificare il tubo di scarico.
	Filtro ostruito.	Controllare i filtri.
	Lavandino della cucina ostruito.	Controllare il lavandino della cucina per assicurarsi che scarichi correttamente. Se il problema è che il lavandino della cucina non drena, potrebbe essere necessario un idraulico piuttosto che il servizio tecnico.

Sapone residuo.	Detersivo non idoneo.	Usare solo detersivi specifici per lavastoviglie per evitare la formazione di schiuma. Se ciò dovesse verificarsi, aprire la lavastoviglie e lasciare evaporare la schiuma. Aggiungere 1 litro di acqua fredda nel fondo della lavastoviglie. Chiudere lo sportello e selezionare qualsiasi ciclo di lavaggio. All'inizio del ciclo, la lavastoviglie scaricherà l'acqua. Aprire lo sportello e controllare che la schiuma sia scomparsa. Ripetere il processo se necessario.
	Brillantante fuoriuscito dal dispenser.	Pulire immediatamente il brillantante fuoriuscito dal dispenser.
Interno della lavastoviglie macchiato	È possibile che sia stato utilizzato un detersivo contenente colorante.	Verificare che il detersivo non contenga coloranti.
Patina bianca nella superficie interna.	Acqua dura.	Per pulire l'interno, usare un panno morbido e umido con detersivo per piatti e indossare guanti di gomma. Non usare mai un detergente diverso da quello per lavastoviglie, altrimenti potrebbe causare la formazione di schiuma.
Macchine di ruggine sulle posate	Gli articoli interessati non sono resistenti alla corrosione.	Evitare di lavare in lavastoviglie oggetti che non sono resistenti alla corrosione.
	Un programma non è stato eseguito dopo aver aggiunto il sale per lavastoviglie. Residui di sale sono entrati nel ciclo di lavaggio.	Eseguire sempre un programma di lavaggio senza stoviglie dopo aver aggiunto il sale. Non selezionare la funzione Turbo (se è presente nel proprio modello) dopo aver aggiunto il sale per lavastoviglie.
	Il coperchio dell'addolcitore è aperto.	Controllare che il coperchio dell'addolcitore sia ben chiuso.

Rumore proveniente dall'interno della lavastoviglie.	Uno degli irroratori sta colpendo un articolo nel cestello	Mettere in pausa il programma e riposizionare gli oggetti che ostruiscono l'irroratore.
Rumore proveniente dall'interno della lavastoviglie.	I piatti sono liberi nella lavastoviglie.	Mettere in pausa il programma e riposizionare gli oggetti.
Rumore di colpi nei tubi dell'acqua.	Questo può essere causato dall'installazione o dalla sezione del tubo.	Non influenza il funzionamento della lavastoviglie. In caso di dubbi, contattare un idraulico qualificato.
I piatti non vengono puliti	Non sono stati caricati correttamente.	Leggere la sezione "Preparazione e carico dei piatti".
	Il programma non aveva abbastanza potenza.	Selezionare un programma più intenso.
	Non è stato erogato abbastanza detersivo.	Usare più detersivo o cambiare detersivo.
	Alcuni elementi bloccano il movimento degli irroratori.	Riposizionare gli elementi in modo che l'irroratore possa ruotare liberamente.
	Il gruppo filtro non è pulito o non è posizionato correttamente sulla base della lavastoviglie. Questo può causare l'ostruzione degli ugelli dell'irroratore.	Pulire e/o posizionare correttamente il filtro. Pulire gli ugelli dell'irroratore.
Vetro dei bicchieri opaco.	Combinazione di acqua dolce e un eccesso di detersivo.	Usare meno detersivo in presenza di acqua dolce e selezionare il ciclo più breve per lavare gli oggetti in vetro.
Macchie bianche su piatti e bicchieri	L'acqua dura può causare depositi di calcare.	Controllare le impostazioni dell'addolcitore d'acqua o lo stato di riempimento del serbatoio del sale.

Macchie nere o grigie sulle stoviglie	Gli utensili di alluminio hanno sfregato contro le stoviglie	Usare un detergente abrasivo delicato per rimuovere questi segni.
Residui di detersivo nel dispenser	I piatti bloccano il dispenser del detersivo	Ricaricare i piatti in modo corretto.
I piatti non si asciugano.	Carico non corretto	Indossare guanti se si trovano residui di detersivo sui piatti per evitare irritazioni alla pelle.
	I piatti vengono rimossi troppo velocemente	Non svuotare la lavastoviglie immediatamente dopo il lavaggio. Aprire leggermente lo sportello in modo che il vapore possa uscire. Non rimuovere i piatti finché la temperatura interna non è sicura per poterli toccare. Scaricare prima il cestello inferiore per evitare che l'acqua goccioli dal cestello superiore.
	È stato selezionato un programma sbagliato.	Con un programma breve, la temperatura di lavaggio è più bassa, diminuendo le prestazioni di pulizia. Scegliere un programma con un tempo di lavaggio più lungo.
	Uso di posate con rivestimento di scarsa qualità.	Il drenaggio dell'acqua è più difficile con questi articoli. Le posate o le stoviglie di questo tipo non possono essere lavate in lavastoviglie.

Avvertenza
Una riparazione non professionale in quanto questa può causare gravi rischi per la sicurezza dell'utente e compromettere la garanzia.

Codici di errore
In caso di malfunzionamento, la lavastoviglie mostrerà un codice di errore. La seguente tabella mostra i possibili codici di errore e le loro cause.

Codice	Problema	Possibili cause
E1	Più tempo di carico d'acqua.	I rubinetti non si aprono, o l'entrata dell'acqua è limitata, o la pressione dell'acqua è troppo bassa.
E3	La temperatura desiderata non viene raggiunta.	Guasto della resistenza.
E4	Traboccamento	Qualche elemento della lavastoviglie perde.
Ed	Errore di comunicazione tra la scheda del circuito principale e la scheda del circuito del display.	Circuito aperto o cablaggio rotto per la comunicazione.

Avvertenza

- Se si verifica un traboccamento, spegnere l'alimentazione principale dell'acqua prima di chiamare l'assistenza.
- Se c'è acqua nella base a causa di un riempimento eccessivo o di una piccola perdita, l'acqua deve essere rimossa prima di riavviare la lavastoviglie.
- Se c'è un codice di errore che non può essere risolto, richiedere assistenza professionale.

10. SPECIFICHE TECNICHE

Le specifiche tecniche possono cambiare senza previa notifica per migliorare la qualità del prodotto

Codice prodotto:	02359	02360
Modelo	Lavastoviglie Bolero Aguazero 6000	Lavastoviglie Bolero Aguazero 6000 Silver
Codice		
Tensione nominale	220-240 V AC, 50 Hz	
Corrente totale	10 A	

Pressione dell'acqua	Massima 1 MPa Minima 0,4 MPa
Potenza totale	1760-2100 W
Capacità	12 coperti
IPX	IPX1

Prodotto in Cina | Progettato in Spagna

11. RICICLAGGIO DI ELETTRODOMESTICI E APPARECCHIATURE ELETTRICHE

Questo simbolo indica che, in conformità con le normative vigenti, il prodotto e/o la batteria devono essere smaltiti separatamente dai rifiuti domestici. Quando questo prodotto raggiunge la fine della sua vita utile, è necessario rimuovere le batterie/accumulatori e portarlo in un punto di raccolta designato dalle autorità locali.

Per informazioni dettagliate su come smaltire correttamente le apparecchiature elettriche ed elettroniche e/o le batterie, il consumatore dovrà contattare le autorità locali.

Il rispetto delle linee guida di cui sopra aiuterà a proteggere l'ambiente.

12. GARANZIA E SUPPORTO TECNICO

Cecotec sarà responsabile nei confronti dell'utente finale o del consumatore per qualsiasi difetto di conformità esistente al momento della consegna del prodotto nei termini, condizioni e scadenze stabilite dalla normativa vigente.

Si raccomanda che le riparazioni siano effettuate da personale specializzato.

Se si riscontra un problema con il prodotto o in caso di dubbi, si prega di contattare il supporto tecnico ufficiale Cecotec al numero +34 96 321 07 28.

13. COPYRIGHT

I diritti di proprietà intellettuale dei testi di questo manuale appartengono a CECOTEC INNOVACIONES, S.L. Tutti i diritti riservati. Il contenuto di questa pubblicazione non può essere, in tutto o in parte, riprodotto, archiviato in un sistema di recupero, trasmesso o distribuito con qualsiasi mezzo (elettronico, meccanico, fotocopia, registrazione o simile) senza la previa autorizzazione di CECOTEC INNOVACIONES, S.L.

1. PEÇAS E COMPONENTES

Fig. 1
1. Tubo interior
2. Braço aspersor inferior
3. Conjunto do filtro
4. Depósito de sal
5. Doseador

Fig.2
6. Cesto de talheres
7. Cesto superior
8. Suporte para copos
9. Braço aspersor superior
10. Cesto inferior

Nota
Os gráficos deste manual são representações esquemáticas e podem não corresponder exactamente ao produto.

2. ANTES DA INSTALAÇÃO

- Este produto apresenta uma embalagem desenhada para o proteger durante o seu transporte. Tire o dispositivo da sua caixa e guarde a caixa original e outros elementos da embalagem num lugar seguro. Isto lhe ajudará a evitar danos ao produto se precisar de o transportar no futuro. Se deseja descartar a embalagem original, certifique-se de reciclar todos os elementos corretamente.
- Certifique-se de que todas as peças e componentes estão incluídas e em bom estado. Se faltar alguma peça ou não estiverem em bom estado, entre em contacto com o Serviço de Assistência Técnica oficial da Cecotec.

Conteúdo da caixa
- Máquina de lavar louça Bolero Aguazero 6000/Silver
- Mangueira de entrada da água
- Mangueira de drenagem
- Manual de instruções

3. INSTALAÇÃO

Passo 1: Selecção da localização da máquina de lavar louça

Fig. 3
1. Ligação de linhas de abastecimento de electricidade, esgotos e água.
2. Espaço entre o piso inferior do armário e o chão

- Ao posicionar a máquina, colocá-la numa área onde a louça possa ser facilmente carregada e descarregada. Não colocar a máquina de lavar louça numa área onde a temperatura ambiente desça abaixo 0°C.
- Se desejar instalar a máquina de lavar louça entre duas peças de mobiliário (Fig. 4) ou debaixo de uma bancada, deve assegurar-se de que existe espaço suficiente para o fazer e que a cablagem e a canalização são adequadas.
- Colocar a máquina de lavar louça perto de uma torneira, um dreno de água e uma tomada ligada à terra. É importante ter em consideração que não se deve modificar as ligações uma vez instalada a máquina de lavar louça.
- Deve haver menos de 5 mm entre a parte superior da máquina de lavar louça e o armário, e a porta exterior deve ser alinhada com o armário.

⚠ Seguir as instruções da figura 3 para as dimensões do recesso onde a máquina de lavar louça vai ser instalada.

⚠ ADVERTÊNCIA: A bancada sob a qual a máquina de lavar louça vai ser instalada deve ser estável, a fim de evitar desequilíbrios.

- Se quiser instalar a máquina de lavar louça no canto de um armário, deve certificar-se de que existe espaço suficiente para abrir completamente a porta. Fig.5

Fig. 5
1. Máquina de lavar louça
2. Porta da máquina de lavar louça
3. Espaço mínimo de 50 mm
4. Móvel

- Não segurar a máquina pela sua porta ou painel.
- Permitir uma distância adequada em redor da máquina para facilitar a desconexão da rede e o movimento durante a limpeza.

Passo 2: Conexão da mangueira da entrada de água
Fig.6
Ligar a mangueira de entrada de água a uma torneira de água fria, e certificar-se de que está bem presa no lugar.

ADVERTÊNCIA: utilize a mangueira de entrada de água fornecida com a máquina de lavar louça, não reutilize a mangueira de entrada de água da sua máquina antiga.

ADVERTÊNCIA: abrir a torneira e deixar correr a água através da mangueira de entrada de água antes de ligar à máquina de lavar a louça.

ADVERTÊNCIA: ligar a mangueira de entrada de água directamente à tomada de entrada de água (1). A pressão fornecida pela entrada deve ser de pelo menos 0,04 MPa e no máximo 1 MPa. Se a pressão exceder 1MPa, deve ser instalada uma válvula de alívio de pressão na ligação (2).

Após fazer as ligações, abrir completamente a torneira e verificar a existência de fugas de água. Fechar a torneira de entrada de água no final de cada programa de lavagem.

Passo 3: Ligação da mangueira de drenagem
Fig. 7

1. Parte traseira da máquina de lavar louça
2. Cabo principal
3. Entrada de água
4. Entrada da mangueira de drenagem
5. Mangueira de drenagem
6. Bancada

- Ligar a mangueira de drenagem de água directamente a um esgoto (B) ou a uma saída com um diâmetro mínimo de 4 cm (A). Esta ligação deve estar pelo menos 50 cm e no máximo 100 cm acima do solo.
- Se a extremidade da mangueira de drenagem estiver livre, não deve ser submersa em água, para evitar o refluxo de água.
- Certificar-se de que a mangueira de drenagem não está dobrada.

IMPORTANTE: Os artigos não serão lavados correctamente se utilizar uma mangueira de drenagem com mais de 4m de comprimento.

Passo 4: Conexão elétrica

- Ligar a máquina de lavar louça à rede eléctrica.

ADVERTÊNCIA: Assegurar que a tensão de rede corresponde à tensão especificada na etiqueta de classificação do produto e que a ficha está ligada à terra.

A ficha da máquina de lavar louça deve ser ligada a uma tomada ligada à terra. Se não tiver uma instalação ligada à terra, deve ser realizada por um electricista licenciado. Em caso de utilização não fundamentada, a Cecotec não será responsável por qualquer avaria ou dano que isto possa causar.

- Certifique-se que uma ligação à terra adequada esteja disponível antes de ser utilizada.

Passo 5: Colocação da máquina de lavar louça

- Deve assegurar-se de que existe espaço suficiente para abrir completamente a porta.
- A parte de trás da máquina de lavar louça deve ser apoiada pela parede de trás e os lados pelos armários ou paredes adjacentes.

Passo 6: Nivelamento da máquina de lavar louça
Fig. 8

1. Ajustar o nível da frente para trás.
2. Ajustar o nível de um lado para o outro.

- Para um funcionamento correcto, a máquina de lavar louça deve estar nivelada.
- Assim que a unidade estiver no lugar, pode alterar a altura da unidade ajustando o nível de aparafusamento das pernas. Fig. 9
- Colocar um nível de bolha na porta e na calha do cesto, como mostra a figura 8, para verificar se a máquina de lavar louça está nivelada.
- Nivelar a máquina de lavar louça ajustando os três pés niveladores individualmente. A perna traseira pode ser ajustada a partir da frente da máquina de lavar louça, rodando o parafuso no centro da base da máquina com uma chave de fendas. Para ajustar os pés dianteiros, usar uma chave de fendas plana e rodar os pés dianteiros até que a máquina de lavar louça esteja nivelada.
- Ao nivelar a máquina de lavar louça, certificar-se de que não tomba.

NOTA: O ajuste máximo da altura das pernas é de 50 mm.
NOTA: Não se recomenda que o aparelho seja inclinado mais de 2°.

Passo 7: Ajuste da tensão da mola da porta
Fig. 10

- As molas da porta são colocadas na fábrica com a tensão apropriada para a porta exterior.
- Rodar o parafuso de ajuste para apertar ou desapertar o cabo de aço. Ajustar a tensão das molas da porta usando uma chave de fendas, rodando no sentido dos ponteiros do relógio para apertar as molas da porta esquerda e direita.
- A tensão da mola da porta é correcta quando a porta permanece horizontal na posição totalmente aberta, mas pode ser elevada para a posição fechada com um ligeiro empurrão.

Passo 8: Fixação a móveis
Instalar a máquina empurrando-a para debaixo da bancada, tendo cuidado de não esmagar ou dobrar as mangueiras.

Certifique-se de que as mangueiras de entrada e saída de água não estão esmagadas ou presas.

Certifique-se de que a máquina de lavar louça não é colocada no cabo de alimentação quando instalar a máquina de lavar louça.

4. ANTES DE USAR A MÁQUINA DE LAVAR LOUÇA

- Para uma boa lavagem, a máquina de lavar louça precisa de água macia. Caso contrário, a água deixará resíduos de calcário nos pratos e na tigela da máquina, que podem entupir a máquina de lavar louça. Para tal, a água passa por um sistema que remove os iões que formam a dureza da água, seja sal específico para máquinas de lavar louça ou um descalcificador.
- Antes da primeira utilização, executar os seguintes passos:

1. Ajuste o descalcificador.
2. Adicione sal ao descalcificador.
3. Carregar os cestos.
4. Encha o tanque de detergente

Fig.11

4.1 Sal para a máquina de lavar louça

Utilizar apenas sal específico para máquinas de lavar louça.
O depósito de sal está localizado debaixo do cesto inferior.

Enchimento do depósito de sal na máquina de lavar louça

Fig.12

1. Retirar o cesto inferior e desenroscar a tampa do tanque.
2. Abrir a tampa do compartimento do sal rodando-a no sentido contrário ao dos ponteiros do relógio.
3. Encher o compartimento com o sal da máquina de lavar louça até que este esteja quase a transbordar, a utilização de um funil facilitará este processo.
4. Adicionar água ao depósito de sal até ao limite (primeira utilização apenas). É normal que uma pequena quantidade de água saia do depósito de sal.
5. Volte a colocar a tampa e fechá-la.
6. A luz indicadora de sal apagar-se-á depois de o depósito de sal ter sido enchido com sal.

- Quando se liga a máquina de lavar louça, o compartimento do sal será enchido com água, pelo que se deve encher o depósito antes de se ligar a máquina de lavar louça.
- Encher o depósito de sal imediatamente antes de ligar a máquina de lavar louça, caso contrário o sistema de filtragem, a bomba ou outras partes importantes da máquina podem ser danificadas. A garantia não cobrirá esta eventualidade.

Nota

Só reabastecer o depósito de sal quando a luz indicadora de sal no painel de controlo se acender. Dependendo da forma como o sal é dissolvido, a luz indicadora de sal pode permanecer acesa, mesmo que o depósito de sal esteja cheio.

4.2 Descalcificador

- Esta máquina de lavar louça está equipada com um descalcificador que utiliza um recipiente de sal especificamente concebido para reduzir a dureza da água.
- Para saber o nível de dureza da sua torneira, pode contactar a sua empresa de água ou utilizar uma tira-teste.
- Deve ajustar o descalcificador manualmente de acordo com a dureza da água na sua área utilizando o mostrador de dureza da água. O objectivo é optimizar e personalizar o nível de consumo de sal.

Tabela de dureza da água

Nível de dureza de Alemanha (dH)	Nível de dureza da França (dF)	Nível de dureza da Grã-Bretanha (dE)	Indicador do ecrã
0-5	0-9	0-6	H1
6-11	10-20	7-14	H2
12-17	21-30	15-21	H3
18-22	31-40	22-28	H4
23-34	41-60	29-42	H5
35-55	61-98	43-69	H6

NOTA: O nível de dureza é definido para H3 por defeito. Se a água provém de um poço ou o seu nível de dureza for superior a 90 dF, recomenda-se a utilização de filtros e dispositivos de refinação.

Configuração do descalcificador.

1. Fechar a porta e ligar a máquina de lavar louça premindo o botão de Ligar/Desligar.
2. Esperar 1 minuto e premir o botão de meia carga durante mais de 5 segundos para entrar no modo de ajuste do descalcificador.
3. Premir novamente o botão de meia carga para seleccionar o nível de dureza adequado de acordo com a tabela acima.
4. Pressione o botão Ligar/Desligar novamente para guardar a configuração.

4.3 Uso de detergente

- Utilizar apenas detergentes especificamente concebidos para máquinas de lavar louça de uso doméstico. Guarde o produto num lugar fresco, seco e que esteja fora do alcance das crianças.
- Os ingredientes que compõem os detergentes são necessários para remover a sujidade da

máquina de lavar louça.
- Não colocar detergente em pó no doseador até estar pronto para lavar a louça.
- A quantidade de detergente necessária depende do ciclo, do tamanho da carga e do nível de sujidade da louça. Adicionar uma quantidade adequada para assegurar um óptimo desempenho.
- Se a quantidade de detergente for demasiado elevada, verá linhas esbranquiçadas ou camadas azuis no vidro e na louça, o que pode causar corrosão. O uso continuado de demasiados detergentes pode causar danos na máquina de lavar louça.
- Se a quantidade de detergente for demasiado baixa, pode levar a uma limpeza deficiente, e as linhas esbranquiçadas serão visíveis se a água for dura.
- Consultar as instruções do fabricante do detergente para mais informações.

Enchimento do doseador de detergente
Fig. 13

1. Pressione o separador de libertação no doseador de detergente para abrir a tampa.
2. Adicionar detergente no buraco maior (A) para a lavagem principal. Para cargas mais sujas, adicionar também detergente no buraco mais pequeno (B) de modo que o detergente seja libertado durante a pré-lavagem.
3. Fechar a tampa e premir até que se feche no seu lugar.

4.4 Uso do abrilhantador
- Utilizar apenas abrilhantador especificamente concebido para máquinas de lavar louça domésticas. Guarde o produto num lugar fresco, seco e que esteja fora do alcance das crianças.
- O abrilhantador é utilizado para promover a secagem dos pratos sem linhas e manchas. O abrilhantador é automaticamente libertado durante a última lavagem para evitar a formação de gotículas de água nos pratos, o que pode deixar manchas e linhas.
- Esta máquina de lavar louça foi concebida para utilizar abrilhantadores líquidos.
- Se a dosagem do abrilhantador for demasiado baixa, as manchas esbranquiçadas permanecerão na louça e não secarão correctamente.
- Se a dosagem do abrilhantador for demasiado alta, aparecerão camadas azuis no vidro e nos pratos.

Nunca encher a máquina de lavar louça com outras substâncias, pois pode danificar a máquina.

Indicador de abrilhantador
Fig.14
1. Cheio
2. ¾
3. ½
4. ¼
5. Vazio

- Quando o doseador do abrilhantador estiver cheio, o indicador estará completamente escuro.
- A medida que o abrilhantador diminui, o tamanho do ponto negro no indicador do nível do abrilhantador muda como mostra a figura 14.
- Nunca deixar o nível do abrilhantador descer abaixo de ¼ da sua capacidade.

Enchimento do depósito do abrilhantador
Fig.15
1. Retirar a tampa do doseador do abrilhantador rodando-o no sentido contrário ao dos ponteiros do relógio.
2. Verter cuidadosamente o abrilhantador no doseador, evitar derramar para fora do depósito.
3. Fechar a tampa rodando-a no sentido dos ponteiros do relógio.

- Deve encher o depósito do abrilhantador quando o indicador do nível se iluminar, pois isto indica que não existe abrilhantador suficiente.
- Não encher em excesso o doseador de abrilhantador.

NOTA: Tenha cuidado para não derramar abrilhantador para fora do depósito e limpe-o se derramar.

Ajuste do abrilhantador
Fig. 16
- Quanto mais alto for o número, mais abrilhantador será dispensado.
- Ajustar o nível de abrilhantador para obter melhores resultados de secagem com menos abrilhantador.
- Se a louça não secar bem ou estiver manchada, aumentar o nível de abrilhantador.
1. Retirar a tampa do doseador do abrilhantador.
2. Rode o selector do nível do abrilhantador para o número desejado.

5. CARREGAMENTO DA MÁQUINA DE LAVAR LOUÇA

Recomendações

- Para melhores resultados, siga estas dicas de carregamento.
- Se não sobrecarregar a capacidade da máquina de lavar louça, poupará energia e água.
- Carregar a máquina de lavar louça até à sua capacidade máxima ajudará a poupar energia e água.
- Remover quaisquer resíduos grande dos pratos antes de os colocar na máquina. O pré-enxaguamento manual ou o pré-enxaguamento dos pratos leva a um maior consumo de água e energia e não é recomendado.
- Colocar os utensílios e a louça de forma segura de modo que não possam tombar e cobrir-se uns aos outros.
- Pode colocar canecas, copos, taças, pratos pequenos, xícaras, etc. no cesto superior.
- Ao colocar as taças de haste longo, descanse-os na borda do cesto ou no suporte para copos, e não em outras peças de louça. Certificar-se de que as taças não se tocam, pois podem não ficar parados e podem ser danificados.
- Coloque todos os recipientes tais como canecas, copos e panelas na máquina de lavar louça de cabeça para baixo, caso contrário a água pode acumular-se no interior.
- Colocar todos os itens grandes (panelas, frigideiras, tampas, pratos, tigelas, etc.) e itens muito sujos no cesto inferior.
- Os pratos e os talheres não devem ser colocados uns em cima dos outros.
- Para evitar danos, não retire a sua louça imediatamente após o fim do programa de lavagem.
- Certifique-se de que os pratos e utensílios que coloca e lava na máquina de lavar louça são laváveis na máquina de lavar louça. Deve estar ciente de que alguns artigos não devem ser lavados a altas temperaturas.
- Não lavar artigos muito pequenos na máquina de lavar louça, pois podem cair do cesto e causar danos no interior da máquina.
- Alguns tipos de vidro podem perder o seu brilho após um grande número de lavagens na máquina de lavar louça.
- As peças de prata e alumínio têm tendência a descolorir após a lavagem na máquina de lavar louça
- Os motivos esmaltados podem desvanecer-se se forem lavados frequentemente na máquina de lavar louça.
- Para melhores resultados, recomendamos que descarregue primeiro o cesto inferior e depois o cesto superior.

ADVERTÊNCIA: Certifique-se de que a rotação dos braços aspersores não é obstruída de carregar a máquina de lavar louça.

ADVERTÊNCIA: certifique-se de que depois de carregar a louça, pode abrir o doseador de detergente.

NOTA: Não sobrecarregar os cestos ou colocar os pratos no cesto errado.

Não lavar artigos muito pequenos na máquina de lavar louça, pois podem cair do cesto e causar danos no interior da máquina.

ADVERTÊNCIA: Para evitar qualquer possível lesão, colocar as facas pontiagudas com o lado afiado para baixo no cesto dos talheres. Os talheres longos e/ou afiados devem ser colocados horizontalmente no cesto superior.

ADVERTÊNCIA: Aguardar pelo menos 15 minutos antes de descarregar a máquina de lavar louça, pois os artigos estarão quentes quando o programa estiver terminado.

5.1 Cesto superior

Fig. 17

- O cesto superior é concebido para acomodar louça mais leves e delicados como copos, chávenas e pires de chá e café, bem como pratos, tigelas pequenas e panelas rasas (desde que não estejam demasiado sujas).
- Colocar a louça e utensílios de cozinha de modo que não sejam movidos pelo jacto de água.

Fig.18

1. Xícaras de café
2. Pires de chã e café
3. Taça de vidro
4. Tigelas de sobremesa
5. Copos
6. Chávenas

Ajuste da altura

Fig.19

- O cesto superior inclui um mecanismo que permite ajustar a altura do cesto.

1. Empurre o cesto superior para fora sem o puxar completamente para fora.
2. Coloque o cesto superior nos rolos superiores para baixar o cesto e nos rolos inferiores para o levantar.
3. Substituir o cesto superior empurrando-o para dentro.

Suporte para copos ajustável em altura

Fig.20

Os suportes para copos ajustáveis em altura permitem a colocação de copos e canecas sobre ou por baixo dos suportes. Os suportes podem ser ajustados a duas alturas. Os utensílios e talheres também podem ser colocados horizontalmente sobre os suportes.

5.2 Cesto inferior

Fig.21

- Coloque artigos grandes e difíceis de limpar no cesto inferior: panelas, frigideiras, tampas, pratos grandes e tigelas, como mostra a imagem.
- É preferível colocar os pratos e tampas nos lados dos cestos de modo a não bloquear a rotação do braço aspersor superior.
- Não é aconselhável colocar pratos com um diâmetro superior ou igual a 19 cm em frente do doseador, pois isso pode dificultar a abertura do doseador.

Fig.22

7. Tigela
8. Panela
9. Pratos pequenos
10. Pratos fundos
11. Cesto dos talheres
12. Tigelas de melamina
13. Panela de forno
14. Pratos pequenos de melamina
15. Pratos rasos

5.3 Cesto dos talheres

Fig. 23-24

- Os talheres devem ser colocados sobre o cesto dos talheres separados uns dos outros nas posições apropriadas.
- Evite o empilhamento de talheres para evitar um desempenho de limpeza insuficiente.

Fig.23

1. Colheres de sopa
2. Garfos
3. Facas
4. Colheres de café
5. Colheres de sobremesa
6. Colheres para servir
7. Garfos para servir
8. Conchas para molhos

ADVERTÊNCIA: não permitir que qualquer talher passe pelo fundo. Colocar o lado afiado dos utensílios afiados para baixo. Fig.25

Remoção dos pratos

Para evitar que a água pingue do cesto superior para o cesto inferior, recomenda-se esvaziar primeiro o cesto inferior e depois o cesto superior.

PORTUGUÊS

6.TABELA DE PROGRAMAS

Símbolo	Nome do programa	Descrição do ciclo	Detergente pre/ lavagem principal	Duração (min)	Consumo de energia (kWh)	Consumo de água (litros)	Abrilhantador
	Intensivo (Intensive)	Pré-lavagem (50º C) Lavagem (65º C) Enxaguar Enxaguar Enxaguar (65º C) Secagem	(4/16 g)/(1 o 2 dosis)	205	1,621	17,8	Sim
	Universal	Pré-lavagem (45º C) Lavagem (55º C) Enxaguar Enxaguar (65º C) Secagem	(4/16 g)/(1 o 2 dosis)	175	1,302	14,2	Sim
	ECO (*EN 60436)	Pré-lavagem Lavagem (45º C) Enxaguar (60º C) Secagem	(4/16 g)/(1 o 2 dosis)	230	0,923	11,0	Sim
90'	90 min	Lavagem (60º C) Enxaguar Enxaguar (65º C) Secagem	(20 g)/(1 dosis)	90	1,350	11,5	Sim
	Vidro (Glass)	Pré-lavagem Lavagem (50º C) Enxaguar Enxaguar (65º C) Secagem	(4/16 g)/(1 o 2 dosis)	120	1,100	14,2	Sim
	Rapid	Lavagem (50°C) Enxaguar Enxaguar (45°C)	(20 g)/(1 dosis)	30	0,751	11,2	Sim
	Enxaguar (Soak)	Pré-lavagem	-	-	0,020	4,0	Não

- Os tempos indicados para cada programa correspondem à duração com carga e temperaturas normais. Outros tipos de carga e temperatura resultarão em tempos diferentes.
- A duração do programa pode variar de acordo com a quantidade de pratos, temperatura da água, temperatura ambiente e as funções adicionais seleccionadas.
- Os valores previstos para os programas, excepto para o programa Eco, são apenas indicativos.
- O programa Eco é adequado para a limpeza de louças normalmente sujas, que é o programa mais eficiente em termos de consumo combinado de energia e água e é utilizado para avaliar a conformidade com a legislação da UE em matéria de concepção ecológica.
- Lavar a louça numa máquina de lavar doméstica consome geralmente menos energia e água do que a lavagem manual da louça quando a máquina é utilizada de acordo com as instruções do fabricante.
- Recomenda-se que se deixe a porta entreaberta depois de terminar o ciclo de lavagem para acelerar a secagem.
- Pode aceder à base de dados de produtos onde a informação de cada modelo é armazenada digitalizando o código QR do seu modelo (também encontrado na etiqueta energética).

Máquina de lavar louça Bolero Aguazero 6000	Máquina de lavar louça Bolero Aguazero 6000 Silver

Descrição dos programas

- Intensivo: utilizar este programa para a limpeza das louças mais sujas e panelas, frigideiras, pratos, etc., moderadamente sujos, com comida seca.
- Universal: utilizar este programa para cargas com sujidade normal, tais como tachos, pratos, copos e frigideiras ligeiramente sujas.
- ECO: este é o programa padrão adequado para cargas normalmente sujas, tais como panelas, pratos, copos e frigideiras levemente sujos.
- 90 min: utilizar este programa para cargas normais sujas que necessitam de uma lavagem rápida.
- Vidro: este programa é útil para vidros e louças levemente sujos.
- Rapid: utilize este programa se quiser efectuar uma lavagem mais curta para cargas ligeiramente sujas que não necessitem de secagem.
- Enxaguar: o objectivo deste programa é enxaguar a louça para ser lavado mais tarde. A utilização de uma pré-lavagem da máquina de lavar louça leva a um maior consumo de água e energia e não é recomendada.

7. PAINEL DE CONTROLO

Fig. 26

1. Botão de ligar/desligar
2. Selector de programas
3. Botão de lavagem com potência
4. Botão de secagem extra
5. Botão de meia carga
6. Botão de início diferido
7. Botão de Iniciar/Pausar
8. Indicador do programa
9. Ecrã

1. **Botão de ligar/desligar**

Utilize este botão para ligar ou desligar a máquina de lavar louça.

2. **Selector de programas**

- Use o selector para escolher um programa. O indicador do programa seleccionado acender-se-á.
- Para mais detalhes sobre os programas, consultar a secção “Tabela de programas”.

3. **Lavagem com potência**

- Este ajuste irá ajudá-lo a lavar pratos muito sujos e difíceis de limpar.
- Só pode utilizar este ajuste nos programas, Intensivo, Universal, ECO, Vidro e 90 min.

4. **Secagem extra**

- Utilize este botão para acrescentar uma secagem adicional ao programa que seleccionou.
- Só pode utilizar este ajuste nos programas, Intensivo, Universal, ECO, Vidro e 90 min.

5. **Meia carga**

- Pressionar o botão de meia carga quando a máquina de lavar louça estiver meio cheia.
- Pode escolher esta função para poupar energia e água.
- Só pode utilizar este ajuste nos programas, Intensivo, Universal, ECO, Vidro e 90 min.

6. **Botão de início diferido**

Utilize este botão para atrasar a hora de início de um programa antes de este começar. O indicador de início diferido acender-se-á.

7. **Iniciar/Pausar**

Pressione o botão Iniciar/Pausar para iniciar o ciclo de lavagem.

8. **Indicador do programa**
Indica os programas disponíveis.

9. **Ecrã**
Mostra o tempo restante, início diferido, código de erro, etc.

Indicador do ecrã

Hora	Torneira de água	Sal de máquina de lavar louça	Abrilhantador	Bloqueio para crianças

- Hora: mostra o tempo restante, o tempo de início diferido, códigos de erro, etc.
- Torneira de água: se este indicador estiver aceso, significa que a torneira de água está fechada.
- Sal de máquina de lavar louça: se o indicador se acender, significa que a máquina de lavar louça tem pouca sal e precisa de mais.
- Abrilhantador: se o indicador se acender, significa que a máquina de lavar louça tem pouco abrilhantador e precisa de mais.
- Bloqueio para crianças: esta opção permite bloquear os botões do painel de controlo, excepto o botão de alimentação, de modo que as crianças não possam alterar acidentalmente as definições da máquina de lavar louça premindo os botões do painel. Para bloquear ou desbloquear os botões no painel de controlo, premir e manter premido o botão de lavagem de energia e o botão extra seco simultaneamente durante 3 segundos.

início de um ciclo de lavagem
Fig. 27

1. Remova os resíduos grossos da louça, evite utilizar a pré-lavagem da máquina de lavar louça.
2. Retirar o cesto inferior e superior, carregar a louça e empurrá-la para trás. Recomenda-se carregar primeiro o cesto inferior e depois o cesto superior.
3. Encher o compartimento do detergente.
4. Fechar a porta e premir o botão de Ligar/Desligar para ligar a máquina. Escolha um programa e a luz indicadora acender-se-á. Em seguida, premir o botão Ligar/Pausar, a máquina de lavar louça iniciará o ciclo.

Alterar o programa actual
Fig. 28
- Só é possível alterar um programa se este já estiver em funcionamento há pouco tempo, caso contrário o detergente pode já ter sido libertado ou a água de lavagem com detergente pode já ter sido esvaziada. Neste caso, a máquina de lavar louça precisa de ser reiniciada e o doseador de detergente precisa de ser enchido de novo.
- Se quiser alterar o programa quando a máquina de lavar louça estiver em funcionamento:

1. Pressione o botão de Iniciar/Pausar.
2. Quando a máquina de lavar louça parar, seleccione o programa desejado com o selector de programas.
3. Iniciar o programa recentemente seleccionado premindo o botão iniciar/pausar.

Introdução de pratos durante o ciclo
Fig. 29
Pode adicionar louça antes de o doseador de detergente ser activado.
1. Pressione o botão de Iniciar/Pausar.
2. Espere 5 segundos e depois abra a porta.
3. Adicione a louça que se esqueceu.
4. Feche a porta.
5. Pressione o botão Iniciar/Pausar, a máquina de lavar louça iniciará o ciclo em 10 segundos.

⚠ ADVERTÊNCIA: é perigoso abrir a porta no meio do ciclo, pois o vapor quente pode queimá-lo.

8. LIMPEZA E MANUTENÇÃO

- A limpeza da máquina de lavar louça é importante para manter a vida útil da máquina.
- Certificar-se de que o descalcificante foi ajustado correctamente e que a quantidade correcta de detergente é utilizada para evitar a acumulação de calcário.
- Encher de novo o compartimento de sal quando a luz indicadora de sal acender.
- O óleo e o calcário podem acumular-se na máquina de lavar louça ao longo do tempo. Se isto acontecer:

1. Encher o compartimento do detergente, mas não carregar a máquina de lavar louça.
2. Seleccione um programa que funcione a alta temperatura e deixa a máquina de lavar louça vazia.
3. Se esta operação não limpar suficientemente a sua máquina de lavar louça, utilize um agente de limpeza concebido para ser utilizado com máquinas de lavar louça.

- Para prolongar a vida da sua máquina, limpe regularmente o aparelho todos os meses.
- Limpar regularmente a porta e os vedantes das portas com um pano húmido para remover quaisquer detritos acumulados ou objectos estranhos.

- Limpar o painel de controlo com um pano macio e ligeiramente humedecido.
- Limpar filtros e braços aspersores pelo menos uma vez por semana. Se houver resíduos alimentares ou objectos estranhos nos filtros grossos e finos, remover os filtros e limpá-los completamente com água.

Advertência
- Para evitar a penetração de água na vedação da porta e nos componentes eléctricos, não utilizar qualquer tipo de produto de limpeza em spray para limpar o exterior da máquina de lavar louça.
- Nunca utilizar produtos de limpeza abrasivos ou esfregões em superfícies exteriores, pois podem riscar o acabamento. Algumas toalhas de papel podem também riscar ou deixar marcas na superfície.

Sistema de filtros
Fig. 30
1. Filtro principal
2. Filtro grosso
3. Filtro fino

O sistema de filtragem retém resíduos grossos do ciclo de lavagem, incluindo objectos estranhos, tais como palitos. Estes podem fazer com que os filtros fiquem obstruídos.
1. Segurar o filtro grosso e rodá-lo no sentido contrário ao dos ponteiros do relógio para o desbloquear. Levantar o filtro para cima e retirá-lo da máquina de lavar louça.
2. O filtro fino pode ser removido do fundo do conjunto do filtro. O filtro grosso pode ser separado do filtro principal apertando suavemente as abas na parte superior e puxando-o para fora.
3. Os resíduos alimentares maiores podem ser limpos por meio do funcionamento do filtro sob água da torneira. Para uma limpeza mais profunda, utilizar uma escova de limpeza macia.
4. Voltar a montar os filtros na ordem inversa de desmontagem, voltar a montar a inserção do filtro e rodá-lo no sentido dos ponteiros do relógio para a seta de bloqueio.

ADVERTÊNCIA: Não apertar demasiado os filtros. Substituir os filtros de forma segura, caso contrário, grandes detritos poderiam entrar no sistema e causar um bloqueio.

ADVERTÊNCIA: Nunca utilizar a máquina de lavar louça sem os filtros. Substituir os filtros de forma segura, caso contrário, grandes detritos poderiam entrar no sistema e causar um bloqueio.

ADVERTÊNCIA: Não lavar nenhum filtro na máquina de lavar louça.

NOTA: a eficácia da lavagem será reduzida se o filtro for montado incorrectamente.

NOTA: Os filtros limpos devem ser utilizados para que a máquina de lavar louça funcione correctamente.

Braços aspersores
Fig. 31
- Assegurar que os braços aspersores não são obstruídos e que não há resíduos alimentares ou objectos estranhos presos nos braços. Se houver um entupimento, remover os braços aspersores e limpá-los debaixo de água.

1. Para remover o braço aspersor superior, segurar a porca e rodar o braço no sentido dos ponteiros do relógio.
2. Para remover o braço aspersor inferior, puxar o braço aspersor para cima.
3. Lavar os braços com água morna com sabão e usar uma escova macia para limpar os buracos. Substituí-los depois de os enxaguar completamente.

Proteção contra geadas
Tomar medidas de protecção contra a geada no inverno. Após cada ciclo de lavagem, proceder como se segue:
1. Desligar a energia eléctrica da máquina de lavar louça na fonte de alimentação.
2. Desligar o abastecimento de água e desligar a mangueira de entrada de água da válvula de água.
3. Drenar a água da mangueira de entrada e da válvula de água. (Utilizar um balde para apanhar a água).
4. Voltar a ligar a mangueira de entrada de água à válvula de água.
5. Retirar o filtro do fundo da máquina e usar uma esponja para absorver a água no poço.

Após cada lavagem
Após cada lavagem, desligar o abastecimento de água ao aparelho e deixar a porta ligeiramente aberta durante algum tempo para que a humidade e os odores não fiquem presos no interior.

Quando não for utilizado durante um longo período de tempo
- Recomenda-se fazer um ciclo de lavagem com a máquina de lavar louça vazia e depois desligar a ficha da tomada, desligar o abastecimento de água e deixar a porta do aparelho ligeiramente aberta.
- Isto ajudará a que os vedantes das portas durem mais tempo e evitará a formação de odores no interior do aparelho.

9. RESOLUÇÃO DE PROBLEMAS

Problema	Possíveis causas	Possíveis soluções
A máquina de lavar louça não acende	O fusível queimou ou o disjuntor de corrente residual disparou.	Substituir o fusível ou repor o disjuntor de corrente residual. Remover quaisquer outros aparelhos que partilhem o mesmo circuito com a máquina de lavar louça.
	A fonte de alimentação não está ligada.	Certifique-se de que a máquina de lavar louça está ligada e que a porta está devidamente fechada. Certifique-se de que o cabo de alimentação está firmemente ligado à tomada eléctrica.
	A pressão da água é baixa.	Verificar se o abastecimento de água está ligado correctamente e se a torneira de água está ligada.
	A porta da máquina de lavar louça não está devidamente fechada.	Certificar-se de que a porta se fecha correctamente e faz clic.
A água da máquina de lavar louça não drena	Mangueira de drenagem dobrada ou encurralada	Verificar a mangueira de drenagem.
	Filtro entupido.	Verificar o sistema de filtragem.
	Pia de cozinha entupido.	Verificar a pia da cozinha para ter a certeza de que está a drenar correctamente. Se o problema é que a pia da cozinha não escorre, poderá precisar de um canalizador em vez de um técnico de serviço.

Espuma no interior	Detergente inapropriado.	Utilizar apenas detergente especial para lavagem de louça para evitar a formação de espuma. Se isso acontecer, abra a máquina de lavar louça e deixe a espuma evaporar. Acrescentar 1 litro de água fria ao fundo da máquina de lavar louça. Feche a porta da máquina de lavar louça e seleccione qualquer ciclo. No início, a máquina vai drenar a água. Abrir a porta depois de esvaziar para verificar se a espuma desapareceu. Repetir o processo, se for necessário.
	Abrilhantador derramado.	Limpar sempre imediatamente os derrames de abrilhantador.
O interior é tingido	Pode ter usado um detergente com corante.	Certifique-se de que o detergente está livre de corantes.
Película branca na superfície interior	Água dura.	Para limpar o interior, usar um pano macio e húmido com detergente de lavar louça e usar luvas de borracha. Nunca utilizar outro produto de limpeza que não seja detergente para máquinas de lavar louça, isto pode causar formação de espuma.
Há manchas de ferrugem nos talheres.	Os artigos afectados não são resistentes à corrosão.	Evite lavar artigos que não sejam resistentes à corrosão na máquina de lavar louça.
	Um programa não foi executado após a adição do sal de máquina de lavar louça. Os resíduos de sal entraram no ciclo de lavagem.	Executar sempre um programa de lavagem de louça sem pratos depois de adicionar sal. Não seleccione a função Turbo (se estiver no seu modelo) depois de adicionar o sal de máquina de lavar louça.
	A tampa do descalcificador está solta.	Verificar se a tampa do amaciador de água está devidamente fechada.

Ruído de batidas na máquina de lavar louça	Um braço aspersor está a bater num item no cesto	Pausar o programa e reposicionar os objectos que estão a obstruir o braço aspersor.
Ruído de batidas na máquina de lavar louça	A louça está solta na máquina.	Pausar o programa e voltar a colocar os objectos.
Ruído de batimento em mangueiras de água	Isto pode ser devido à instalação ou à secção transversal do tubo.	Não afecta o funcionamento da máquina de lavar louça. Em caso de dúvida, contactar um canalizador qualificado.
Os pratos não estão limpos.	Não foram carregados correctamente.	Ler a secção "Preparação e carregamento dos pratos".
	O programa não tinha poder suficiente.	Seleccione um programa mais intensivo.
	Não foi dispensado detergente suficiente.	Utilizar mais detergente ou mudar de detergente.
	Há elementos que bloqueiam o movimento dos braços aspersores.	Reposicionar os elementos de modo que o braço possa rodar livremente.
	O conjunto do filtro não está limpo ou não está posicionado correctamente na base da máquina de lavar louça. Isto pode fazer com que os buracos do braço aspersor fiquem bloqueados.	Limpar e/ou encaixar correctamente o filtro. Limpar os buracos no braço aspersor.
Opacidade no vidro.	Combinação de água macia e demasiado detergente.	Utilize menos detergente se tiver água macia e seleccione um ciclo mais curto para a lavagem dos vidros.
As manchas brancas aparecem em pratos e copos.	Áreas com água dura podem causar depósitos de calcário.	Verificar o ajuste do descalcificador ou o estado de enchimento do depósito de sal.

Marcas pretas ou cinzentas em louça de mesa	Os utensílios de alumínio foram encostados contra a louça	Utilizar um produto de limpeza abrasivo suave para remover estas marcas.
Ainda há detergente no doseador	Os pratos bloqueiam o doseador de detergente	Voltar a carregar correctamente os pratos.
Os pratos não secam	Carregamento inadequado	Usar luvas se encontrar resíduos de detergente na louça para evitar irritação da pele.
	Retirar os pratos rapidamente	Não esvaziar a máquina de lavar louça imediatamente após a lavagem. Abrir ligeiramente a porta para permitir a fuga de vapor. Não remover os pratos até que a temperatura interna seja segura ao toque. Descarregar primeiro o cesto inferior para evitar que a água caia do cesto superior.
	Foi seleccionado o programa errado.	Com um programa curto, a temperatura de lavagem é mais baixa, diminuindo o desempenho da limpeza. Escolher um programa com um tempo de lavagem mais longo.
	Utilização de talheres revestidos de baixa qualidade.	A drenagem da água é mais difícil com estes artigos. Talheres ou louça deste tipo não podem ser lavados na máquina de lavar louça.

Advertência

A reparação não profissional pode causar sérios riscos para a segurança do utilizador do aparelho e afectar a garantia.

Código de erro

Se houver uma falha, a máquina de lavar louça mostrará um código de erro. A tabela seguinte mostra os códigos de erro possíveis e as suas causas.

Códigos	Problema	Possíveis causas
E1	Maior tempo de entrada.	As torneiras não abrem, ou a entrada de água é restrita, ou a pressão da água é demasiado baixa.
E3	A temperatura desejada não é atingida.	Falha da resistência.
E4	Transbordo.	Algumas partes da máquina de lavar louça estão a vazar.
Ed	Falha de comunicação entre a placa de circuito principal e a placa de circuito do ecrã.	Circuito aberto ou cabos partidos para comunicação.

Advertência

- Se ocorrer um transbordo, desligue o abastecimento principal de água antes de chamar para o serviço.
- Se houver água na base devido a enchimento excessivo ou a uma pequena fuga, a água deve ser retirada antes de reiniciar a máquina de lavar louça.
- Se houver um código de erro que não possa ser resolvido, procurar assistência profissional.

10. ESPECIFICAÇÕES TÉCNICAS

As especificações técnicas podem ser alteradas sem notificação prévia para melhorar a qualidade do produto

Referência:	02359	02360
Modelo	Máquina de lavar louça Bolero Aguazero 6000	Máquina de lavar louça Bolero Aguazero 6000 Silver
Código		
Tensão nominal	220-240 V AC, 50 Hz	
Corrente total	10 A	

Pressão da água	Máximo 1 Mpa Mínimo 0,4 Mpa
Potência total	1760-2100 W
Capacidade	12 talheres
IPX	IPX1

Fabricado em China I Desenhado em Espanha

11. RECICLAGEM DE ELECTRODOMÉSTICOS E APARELHOS ELÉCTRICOS

Este símbolo indica que, de acordo com os regulamentos aplicáveis, o produto e/ou bateria deve ser eliminado separadamente do lixo doméstico. Quando este produto atingir o fim da sua vida útil, deverá remover as pilhas/baterías/acumuladores e levá-lo para um ponto de recolha designado pelas autoridades locais.
Para obter informação detalhada acerca da forma mais adequada de eliminar os seus equipamentos eléctricos e electrónicos e/ou as correspondentes baterias, o consumidor deverá contactar com as autoridades locais.
A conformidade com as directrizes acima referidas ajudará a proteger o ambiente.

12. GARANTIA E SAT

A Cecotec será responsável perante o utilizador final ou consumidor por qualquer falta de conformidade que exista no momento da entrega do produto nos termos, condições e prazos estabelecidos pelos regulamentos aplicáveis.
Recomenda-se que as reparações sejam efectuadas por pessoal qualificado.
Se detectar um incidente com o produto ou tiver alguma dúvida, contacte o Serviço de Assistência Técnica oficial da Cecotec através do número +34 96 321 07 28.

13. COPYRIGHT

Os direitos de propriedade intelectual dos textos deste manual pertencem à CECOTEC INNOVACIONES, S.L. Todos os direitos reservados. O conteúdo desta publicação não pode, no todo ou em parte, ser reproduzido, armazenado num sistema de recuperação, transmitido ou distribuído por qualquer meio (electrónico, mecânico, fotocópia, gravação ou similar) sem a autorização prévia da CECOTEC INNOVACIONES, S.L.

1. ONDERDELEN EN COMPONENTEN

Fig. 1
1. Binnenbuis
2. Onderste sproeiarm
3. Filtersysteem
4. Zoutreservoir
5. Dispenser

Fig. 2
6. Bestekmand
7. Bovenste mand
8. Rekje voor glazen en bekers
9. Bovenste sproeiarm
10. Onderste mand

Opmerking
De afbeeldingen in deze handleiding zijn schematische voorstellingen en komen mogelijk niet exact overeen met het product.

2. VÓÓR DE INSTALLATIE

- Dit toestel wordt geleverd in een verpakking die het beschermt tijdens het transport. Haal het toestel uit de doos en bewaar de originele doos en andere verpakkingsonderdelen op een veilige plaats. Dit zal u helpen om schade aan het product te voorkomen wanneer u het moet transporteren in de toekomst. Als u de verpakking toch weggooit, zorg dan voor een correcte recyclage.
- Controleer of alle onderdelen en componenten aanwezig en in goede staat zijn. Als een van deze ontbreekt of niet in goede staat is, neem dan onmiddellijk contact op met de Technische Dienst van Cecotec.

Inhoud van de doos
- Vaatwasser Bolero Aguazero 6000/Silver
- Inlaatslang
- Afvoerslang
- Gebruiksaanwijzing

3. INSTALLATIE

Stap 1: De plaats van de vaatwasser kiezen

Fig. 3
1. Aansluiting van elektriciteit, riolering en waterleiding
2. Ruimte tussen de onderkant van de kast en de vloer

- Plaats het apparaat op een plek waar u de vaatwasser makkelijk kunt in- en uitruimen. Plaats de vaatwasser niet in een ruimte waar de omgevingstemperatuur onder 0°C daalt.
- Indien u de vaatwasser tussen twee meubels (Fig. 4) of onder een werkblad wilt installeren, moet u ervoor zorgen dat er voldoende ruimte is om dit te doen en dat de bedrading en het leidingwerk juist zijn.
- Plaats de vaatwasser in de buurt van een kraan, een waterafvoer en een geaard stopcontact. Let erop dat u de aansluitingen niet mag wijzigen als de vaatwasser eenmaal geïnstalleerd is.
- Er moet minder dan 5 mm ruimte zijn tussen de bovenkant van de vaatwasser en de kast, en de buitendeur moet op één lijn staan met de kast.

⚠ Volg de aanwijzingen in figuur 3 voor de afmetingen van de ruimte waarin de vaatwasser moet worden geïnstalleerd.

⚠ WAARSCHUWING: Het werkblad waaronder de vaatwasser moet worden geïnstalleerd, moet stabiel zijn om onevenwichtigheden te voorkomen.

- Als u de vaatwasser in de hoek van een kast wilt installeren, moet u ervoor zorgen dat er voldoende ruimte is om de deur volledig te openen. Fig. 5

Fig. 5
1. Vaatwasser
2. Deur van de vaatwasser
3. Minimumafstand van 50 mm
4. Kast

- Houd de machine niet vast aan de deur of het paneel.
- Zorg voor voldoende afstand rondom het apparaat om het gemakkelijk van het elektriciteitsnet los te koppelen en het te kunnen verplaatsen tijdens het schoonmaken.

Stap 2: Aansluiting inlaatslang
Fig. 6
Sluit de Inlaatslang aan op een koudwaterkraan en zorg ervoor dat hij goed vastzit.

⚠ WAARSCHUWING: gebruik de inlaatslang die bij de vaatwasser is geleverd, hergebruik niet de slang van uw oude vaatwasser.

WAARSCHUWING: draai de kraan open en laat het water door de inlaatslang lopen voordat u deze op de vaatwasser aansluit.

WAARSCHUWING: sluit de inlaatslang rechtstreeks aan op de wateringang (1). De door de inlaat geleverde druk moet ten minste 0,04 MPa en ten hoogste 1 MPa bedragen. Indien de druk meer dan 1MPa bedraagt, moet bij de aansluiting een overdrukventiel worden geïnstalleerd (2).

Open na het maken van de aansluitingen de kraan volledig en controleer op waterlekkage. Sluit de waterkraan aan het einde van elk wasprogramma.

Stap 3: Aansluiting afvoerslang
Fig. 7

1. Achterkant van de vaatwasser
2. Hoofdkabel
3. Wateringang
4. Afvoerslang inlaat
5. Afvoerslang
6. Werkblad

- Sluit de waterafvoerslang rechtstreeks aan op een afvoer (B) of op een aftapkraan met een minimum diameter van 4 cm (A). Deze aansluiting moet zich minstens 50 cm en hoogstens 100 cm boven de grond bevinden.
- Als het uiteinde van de afvoerslang vrij is, mag het niet in water worden ondergedompeld, om terugstroming van water te voorkomen.
- Zorg ervoor dat de afvoerslang niet geknikt is.

BELANGRIJK: Artikelen zullen niet goed worden gewassen als u een afvoerslang gebruikt die langer is dan 4m.

Stap 4: Elektrische aansluiting
- Sluit de vaatwasser aan op het elektriciteitsnet.

WAARSCHUWING: Zorg ervoor dat de netspanning overeenkomt met de spanning die op het etiket van het product staat aangegeven en dat de stekker geaard is.
Deze stekker van de vaatwasser moet worden aangesloten op een geaard stopcontact.
Indien u geen geaarde installatie heeft, moet een geaarde installatie worden uitgevoerd door een erkende elektricien. Bij niet-geaard gebruik is Cecotec niet aansprakelijk voor eventuele storingen of schade die hierdoor kunnen ontstaan.

- Zorg ervoor dat er vóór gebruik een geschikte aardverbinding aanwezig is.

Stap 5: De vaatwasser plaatsen
- U moet ervoor zorgen dat er voldoende ruimte is om de deur volledig te openen.

- De achterkant van de vaatwasser moet worden ondersteund door de achterwand en de zijkanten door de aangrenzende kasten of muren.

Stap 6: Vaatwasser waterpas zetten
Fig. 8
1. Waterpas van voor naar achter.
2. Waterpas van links naar rechts.

- Voor een goede werking moet de vaatwasser waterpas staan.
- Zodra het toestel op zijn plaats staat, kunt u de hoogte van het toestel wijzigen door de hoogte van de poten aan te passen. Fig. 9
- Plaats een waterpas op de deur en op de mand, zoals afgebeeld in figuur 8, om te controleren of de vaatwasser waterpas staat.
- Zorg ervoor dat de vaatwasser waterpas staat door de drie instelbare poten één voor één in te stellen. De achterpoot kan vanaf de voorkant van de vaatwasser worden versteld door de schroef in het midden van de basis van de vaatwasser met een schroevendraaier te verdraaien. Om de voorpoten af te stellen, gebruikt u een platte schroevendraaier en draait u de voorpoten totdat de vaatwasser waterpas staat.
- Wanneer u de vaatwasser waterpas zet, moet u ervoor zorgen dat hij niet omvalt.

OPMERKING: de maximale hoogte van de poten is 50 mm.
OPMERKING: de vaatwasser mag niet meer dan 2° hellen.

Stap 7: De spanning van de deurveer instellen
Fig. 10
- De deurveren van de deur zijn in de fabriek ingesteld op de juiste spanning.
- Draai aan de stelschroef om de staaldraad strakker of losser te draaien. Pas de spanning van de deurveren aan met een schroevendraaier door met de klok mee te draaien om de linker en rechter deurveer aan te spannen.
- De spanning van de deurveer is correct wanneer de deur horizontaal blijft in de volledig geopende stand, maar met een lichte druk in de gesloten stand kan worden gebracht.

Stap 8: Bevestiging aan meubilair
Plaats het apparaat door het onder het werkblad te schuiven, waarbij u erop moet letten dat de slangen niet gekneld raken.

Zorg ervoor dat de inlaat- en afvoerslangen niet bekneld zitten.
Zorg ervoor dat de vaatwasser niet op de stroomkabel staat wanneer u de vaatwasser installeert.

4. VOORDAT U DE VAATWASSER GEBRUIKT

- Voor een goede vaatwas heeft de vaatwasser zacht water nodig. Anders laat het water kalkresten achter op het vaatwerk en in de bodem van de machine, waardoor de vaatwasser verstopt kan raken. Daartoe wordt het water door een systeem geleid dat de ionen verwijdert die de hardheid van het water vormen, door speciaal vaatwasmachinezout of een waterontharder.
- Voer vóór het eerste gebruik de volgende stappen uit:

1. Stel de waterontharder in.
2. Voeg zout toe aan de waterontharder.
3. Plaats de vaatwas in de manden.
4. Vul de dispenser.

Fig. 11

4.1 Vaatwaszout

Gebruik alleen zout dat speciaal is ontworpen voor de vaatwasser.
Het zoutreservoir bevindt zich onder de onderste mand.

Vullen van het zoutreservoir van de vaatwasser

Fig. 12

1. Verwijder de onderste mand en draai de dop van het zoutreservoir.
2. Open het deksel van het zoutreservoir door het tegen de wijzers van de klok in te draaien.
3. Vul het reservoir tot het bijna overloopt, het gebruik van een trechter zal dit proces vergemakkelijken.
4. Voeg water toe aan het zoutreservoir tot aan de limiet (alleen bij het eerste gebruik). Het is normaal dat er een kleine hoeveelheid water uit het zoutreservoir komt.
5. Plaats de deksel terug en sluit het.
6. Het zoutindicatielampje gaat uit nadat het zoutreservoir gevuld is met zout.

- Wanneer u de vaatwasser start, zal het zoutreservoir gevuld zijn met water, dus u moet het reservoir vullen voordat u de vaatwasser start.
- Vul het zoutreservoir onmiddellijk voordat u de vaatwasser start, anders kunnen het filtersysteem, de pomp of andere belangrijke onderdelen van de vaatwasser beschadigd raken. De garantie dekt dit geval niet.

Opmerking

Vul het zoutreservoir alleen bij als het zoutindicatielampje op het bedieningspaneel brandt. Afhankelijk van hoe goed het zout is opgelost, kan het zoutindicatielampje blijven branden, zelfs als het zoutreservoir vol is.

4.2 Waterontharder

- Deze vaatwasser heeft een waterontharder die gebruik maakt van een zoutreservoir dat speciaal is ontworpen om de hardheid van het water te verminderen.
- Om de hardheidsgraad van uw kraan te weten te komen, kunt u contact opnemen met uw waterleidingbedrijf of een teststrookje gebruiken.
- U moet de waterontharder handmatig instellen op basis van de waterhardheid in uw gebied met behulp van de waterhardheidsknop. Het doel is de zoutconsumptie te optimaliseren en te personaliseren.

Waterhardheid tabel

Hardheidsgraad Duitsland (dH)	Hardheidsgraad Frankrijk (dF)	Hardheidsgraad Engeland (dE)	Weergave-indicator
0-5	0-9	0-6	H1
6-11	10-20	7-14	H2
12-17	21-30	15-21	H3
18-22	31-40	22-28	H4
23-34	41-60	29-42	H5
35-55	61-98	43-69	H6

Opmerking: de hardheidsgraad is standaard ingesteld op H3. Indien het water uit een put komt of de hardheidsgraad ervan hoger is dan 90 dF, wordt het gebruik van filters en zuiveringsinrichtingen aanbevolen.

Stel de waterontharder in

1. Sluit de deur van de vaatwasser en schakel de vaatwasser in door op de aan-/uitknop te drukken.
2. Wacht 1 minuut en druk langer dan 5 seconden op de knop voor halve belading om de instelmodus voor ontkalker te openen.
3. Druk nogmaals op de knop voor halve belading om de juiste hardheidsgraad te kiezen volgens de bovenstaande tabel.
4. Druk op de aan-/uitknop om de instellingen op te slaan.

4.3 Gebruik van vaatwasmiddel

- Gebruik alleen vaatwasmiddelen die speciaal zijn ontworpen voor huishoudelijke vaatwassers. Bewaar vaatwasmiddelen op een koele, droge plaats buiten het bereik van kinderen.
- De ingrediënten waaruit de vaatwasmiddelen bestaan, zijn nodig om vuil uit de vaatwasser

te verwijderen.
- Doe pas vaatwaspoeder in de dispenser als u klaar bent om de vaatwasser aan te zetten.
- De benodigde hoeveelheid vaatwasmiddel hangt af van de cyclus, de hoeveelheid vaat en de vervuilingsgraad van het vaatwerk. Voeg een voldoende hoeveelheid toe om een optimale werking te garanderen.
- Als de hoeveelheid vaatwasmiddel te hoog is, ziet u witachtige strepen of blauwachtige lagen op het glas en het vaatwerk, wat corrosie kan veroorzaken. Als u te veel vaatwasmiddel blijft gebruiken, kan dit schade aan de vaatwasser veroorzaken.
- Als de hoeveelheid vaatwasmiddel te laag is, kan dit leiden tot een slechte reiniging, en als het water hard is, zullen er witachtige strepen zichtbaar zijn.
- Raadpleeg de instructies van de fabrikant van het vaatwasmiddel voor meer informatie.

Vullen van de dispenser

Fig. 13

1. Druk op het ontgrendelingslipje van de dispenser om het deksel te openen.
2. Doe vaatwasmiddel in het grotere vakje (A) voor de hoofdwas. Doe bij vuilere afwas ook vaatwasmiddel in het kleinere vakje (B), zodat er vaatwasmiddel vrijkomt tijdens de voorwas.
3. Sluit het deksel en druk het aan tot het vastklikt.

4.4 Gebruik van spoelglansmiddel

- Gebruik alleen spoelglansmiddelen die speciaal zijn ontworpen voor huishoudelijke vaatwassers. Bewaar spoelglansmiddelen op een koele, droge plaats buiten het bereik van kinderen.
- Het spoelglansmiddel wordt gebruikt om het drogen van de vaat zonder strepen en vlekken te begunstigen. Het spoelglansmiddel wordt automatisch vrijgegeven tijdens de laatste spoelbeurt om te voorkomen dat zich waterdruppels op de vaat vormen, die vlekken en strepen kunnen achterlaten.
- Deze vaatwasser is ontworpen voor het gebruik van vloeibare spoelglansmiddelen.
- Als de dosering van het spoelglansmiddel te laag is, zullen de witachtige vlekken op de vaat blijven zitten en niet goed drogen.
- Als de dosering van het spoelglansmiddel te hoog is, zullen er blauwachtige lagen op het glas en het vaatwerk verschijnen.

⚠ Vul de spoelglansmiddel dispenser nooit met andere middelen, aangezien dit de vaatwasser kan beschadigen.

Spoelglansmiddel indicator

Fig. 14

1. Vol
2. ¾
3. ½
4. ¼
5. Leeg

- Als de spoelglansmiddel dispenser vol is, zal de indicator helemaal donker zijn.
- Naarmate het spoelglansmiddel afneemt, verandert de grootte van de zwarte stip op de spoelglansmiddelindicator, zoals in figuur 14 wordt getoond.
- Laat het spoelglansmiddelniveau nooit onder ¼ van zijn capaciteit zakken.

Vulling van de spoelglansmiddel dispenser

Fig. 15

1. Verwijder de dop van de spoelglansmiddel dispenser door het tegen de klok in te draaien.
2. Giet het spoelglansmiddel voorzichtig in de dispenser en voorkom dat het eruit loopt.
3. Sluit de dop door hem met de klok mee te draaien.

- U moet het spoelglansmiddelreservoir vullen als de indicator voor het spoelglansmiddelniveau gaat branden, omdat dit aangeeft dat er niet genoeg spoelglansmiddel meer is.
- Vul het spoelglansmiddelreservoir niet te vol.

OPMERKING: zorg ervoor dat u geen spoelglansmiddel uit het reservoir morst en veeg het op als het gemorst wordt.

Instelling spoelglansmiddel

Fig. 16

- Hoe hoger het getal, hoe meer spoelglansmiddel er wordt afgegeven.
- Pas het spoelglansmiddelniveau aan om betere droogresultaten te bereiken met minder spoelglansmiddel.
- Als de vaat niet goed droogt of vlekkerig is, verhoog dan de hoeveelheid spoelglansmiddel.

1. Verwijder de dop van de spoelglansmiddel dispenser.
2. Zet de keuzeknop voor het spoelglansmiddelniveau op het gewenste nummer.

5. DE VAATWASSER INRUIMEN

Aanbevelingen

- Voor het beste resultaat, volg deze tips.
- Als u de capaciteit van de vaatwasser niet overbelast, bespaart u energie en water.
- Door de vaatwasser tot de maximale capaciteit in te ruimen, bespaart u energie en water.
- Verwijder eventuele grove resten van het vaatwerk voordat u het in de machine plaatst. Handmatig voorspoelen of afspoelen van vaatwerk leidt tot een hoger water- en energieverbruik en wordt afgeraden.
- Zet keukengerei en vaatwerk stevig neer, zodat ze niet kunnen omvallen en elkaar bedekken.
- In de bovenste mand kunt u kopjes, glazen, bekers, kleine bordjes, kommetjes, enz. plaatsen.
- Wanneer u glazen met een lange steel plaatst, moet u ze op de rand van de mand of op het rek laten rusten, en niet op ander vaatwerk. Zorg ervoor dat de glazen elkaar niet raken, omdat ze anders niet stil blijven staan en beschadigd kunnen raken.
- Plaats vaatwas zoals kopjes, glazen en potten ondersteboven in de vaatwasser, anders kan er water in blijven zitten.
- Plaats alle grote voorwerpen (pannen, deksels, borden, kommen, enz.) en sterk vervuilde voorwerpen in de onderste mand.
- Borden en bestek mogen niet op elkaar worden geplaatst.
- Neem het vaatwerk niet onmiddellijk na het einde van het afwasprogramma uit de machine, om beschadiging te voorkomen.
- Zorg ervoor dat het vaatwerk en keukengerei dat u in de vaatwasser zet en afwast, vaatwasmachinebestendig is. Let op: sommige artikelen mogen niet op hoge temperaturen worden gewassen.
- Was geen zeer kleine voorwerpen in de vaatwasser, aangezien deze uit de mand kunnen vallen en schade kunnen veroorzaken aan de binnenkant van de vaatwasser.
- Sommige glassoorten kunnen hun glans verliezen na een groot aantal afwasbeurten in de vaatwasser.
- Zilver en aluminium hebben de neiging te verkleuren na het te wassen in de vaatwasser
- Geëmailleerde motieven kunnen verbleken als ze vaak in de vaatwasser worden gewassen.
- Voor het beste resultaat raden wij u aan eerst de onderste mand en dan de bovenste mand in te ruimen.

WAARSCHUWING: Zorg ervoor dat de draaiing van de sproeiarmen niet wordt belemmerd nadat de vaatwasser is geladen.

WAARSCHUWING: zorg ervoor dat u na het inruimen van de vaatwasser de dispenser kunt openen.

OPMERKING: plaats niet te veel voorwerpen in de manden niet en plaats geen vaatwerk in de verkeerde mand.

Was geen zeer kleine voorwerpen in de vaatwasser, aangezien deze uit de mand kunnen vallen en schade kunnen veroorzaken aan de binnenkant van de vaatwasser.

WAARSCHUWING: om mogelijke verwondingen te voorkomen, moeten messen met scherpe punten met de scherpe kant naar beneden in de bestekmand worden geplaatst. Lang en/of scherp bestek moet horizontaal in de bovenste mand worden gelegd.

WAARSCHUWING: Wacht ten minste 15 minuten voordat u de vaatwasser uitlaadt, aangezien de voorwerpen nog heet zullen zijn wanneer het programma is beëindigd.

5.1 Onderste mand

Fig. 17

- De bovenste mand is ontworpen om plaats te bieden aan lichter, delicater vaatwerk zoals glazen, kopjes en thee- en koffieschoteltjes, maar ook aan borden, kleine kommen en ondiepe pannen (zolang ze niet te vuil zijn).
- Plaats vaatwerk en keukengerei zo dat ze niet door de waterstraal worden verplaatst.

Fig. 18

1. Koffiekopjes
2. Schoteltjes
3. Glazen kommen
4. Dessert kommen
5. Glazen
6. Kopjes

Hoogte-instelling

Fig. 19

- De bovenste mand bevat een mechanisme waarmee de hoogte van de mand kan worden ingesteld.

1. Trek de bovenste mand naar buiten zonder hem er helemaal uit te trekken.
2. Plaats de bovenste mand op de bovenste rollen om de mand te laten zakken en op de onderste rollen om de mand te laten stijgen.
3. Plaats de bovenste mand terug door deze naar binnen te duwen.

In hoogte verstelbare kopjeshouder

Fig. 20

In hoogte verstelbare kopjeshouders maken het mogelijk kopjes en bekers op of onder de houders te plaatsen. De houders kunnen op twee hoogtes worden ingesteld. Keukengerei en bestek kunnen ook horizontaal op de houders worden geplaatst.

5.2 Onderste mand

Fig. 21

- Plaats grote, moeilijk schoon te maken voorwerpen in de onderste mand, zoals braadpannen, koekenpannen, deksels, serveerschalen en kommen, zoals op het figuur.
- Wij raden u aan schotels en deksels aan de zijkanten van de manden te plaatsen, zodat de draaiing van de bovenste sproeiarm niet wordt geblokkeerd.
- Het is niet raadzaam borden met een diameter groter dan of gelijk aan 19 cm voor de dispenser te plaatsen, aangezien het openen kan worden bemoeilijkt.

Fig. 22

7. Schalen
8. Pannen
9. Dessertschalen
10. Soep borden
11. Bestekmand
12. Melamine kommen
13. Ovenschalen
14. Kleine bordjes
15. Platte borden

5.3 Bestekmand

Fig. 23-24

- Bestek moet apart van elkaar in de bestekmand worden geplaatst op de daarvoor bestemde plaatsen.
- Vermijd het stapelen van bestek om onvoldoende reinigingsvermogen te voorkomen.

Fig. 23

1. Soeplepels
2. Vorken
3. Messen
4. Theelepels
5. Dessertlepels
6. Serveerlepels
7. Serveervorken
8. Juslepels

WAARSCHUWING: Er mag geen bestek uit de onderkant van de bestekmand steken. Leg de scherpe kant van het scherpe keukengerei naar beneden. Fig. 25

Borden verwijderen

Om te voorkomen dat water uit de bovenste mand in de onderste mand druppelt, raden wij u aan eerst de onderste mand en dan de bovenste mand te legen.

NEDERLANDS

6. PROGRAMMA TABEL

Symbool	Naam van het programma	Beschrijving van de cyclus	Vaatwasmiddel voor de voorwas/ hoofdwas	Duur (min)	Energieverbruik (kWh)	Waterverbruik (liter)	Spoelglansmiddel
	Intensief (Intensive)	Voorwas (50º C) Spoelen (65º C) Spoelen Spoelen Spelen (65º C) Drogen	(4/16 g)/(1 o 2 dosis)	205	1,621	17,8	Ja
	Universeel (Universal)	Voorwas (45º C) Spoelen (55º C) Spoelen Spelen (65º C) Drogen	(4/16 g)/(1 o 2 dosis)	175	1,302	14,2	Ja
	Eco (*EN 60436)	Voorwas Spoelen (45º C) Spelen (60º C) Drogen	(4/16 g)/(1 o 2 dosis)	230	0,923	11,0	Ja
90'	90 min	Spoelen (60º C) Spoelen Spelen (65º C) Drogen	(20 g)/(1 dosis)	90	1,350	11,5	Ja
	Glas (Glass)	Voorwas Spoelen (50º C) Spoelen Spelen (65º C) Drogen	(4/16 g)/(1 o 2 dosis)	120	1,100	14,2	Ja
	Snel (Rapid)	Wassen (50°C) Spoelen Spoelen (45°C)	(20 g)/(1 dosis)	30	0,751	11,2	Ja
	Spoelen (Soak)	Voorwas	-	-	0,020	4,0	Nee

- De voor elk programma aangegeven tijden komen overeen met de duur bij standaard

belading en temperatuur. Andere soorten belasting en temperatuur zullen andere tijden tot gevolg hebben.
- De programmaduur kan veranderen naar gelang van de hoeveelheid vaat, de watertemperatuur, de kamertemperatuur en de gekozen extra functies.
- De waarden die voor andere programma's dan het Eco-programma zijn vermeld, zijn slechts indicatief.
- Het Eco-programma is geschikt voor het reinigen van normaal vervuild vaatwerk; het is het meest efficiënte programma in termen van gecombineerd energie- en waterverbruik en wordt gebruikt om de naleving van de EU-wetgeving inzake ecologisch ontwerp te naleven.
- Afwassen in een huishoudelijke vaatwasser verbruikt over het algemeen minder energie en water dan afwassen met de hand, wanneer de wasmachine wordt gebruikt volgens de instructies van de fabrikant.
- Het wordt aanbevolen de deur na het wasprogramma op een kier te laten staan om het drogen te versnellen.
- U kunt toegang krijgen tot de productdatabase waarin de informatie van elk model is opgeslagen door de QR-code van uw model te scannen (ook te vinden op het energielabel).

Vaatwasser Bolero Aguazero 6000	Vaatwasser Bolero Aguazero 6000 Silver

Beschrijving van de programma's
- Intensief: gebruik dit programma voor de vuilste vaat en matig vervuilde potten, pannen, borden, enz. met etensresten.
- Universeel: dit programma is geschikt voor normaal vuil vaatwerk zoals licht vervuilde potten, borden, glazen en pannen.
- Eco: dit is het standaardprogramma dat geschikt is voor normaal bevuilde ladingen zoals licht bevuilde potten, borden, glazen en pannen.
- 90 min: gebruik dit programma voor normaal vervuilde ladingen die een snelle wasbeurt nodig hebben.
- Glas: dit programma is geschikt voor licht vervuild glas en serviesgoed.
- Snel: gebruik dit programma als u een kortere wasbeurt wilt uitvoeren voor licht vervuilde ladingen die niet gedroogd hoeven te worden.
- Spoelen: dit programma is bedoeld om de vaat te spoelen die later op de dag zal worden afgewassen. Het gebruik van een voorspoeling van de afwasmachine leidt tot een hoger water- en energieverbruik en wordt afgeraden.

7. BEDIENINGSPANEEL

Fig. 26
1. Aan-/uitknop
2. Programmakiezer
3. Krachtig afwassen knop
4. Extra droging knop
5. Halve lading knop
6. Uitgestelde start knop
7. Start/pauze knop
8. Programma indicator
9. Scherm

1. **Aan-/uitknop**

Druk op deze knop om de vaatwasser aan of uit te zetten.

2. **Programmakiezer**
- Gebruik de knop om een programma te kiezen. De indicator van het gekozen programma licht op.
- Voor meer details over de programma's wordt verwezen naar de rubriek "Programmatabel".

3. **Krachtig afwassen**
- Deze instelling helpt u bij het afwassen van sterk vervuilde en moeilijk schoon te maken vaat.
- U kunt deze instelling alleen gebruiken in de programma's Intensief, Universeel, Eco, Glas en 90 min.

4. **Extra drogen**
- Gebruik deze knop om een extra droging toe te voegen aan het programma dat u hebt geselecteerd.
- U kunt deze instelling alleen gebruiken in de programma's Intensief, Universeel, Eco, Glas en 90 min.

5. **Halve lading**
- Druk op de knop voor de halve lading wanneer de vaatwasser halfvol is.
- U kunt deze functie kiezen om energie en water te besparen.
- U kunt deze instelling alleen gebruiken in de programma's Intensief, Universeel, Eco, Glas en 90 min.

6. **Uitgestelde start knop**

Gebruik deze knop om de starttijd van een programma uit te stellen voordat het begint. De indicator voor uitgestelde start zal oplichten.

7. **Start/pauze**
Druk op start/pauze om het programma te starten.

8. **Programma indicator**
Geeft de beschikbare programma's aan.

9. **Scherm**
Toont de resterende tijd, uitgestelde start, foutcode, enz.

Scherm indicatoren

Tijd	Waterkraan	Vaatwaszout	Spoelglansmiddel	Kinderslot

- Tijd: toont resterende tijd, uitgestelde starttijd, foutcodes, enz.
- Waterkraan: als deze indicator brandt, betekent dit dat de waterkraan gesloten is.
- Vaatwaszout: Als deze indicator oplicht, betekent dit dat de vaatwasser te weinig zout heeft en meer zout nodig heeft.
- Spoelglansmiddel: als deze indicator brandt, betekent dit dat het spoelglansmiddel in de vaatwasser bijna op is en dat er meer spoelglansmiddel nodig is.
- Kinderslot: Met deze optie kunt u de knoppen op het bedieningspaneel vergrendelen, behalve de aan-/uitknop, zodat kinderen niet per ongeluk de instellingen van de vaatwasser kunnen wijzigen door op de knoppen op het paneel te drukken. Om de knoppen op het bedieningspaneel te vergrendelen of te ontgrendelen, houdt u de knop voor de krachtig afwassen en de knop voor extra drogen tegelijkertijd 3 seconden ingedrukt.

Starten van een wascyclus
Fig. 27

1. Verwijder grove resten van uw vaat, vermijd het gebruik van de voorspoeling van de vaatwasmachine.
2. Trek de onderste en bovenste mand naar buiten, plaats het vaatwerk en schuif ze naar binnen. Aanbevolen wordt eerst de onderste mand en dan de bovenste mand in te ruimen.
3. Vul de wasmiddellade.
4. Sluit de deur en druk op de aan-/uitknop om het apparaat aan te zetten. Kies een programma en het indicatielampje gaat branden. Druk vervolgens op de start/pauzeknop, de vaatwasser zal de cyclus starten.

Wijzigen van het huidige programma
Fig. 28
- U kunt een programma alleen veranderen als het korte tijd heeft gedraaid, anders kan het wasmiddel al zijn vrijgekomen of kan het waswater met wasmiddel al zijn geleegd. In dat geval moet de vaatwasser opnieuw worden ingesteld en moet het vaatwasmiddelbakje opnieuw worden gevuld.
- Indien u het programma wilt wijzigen terwijl de vaatwasser in werking is:

1. Druk op start/pauze.
2. Wanneer de vaatwasser stopt, kiest u het gewenste programma.
3. Start het nieuw gekozen programma door op de start/pauze knop te drukken.

Plaatsen van vaatwerk tijdens de cyclus
Fig. 29
U kunt vaat toevoegen voordat de dispenser wordt geactiveerd.
1. Druk op start/pauze.
2. Wacht 5 seconden en open de deur.
3. Plaats het vaatwerk die u bent vergeten.
4. Sluit de deur.
5. Druk op start/pauze, de vaatwasser start de cyclus na 10 seconden.

⚠ WAARSCHUWING: het is gevaarlijk om de deur midden in de cyclus te openen, aangezien de hete stoom u kan verbranden.

8. SCHOONMAAK EN ONDERHOUD

- Reinigen van de vaatwasser is belangrijk om de levensduur van de machine te behouden.
- Zorg ervoor dat de ontkalker correct is afgesteld en dat de juiste hoeveelheid vaatwasmiddel wordt gebruikt om kalkaanslag te voorkomen.
- Vul het zoutreservoir bij wanneer het zoutindicatorlampje gaat branden.
- Olie en kalkaanslag kunnen zich na verloop van tijd in de vaatwasser ophopen. Als dit gebeurt:

1. Vul de dispenser met vaatwasmiddel, maar doe geen vaat in de vaatwasser.
2. Kies een programma dat op hoge temperatuur werkt en laat het draaien terwijl de vaatwasser leeg is.
3. Als deze handeling niet voldoende is om uw vaatwasser schoon te maken, gebruik dan een reinigingsmiddel dat bedoeld is voor gebruik met vaatwassers.

- Om de levensduur van uw vaatwasser te verlengen, dient u het apparaat maandelijks te reinigen.
- Maak de deur en deurrubbers regelmatig schoon met een vochtige doek om opgehoopt vuil of resten te verwijderen.
- Maak het bedieningspaneel schoon met een zachte, licht vochtige doek.

- Reinig de filters en sproeiarmen ten minste eenmaal per week. Als er voedselresten of vreemde voorwerpen in de grove en fijne filters zitten, verwijdert u de filters en reinigt u ze grondig met water.

Waarschuwing
- Om te voorkomen dat er water binnendringt in de afdichting van de deur en de elektrische onderdelen, mag u geen reinigingsspray gebruiken om de buitenkant van de vaatwasser te reinigen.
- Gebruik nooit schurende reinigingsmiddelen of schuursponsjes op buitenoppervlakken, aangezien deze krassen op de afwerking kunnen veroorzaken. Sommige papieren handdoeken kunnen ook krassen of vlekken op het oppervlak achterlaten.

Filtreersysteem
Fig. 30
1. Hoofdfilter
2. Grof filter
3. Fijn filter

Het filtersysteem onderin de vaatwasser houdt grove resten van het wasprogramma tegen, waaronder vreemde voorwerpen zoals eetstokjes. Grof vuil kan ervoor zorgen dat filters verstopt raken.
1. Houd het grof filter vast en draai het tegen de wijzers van de klok in om het te ontgrendelen. Til het filter omhoog en haal het uit de vaatwasser.
2. Het fijn filter kan uit de onderkant van het filtersysteem worden verwijderd. Het grof filter kan van het hoofdfilter worden gescheiden door zachtjes in de lipjes bovenaan te knijpen en het eruit te trekken.
3. Grotere voedselresten kunnen worden gereinigd door het filter onder stromend water te laten lopen. Voor een grondiger reiniging gebruikt u een zachte reinigingsborstel.
4. Monteer de filters weer in omgekeerde volgorde van demontage, monteer de filters en draai deze met de klok mee in de richting van de vergrendelingspijl.

WAARSCHUWING: draai de filters niet te vast aan. Plaats de filters goed, anders kunnen grote brokken het systeem binnendringen en een verstopping veroorzaken.

WAARSCHUWING: gebruik de vaatwasser nooit zonder de filters. Een onjuiste vervanging van het filter kan het prestatieniveau van het toestel verminderen en vaatwerk en keukengerei beschadigen.

WAARSCHUWING: was geen filters in de vaatwasser.

OPMERKING: als het filter niet correct gemonteerd is, zal u minder perfecte resultaten aantreffen.

OPMERKING: schone filters zijn noodzakelijk voor de juiste werking van de vaatwasser.

Sproeiarmen
Fig. 31
- Controleer of de sproeiarmen niet geblokkeerd zijn en of er geen etensresten of vreemde voorwerpen in de sproeiarmen vastzitten. Als er een verstopping is, verwijdert u de sproeiarmen en reinigt u ze onder water.

1. Om de bovenste sproeiarm te verwijderen, houdt u de moer vast en draait u de arm met de wijzers van de klok mee.
2. Om de onderste sproeiarm te verwijderen, trekt u de sproeiarm naar boven.
3. Was de armen met warm zeepwater en gebruik een zachte borstel om de gaatjes schoon te maken. Plaats ze terug nadat u ze goed hebt afgespoeld.

Vorstbescherming
Neem vorstbescherming maatregelen in de vaatwasser in de winter. Ga na elke wasbeurt als volgt te werk:
1. Schakel de elektrische stroom naar de vaatwasser uit via de stroomtoevoer.
2. Sluit de watertoevoer af en koppel de inlaatslang los van de waterkraan.
3. Laat het water uit de inlaatslang en de waterklep lopen. (Gebruik een emmer om het water op te vangen)
4. Sluit de inlaatslang weer aan op de waterklep.
5. Verwijder het filter uit de bodem van de vaatwasser en gebruik een spons om het water in de opvangbak op te zuigen.

Na elke wasbeurt
Sluit na elke wasbeurt de watertoevoer naar het toestel af en laat de deur enkele minuten licht open staan, zodat vocht en geurtjes niet in het toestel blijven hangen.

Wanneer het voor een lange tijd niet gebruikt wordt
- Het wordt aanbevolen een wasprogramma uit te voeren terwijl de vaatwasser leeg is en vervolgens de stekker uit het stopcontact te halen, de watertoevoer af te sluiten en de deur van de machine enigszins open te laten staan.
- Hierdoor gaan de afdichtingen van de deur langer mee en wordt voorkomen dat er geurtjes in het apparaat ontstaan.

9. PROBLEEMOPLOSSING

Probleem	Mogelijke oorzaken	Mogelijke oplossingen
Vaatwasser wil niet starten	De zekering is gesprongen of de aardlekschakelaar is gesprongen.	Vervang de zekering of reset de aardlekschakelaar. Verwijder alle andere apparaten die hetzelfde circuit met de vaatwasser delen.
	De stroomvoorziening is niet ingeschakeld.	Zorg ervoor dat de vaatwasser aan staat en dat de deur goed gesloten is. Zorg ervoor dat het netsnoer goed is aangesloten op het stopcontact.
	De waterdruk is laag.	Controleer of de watertoevoer goed is aangesloten en of het water aanstaat.
	De deur van de vaatwasser is niet goed gesloten.	Zorg ervoor dat u de deur goed sluit en deze dicht klikt.
Het water in de vaatwasser loopt niet weg	Geknikte of beknelde afvoerslang.	Controleer de afvoerslang.
	Filter verstopt.	Controleer het filtersysteem.
	Gootsteen verstopt.	Controleer de gootsteen om er zeker van te zijn dat hij goed afvoert. Als het probleem is dat het water in de gootsteen niet wegloopt, hebt u wellicht een loodgieter nodig en geen onderhoudsmonteur.

Schuim in de vaatwasser	Onjuist vaatwasmiddel.	Gebruik alleen speciaal vaatwasmiddel om schuimvorming te voorkomen. Als het gebeurt, open dan de vaatwasser en laat het schuim verdampen. Voeg 1 liter koud water toe aan de bodem van de vaatwasser. Sluit de deur van de vaatwasser en kies een willekeurige cyclus. Bij het opstarten zal de vaatwasser het water afvoeren. Open de deur na het afvoeren om te controleren of het schuim verdwenen is. Herhaal het proces indien nodig.
	Gemorst spoelglansmiddel.	Veeg gemorst spoelglansmiddel altijd onmiddellijk op.
De binnenkant is verkleurd	Gebruik alleen speciaal vaatwasmiddel om schuimvorming te voorkomen.	Zorg ervoor dat het vaatwasmiddel vrij is van kleurstoffen.
Witte laag op de binnenzijde	Hard water.	Gebruik voor het schoonmaken van het interieur een zachte, vochtige doek met vaatwasmiddel en draag rubberen handschoenen. Gebruik nooit een ander reinigingsmiddel dan vaatwasmiddel, aangezien dit schuimvorming kan veroorzaken.
Er zitten roestvlekken op het bestek.	De aangetaste voorwerpen zijn niet roestbestendig.	Vermijd het wassen in de vaatwasser van voorwerpen die niet roestbestendig zijn.
	Er is geen programma uitgevoerd nadat het zout in de vaatwasser is toegevoegd. Er zijn zoutresten in het wasprogramma gekomen.	Laat altijd een afwasprogramma zonder vaat lopen nadat u zout hebt toegevoegd. Kies niet de Turbo functie (als deze op uw model zit) nadat u het vaatwaszout hebt toegevoegd.
	Het ontkalkingsdeksel zit los.	Controleer of het deksel van de waterontharder goed gesloten is.

Kloppend geluid in de vaatwasser	Een sproeiarm raakt een voorwerp in de mand.	Pauzeer het programma en verplaats de voorwerpen die de sproeiarm hinderen.
Rammelend geluid in de vaatwasser	De vaat zit los in de vaatwasser.	Pauzeer het programma en plaats de voorwerpen opnieuw.
Kloppend geluid in waterslangen	Dit kan te wijten zijn aan de installatie of de doorsnede van de slang.	Het heeft geen invloed op de werking van de vaatwasser. Neem in geval van twijfel contact op met een gekwalificeerde loodgieter.
De vaat wordt niet schoongemaakt.	Ze zijn niet correct geladen.	Lees de paragraaf "Voorbereiding en laden van vaatwerk".
	Het programma had niet genoeg vermogen.	Kies een intensiever programma.
	Er is niet genoeg vaatwasmiddel gedoseerd.	Gebruik meer vaatwasmiddel of gebruik een ander middel.
	Er bevinden zich voorwerpen in de vaatwasser die de sproeiarmen hinderen.	Plaats de voorwerpen zodat de sproeiarmen vrij kunnen draaien.
	Het filter is niet schoon of is niet juist geplaatst in de bodem van de vaatwasser. Hierdoor kunnen de gaten in de sproeiarm verstopt raken.	Reinig en/of plaats het filter juist. Maak de gaten in de sproeiarm schoon.
Opaciteit in het glas.	Combinatie van zacht water en te veel wasmiddel.	Gebruik minder wasmiddel als u zacht water hebt en kies een kortere cyclus voor het wassen van glaswerk.
Er bevinden zich witte vlekken op borden en glazen.	Gebieden met hard water kunnen kalk vormen.	Controleer de instellingen van de waterontharder of de status van het zoutreservoir.

Zwarte of grijze vlekken op het vaatwerk	Aluminium keukengerei is tegen het vaatwerk aangekomen.	Gebruik een mild schurend reinigingsmiddel om deze sporen te verwijderen.
Er zit nog vaatwasmiddel in de dispenser	De borden blokkeren de vaatwasmiddel dispenser.	Laad het vaatwerk opnieuw en correct.
Vaatwerk droogt niet	Onjuist ingeladen.	Draag handschoenen als u resten van vaatwasmiddel op de vaat aantreft om huidirritatie te voorkomen.
	U verwijdert het vaatwerk te snel.	Leeg de vaatwasser niet onmiddellijk na het wassen. Open de deur een beetje, zodat de stoom kan ontsnappen. Verwijder het vaatwerk pas als de interne temperatuur veilig is om aan te raken. Laad de onderste mand eerst uit om te voorkomen dat er water uit de bovenste mand valt.
	Het verkeerde programma is gekozen.	Bij een kort programma is de wastemperatuur lager, waardoor de reinigingsprestatie afneemt. Kies een programma met een langere wastijd.
	Gebruik van gecoat bestek van lage kwaliteit.	Waterafvoer is moeilijker met deze voorwerpen. Bestek of vaatwerk van dit type kan niet in de vaatwasser worden afgewassen.

Waarschuwing

Ondeskundige reparaties kunnen ernstige risico's voor de veiligheid van de gebruiker van het toestel met zich meebrengen en de garantie aantasten.

Foutcode

Als er een storing is, geeft de vaatwasser een foutcode weer. In de volgende tabel staan de mogelijke foutcodes en hun oorzaken.

Codes	Probleem	Mogelijke oorzaken
E1	Langere toegangstijd.	Kranen gaan niet open, of de watertoevoer is geblokkeerd, of de waterdruk is te laag.
E3	De gewenste temperatuur wordt niet bereikt.	Defect van de weerstand.
E4	Overstroming.	Een onderdeel van de vaatwasser lekt.
Ed	Communicatiestoring tussen de hoofdprintplaat en de displayprintplaat.	Open circuit of gebroken bedrading voor communicatie.

Waarschuwing

- Als er een overstroming is, sluit u de watertoevoer af voordat u de reparatiedienst belt.
- Als er water in de basis zit als gevolg van overvulling of een kleine lekkage, moet het water worden verwijderd voordat de vaatwasser opnieuw wordt gestart.
- Als er een foutcode is die niet kan worden opgelost, zoek dan professionele hulp.

11. TECHNISCHE SPECIFICATIES

Technische specificaties kunnen zonder voorafgaande kennisgeving worden gewijzigd om de productkwaliteit te verbeteren

Referentie	02359	02360
Model	Vaatwasser Bolero Aguazero 6000	Vaatwasser Bolero Aguazero 6000 Silver
Code		
Nominale spanning	220-240 V AC, 50 Hz	
Totale stroom	10 A	
Waterdruk	Maximaal 1 Mpa Minimaal 0,4 Mpa	

Totaal vermogen	1760-2100 W
Capaciteit	12 couverts
IPX	IPX1

Gemaakt in China / Ontworpen in Spanje.

11. RECYCLING VAN ELEKTRISCHE EN ELEKTRONISCHE APPARATUUR

Dit symbool geeft aan dat, volgens de geldende voorschriften, het product en/of de batterij gescheiden van het huisvuil moeten worden afgevoerd. Wanneer dit product het einde van zijn levensduur bereikt, dient u de batterijen/accumulatoren te verwijderen en het naar een door de plaatselijke autoriteiten aangewezen inzamelpunt te brengen.
Voor gedetailleerde informatie over de aangewezen manier om elektrische apparaten en/of hun batterijen moet de consument de plaatselijke overheid contacteren.
Naleving van de bovenstaande richtsnoeren zal bijdragen tot de bescherming van het milieu.

12. GARANTIE EN TECHNISCHE ONDERSTEUNING

Cecotec is aansprakelijk tegenover de eindgebruiker of consument voor elk gebrek aan overeenstemming dat bestaat op het ogenblik van de levering van het product onder de voorwaarden, bepalingen en termijnen die zijn vastgelegd in de toepasselijke regelgeving.
Het wordt aanbevolen reparaties te laten uitvoeren door gekwalificeerd personeel.
Als u ooit een incident met het product ontdekt of vragen hebt, neem dan contact op met de officiële Technische Assistentie van Cecotec via het telefoonnummer +34 96 321 07 28.

13. COPYRIGHT

De intellectuele eigendomsrechten op de teksten in deze handleiding behoren toe aan CECOTEC INNOVACIONES, S.L. Alle rechten voorbehouden. De inhoud van deze publicatie mag niet, geheel of gedeeltelijk, worden verveelvoudigd, opgeslagen in een geautomatiseerd gegevensbestand, doorgegeven of verspreid op welke wijze dan ook (elektronisch, mechanisch, door fotokopieën, opnamen en dergelijke) zonder voorafgaande toestemming van CECOTEC INNOVACIONES, S.L.

1. CZĘŚCI I KOMPONENTY

Rys. 1
1. Dolna rura
2. Dolne ramię natryskowe
3. Zespół filtrów
4. Pojemnik na sól
5. Dozownik

Rys. 2
6. Kosz do sztućcy
7. Górny kosz
8. Kratka na szklanki
9. Górne ramię natryskowe
10. Dolny kosz

Uwaga
Grafika tej instrukcji obsługi tak jak rysunki w niej zawarte, są schematyczną prezentacją i możliwe, że nie będą się zgadzać dokładnie wraz z produktem.

2. PRZED INSTALACJĄ

- Ten produkt posiada opakowanie zaprojektowane w celu ochrony go podczas transportu. Wyjmij urządzenie z pudełka i zachowaj oryginalne pudełko i inne elementy opakowania w bezpiecznym miejscu. Pomoże Ci to zapobiec uszkodzeniu produktu, jeśli będziesz musiał je przetransportować w przyszłości. Jeśli chcesz pozbyć się oryginalnego opakowania, pamiętaj o prawidłowym recyklingu wszystkich przedmiotów.
- Upewnij się, że wszystkie części i komponenty są włączone i są w dobrym stanie. Jeśli brakuje jakiejkolwiek części lub jest ona w złym stanie, należy natychmiast skontaktować się z oficjalnym serwisem pomocy technicznej Cecotec.

Zawartość pudełka
- Zmywarka Bolero Aguazero 6000/Silver
- Wąż doprowadzający wodę
- Wąż odpływowy
- Instrukcja obsługi

3. INSTALACJA

Krok 1: Wybór miejsca dla zmywarki

Rys. 3
1. Połączenie linii elektrycznych, odpływu wody jak i jej dopływu.
2. Miejsce mndz. podłogą, wnęką a podłogą.

- Kiedy umieścisz zmywarkę, ustaw ją w strefie, w której do zmywarki można dodać wsad jak opróżnić ją bezproblemowo. Nie stawiaj zmywarki w miejscu, gdzie temperatura może spaść poniżej 0°C.
- Jeśli masz zamiar ustawić zmywarkę mndz. meblami (Rys.4) lub pod blatem, musisz się upewnić, że jest wystarczająco miejsca, aby to wykonać jak i okablowanie i system hydrauliczny są odpowiednie.
- Umieść zmywarkę w pobliżu kranu, odpływu wody jak i uziemionego gniazdka. Miej na uwadze, że nie należy modyfikować połączeń elektrycznych ani wodnych, kiedy urządzenie zostanie ustawione.
- Należy zostawić mniej niż 5 mm mndz. częścią górną urządzenia i blatem a część zewnętrzna powinna być wyrównana z meblami.

⚠ Postępuj zgodnie ze wskazówkami w rys. 3 na temat wymiarów jaką powinna mieć wnęka do zmywarki.

⚠ OSTRZEŻENIE: Blat, pod którym ma się zamiar zainstalować urządzenie powinien być stabilny, aby zapobiec wahaniom.

- Jeśli chcesz umieścić zmywarkę na krawędzi szafy, należy się upewnić, aby było wystarczająco wolnego miejsca do otwarcia drzwi po ich całości. Rys. 5

Rys. 5
1. Zmywarka
2. Drzwi zmywarki
3. Minimalne miejsce 50 mm
4. Szafka

- Nie przytrzymuj maszyny za drzwi lub panel.
- Pozostaw odpowiedni dystans w pobliżu maszyny, aby ułatwić odłączenie od sieci i ruch podczas sprzątania.

Krok 2: Połączenie węża wejściowego wody
Rys. 6
Podłącz wąż dopływowy do kranu z zimną wodą i upewnij się, że jest ono dobrze przymocowane na swoim miejscu.

OSTRZEŻENIE: użyj węża dopływowego dołączonego do zmywarki, nie używaj starego węża dopływowego wody.

OSTRZEŻENIE: otwórz zawór wody i pozwól, aby woda doszła do zmywarki przed jej podłączeniem do zmywarki.

OSTRZEŻENIE: podłącz wąż dopływowy bezpośrednio do gniazda dopływowego wody (1). Dostarczone ciśnienie powinno wynosić minimalnie 0,04MPa i maksymalnie 1MPa. Jeśli ciśnienie przekracza 1MPa, należy założyć zawór uwalniający ciśnienie połączenia (2).

Po ukończeniu podłączania, odkręć kran i upewnij się czy występują przecieki. Zakręć kran po zakończeniu danego programu zmywania.

Krok 3: Podłączenie węża odpływowego
Rys. 7

1. Tylna część zmywarki
2. Kabel główny
3. Wejście wody
4. Wejście węża odpływowego.
5. Wąż odpływowy
6. Blat

- Następnie podłącz wąż odpływowy bezpośrednio do odpływu (B) lub do punktu wylotowego o minimalnej średnicy 4 cm (A). Połączenie to musi znajdować się co najmniej 50 cm i co najwyżej 100 cm od podłoża.
- Jeśli koniec węża spustowego jest wolny, nie wolno go zanurzać w wodzie, aby uniknąć cofania się węża.
- Upewnij się, że wąż odpływowy nie załamuje się.

WAŻNE: Rzeczy nie będą prane prawidłowo, jeśli użyjesz węża odpływowego dłuższego niż 4m.

Krok 4: Połączenie elektryczne
- Podłącz zmywarkę do sieci elektrycznej.

OSTRZEŻENIE: Upewnij się, że napięcie sieciowe odpowiada napięciu podanemu na tabliczce znamionowej produktu i że wtyczka jest uziemiona.

Wtyczka zmywarki musi być podłączona do gniazdka z uziemieniem. Jeśli nie masz uziemionej instalacji, wykwalifikowany elektryk musi wykonać uziemioną instalację. W przypadku użycia bez uziemienia, Cecotec nie ponosi odpowiedzialności za jakiekolwiek nieprawidłowe działanie lub szkody, które może to spowodować.

- Przed użyciem upewnij się, że istnieje prawidłowe połączenie z masą.

Krok 5: Umieszczenie zmywarki
- Musisz upewnić się, że jest wystarczająco dużo miejsca, aby całkowicie otworzyć drzwi.
- Tylna część zmywarki powinna opierać się o boczne i tylną ścianę, w przylegających szafkach lub ścianach.

Krok 6: Poziomowanie zmywarki
Rys. 8
1. Dopasuj przedni poziom od przodu do tyłu.
2. Ustaw poziom od strony do strony.

- W celu zapewnienia poprawnego działania zmywarki powinna ona zostać wypoziomowana.
- Kiedy urządzenie zostanie umieszczone, można modyfikować jego wysokość za pomocą ustawienia poziomu dzięki nóżkom. Rys. 9
- Ustaw odpowiedni poziom w drzwiach zmywarki jak i szyny kosza za pomocą poziomicy, tj. pokazano na rys. 8, aby upewnić się, że poziom jest równy.
- Wypoziomuj zmywarkę ustawiając indywidualnie trzy nóżki poziomu. Tylna nóżka może zostać ustawiona po przedniej części zmywarki przekręcając śrubę umieszczoną w centrum spodu zmywarki za pomocą śrubokręta. Aby ustawić przednie nóżki, użyj śrubokręta płaskiego i przekręć przednie nóżki, aż do momentu wypoziomowania zmywarki.
- Kiedy wypoziomujesz zmywarkę zwróć uwagę na to, aby się nie przewróciła.

UWAGA: Maksymalna wysokość ustawień nóżek to 50 mm.
UWAGA: nie zaleca się, aby urządzenie było przechylone więcej jak o 2°.

Krok 7: Ustawienie napięcia zawiasu w drzwiach
Rys. 10
- Zawiasy drzwi są ustawione fabrycznie pod względem odpowiedniego napięcia drzwi urządzenia.
- Przekręć śrubę ustawień, aby napiąć lub poluzować stalowy kabel. Ustaw napięcie sprężyn w drzwiach używając śrubokrętu obracając zgodnie z ruchem wskazówek zegara, aby dokręcić sprężyny po lewo i prawo w drzwiach.
- Napięcie sprężyn w drzwiach jest odpowiednie, kiedy drzwi są w pozycji poziomej, czyli pełnego ich otwarcia, jednakże można je delikatnie podnieść aż do zamknięcia za pomocą delikatnego popchnięcia.

Krok 8: Mocowanie do mebli
Dopasuj urządzenie dopychając je pod blat, uważając, aby nie zmiażdżyć ani nie zagiąć rur.
Upewnij się, że węże dopływowe i odpływowe wody nie są ściśnięte ani przytrzaśnięte.

Upewnij się, że zmywarka nie jest umieszczona na kablach elektrycznych podczas jej instalacji.

4. PRZED UŻYCIEM ZMYWARKI

- W celu dobrego zmywania, zmywarka potrzebuje miękkiej wody. W przeciwnym razie, woda pozostawi resztki osadu w zmywarce jak i w zbiorniku, które mogą wpływać na pracę urządzenia a nawet je uszkodzić. W tym celu należy przepuścić wodę przez system, który eliminuje jony powodujące wysoką twardość wody, np. specjalna sól do zmywarek lub zmiękczacza do wody.
- Przed pierwszym użyciem urządzenia przeprowadź następujące kroki:

1. Ustawienia zmiękczacza do wody.
2. Dodaj soli do odkamieniacza.
3. Załaduj kosze.
4. Napełnij zbiornik środkiem do mycia.

Rys. 11

4.1 Sól do zmywarek

Używaj tylko i wyłącznie soli przeznaczonej do użytkowania w zmywarkach.
Zbiornik na sól znajduje się pod dolnym koszem.

Napełnianie zbiornika soli do zmywarek

Rys. 12

1. Wyjmij dolny kosz i odkręć zawór zbiornika.
2. Otwórz pokrywkę zbiornika na sól przekręcając ją w kierunku przeciwnym do ruchu wskazówek zegara.
3. Napełnij zbiornik solą do zmywarek, aż do momentu, gdy prawie będzie się wysypywać, użycie lejka może pomóc w tym zadaniu.
4. Dodaj wody do zbiornika na sól aż do końca (tylko przed pierwszym użyciem). Wydostanie się niewielkiej ilości wody jest całkiem normalne.
5. Załóż ponownie pokrywę i zamknij ją.
6. Ikona pokazująca stan soli w zbiorniku wyłączy się po napełnieniu zbiornika solą.

- Kiedy uruchomisz zmywarkę, zbiornik na sól napełni się wodą, więc koniecznym jest napełnienie zbiornika przed uruchomieniem zmywarki.
- Napełnij zbiornik na sól bezpośrednio przed uruchomieniem zmywarki w przeciwnym razie, system filtracyjny, pompa lub inne ważne części zmywarki mogą ulec uszkodzeniu. Gwarancja nie pokrywa tego typu uszkodzeń.

Uwaga

Zbiornik na sól należy napełnić tylko i wyłącznie wtedy, gdy ikona zapali się na panelu kontrolnym urządzenia. Zależnie od tego jak dobrze będzie się rozpuszczać sól, ikona będzie mogła się świecić, pomimo, że zbiornik będzie pełen.

4.2 Zmiękczacz do wody

- To urządzenie jest wyposażone w zmiękczacz do wody, który wykorzystuje zbiornik soli wyjątkowo stworzony w celu zmniejszania wysokiej twardości wody.
- Aby sprawdzić jaki stopień twardości wody jest w Twoim regionie, skontaktuj się siedzibą wodociągów lub użyj paska do sprawdzenia twardości wody.
- Należy ustawić zmiękczacz do wody ręcznie w funkcji twardości wody w Twoim regionie, w tym celu użyj pokrętła twardości wody. Celem jest optymizacja i personalizacja poziomu zużycia soli.

Tabela twardości wody

Stopień twardości Niemcy (dH)	Stopień twardości Francja (dF)	Stopień twardości Anglia (dE)	Wska
0-5	0-9	0-6	H1
6-11	10-20	7-14	H2
12-17	21-30	15-21	H3
18-22	31-40	22-28	H4
23-34	41-60	29-42	H5
35-55	61-98	43-69	H6

Uwaga: poziom twardości wody określany jest domyślnie w H3. Jeśli woda pochodzi ze studni lub jej poziom jest wyższy niż 90 dF, zaleca się używanie filtrów i urządzeń oczyszczających.

Ustawienia zmiękczacza do wody.

1. Zamknij drzwi i włącz zmywarkę wciskając przycisk zasilania.
2. Poczekaj 1 min i wciśnij przycisk połowy wsadu przez więcej jak 5 sekund, aby przejść do trybu ustawień zmiękczacza.
3. Wciśnij na nowo przycisk połowy wsadu, aby wybrać odpowiedni poziom twardości wody w zgodzie z poprzednią tabelą.
4. Naciśnij ponownie przycisk zasilania, aby zapisać ustawienia.

4.3 Używanie środku myjącego

- Używaj tylko i wyłącznie środków myjących przeznaczonych do użytku domowego w zmywarkach. Przechowuj środek myjący w świeżym i suchym miejscu poza zasięgiem dzieci.
- Składniki komponujące środki myjące są niezbędne do usunięcia zabrudzeń w zmywarkach.
- Nie dodawaj środków myjących w proszku do zmywarki, aż do kiedy będzie gotowa, aby umyć naczynia.
- Potrzebna ilość środku myjącego zależy od cyklu, wielkości wsadu i stanu zabrudzeń naczyń. Dodaj odpowiednią ilość, aby zapewnić optymalną wydajność.
- Jeśli dana ilość środka myjącego jest zbyt wysoka, można zaobserwować białe paski lub niebieskawą powłokę na szkle i talerzach, która może prowadzić do korozji. Użytkownie zbyt wysokiej ilości środków myjących może uszkodzić zmywarkę.
- Jeśli ilość środka myjącego jest zbyt niska, może być niewystarczająca do odpowiedniego mycia naczyń, ponadto można zauważyć białe ślady, jeśli woda jest twarda.
- Skonsultuj instrukcje producenta środków myjących, aby otrzymać więcej informacji.

Napełnianie zbiornika na detergent

Rys. 13

1. Przesuń do prawej strony przełącznik zwalniania dozownika do środku myjącego, aby otworzyć jego powierzchnię.
2. Dodaj środek myjący do większego otworu (A), aby zapobiec wstępnego mycia. Do wsadów bardziej brudnych, dodaj również detergentu do mniejszej dziurki (B) aby się uwolnił detergent podczas mycia wstępnego.
3. Zamknij pokrywkę i naciśnij aż do momentu zablokowania na swoim miejscu.

4.4 Nabłyszczacz do naczyń

- Używaj tylko i wyłącznie nabłyszczacza stworzonego wyjątkowo do zmywarek do użytku domowego. Tubę należy przechowywać w chłodnym, suchym miejscu, niedostępnym dla dzieci.
- Nabłyszczacz nadaje się do poprawy procesu suszenia naczyń bez śladów i plam. Nabłyszczacz jest uwalniany automatycznie podczas ostatniego płukania, aby zapobiec tworzeniu się zacieków na naczyniach, które mogą zostawić plamy i ślady.
- Ta zmywarka jest stworzona do użytkowania z ciekłymi nabłyszczaczami.
- Jeśli dawka nabłyszczacza jest zbyt niska, na naczyniach pozostaną białe plamy i nie wyschną w odpowiedni sposób.
- Jeśli dawka nabłyszczacza jest zbyt wysoka, obserwują się niebieskawe powłoki na szkle i na talerzach.

⚠ Nie napełniaj nigdy zbiornika innymi substancjami, ponieważ uszkodziłoby to zmywarkę.

Wskaźnik nabłyszczacza

Rys. 14

1. Pełen
2. ¾
3. ½
4. ¼
5. Pusty

- Kiedy zbiornik nabłyszczacza będzie pełen, wskaźnik będzie kompletnie czarny.
- Kiedy poziom nabłyszczacza będzie niższy, rozmiar czarnego punktu wskaźnika poziomu nabłyszczacza zmieni się tak jak jest to pokazane na rys. 14.
- Nigdy nie powinno się pozostawić nabłyszczacza, aby jego wskaźnik był wyższy niż ¼ jego pojemności.

Napełnianie zbiornika nabłyszczacza

Rys. 15

1. Zdejmij nakrętkę zbiornika na nabłyszczacz obracając go przeciwnie do ruchu wskazówek zegara.
2. Wlej ostrożnie nabłyszczacz do zbiornika uważając przy tym, aby się nie rozlał.
3. Zamknij nakrętkę obracając ją w ruchu przeciwnym do ruchu wskazówek zegara.

- Należy wypełnić zbiornik nabłyszczacza, kiedy wskaźnik poziomu nabłyszczacza się zapali, ponieważ wskazuje to, że zbiornik jest pusty.
- Nie przepełniaj zbiornika nabłyszczacza.

UWAGA: uważaj, aby nie rozlać nabłyszczacza poza zbiornikiem i wyczyść go po rozlaniu

Ustawienie nabłyszczacza

Rys. 16

- Im większy będzie numer, większa ilość płynu zostanie zużyta.
- Ustawienie poziomu nabłyszczacza, aby zdobyć lepsze wyniki suszenia z mniejszą ilością.
- Jeśli naczynia nie suszą się w odpowiedni sposób lub są poplamione, dodaj więcej nabłyszczacza.

1. Usuń zatyczkę zbiornika nabłyszczacza.
2. Obróć pokrętło poziomu nabłyszczacza aż do żądanego numeru.

5. WSAD ZMYWARKI

Zalecenia

- W celu otrzymania lepszych wyników, podążaj za zaleceniami tego wsadu.
- Jeśli nie przeładujesz pojemności zmywarki, zaoszczędzisz energię i wodę.
- Wsad zmywarki do maksymalnej pojemności pomoże zaoszczędzić energię i wodę.
- Usuń wszelkie gruboziarniste pozostałości z naczyń przed umieszczeniem ich w zmywarce. Ręczne płukanie i płukanie wstępne naczyń prowadzi do większego zużycia wody i energii i nie jest zalecane.
- Ułóż sztućce i naczynia tak, aby nie mogły się przewrócić i zablokować się nawzajem.
- Możesz postawić filiżanki, szklanki, kieliszki, małe talerzyki, miski itp. w górnym koszu.
- Ustawiając kieliszki na długich nóżkach, kładź je na krawędzi kosza lub na stojaku, a nie na innych naczyniach. Upewnij się, że kieliszki nie stykają się ze sobą, ponieważ mogą się poruszać podczas mycia i ulec uszkodzeniu.
- Wszystkie pojemniki, takie jak filiżanki, szklanki i garnki należy umieszczać w zmywarce do góry nogami, w przeciwnym razie w środku może gromadzić się woda.
- Wszystkie duże przedmioty (garnki, patelnie, pokrywki, talerze, miski itp.) i bardzo zabrudzone należy umieszczać w dolnym koszu.
- Talerze i sztućce nie powinny być stawiane jeden na drugim.
- Aby uniknąć uszkodzeń, nie wyjmuj naczyń natychmiast po zakończeniu programu zmywania.
- Upewnij się, że naczynia i przybory, które wkładasz i myjesz w zmywarce, nadają się do tego celu. Należy pamiętać, że niektórych rzeczy nie należy prać w wysokich temperaturach.
- Nie myj w zmywarce bardzo małych przedmiotów, ponieważ mogą wypaść z kosza i uszkodzić wnętrze zmywarki.
- Niektóre rodzaje szkła mogą tracić połysk po wielu zmywaniach w zmywarce.
- Części srebrne i aluminiowe mają tendencję do odbarwiania się po myciu w zmywarce
- Motywy emaliowane mogą blaknąć, jeśli są często myte w zmywarce.
- Aby uzyskać najlepsze wyniki, zalecamy wyładowanie najpierw dolnego kosza, a następnie górnego.

OSTRZEŻENIE: Upewnij się, że obrót ramion spryskujących nie jest utrudniony po waniu zmywarki.

UWAGA: Upewnij się, że po załadowaniu naczyń możesz otworzyć dozownik detergentu.
UWAGA: Nie przeciążaj koszy ani nie wkładaj naczyń do niewłaściwego kosza.
Nie myj w zmywarce bardzo małych przedmiotów, ponieważ mogą wypaść z kosza i uszkodzić wnętrze zmywarki.

OSTRZEŻENIE: Aby zapobiec jakiemukolwiek zranieniu, umieść noże ostrzem i czubkiem do dołu lub w koszu do sztućców. Długie sztućce i zaostrzone należy umieszczać w pozycji horyzontalnej w górnym koszu.

UWAGA: odczekać co najmniej 15 minut przed rozładowaniem zmywarki, ponieważ po zakończeniu programu naczynia będą gorące.

5.1 Dolny kosz

Rys. 17

- Górny kosz przeznaczony jest do przechowywania najdelikatniejszych i najlżejszych naczyń, takich jak szklanki do kawy i herbaty, filiżanki i spodki, a także talerzy, małych miseczek i płytkich patelni (o ile nie są zbyt zabrudzone).
- Naczynia i przybory kuchenne należy układać w taki sposób, aby nie poruszał ich strumień wody.

Rys. 18

1. Filiżanki kawy
2. Talerzyki
3. Szklana miska
4. Miski do deserów.
5. Kubki
6. Filiżanki

Ustawienie wysokości

Rys. 19

- Górny kosz posiada mechanizm, który pozwala ustawić wysokość kosza.

1. Popchnij górny kosz na zewnątrz bez potrzeby wyjmowania go całkowicie.
2. Umieść kosz główny na górnych kółkach, aby obniżyć kosz i na dolnych, aby go podnieść.
3. Umieść ponownie kosz górny popychając go do środka.

Uchwyt na szklanki z regulowaną wysokością

Rys. 20

Uchwyty do szklanek regulowanych na wysokości pozwalają na umieszczanie szklanek i filiżanek na uchwycie lub pod. Uchwyty mogą być regulowane na dwóch wysokościach. Również można umieścić naczynia i sztućce poziomo na uchwytach.

5.2 Dolny kosz

Rys. 21

- W dolnym koszu umieszczaj duże, trudne do czyszczenia przedmioty a: garnki, patelnie, pokrywki, talerze do serwowania i miski, jak pokazano na rysunku.
- Zaleca się umieszczenie tac i pokrywek po bokach koszy, aby nie blokować obrotu górnego ramienia spryskującego.
- Nie zaleca się, abyś wkładał talerze o średnicy większej lub równej jak 19 cm przed zbiornikiem, ponieważ może to utrudnić jej otwieranie.

Rys. 22

7. Półmiski
8. Garnek
9. Małe talerzyki
10. Głębokie talerze
11. Kosz do sztućcy
12. Miseczki melaminowe
13. Garnki do piekarnika
14. Małe talerze melaminowe
15. Talerze płaskie

5.3 Kosz na sztućce

Rys. 23-24

- Sztućce należy umieszczać na oddzielnej tacy do sztućcy oddzielone jeden od drugiego w odpowiednich pozycjach.
- Nie przepełniaj kosza zbyt dużą liczbą sztućcy, aby zapewnić odpowiedni poziom czyszczenia.

Rys. 23

1. Łyżki do zupy
2. Widelce
3. Noże
4. Łyżki do kawy
5. Łyżki do deserów
6. Łyżki do podawania
7. Widelce do podawania
8. Waza do sosów

OSTRZEŻENIE: nie pozwól, aby żaden ze sztućcy doszedł do dna. Naostrzone przedmioty umieszczaj ostrzem do dołu. Rys. 25

Usuwanie wsadu

Aby zapobiec kapaniu wody z górnego kosza do dolnego kosza, zaleca się opróżnienie najpierw dolnego kosza, a następnie górnego.

POLSKI

6.TABELA PROGRAMÓW

Symbol	Nazwa programu	Opis cyklu	Detergent mycie/ mycie wstępne	Czas trwania (min)	Zużycie energii (kWh)	Zużycie wody w litry	Nabłyszczacz
	Inensywne (Intensive)	Mycie wstępne (50º C) Mycie (65º C) Płukanie Płukanie Płukanie (65º C) Suszenie	(4/16 g)/(1 o 2 dosis)	205	1,621	17,8	Tak
	Uniwersalne	Mycie wstępne (45º C) Mycie (55º C) Płukanie Płukanie (65º C) Suszenie	(4/16 g)/(1 o 2 dosis)	175	1,302	14,2	Tak
	ECO (*EN 60436)	Pranie wstępne Mycie (45º C) Płukanie (60º C) Suszenie	(4/16 g)/(1 o 2 dosis)	230	0,923	11,0	Tak
90'	90 min	Mycie (60º C) Płukanie Płukanie (65º C) Suszenie	(20 g)/(1 dosis)	90	1,350	11,5	Tak
	Szkło (Glass)	Pranie wstępne Mycie (50º C) Płukanie Płukanie (65º C) Suszenie	(4/16 g)/(1 o 2 dosis)	120	1,100	14,2	Tak
	Szybkie (Rapid)	Mycie (50º C) Płukanie Płukanie (45º C)	(20 g)/(1 dosis)	30	0,751	11,2	Tak
	Płukanie (Soak)	Pranie wstępne	-	-	0,020	4,0	**Nie**

- Czasy wskazane dla każdego programu odpowiadają czasowi trwania przy standardowym załadunku i temperaturze. Inne rodzaje obciążenia i temperatury spowodują różne czasy.
- Czas trwania programu może się zmieniać w zależności od ilości naczyń, temperatury wody, temperatury pokojowej i wybranych funkcji dodatkowych.
- Określone wartości programów, które nie są programem Eco są tylko wskazujące.
- Program Eco nadaje się do mycia normalnie zabrudzonych naczyń, program jest najbardziej wydajny pod względem łącznego zużycia energii i wody, i służy do oceny zgodności z unijnymi przepisami dotyczącymi ekoprojektu.
- Zmywanie naczyń w domowej zmywarce do naczyń na ogół zużywa mniej energii i wody niż mycie ręczne, gdy używa się zmywarki zgodnie z zaleceniami producenta.
- Zaleca się pozostawienie uchylonych drzwiczek po zakończeniu cyklu prania, aby przyspieszyć suszenie.
- Dostęp do bazy danych produktów, w której przechowywane są informacje dotyczące tego modelu, można uzyskać, skanując kod QR swojego produktu (również znajduje się etykieta energetyczna).

Zmywarka Bolero Aguazero 6000	Zmywarka Bolero Aguazero 6000 Silver

Opis programów

- Intensywny: Użyj tego programu do czyszczenia bardziej zabrudzonych naczyń i garnków, patelni, talerzy itp. średnio zabrudzonych i po suchych potrawach.
- Universal: Do normalnie zabrudzonych naczyń, takich jak lekko zabrudzone garnki, talerze, szklanki i patelnie niemocno zabrudzone użyj tego programu.
- ECO: Do normalnie zabrudzonych naczyń, takich jak lekko zabrudzone garnki, talerze, szklanki i patelnie niemocno zabrudzone użyj tego programu.
- 90 min: Do normalnie zabrudzonych wsadów wymagających szybkiego prania.
- Szkło: ten program nadaje się do zmywarek i lekko zabrudzonego szkła.
- Rapid: użyj tego programu, jeśli masz zamiar przeprowadzić krótkie mycie do wsadów lekko zabrudzonych, które nie potrzebują suszenia.
- Płukanie: celem tego programu jest płukanie naczyń, które można będzie myć później tego samego dnia. Przeprowadzenie wstępnego mycia w zmywarkach prowadzi do większego zużycia wody i energii i nie jest zalecane.

7. PANEL STEROWANIA

Rys. 26

1. Przycisk zasilania
2. Pokrętło programów
3. Przycisk silnego mycia
4. Przycisk dodatkowego suszenia
5. Przycisk połowy wsadu
6. Przycisk opóźnionego startu
7. Przycisk zasilania
8. Wskaźniki programu
9. Wyświetlacz

1. **Przycisk zasilania**

Naciśnij ten przycisk, aby włączyć lub wyłączyć zmywarkę.

2. **Pokrętło programów**

- Użyj pokrętła, aby wybrać program. Zapali się wskaźnik wybranego programu.
- Aby otrzymać więcej informacji na temat programów, zobacz w rozdziale „Tabela programów".

3. **Silne mycie**

- To ustawienie pomoże w myciu naczyń bardzo brudnych i ciężkich do czyszczenia.
- Można tylko używać tego ustawienia w programach Intensywny, uniwersalny, ECO, Szkło i 90 min.

4. **Dodatkowe suszenie**

- Użyj tego przycisku, aby dodać suszenie do wybranego wcześniej programu.
- Można tylko używać tego ustawienia w programach Intensywny, uniwersalny, ECO, Szkło i 90 min.

5. **Połowa wsadu**

- Użyj tego przycisku, kiedy zmywarka została wypełniona do połowy swojej pojemności.
- Można wybrać tę funkcję w celu oszczędzenia energii i wody.
- Można tylko używać tego ustawienia w programach Intensywny, uniwersalny, ECO, Szkło i 90 min.

6. **Przycisk opóźnionego startu**

Użyj tego przycisku, aby opóźnić godzinę rozpoczęcia programu przed rozpoczęciem. Zapali się przełącznik opóźnionego startu.

7. **Start/Pauza**

Naciśnij przycisk zasilania, aby rozpocząć dany program.

8. **Wskaźniki programu**

Wskaż dostępne programy.

9. **Wyświetlacz**

Pokazuje pozostały czas, opóźnienie startu, kod błędu itp.

Wskaźniki na wyświetlaczu

Godzina	Kran	Sól do zmywarek	Nabłyszczacz	Zabezpieczenie przed dziećmi

- Godzina: pokazuje pozostały czas, czas rozpoczęcia opóźnionego mycia, kody erroru, itd.
- Kran z wodą: jeśli ten wskaźnik jest włączony, oznacza to, że dopływ wody jest odcięty.
- Sól do zmywarek: jeśli ten wskaźnik się zapali, oznacza to, że zmywarka ma mało soli do mycia i potrzebuje jej więcej.
- Nabłyszczacz: jeśli ten wskaźnik się zapali, oznacza to, że zmywarka ma mało nabłyszczacza i potrzebuje więcej.
- Blokada rodzicielska: Ta opcja umożliwia zablokowanie przycisków na panelu sterowania, z wyjątkiem przycisku zasilania, aby dzieci nie mogły przypadkowo uruchomić zmywarki przez naciśnięcie przycisków na panelu. Aby zablokować lub odblokować przyciski na panelu sterowania, naciśnij i przytrzymaj jednocześnie przyciski mocnego mycia i dodatkowego suszenia przez 3 sekundy.

Rozpoczęcie cyklu mycia

Rys. 27

1. Usuń większe resztki jedzenia pozostałe na talerzach po jedzeniu, nie używaj wstępnego płukania w zmywarce.
2. Wysuń kosz górny jak i dolny, załaduj zmywarkę i posuń ją do tyłu. Zaleca się załadować najpierw dolny kosz, a następnie górny.
3. Napełnij szufladkę na detergent.
4. Zamknij drzwi i naciśnij przycisk zasilania, aby włączyć urządzenie. Wybierz program a lampka zapali się. Następnie, naciśnij przycisk zasilania a zmywarka rozpocznie cykl mycia.

Zmiana bieżącego programu mycia

Rys. 28

- Dany program można zmienić tylko 1 raz, jeśli jest on uruchomiony przez krótki okres czasu, w przeciwnym razie detergent został uwolniony lub woda podczas mycia wraz z detergentem została już opróżniona. W tym przypadku, zmywarka powinna być ustawiona na nowo a zbiornik detergentu powinien być uzupełniony.
- Jeśli masz ochotę zmienić program podczas pracy zmywarki.

1. Naciśnij przycisk Start/Pauza.
2. Kiedy się zatrzyma zmywarka, wybierz żądany program wraz z pokrętłem programu.
3. Rozpocznij na nowo dany program wciskając przycisk zasilania.

Dodawanie naczyń podczas cyklu mycia

Rys. 29

Można dodać talerze przed aktywacją zbiornika na detergent.

1. Naciśnij przycisk Start/Pauza.
2. Poczekaj 5 sekund i otwórz drzwi.
3. Dodaj talerze, o których wcześniej zapomniałeś.
4. Zamknąć drzwi.
5. Naciśnij przycisk zasilania, zmywarka rozpocznie cykl w przeciągu 10 sekund.

⚠ OSTRZEŻENIE: otworzenie drzwi podczas pełnego cyklu mycia, może powodować zagrożenie poparzenia gorącą parą wodną.

8. CZYSZCZENIE I KONSERWACJA

- Czyszczenie zmywarki jest ważne dla utrzymania żywotności urządzenia.
- Upewnij się, że ustawienie odkamieniacza zostało zrealizowane poprawnie i jest używane w odpowiedniej ilości detergentu, aby zapobiegać akumulacji osadu z wapnia.
- Napełnij zbiornik solą, kiedy wskaźnik jej braku się zapali.
- Z czasem w zmywarce może gromadzić się tłuszcz i osad z wapna. Jeżeli to się stanie:

1. Napełnij przegródkę na detergent, ale nie wkładaj żadnych naczyń.
2. Wybierz program, który działa w wysokiej temperaturze i pozostaw zmywarkę pustą.
3. Jeśli ta operacja nie wyczyści wystarczająco zmywarki, użyj środka czyszczącego przeznaczonego do użytku ze zmywarką.

- Aby przedłużyć żywotność zmywarki, należy ją czyścić regularnie co miesiąc.
- Regularnie czyścić drzwi i uszczelki drzwi wilgotną szmatką, aby usunąć nagromadzone zanieczyszczenia lub ciała obce.
- Panel sterowania należy czyścić miękką, lekko wilgotną ściereczką.
- Filtry i ramiona spryskujące należy czyścić przynajmniej raz w tygodniu. Jeśli na filtrze grubym i dokładnym znajdują się resztki jedzenia lub ciała obce, należy je wyjąć i dokładnie wyczyścić wodą.

Ostrzeżenie

- Aby zapobiec przedostawaniu się wody do uszczelki drzwi i elementów elektrycznych, nie używaj żadnego środka czyszczącego w sprayu do czyszczenia zewnętrznej części zmywarki.
- Nigdy nie używaj ściernych środków czyszczących ani gąbek do szorowania na powierzchniach zewnętrznych, ponieważ mogą zarysować wykończenie. Niektóre ręczniki papierowe mogą również porysować lub pozostawić ślady na powierzchni.

System filtrowania

Rys. 30

1. Filtr główny
2. Filtr gruby
3. Filtr cienki

System filtruje resztki z mycia i pozostałości po cyklu mycia, a także różne przedmioty typu wykałaczki lub podobne. To może doprowadzić do uszkodzenia filtra

1. Przytrzymaj filtr zgrubny i obróć go w kierunku przeciwnym do ruchu wskazówek zegara, aby go odblokować. Podnieś filtr i wyjmij go ze zmywarki.
2. Filtr cienki można wyjąć z dolnej części zespołu filtra. Filtr gruby można oddzielić od filtra głównego, delikatnie ściskając wypustki na górze i wyciągając go.
3. Większe resztki jedzenia można wyczyścić, umieszczając filtr pod bieżącą wodą. Aby dokładniej wyczyścić, użyj miękkiej szczoteczki do czyszczenia.
4. Zamontuj filtry w kolejności odwrotnej do demontażu, załóż wkład filtra i przekręć go zgodnie z ruchem wskazówek zegara do strzałki blokady.

OSTRZEŻENIE: Nie dokręcaj zbyt mocno filtrów. Bezpiecznie, umieść na nowo filtry w bezpieczny sposób, ponieważ w przeciwnym razie mogłyby przejść do systemu i spowodować zablokowanie.

OSTRZEŻENIE: nigdy nie używaj zmywarki bez filtrów. Niewłaściwa wymiana filtra może obniżyć wydajność urządzenia oraz uszkodzić naczynia i przybory kuchenne.

OSTRZEŻENIE: Nie myj filtrów w zmywarce.

UWAGA: efektywność mycia zmniejszy się, jeśli filtr zostanie umieszczony w niewłaściwy sposób.

UWAGA: w celu prawidłowego funkcjonowania zmywarki należy używać czystych filtrów.

Ramiona zraszające

Rys. 31

- Upewnij się, że ramiona natryskowe nie są w żaden sposób zablokowane oraz czy wraz z naczyniami w zmywarce nie znajdują się jakieś inne przedmioty przyklejone do nich. Jeśli jednak są zablokowane,

1. Aby zdjąć górne ramię spryskujące, przytrzymaj nakrętkę i obróć ramię przeciwnie do ruchu wskazówek zegara.
2. Aby wyjąć dolne ramię natryskowe, wyjmij ramię natryskowe pociągając do góry.
3. Umyj ramiona ciepłą wodą i płynem do mycia naczyń oraz użyj miękkiej szczotki do czyszczenia otworów w ramieniu. Załóż je na nowo po ich odpowiednim wypłukaniu.

Ochrona przed mrozem

Utrzymuj środki ostrożności przeciwko ochłodzeniu i zimie. Po każdym cyklu prania postępuj w następujący sposób:

1. Wyłączyć prąd elektryczny do zmywarki w źródle zasilania.
2. Wyłącz dostawę wody i odłącz wąż dopływowy wody od zaworu wody.
3. Spuść wodę z węża dopływowego i zaworu wody. (Używaj wiadra do wody).
4. Podłącz ponownie wąż doprowadzający wodę do zaworu wody.
5. Wyjmij filtr z dna zmywarki i za pomocą gąbki wchłoń wodę z odpływu.

Po każdym myciu

Po każdym praniu należy wyłączyć dopływ wody do urządzenia i pozostawić drzwi lekko uchylone na kilka minut, aby wilgoć i zapachy nie zostały w środku.

Kiedy nie jest używana przez dłuższy czas

- Zaleca się wykonanie cyklu mycia w zmywarce bez wsadu a następnie, odłączyć kabel od zasilania, zamknąć dostawę wody i pozostawić urządzenie lekko otwarte.
- Wydłuży to trwałość uszczelek drzwi i zapobiegnie tworzeniu się nieprzyjemnych zapachów wewnątrz urządzenia.

9. ROZWIĄZYWANIE PROBLEMÓW

Problem	Prawdopodobna przyczyna	Możliwe rozwiązania
Zmywarka się nie włącza	Przepalił się bezpiecznik lub zadziałał wyłącznik automatyczny.	Wymień bezpiecznik lub zresetuj przełącznik różnicowy. Usuń wszystkie inne urządzenia, które mają ten sam obwód, co zmywarka.
	Zasilanie nie jest włączone.	Upewnij się, że zmywarka jest włączona, a drzwiczki prawidłowo zamknięte. Upewnij się, że przewód zasilający jest prawidłowo podłączony do gniazdka.
	Ciśnienie wody jest niskie.	Upewnij się, że woda jest podłączona w odpowiedni sposób i że woda jest włączona.
	Drzwi zmywarki nie są prawidłowo zamknięte.	Upewnij się, że szczelnie zamykasz drzwi i klikasz.
Woda do zmywarki nie spływa	Wąż odpływowy jest zakręcony lub uwięziony	Sprawdź wąż spustowy.
	Zatkany filtr.	Sprawdź system filtrowania.
	Zatkany zlew kuchenny.	Sprawdź zlew kuchenny, aby upewnić się, że dobrze odpływa. Jeśli problem polega na tym, że zlew kuchenny nie odpływa, zamiast serwisu technicznego może być potrzebny hydraulik.

Piana we wnętrzu	Niewłaściwy detergent.	Używaj tylko specjalnego detergentu do zmywarek, aby uniknąć pienienia. Jeśli się tak dzieje, otwórz pralkę Dodaj 1 litr zimnej wody na dno zmywarki. Zamknąć drzwi zmywarki i wybrać dowolny cykl. Początkowo zmywarka spuszcza wodę. Otwórz drzwi po odpływie, aby sprawdzić, czy piana zniknęła. W razie potrzeby powtórz ten proces.
	Rozlany nabłyszczacz.	Rozlany nabłyszczacz należy zawsze natychmiast zmyć.
Wnętrze poplamione	Być może użyłeś detergentu z barwnikiem.	Upewnij się, że detergent nie zawiera barwników.
Biała folia na wewnętrznej powierzchni	Twarda woda.	Aby wyczyścić wnętrze, użyj miękkiej, wilgotnej szmatki z detergentem do zmywarek i załóż gumowe rękawiczki. Nigdy nie używaj żadnego środka czyszczącego innego niż detergent do zmywarek, ponieważ może to spowodować pienienie.
Na sztućcach są plamy rdzy.	Przedmioty nie są odporne na korozję.	Zapobiega myciu artykułów, które nie są odporne na korozję w zmywarkach.
	Program nie został uruchomiony po dodaniu soli do zmywarki. Resztki soli przeszły do cyklu mycia.	Po dodaniu soli zawsze uruchamiaj program zmywania bez naczyń. Nie wybieraj funkcji Turbo (jeśli jest w Twoim modelu) po dodaniu soli do zmywarki.
	Zakrętka zmiękczacza wody jest poluzowana.	Sprawdź, czy pokrywa zmiękczacza wody jest prawidłowo zamknięta.

Odgłos stukania w zmywarce	Ramię spryskujące uderza w przedmiot z kosza	Wstrzymaj program i zmień położenie obiektów, które blokują ramię natryskowe.
Grzechotanie w zmywarce	Naczynia są luzem w zmywarce.	Zatrzymaj program i odłóż obiekty z powrotem.
Odgłos stukania w wężach wodnych	Może to wynikać z instalacji lub przekroju rur.	Nie wpływa na działanie zmywarki. W razie wątpliwości skontaktuj się z wykwalifikowanym hydraulikiem.
Naczynia się nie myją.	Nie zostały poprawnie załadowane.	Przeczytaj rozdział „Przygotowanie i wsad zmywarki".
	Program nie był wystarczająco potężny.	Wybierz bardziej intensywny program.
	Dozowano za mało detergentu.	Użyj więcej detergentu lub zmień detergent.
	Są elementy, które blokują ruch ramion spryskujących.	Zmień położenie przedmiotów tak, aby ramię mogło się swobodnie obracać.
	Zestaw filtrów nie jest czysty lub nie jest prawidłowo umieszczony w podstawie wnętrza zmywarki. Może to spowodować zablokowanie otworów w ramieniu spryskującym.	Oczyść i/lub prawidłowo zamontuj filtr. Wyczyść otwory w ramieniu spryskującym.
Ściemnienie szkła.	Połączenie miękkiej wody i zbyt dużej ilości detergentu.	Użyj mniej detergentu, jeśli masz miękką wodę i wybierz krótszy cykl do mycia naczyń szklanych.
Na talerzach i szklankach pojawiają się białe plamy.	Obszary z twardą wodą mogą powodować osadzanie się kamienia.	Sprawdź ustawienia zmiękczacza lub poziom napełnienia zbiornika soli.

Czarne lub szare ślady na naczyniach	Aluminiowe naczynia wcierały się w naczynia	Użyj łagodnego, ściernego środka czyszczącego, aby usunąć te ślady.
Detergent pozostaje w dozownik	Naczynia blokują dozownik detergentu	Załaduj naczynia ponownie poprawnie.
Naczynia nie wysychają	Niewłaściwe ładowanie	Użyj rękawiczek, jeśli na naczyniach znajdują się ślady detergentu, aby uniknąć podrażnienia skóry.
	Wyjmij naczynia bardzo szybko	Nie opróżniaj zmywarki bezpośrednio po umyciu. Lekko uchylić drzwi, aby para mogła się wydostać. Nie wyjmuj naczyń, dopóki temperatura wewnątrz nie będzie bezpieczna w dotyku. Najpierw wyładuj dolny kosz, aby uniknąć kapania wody z górnego kosza.
	Wybrano zły program.	Przy krótkim programie temperatura prania jest niższa, co zmniejsza wydajność czyszczenia. Wybierz program z dłuższym czasem prania.
	Używanie sztućców ze złej jakości powłoką.	W przypadku tych przedmiotów odprowadzanie wody jest trudniejsze. Sztućców lub naczyń tego typu nie można myć w zmywarce.

Ostrzeżenie

Cecotec nie ponosi odpowiedzialności za nieprofesjonalną naprawę, ponieważ może to spowodować poważne zagrożenie bezpieczeństwa użytkownika urządzenia i wpłynąć na gwarancję.

Kod błędu

W przypadku awarii zmywarka wyświetli kod błędu. W poniższej tabeli przedstawiono możliwe kody błędów i ich przyczyny.

Kody	Problem	Możliwa przyczyna
E1	Większy czas wejścia.	Krany nie odkręcają się, dopływ wody jest ograniczony lub ciśnienie wody jest za niskie.
E3	Żądana temperatura nie została osiągnięta.	Awaria grzałki.
E4	Zalanie.	Coś przecieka w zmywarce.
Ed	Błąd komunikacji między główną płytką drukowaną a płytką wyświetlacza.	Otwarty obwód lub przerwane okablowanie do komunikacji.

Ostrzeżenie

- W przypadku przepełnienia, przed wezwaniem serwisu należy odłączyć główny dopływ wody.
- Jeśli wodę w urządzeniu z jakiegoś powodu należy usunąć lub występuje mały przeciek, należy usunąć wodę przed uruchomieniem zmywarki.
- Jeśli występuje kod błędu, nie można będzie rozwiązać tego problemu, skontaktuj się z profesjonalną obsługą.

10. DANE TECHNICZNE

Specyfikacje techniczne mogą ulec zmianie bez wcześniejszego powiadomienia w celu poprawy jakości produktu

Referencja	02359	02360
MODEL	Zmywarka Bolero Aguazero 6000	Zmywarka Bolero Aguazero 6000 Silver
Kod		
Napięcie normalne	220-240 V AC, 50 Hz	
Prąd całkowity	10 A	

Ciśnienie wody	Maksymalne 1 Mpa Minimalne 0,4 Mpa
Moc całkowita	1760-2100 W
Pojemność	12 sztućcy
IPX	IPX1

Zaprojektowano w Hiszpanii | Wyprodukowano w Chinach

11. RECYKLING URZĄDZEŃ ELEKTRYCZNYCH I ELEKTRONICZNYCH

Ten symbol oznacza, że zgodnie z obowiązującymi przepisami produkt i/lub baterię należy utylizować oddzielnie od odpadów domowych. Kiedy ten produkt osiągnie koniec okresu użytkowania, należy wyjąć baterie/akumulatory i przekazać go do punktu zbiórki wyznaczonego przez władze lokalne.

W celu uzyskania szczegółowych informacji na temat najwłaściwszego sposobu pozbycia się sprzętu elektrycznego i elektronicznego i/lub baterii, konsumenci powinni skontaktować się z lokalnymi władzami.

Przestrzeganie powyższych wytycznych pomoże chronić środowisko.

12. GWARANCJA I SERWIS TECHNICZNY

Cecotec odpowie użytkownikowi lub konsumentowi końcowemu za wszelkie niezgodności występujące w momencie dostawy produktu na warunkach i terminach określonych w obowiązujących przepisach.

Zaleca się, aby naprawy były przeprowadzane przez wyspecjalizowany personel.

Jeśli wykryjesz incydent z produktem lub masz jakiekolwiek pytania, skontaktuj się z oficjalnym Serwisem Pomocy Technicznej Cecotec pod numerem telefonu +34 96 321 07 28.

13. COPYRIGHT

Prawa własności intelektualnej do tekstów tego podręcznika należą do CECOTEC INNOVACIONES, S.L. Wszelkie prawa zastrzeżone. Treść tej publikacji nie może być powielana, w całości lub w części, reprodukowana, przechowywana w systemie wyszukiwania, przekazywana lub rozpowszechniana w jakikolwiek sposób (elektroniczny, mechaniczny, fotokopiowanie, nagrywanie lub podobne) bez uprzedniej zgody CECOTEC INNOVACIONES, SL

1. ČÁSTI A SLOŽENÍ

Obr. 1
1. Vnitřní trubice
2. Dolní ostřikovací rameno
3. Sada filtrů
4. Zásobník na sůl
5. Dávkovač

Obr. 2
6. Podložka na příbory
7. Horní koš
8. Stojan na šálky
9. Horní ostřikovací rameno
10. Dolní koš

Poznámka
Grafika v této příručce je schematickým znázorněním a nemusí přesně odpovídat výrobku.

2. PŘED INSTALACÍ

- Tento produkt má ochranný obal, který ho chrání během transportu. Vyjměte přístroj z krabice a uchovejte originální krabici a další části obalů na bezpečné místo. Tyto části vám pomohou, pokud budete muset přístroj v budoucnu přístroj stěhovat. Pokud chcete obaly vyhodit, ujistěte se, že se jich zbavíte správným způsobem.
- Ujistěte se, že jsou obsaženy všechny části a díly, a že jsou v dobrém stavu. Pokud některý z nich chybí nebo není v dobrém stavu, neprodleně kontaktujte oficiální technický servis Cecotec.

Obsah krabice
- Myčka nádobí Bolero Aguazero 6000/Silver
- Přívodní hadice vody
- Vypouštěcí hadice
- Návod k použití

3. INSTALACE

Krok 1: Výběr umístění myčky

Obr. 3
1. Připojení elektřiny, odtoku a přívodu vody
2. Prostor mezi spodní podlahou skříně a podlahou

- Při umísťování myčky ji umístěte na místo, kde můžete nádobí snadno vkládat a vykládat. Neumisťujte myčku na místa, kde okolní teplota klesá pod 0°C.
- Pokud chcete myčku nainstalovat mezi dva kusy nábytku (obr. 4) nebo pod pracovní desku, musíte se ujistit, že je k tomu dostatek místa a že je k dispozici odpovídající elektroinstalace a vodovodní potrubí.
- Umístěte myčku v blízkosti vodovodního kohoutku, odtoku vody a uzemněné zásuvky. Upozorňujeme, že po instalaci myčky nádobí nesmíte přípojky upravovat.
- Mezi horní částí myčky a skříňkou by měla být vzdálenost menší než 5 mm a vnější dvířka by měla být zarovnána se skříňkou.

⚠ Rozměry výklenku, do kterého má být myčka nainstalována, určete podle pokynů na obrázku 3.

⚠ VAROVÁNÍ: Pracovní deska, pod kterou má být myčka nainstalována, musí být stabilní, aby nedošlo k nevyváženosti.

- Pokud chcete myčku nainstalovat do rohu skříně, musíte zajistit dostatek prostoru pro úplné otevření dvířek. Obr. 5

Obr. 5
1. Myčka
2. Dvířka myčky
3. Minimální vzdálenost 50 mm
4. Skříňka

- Nedržte stroj za dvířka nebo panel.
- Kolem stroje ponechte dostatečnou vzdálenost, abyste usnadnili odpojení od sítě a pohyb při čištění.

Krok 2: Přípojka přívodní hadice vody
Obr. 6
Připojte přívodní hadici vody ke kohoutku se studenou vodou a ujistěte se, že je bezpečně upevněna na místě.

VAROVÁNÍ: používejte přívodní hadici vody dodanou s myčkou, nepoužívejte znovu přívodní hadici vody ze staré myčky.

VAROVÁNÍ: před připojením k myčce zapněte vodovodní kohoutek a nechte přívodní hadicí protékat vodu.

VAROVÁNÍ: připojte hadici přívodu vody přímo k zásuvce přívodu vody. Tlak přiváděný vstupem musí být nejméně 0,04 MPa a nejvýše 1 MPa. Pokud je tlak vyšší než 1 MPa, musí být mezi přípojku (2) instalován pojistný ventil.

Po provedení připojení zcela otevřete kohoutek a zkontrolujte, zda nedochází k úniku vody. Na konci každého mycího programu zavřete přívodní kohoutek vody.

Krok 3: Připojení vypouštěcí hadice
Obr. 7

1. Zadní část myčky
2. Hlavní kabel
3. Nálevka na vodu
4. Přívod vypouštěcí hadice
5. Vypouštěcí hadice
6. Pracovní deska

- Připojte hadici pro vypouštění vody přímo k odtoku (B) nebo k odtokovému kohoutku o minimálním průměru 4 cm (A). Toto připojení musí být ve výšce nejméně 50 cm a nejvýše 100 cm nad zemí.
- Pokud je konec vypouštěcí hadice volný, nesmí být ponořen do vody, aby nedošlo ke zpětnému toku vody.
- Ujistěte se, že vypouštěcí hadice není zalomená.

DŮLEŽITÉ: Pokud použijete odtokovou hadici delší než 4 m, nebudou předměty správně umyty.

Krok 4: Elektrické připojení

- Připojte myčku k elektrické síti.

VAROVÁNÍ: Ujistěte se, že napětí v síti odpovídá napětí uvedenému na typovém štítku výrobku a že je zástrčka uzemněna.

Zástrčka myčky musí být připojena k uzemněné zásuvce. Pokud nemáte uzemněnou instalaci, musí uzemněnou instalaci provést elektrikář s licencí. V případě neuzemněného použití nenese společnost Cecotec odpovědnost za případné poruchy nebo škody, které mohou vzniknout.

- Před použitím se ujistěte, že je k dispozici vhodné uzemnění.

Krok 5: Umístění myčky

- Musíte zajistit dostatečný prostor pro úplné otevření dvířek.
- Zadní část myčky by měla být opřena o zadní stěnu a boky o přilehlé skříňky nebo stěny.

Krok 6: Vyrovnání myčky
Obr. 8

1. Nastavte úroveň zepředu dozadu.
2. Nastavte vodováhu ze strany na stranu.

- Pro správnou funkci musí být myčka nádobí v rovině.
- Jakmile je jednotka na místě, můžete měnit její výšku nastavením šroubovací úrovně nožiček. Obr. 9
- Umístěte vodováhu na dvířka a na lištu koše, jak je znázorněno na obrázku 8, a zkontrolujte, zda je myčka v rovině.
- Myčku nádobí vyrovnejte individuálním nastavením tří vyrovnávacích nožiček. Zadní nohu lze nastavit z přední části myčky otáčením šroubu uprostřed základny myčky pomocí šroubováku. Chcete-li nastavit přední nožičky, použijte plochý šroubovák a otáčejte jimi, dokud se myčka nevyrovná.
- Při vyrovnávání myčky dbejte na to, aby se nepřevrhla.

POZNÁMKA: maximální nastavení výšky nohou je 50 mm.
POZNÁMKA: nedoporučuje se naklánět spotřebič o více než 2°.

Krok 7: Nastavení napětí pružiny dveří
Obr. 10

- Pružiny dveří jsou z výroby nastaveny na odpovídající napětí pro vnější dveře.
- Otáčením seřizovacího šroubu ovládejte seřizovač pro utažení nebo povolení ocelového lana. Otáčením ve směru hodinových ručiček upravte napnutí pružin dveří pomocí šroubováku, abyste napnuli levou a pravou pružinu dveří.
- Napětí pružiny dvířek je správné, když dvířka zůstávají v úplně otevřené poloze ve vodorovné poloze, ale mírným zatlačením je lze zvednout do zavřené polohy.

Krok 8: Upevnění k nábytku
Stroj namontujte tak, že jej zasunete pod pracovní desku a dávejte pozor, abyste hadice nepomačkali nebo nezkroutili.

Ujistěte se, že přívodní a odvodní hadice vody nejsou splácnuté nebo zachycené.
Při instalaci myčky se ujistěte, že není umístěna na napájecím kabelu.

4. PŘED POUŽITÍM MYČKY

- Aby myčka nádobí dobře myla, potřebuje měkkou vodu. Jinak voda zanechá na nádobí a v míse myčky zbytky vodního kamene, které mohou myčku ucpat. Za tímto účelem voda prochází systémem, který odstraňuje ionty tvořící tvrdost vody, a to buď speciální solí do myčky, nebo změkčovačem vody.
- Před prvním použitím proveďte následující kroky:

1. Nastavte změkčovač vody.
2. Do změkčovače vody přidejte sůl.
3. Naložte koše.
4. Naplňte nádržku na mycí prostředek.

Obr. 11

4.1 Sůl do myčky nádobí

Používejte pouze speciální sůl do myčky nádobí.
Nádrž na sůl je umístěna pod spodním košem.

Plnění nádržky na sůl do myčky

Obr. 12

1. Vyjměte spodní koš a odšroubujte víčko nádrže.
2. Otevřete víčko přihrádky na sůl otočením proti směru hodinových ručiček.
3. Naplňte přihrádku solí do myčky nádobí, dokud téměř nepřetéká, použití trychtýře tento proces usnadní.
4. Doplňte vodu do zásobníku na sůl až po limit (pouze při prvním použití). Je normální, že ze zásobníku na sůl vytéká malé množství vody.
5. Vraťte uzávěr na místo a zavřete jej.
6. Po naplnění zásobníku na sůl kontrolka soli zhasne.

- Při spuštění myčky bude přihrádka na sůl naplněna vodou, proto byste ji měli před spuštěním myčky naplnit.
- Nádržku na sůl naplňte bezprostředně před spuštěním myčky, jinak může dojít k poškození filtračního systému, čerpadla nebo jiných důležitých částí myčky. Záruka se na tento případ nevztahuje.

Poznámka

Nádržku na sůl doplňujte pouze tehdy, když se na ovládacím panelu rozsvítí kontrolka soli. V závislosti na tom, jak dobře je sůl rozpuštěna, může kontrolka soli svítit, i když je zásobník na sůl plný.

4.2 Změkčovač

- Tato myčka je vybavena změkčovačem vody, který používá zásobník soli speciálně navržený pro snížení tvrdosti vody.
- Chcete-li zjistit tvrdost vody ve vašem vodovodním kohoutku, můžete se obrátit na vodárenskou společnost nebo použít testovací proužek.
- Změkčovač vody musíte nastavit ručně podle tvrdosti vody ve vaší oblasti pomocí voliče tvrdosti vody. Cílem je optimalizovat a individualizovat spotřebu soli.

Tabulka tvrdosti vody

Německá tvrdost (dH)	Francouzská tvrdost (dF)	Britská tvrdost (dE)	Ukazatel na displeji
0-5	0-9	0-6	H1
6-11	10-20	7-14	H2
12-17	21-30	15-21	H3
18-22	31-40	22-28	H4
23-34	41-60	29-42	H5
35-55	61-98	43-69	H6

Poznámka: Úroveň tvrdosti je ve výchozím nastavení nastavena na H3. Pokud voda pochází ze studny nebo je její tvrdost vyšší než 90 dF, doporučujeme použít filtry a zušlechťovací zařízení.

Nastavení změkčovače vody

1. Zavřete dvířka a zapněte myčku stisknutím tlačítka zapnutí/vypnutí.
2. Počkejte 1 minutu a stiskněte tlačítko poloviční náplně na více než 5 sekund, abyste vstoupili do režimu nastavení odstraňování vodního kamene.
3. Opětovným stisknutím tlačítka poloviční náplně zvolte příslušný stupeň tvrdosti podle výše uvedené tabulky.
4. Stisknutím tlačítka zapnutí/vypnutí uložte nastavení.

4.3 Použití mycího prostředku

- Používejte pouze mycí prostředky určené speciálně pro myčky nádobí pro domácnost. Mycí prostředek skladujte na chladném a suchém místě mimo dosah dětí.
- Složky, ze kterých se mycí prostředky skládají, jsou nezbytné k odstranění nečistot z myčky.
- Mycí prášek vkládejte do dávkovače až po dokončení mytí nádobí.

- Množství potřebného mycího prostředku závisí na cyklu, velikosti náplně a míře znečištění nádobí. Přidejte přiměřené množství, abyste zajistili optimální výkon.
- Pokud je množství mycího prostředku příliš vysoké, objeví se na skle a nádobí bělavé šmouhy nebo namodralé vrstvy, které mohou způsobit korozi. Trvalé používání příliš velkého množství mycího prostředku může způsobit poškození myčky.
- Pokud je množství mycího prostředku příliš nízké, může to vést ke špatnému čištění a v případě tvrdé vody budou viditelné bělavé čáry.
- Další informace naleznete v návodu výrobce mycího prostředku.

Plnění dávkovače mycího prostředku
Obr. 13

1. Stisknutím uvolňovacího jazýčku na dávkovači pracího prostředku otevřete víko.
2. Do většího otvoru (A) pro hlavní praní přidejte prací prostředek. U špinavějšího nádobí přidejte prací prostředek také do menšího otvoru (B), aby se prací prostředek uvolnil během předpírky.
3. Zavřete víko a zatlačte na něj, dokud nezapadne na místo.

4.4 Použití oplachovacího prostředku
- Používejte pouze oplachovací prostředky určené speciálně pro myčky nádobí pro domácnost. Oplachovací prostředek skladujte na chladném a suchém místě mimo dosah dětí.
- Přípravek na oplachování se používá na podporu sušení nádobí beze šmouh a skvrn. Během posledního oplachování se automaticky uvolní oplachovací prostředek, aby se na nádobí netvořily kapky vody, které by mohly zanechat skvrny a šmouhy.
- Tato myčka je určena pro použití tekutých oplachovacích prostředků.
- Pokud je dávka leštidla příliš nízká, bělavé skvrny zůstanou na nádobí a nebudou správně schnout.
- Pokud je dávka oplachovacího prostředku příliš vysoká, objeví se na skle a nádobí namodralé vrstvy.

⚠ Nikdy nenaplňujte dávkovač oplachovacího prostředku jinými látkami, protože by mohlo dojít k poškození myčky.

Indikátor oplachovacího prostředku
Obr. 14
1. Úplný
2. ¾
3. ½
4. ¼
5. Prázdný

- Když je zásobník na oplachovací prostředky plný, indikátor je zcela tmavý.
- S klesajícím množstvím oplachového prostředku se mění velikost černé tečky na ukazateli hladiny oplachového prostředku, jak je znázorněno na obrázku 14.
- Nikdy nenechte hladinu oplachovacího prostředku klesnout pod ¼ jeho kapacity.

Naplnění nádržky na oplachovací prostředky
Obr. 15
1. Otáčením proti směru hodinových ručiček sejměte víčko z dávkovače oplachovacího prostředku.
2. Opatrně nalijte oplachovací prostředek do dávkovače, aby se nevylil z nádržky.
3. Uzávěr uzavřete otočením ve směru hodinových ručiček.

- Nádržku na oplachovací prostředek byste měli naplnit, jakmile se rozsvítí ukazatel hladiny oplachovacího prostředku, protože to znamená, že už není dostatek oplachovacího prostředku.
- Nepřeplňujte dávkovač oplachovacího prostředku.

POZNÁMKA: Dávejte pozor, abyste z nádržky nevylili oplachovací prostředek, a v případě rozlití jej setřete.

Nastavení oplachovacího prostředku
Obr. 16
- Čím vyšší číslo, tím více oplachovacího prostředku bude vydáno.
- Upravte množství oplachovacího prostředku, abyste dosáhli lepších výsledků sušení s menším množstvím oplachovacího prostředku.
- Pokud nádobí špatně schne nebo je zabarvené, zvyšte množství oplachovacího prostředku.

1. Odstraňte víčko z dávkovače oplachovacího prostředku.
2. Otočte volič hladiny oplachovacího prostředku na požadované číslo.

5. VKLÁDÁNÍ DO MYČKY NÁDOBÍ

Doporučení
- Nejlepších výsledků dosáhnete, když se budete řídit těmito tipy pro nakládání.
- Pokud kapacitu myčky nepřetížíte, ušetříte energii a vodu.
- Pokud myčku nádobí naplníte na maximální kapacitu, ušetříte energii a vodu.
- Před vložením nádobí do myčky z něj odstraňte hrubé zbytky. Ruční předmytí nebo oplachování nádobí vede k vyšší spotřebě vody a energie a nedoporučuje se.
- Nádobí a příbory umístěte bezpečně tak, aby se nemohly převrhnout a překrýt.
- Do horního koše můžete umístit šálky, skleničky, hrníčky, malé talířky, misky atd.
- Při pokládání sklenic s dlouhou stopkou je opírejte o okraj koše nebo o stojan, nikoli o jiné kusy nádobí. Dbejte na to, aby se skleničky vzájemně nedotýkaly, protože by nemusely zůstat v klidu a mohly by se poškodit.
- Všechny nádoby, jako jsou šálky, sklenice a hrnce, vkládejte do myčky dnem vzhůru, jinak se v nich může hromadit voda.
- Všechny velké předměty (hrnce, pánve, pokličky, talíře, příběhy atd.) a silně znečištěné předměty vložte do spodního koše.
- Talíře a příbory by neměly být položeny na sobě.
- Abyste zabránili poškození, nevyndávejte nádobí ihned po skončení mycího programu.
- Ujistěte se, že nádobí a náčiní, které vkládáte a myjete v myčce, lze mýt v myčce. Upozorňujeme, že některé položky by se neměly mýt při vysokých teplotách.
- V myčce nemyjte velmi malé předměty, protože by mohly vypadnout z koše a poškodit

vnitřek myčky.
- Některé druhy skla mohou po větším počtu mytí v myčce ztratit svůj lesk.
- Stříbrné a hliníkové díly mají po umytí v myčce tendenci měnit barvu.
- Smaltované motivy mohou při častém mytí v myčce vyblednout.
- Pro dosažení nejlepších výsledků doporučujeme nejprve uklidit spodní koš a poté horní koš.

VAROVÁNÍ: Po vložení myčky se ujistěte, že otáčení ostřikovacích ramen nic nebrání.

VAROVÁNÍ: ujistěte se, že po vložení nádobí můžete otevřít dávkovač mycího prostředku.

POZNÁMKA: Koše nepřetěžujte a nevkládejte nádobí do nesprávného koše.
V myčce nemyjte velmi malé předměty, protože by mohly vypadnout z koše a poškodit vnitřek myčky.

VAROVÁNÍ: Abyste předešli případnému poranění, vkládejte nože s ostrými špičkami do koše na příbory ostrou stranou dolů. Dlouhé a/nebo ostré příbory by měly být v horním koši umístěny vodorovně.

UPOZORNĚNÍ: Před vyložením myčky počkejte alespoň 15 minut, protože předměty budou po skončení programu horké.

5.1 Horní koš

Obr. 17
- Horní koš je určen pro lehčí a choulostivější nádobí, jako jsou sklenice, šálky, podšálky na čaj a kávu, ale i talíře, malé misky a mělké pánve (pokud nejsou příliš špinavé).
- Nádobí a kuchyňské náčiní umístěte tak, aby s nimi proud vody nepohyboval.

Obr. 18
1. Šálky na kávu
2. Podšálky
3. Skleněná mísa
4. Dezertní misky
5. Nádoby
6. Šálky

Nastavení výšky

Obr. 19

- Horní koš je vybaven mechanismem, který umožňuje nastavení výšky koše.
1. Zatlačte horní koš směrem ven, aniž byste jej vytáhli úplně.
2. Horní koš položte na horní válečky, abyste jej spustili, a na spodní válečky, abyste jej zvedli.
3. Vraťte horní koš zatlačením dovnitř.

Výškově nastavitelný držák skleniček na nápoje

Obr. 20

Výškově nastavitelné držáky šálků umožňují umístit šálky a hrnky na držáky nebo pod ně. Držáky lze nastavit do dvou výšek. Nádobí a příbory lze na podpěrách umístit i vodorovně.

5.2 Spodní koš

Obr. 21
- Do spodního koše doporučujeme umístit velké a obtížně čistitelné předměty, jako jsou hrnce, pánve, pokličky, servírovací nádobí a mísy, jak je znázorněno na obrázku.
- Nádobí a víka je vhodné umístit po stranách košů tak, aby nebránila otáčení horního ostřikovacího ramene.
- Nedoporučuje se umísťovat před dávkovač talíře o průměru větším nebo rovném 19 cm, protože by to mohlo ztížit otevírání dávkovače.

Obr. 22
7. Zapékací misky
8. Hrnec
9. Malé talíře
10. Hluboké talíře
11. Podložka na příbory
12. Melaminové misky
13. Pánve do trouby
14. Melaminové malé talíře
15. Velké talíře

5.3 Koš na příbory

Obr. 23-24
- Příbory by měly být v koši na příbory umístěny odděleně od sebe na vhodných místech.
- Neukládejte příbory na sebe, abyste zabránili nedostatečnému čisticímu výkonu.

Obr. 23
1. Polévkové lžíce
2. Vidličky
3. Nože
4. Kávové lžičky
5. Dezertní lžičky
6. Servírovací lžíce
7. Servírovací vidličky
8. Naběračka na omáčky

UPOZORNĚNÍ: Dno nesmí projít žádným příborem. Ostré nádobí položte ostrou stranou dolů.
Obr. 25

Vyjmutí talířů

Abyste zabránili odkapávání vody z horního koše do spodního, doporučujeme vyprázdnit nejprve spodní koš a poté horní koš.

ČEŠTINA

6.TABULKA PROGRAMŮ

Symbol	Název programu	Popis cyklu	Mycí prostředek pro předběžné a hlavní mytí	Trvání (min)	Spotřeba energie (kWh)	Spotřeba vody (litry)	Leštidlo
	Intenzivní (Intensive)	Předmytí (50º C) Mytí (65º C) Opláchnutí Opláchnutí Opláchnutí (65º C) Sušení	(4/16 g)/(1 o 2 dosis)	205	1,621	17,8	Ano
	Univerzální	Předmytí (45º C) Mytí (55º C) Opláchnutí Opláchnutí (65º C) Sušení	(4/16 g)/(1 o 2 dosis)	175	1,302	14,2	Ano
	ECO (*EN 60436)	Předpírka Mytí (45º C) Opláchnutí (60º C) Sušení	(4/16 g)/(1 o 2 dosis)	230	0,923	11,0	Ano
90'	90 min	Mytí (60º C) Opláchnutí Opláchnutí (65º C) Sušení	(20 g)/(1 dosis)	90	1,350	11,5	Ano
	Sklo (Glass)	Předpírka Mytí (50º C) Opláchnutí Opláchnutí (65º C) Sušení	(4/16 g)/(1 o 2 dosis)	120	1,100	14,2	Ano
	Rychlý	Mytí (50°C) Opláchnutí Oplachování	(20 g)/(1 dosis)	30	0,751	11,2	Ano
	Namočení (Soak)	Předpírka	-	-	0,020	4,0	Ne

- Časy uvedené u jednotlivých programů odpovídají době trvání při standardním zatížení a teplotách. Jiné typy naplnění a teploty budou mít za následek jiné časy.
- Délka programu se může měnit v závislosti na množství nádobí, teplotě vody, teplotě místnosti a zvolených doplňkových funkcích.
- Hodnoty uvedené pro jiné programy než program Eko jsou pouze orientační.
- Program Eco je vhodný pro mytí běžně znečištěného nádobí, je nejúčinnějším programem z hlediska kombinované spotřeby energie a vody a používá se k posouzení souladu s právními předpisy EU o ekodesignu.
- Mytí nádobí v domácí myčce nádobí spotřebuje obecně méně energie a vody než ruční mytí nádobí, pokud je myčka nádobí používána podle pokynů výrobce.
- Po skončení mycího cyklu se doporučuje nechat dvířka pootevřená, aby se urychlilo sušení.
- Přístup do databáze výrobků, kde jsou uloženy informace o jednotlivých modelech, získáte naskenováním QR kódu vašeho modelu (najdete ho také na energetickém štítku).

Myčka nádobí Bolero Aguazero 6000	Myčka nádobí Bolero Aguazero 6000 Silver

Popis programů
- Intenzivní: tento program použijte pro nejšpinavější nádobí a mírně znečištěné hrnce, pánve, talíře atd. se suchými potravinami.
- Univerzální: tento program je vhodný pro běžně znečištěné nádobí, jako jsou lehce znečištěné hrnce, talíře, sklenice a pánve.
- ECO: jedná se o standardní program vhodný pro běžně znečištěné nádobí, jako jsou lehce znečištěné hrnce, talíře, sklenice a pánve.
- 90 min: tento program použijte pro běžně znečištěné nádobí, které je třeba vyprat rychle.
- Sklo: Tento program je vhodný pro lehce znečištěné sklo a nádobí.
- Rychlý: Tento program použijte, pokud chcete prát kratší dobu u lehce znečištěného prádla, které není třeba sušit.
- Opláchnutí: tento program slouží k opláchnutí nádobí, které se bude mýt později během dne. Použití předplachu myčky vede k vyšší spotřebě vody a energie a nedoporučuje se.

7. KONTROLNÍ PANEL

Obr. 26
1. Tlačítko zapnutí/vypnutí
2. Selektor programů
3. Tlačítko pro výkonné praní
4. Tlačítko pro sušení navíc

5. Tlačítko poloviční zátěže
6. Tlačítko odloženého startu
7. Tlačítko Start/Pauza
8. Ukazatele programu
9. Obrazovka

10. **Tlačítko zapnutí/vypnutí**
Tímto tlačítkem myčku zapnete nebo vypnete.

11. **Selektor programů:**
- Pomocí voliče vyberte program. Rozsvítí se ukazatel zvoleného programu.
- Podrobnější informace o programech naleznete v části „Tabulka programů".

12. **Silné mytí**
- Toto nastavení vám pomůže umýt silně znečištěné a obtížně čistitelné nádobí.
- Toto nastavení lze použít pouze v programech Intenzivní, Univerzální, ECO, Sklo a 90 minut.

13. **Extra sušení**
- Pomocí tohoto tlačítka můžete k vybranému programu přidat další sušení.
- Toto nastavení lze použít pouze v programech Intenzivní, Univerzální, ECO, Sklo a 90 minut.

14. **Poloviční zatížení**
- Když je myčka naplněna do poloviny, stiskněte tlačítko poloviční náplně.
- Tuto funkci můžete zvolit pro úsporu energie a vody.
- Toto nastavení lze použít pouze v programech Intenzivní, Univerzální, ECO, Sklo a 90 minut.

15. **Tlačítko odloženého startu**
Toto tlačítko slouží k odložení začátku programu před jeho spuštěním. Rozsvítí se indikátor odloženého startu.

16. **Spuštění/pauza**
Program spustíte stisknutím tlačítka start/pauza.

17. **Ukazatele programu**
Označuje dostupné programy.

18. **Obrazovka**
Zobrazuje zbývající čas, odložený start, chybový kód atd.

Indikátory na displeji

8:88				
Hodiny	Vodovodní kohoutek	Sůl do myčky nádobí	Leštidlo	Dětská pojistka

- Čas: zobrazuje zbývající čas, čas odloženého startu, chybové kódy atd.
- Vodovodní kohoutek: pokud tento indikátor svítí, znamená to, že je vodovodní kohoutek zavřený.
- Sůl v myčce: pokud se rozsvítí tento indikátor, znamená to, že je v myčce málo soli a je třeba ji doplnit.
- Oplachovací prostředek: pokud se rozsvítí tento indikátor, znamená to, že je v myčce málo oplachovacího prostředku a je třeba ho doplnit.
- Dětská pojistka: Tato možnost umožňuje uzamknout tlačítka na ovládacím panelu, kromě tlačítka napájení, aby děti nemohly náhodně změnit nastavení myčky stisknutím tlačítek na panelu. Chcete-li zablokovat nebo odblokovat tlačítka na ovládacím panelu, stiskněte a podržte současně tlačítko praní a tlačítko extra sušení po dobu 3 sekund.

Spuštění mycího cyklu
Obr. 27

1. Odstraňte hrubé zbytky z nádobí, nepoužívejte předmytí myčky.
2. Vyjměte spodní a horní koš, vložte nádobí a zatlačte je dozadu. Doporučuje se nejprve vložit spodní koš a poté horní koš.
3. Naplňte přihrádku na prací prostředek.
4. Zavřete dvířka a stisknutím tlačítka napájení přístroj zapněte. Zvolte program a rozsvítí se kontrolka. Poté stiskněte tlačítko start/pauza a myčka zahájí cyklus.

Změna aktuálního programu
Obr. 28
- Program můžete změnit pouze v případě, že byl spuštěn po krátkou dobu, jinak již mohlo dojít k uvolnění pracího prostředku nebo k vyprázdnění prací vody s pracím prostředkem. V takovém případě je třeba myčku resetovat a doplnit dávkovač mycího prostředku.
- Pokud chcete změnit program, když je myčka v provozu:
1. Stiskněte tlačítko Start/Pauza.
2. Když se myčka zastaví, zvolte požadovaný program pomocí voliče programů.
3. Stisknutím tlačítka start/pauza spusťte nově zvolený program.

Přidání nádobí v průběhu cyklu
Obr. 29
Nádobí můžete přidat ještě před aktivací dávkovače mycího prostředku.

1. Stiskněte tlačítko Start/Pauza.
2. Počkejte 5 sekund a otevřete dveře.
3. Přidejte nádobí, na které jste zapomněli.
4. Zavřete dvířka.
5. Stiskněte tlačítko start/pauza, myčka zahájí cyklus za 10 sekund.

⚠ VAROVÁNÍ: Otevření dvířek uprostřed cyklu je nebezpečné, protože horká pára vás může popálit.

8. ČIŠTĚNÍ A ÚDRŽBA

- Čištění v myčce nádobí je důležité pro zachování její životnosti.
- Ujistěte se, že je správně nastaven odstraňovač vodního kamene a že je použito správné množství mycího prostředku, aby se zabránilo usazování vodního kamene.
- Jakmile se rozsvítí kontrolka soli, doplňte zásobník na sůl.
- V myčce nádobí se může časem usazovat olej a vodní kámen. Pokud se tak stane:
1. Naplňte přihrádku na mycí prostředek, ale myčku neplňte.
2. Zvolte program, který pracuje při vysoké teplotě, a spusťte jej s prázdnou myčkou.
3. Pokud tato operace nevede k dostatečnému vyčištění myčky, použijte čisticí prostředek určený pro myčky nádobí.
- Chcete-li prodloužit životnost myčky, čistěte ji pravidelně každý měsíc.
- Dveře a těsnění dveří pravidelně čistěte vlhkým hadříkem, abyste odstranili nahromaděné nečistoty nebo cizí předměty.
- Ovládací panel čistěte měkkým, mírně navlhčeným hadříkem.
- Filtry a ostřikovací ramena čistěte alespoň jednou týdně. Pokud se v hrubých a jemných filtrech nacházejí zbytky potravin nebo cizí předměty, vyjměte filtry a důkladně je vyčistěte vodou.

Upozornění
- Abyste zabránili vniknutí vody do těsnění dvířek a elektrických součástí, nepoužívejte k čištění vnějšího povrchu myčky žádný typ čisticího prostředku ve spreji.
- Na vnější povrchy nikdy nepoužívejte abrazivní čisticí prostředky nebo drátěnky, protože by mohly poškrábat povrch. Některé papírové utěrky mohou také poškrábat povrch nebo na něm zanechat stopy.

Systém filtrace
Obr. 30
1. Základní filtr
2. Hrubý filtr
3. Jemný filtr

Filtrační systém zadržuje hrubé nečistoty z mycího cyklu, včetně cizích předmětů, jako jsou

jídelní hůlky nebo střepy. Ty mohou způsobit ucpání filtrů.

1. Podržte hrubý filtr a otočením proti směru hodinových ručiček jej odemkněte. Zvedněte filtr nahoru a vyjměte jej z myčky.
2. Jemný filtr lze vyjmout ze spodní části filtrační sestavy. Hrubý filtr lze oddělit od hlavního filtru jemným stisknutím výstupků v horní části a jeho vytažením.
3. Větší zbytky potravin lze vyčistit spuštěním filtru pod tekoucí vodou. Pro důkladnější čištění použijte měkký čisticí kartáč.
4. Znovu smontujte filtry v opačném pořadí než při demontáži, znovu nasaďte sestavu filtrů otočte ji ve směru hodinových ručiček k zajišťovací šipce.

VAROVÁNÍ: Filtry příliš neutahujte. Filtry bezpečně vyměňte, jinak by se do systému mohly dostat velké nečistoty a způsobit jeho ucpání.

VAROVÁNÍ: Myčku nikdy nepoužívejte bez filtrů. Nesprávná výměna filtru může snížit úroveň výkonu spotřebiče a poškodit nádobí a náčiní.

UPOZORNĚNÍ: Filtry nemyjte v myčce nádobí.

POZNÁMKA: Účinnost mytí se sníží, pokud je filtr nasazen nesprávně.

POZNÁMKA: Pro správnou funkci myčky je nutné používat čisté filtry.

Ostřikovací ramena

Obr. 31

- Ujistěte se, že ostřikovací ramena nejsou zablokovaná a že v nich neuvízly zbytky potravin nebo cizí předměty. V případě ucpání vyjměte ostřikovací ramena a vyčistěte je pod vodou.

1. Chcete-li sejmout horní ostřikovací rameno, přidržte matici a otáčejte ramenem ve směru hodinových ručiček.
2. Chcete-li sejmout spodní ostřikovací rameno, vytáhněte ho nahoru.
3. Ramena umyjte teplou mýdlovou vodou a trysky vyčistěte měkkým kartáčkem. Po důkladném opláchnutí je vyměňte.

Systém ochrany proti mrazu

V zimě proveďte opatření na ochranu proti mrazu. Po každém mycím cyklu postupujte následovně:

1. Vypněte elektrické napájení myčky u zdroje napájení.
2. Vypněte přívod vody a odpojte přívodní hadici od vodovodního ventilu.
3. Vypusťte vodu z přívodní hadice a vodního ventilu. (Na zachycení vody použijte kbelík).
4. Znovu připojte přívodní hadici vody k vodnímu ventilu.
5. Vyjměte filtr ze dna myčky a pomocí houby nasajte vodu do jímky.

Po každém mytí

Po každém praní vypněte přívod vody do spotřebiče a nechte dvířka chvíli mírně pootevřená, aby se uvnitř nezachytávala vlhkost a pachy.

Pokud se delší dobu nepoužívá

- Doporučujeme spustit mycí cyklus s prázdnou myčkou a poté odpojit zástrčku ze zásuvky, vypnout přívod vody a nechat dvířka spotřebiče mírně pootevřená.
- Těsnění dvířek tak vydrží déle a zabrání vzniku zápachu uvnitř spotřebiče.

9. ŘEŠENÍ PROBLÉMŮ

Problém	Možné příčiny	Možná řešení
Myčka nádobí se nespustí	Přepálila se pojistka nebo se vypnul proudový chránič.	Vyměňte pojistku nebo resetujte proudový chránič. Odpojte všechny ostatní spotřebiče, které s myčkou sdílejí stejný okruh.
	Napájecí zdroj není zapnutý.	Ujistěte se, že je myčka zapnutá a dvířka jsou řádně zavřená. Ujistěte se, že je napájecí kabel bezpečně připojen k zásuvce.
	Tlak vody je nízký.	Zkontrolujte, zda je přívod vody správně připojen a zda je voda zapnutá.
	Dvířka myčky nejsou správně zavřená.	Zkontrolujte, zda se dvířka správně zavírají a zacvaknou..
Voda v myčce nádobí se neodčerpá	Překroucená nebo zachycená vypouštěcí hadice	Zkontrolujte vypouštěcí hadici.
	Ucpaný filtr.	Zkontrolujte filtrační systém.
	Ucpaný kuchyňský dřez.	Zkontrolujte, zda kuchyňský dřez správně odtéká. Pokud je problém v tom, že kuchyňský dřez neodtéká, možná budete potřebovat spíše instalatéra než servisního technika.

Pěna uvnitř	Nevhodný mycí prostředek.	Používejte pouze speciální prostředek na mytí nádobí, abyste zabránili tvorbě pěny. Pokud se tak stane, otevřete myčku a nechte pěnu odpařit. Na dno myčky nalijte 1 litr studené vody. Zavřete dvířka myčky a zvolte libovolný cyklus. Při spuštění myčka vypustí vodu. Po vypuštění vody otevřete dvířka a zkontrolujte, zda pěna zmizela. Proces opakujte, pokud je to nutné.
	Rozlitý oplachovací prostředek.	Rozlité oplachovací prostředky vždy okamžitě odstraňte.
Vnitřní prostor je barvený	Možná jste použili prací prostředek s barvivem.	Ujistěte se, že prací prostředek neobsahuje barviva.
Bílý film na vnitřním povrchu	Tvrdá voda.	K čištění vnitřního prostoru použijte měkký vlhký hadřík s prostředkem na mytí nádobí a gumové rukavice. Nikdy nepoužívejte jiný čisticí prostředek než prostředek na mytí nádobí, protože by mohl způsobit pěnění.
Na příborech jsou skvrny od rzi.	Postižené předměty nejsou odolné proti korozi.	V myčce nádobí nemyjte předměty, které nejsou odolné proti korozi.
	Po přidání soli do myčky nebyl spuštěn program. Do mycího cyklu se dostaly zbytky soli.	Po přidání soli vždy spusťte mycí program bez nádobí. Po přidání soli do myčky nezvolte funkci Turbo+ (pokud ji váš model má).
	Kryt odvápňovače je uvolněný.	Zkontrolujte, zda je kryt změkčovače vody řádně uzavřen.

Klepání v myčce nádobí	Rameno postřikovače naráží do předmětu v koši	Pozastavte program a přemístěte předměty, které brání ostřikovacímu rameni.
Hluk v myčce nádobí	Nádobí je uvolněné v myčce.	Pozastavte program a znovu umístěte předměty.
Klepání v hadicích na vodu	To může být způsobeno instalací nebo průřezem potrubí.	Nemá vliv na provoz myčky. V případě pochybností se obraťte na kvalifikovaného instalatéra.
Nádobí není umyté.	Nebylo správně vloženo	Přečtěte si kapitolu „Příprava a nakládání nádobí“.
	Program neměl dostatečný výkon.	Zvolte intenzivnější program.
	Nebylo vydáno dostatečné množství mycího prostředku.	Použijte více mycího prostředku nebo změňte mycí prostředek.
	Existují prvky, které blokují pohyb ostřikovacích ramen.	Přemístěte prvky tak, aby se rameno mohlo volně otáčet.
	Sestava filtru není čistá nebo není správně umístěna v základně myčky. To může způsobit zablokování trysek ostřikovacího ramene.	Vyčistěte a/nebo správně nasaďte filtr. Vyčistěte trysky na ostřikovacím rameni.
Zvolte intenzivnější program.	Kombinace měkké vody a příliš velkého množství pracího prostředku.	Pokud máte měkkou vodu, použijte méně mycího prostředku a pro mytí skleněného nádobí zvolte kratší cyklus.
Na talířích a sklenicích se objevují bílé skvrny.	V oblastech s tvrdou vodou se může usazovat vodní kámen.	Zkontrolujte nastavení změkčovače vody nebo stav naplnění zásobníku soli.

Černé nebo šedé stopy na nádobí	Hliníkové náčiní se otřelo o nádobí	K odstranění těchto stop použijte jemný abrazivní čisticí prostředek.
Zůstaly zbytky mycího prostředku dávkovači.	Nádobí blokuje dávkovač mycího prostředku	Znovu správně vložte nádobí.
Nádobí neuschne	Nevhodné naplnění	Pokud na nádobí najdete zbytky mycího prostředku, noste rukavice, abyste předešli podráždění pokožky.
	Nádobí jste vyjmuli příliš rychle	Myčku nevyprazdňujte ihned po mytí. Dvířka mírně pootevřete, aby mohla unikat pára. Nádobí nevyndávejte, dokud není teplota uvnitř bezpečná na dotek. Nejprve ukliďte spodní koš, aby voda nepadala z horního koše.
	Byl vybrán nesprávný program.	Při krátkém programu je teplota mytí nižší, což snižuje mycí výkon. Zvolte program s delší dobou mytí.
	Používání nekvalitních příborů s povrchovou úpravou.	Odvod vody je u těchto položek obtížnější. Příbory nebo nádobí tohoto typu nelze mýt v myčce nádobí.

Upozornění

Neodborná oprava může vážně ohrozit bezpečnost uživatele spotřebiče a ovlivnit záruku.

Chybová hlášení

Pokud dojde k poruše, myčka zobrazí chybový kód. V následující tabulce jsou uvedeny možné chybové kódy a jejich příčiny.

Kódy	Problém	Možné příčiny
E1	Delší doba vstupu.	Kohoutky se neotevírají, přívod vody je omezený nebo je tlak vody příliš nízký.
E3	Požadovaná teplota není dosažena.	Porucha rezistoru.
E4	Přetečení.	Některé části myčky netěsní.
Ed	Porucha komunikace mezi hlavní deskou a deskou displeje.	Otevřený obvod nebo přerušené vedení pro komunikaci.

Upozornění

- Pokud dojde k přetečení, před přivoláním servisu vypněte hlavní přívod vody.
- Pokud je v základně voda v důsledku přeplnění nebo malého úniku, je třeba ji před opětovným spuštěním myčky odstranit.
- Pokud se objeví chybový kód, který nelze vyřešit, vyhledejte odbornou pomoc.

10. TECHNICKÉ SPECIFIKACE

Technické specifikace se mohou změnit bez předchozího upozornění za účelem zlepšení kvality výrobku

Reference	02359	02360
Model	Myčka nádobí Bolero Aguazero 6000	Myčka nádobí Bolero Aguazero 6000 Silver
Kód		
Nominální napětí	220-240 V AC, 50 Hz	
Celkový proud	10 A	
Tlak vody	Maximálně 1 Mpa Minimálně 0,4 Mpa	

Celkový výkon	1760-2100 W
Objem	12 příborů
IPX	IPX1

Vyrobeno v Číně | Navrženo ve Španělsku

11. RECYKLACE ELEKTRICKÝCH A ELEKTRONICKÝCH ZAŘÍZENÍ

Tento symbol označuje, že podle platných předpisů musí být výrobek a/nebo baterie likvidovány odděleně od domovního odpadu. Po skončení životnosti tohoto výrobku byste měli baterie/akumulátory vyjmout a odnést na sběrné místo určené místními úřady.
Podrobné informace o nejvhodnějším způsobu likvidace elektrických a elektronických zařízení a/nebo baterií by měli spotřebitelé získat od místních úřadů.
Dodržování výše uvedených pokynů přispěje k ochraně životního prostředí.

12. ZÁRUKA A TECHNICKÝ SERVIS

Společnost Cecotec odpovídá konečnému uživateli nebo spotřebiteli za jakýkoli nesoulad, který existuje v době dodání výrobku za podmínek a ve lhůtách stanovených platnými předpisy. Doporučuje se, aby opravy prováděl kvalifikovaný personál.
Pokud zjistíte problém s výrobkem nebo máte jakékoli dotazy, obraťte se na oficiální technickou podporu společnosti Cecotec na čísle +34 96 321 07 28.

13. COPYRIGHT

Práva duševního vlastnictví k textům v této příručce patří společnosti CECOTEC INNOVACIONES, S.L. Všechna práva jsou vyhrazena. Obsah této publikace nesmí být vcelku ani po částech reprodukován, ukládán do vyhledávacího systému, přenášen nebo šířen jakýmkoli způsobem (elektronicky, mechanicky, fotokopírováním, nahráváním nebo podobně) bez předchozího souhlasu společnosti CECOTEC INNOVACIONES, S.L.

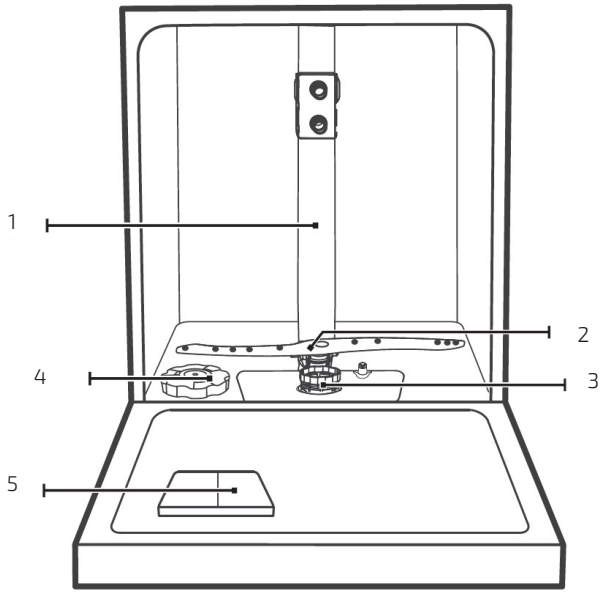

Fig. / Img. / Rys. / Obr. 1

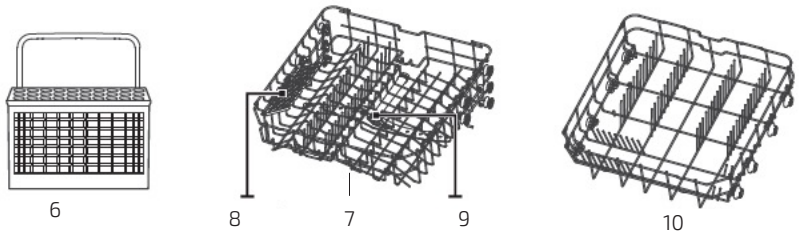

Fig. / Img. / Rys. / Obr.2

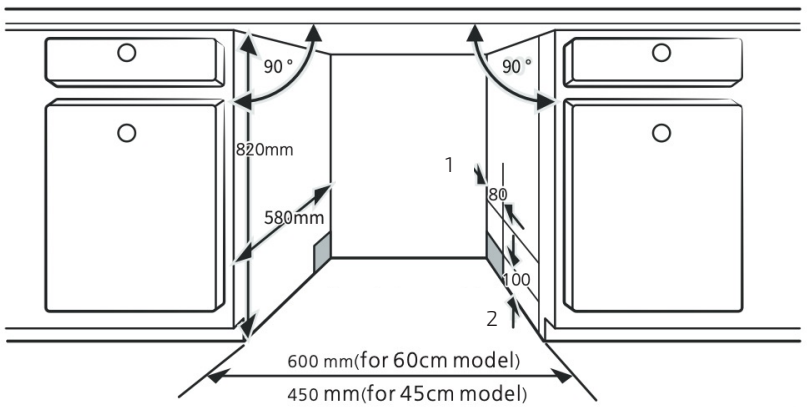

Fig. / Img. / Rys. / Obr.3

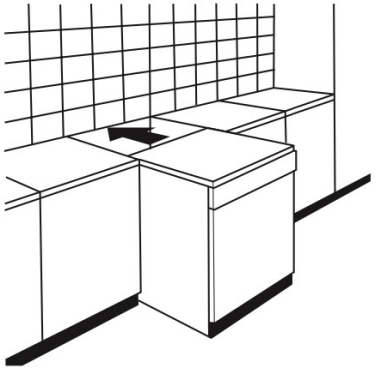

Fig. / Img. / Rys. / Obr.4

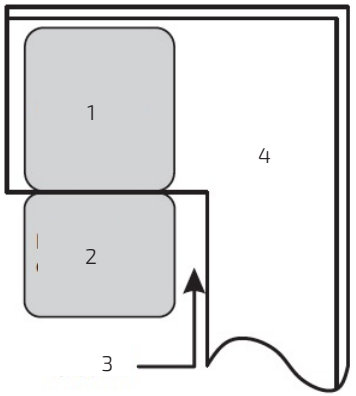

Fig. / Img. / Rys. / Obr.5

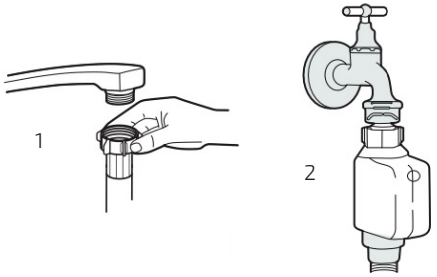

Fig. / Img. / Rys. / Obr.6

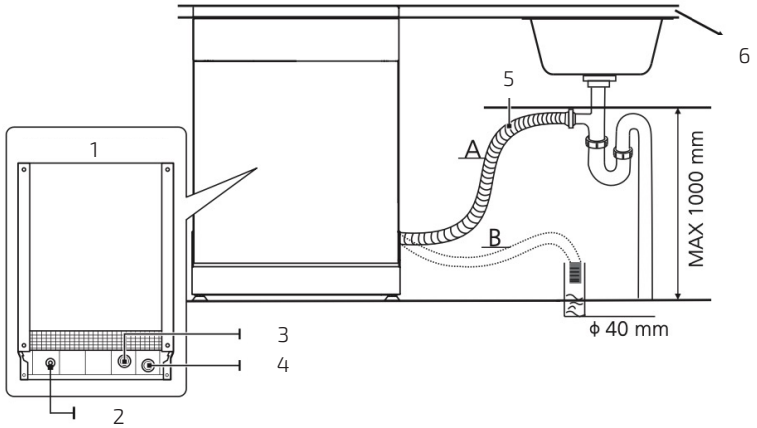

Fig. / Img. / Rys. / Obr.7

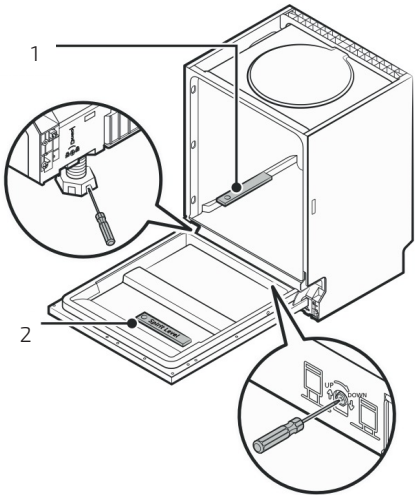

Fig. / Img. / Rys. / Obr.8

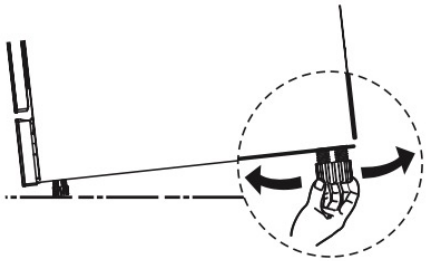

Fig. / Img. / Rys. / Obr.9

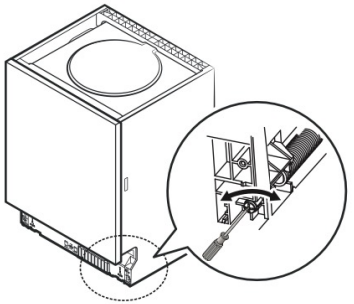

Fig. / Img. / Rys. / Obr.10

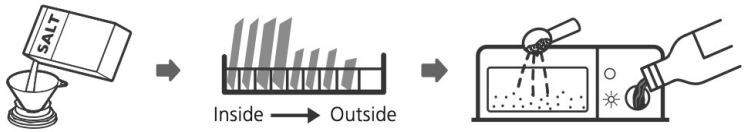

Fig. / Img. / Rys. / Obr.11

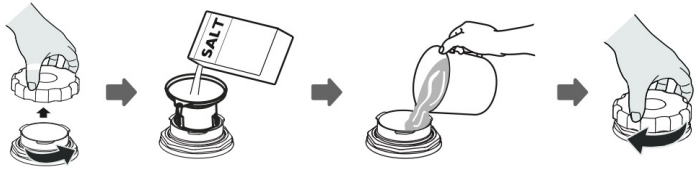

Fig. / Img. / Rys. / Obr.12

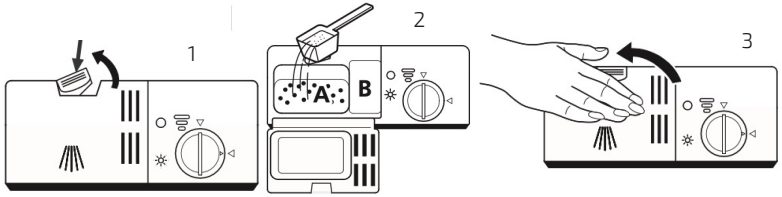

Fig. / Img. / Rys. / Obr.13

Fig. / Img. / Rys. / Obr.14

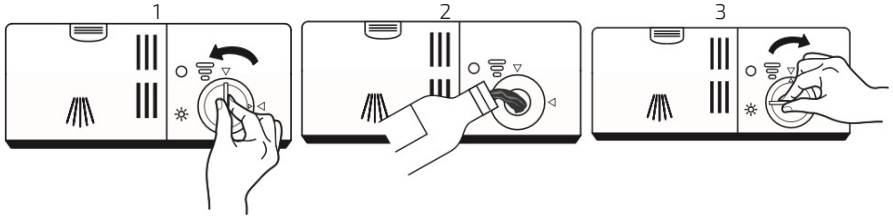

Fig. / Img. / Rys. / Obr.15

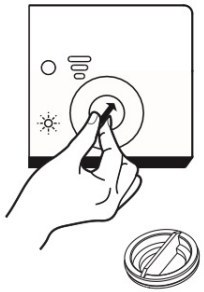

Fig. / Img. / Rys. / Obr.16

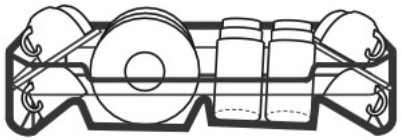

Fig. / Img. / Rys. / Obr.17

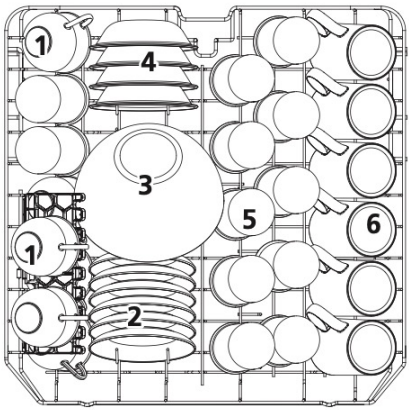

Fig. / Img. / Rys. / Obr.18

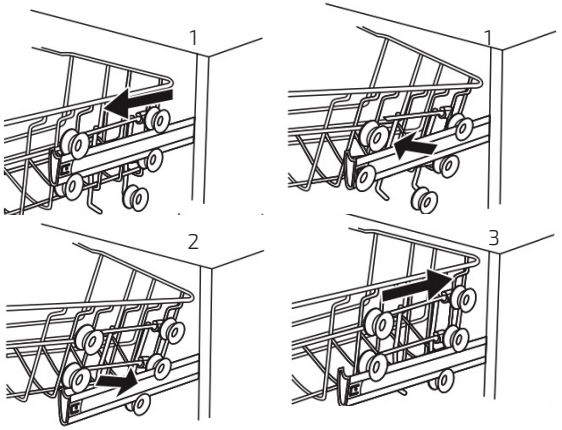

Fig. / Img. / Rys. / Obr.19

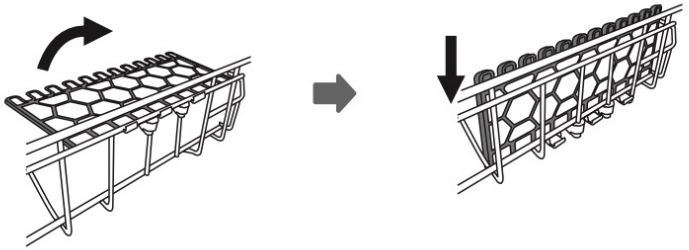

Fig. / Img. / Rys. / Obr.20

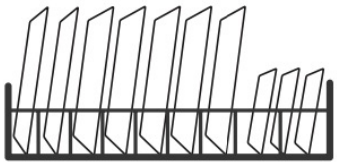

Fig. / Img. / Rys. / Obr.21

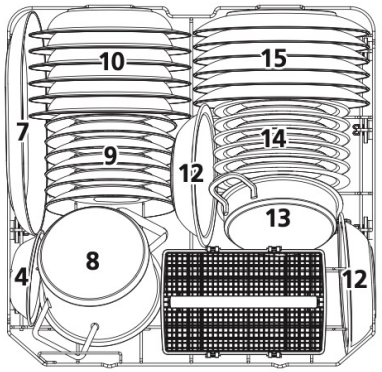

Fig. / Img. / Rys. / Obr.22

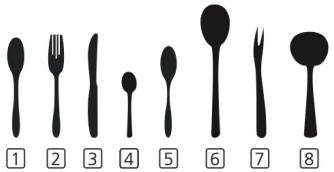

Fig. / Img. / Rys. / Obr.23

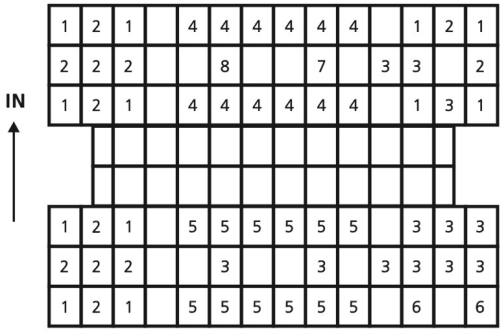

Fig. / Img. / Rys. / Obr.24

Fig. / Img. / Rys. / Obr.25

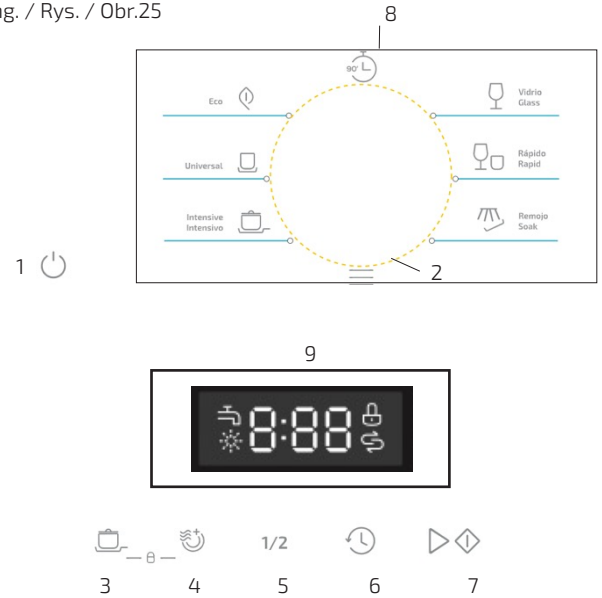

Fig. / Img. / Rys. / Obr.26

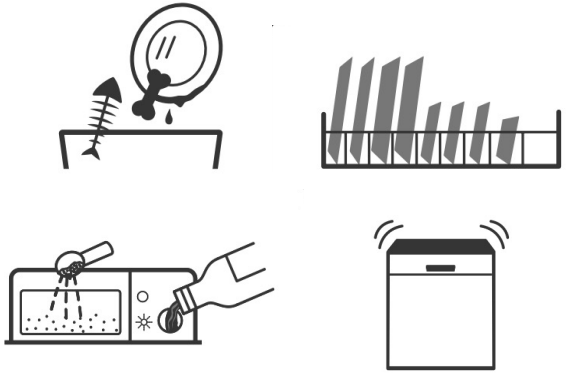

Fig. / Img. / Rys. / Obr.27

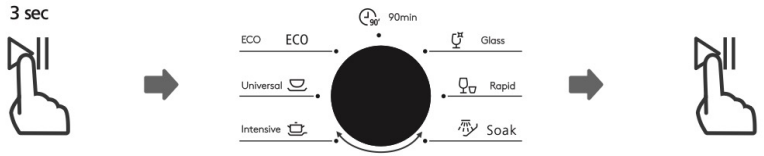

Fig. / Img. / Rys. / Obr.28

Fig. / Img. / Rys. / Obr.29

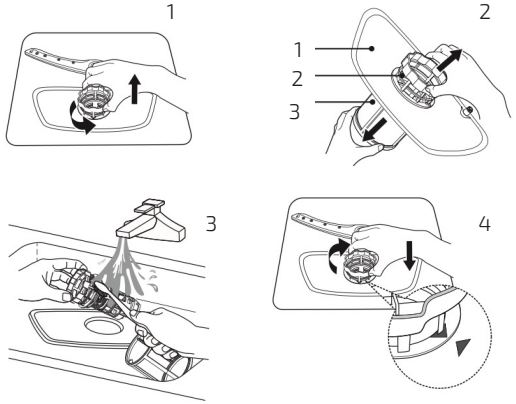

Fig. / Img. / Rys. / Obr.30

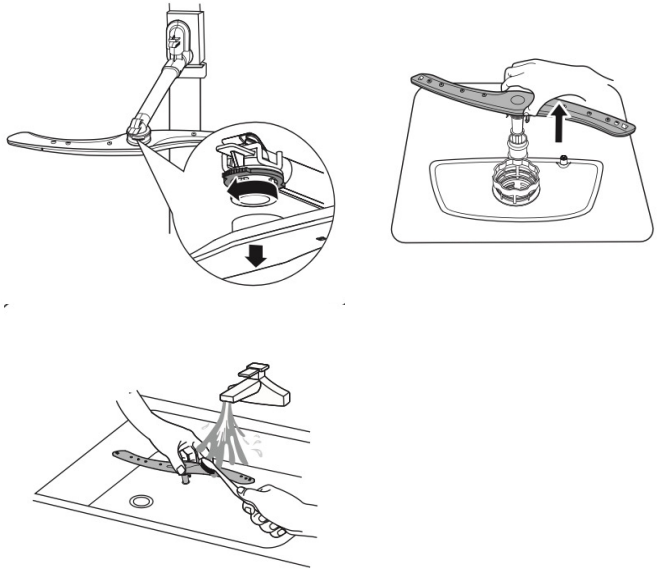

Fig. / Img. / Rys. / Obr.31

www.cecotec.es

Cecotec Innovaciones S. L.
C/de la Pinadeta s/n, 46930
Quart de Poblet, Valencia, Spain

EA01211124