bolero

AGUAZERO 8000 FULL BUILT-IN

Lavavajillas Integrable / Built-in Dishwasher

Manual de instrucciones
Instruction manual
Manuel d'instructions
Bedienungsanleitung
Manuale di istruzioni
Manual de instruções
Handleiding
Instrukcja obsługi
Návod k použití

cecotec

Instrucciones de seguridad 4
Safety instructions 8
Instructions de sécurité 12
Sicherheitshinweise 16
Istruzioni di sicurezza 21
Instruções de segurança 25
Veiligheidsvoorschriften 29
Instrukcje bezpieczeństwa 33
Bezpečnostní pokyny 37

ÍNDICE

1. Piezas y componentes 41
2. Antes de instalar 41
3. Instalación 42
4. Antes de usar el lavavajillas 46
5. Carga de lavavajillas 50
6. Tabla de programas 52
7. Panel de control 55
8. Limpieza y mantenimiento 60
9. Resolución de problemas 63
10. Especificaciones técnicas 68
11. Reciclaje de aparatos eléctricos y electrónicos 70
12. Garantía y SAT 71
13. Copyright 71

INDEX

1. Parts and components 72
2. Before installation 72
3. Installation 73
4. Before using the dishwasher 76
5. Loading the dishwasher 80
6. Programmes table 83
7. Control panel 84
8. Cleaning and Maintenance 89
9. Troubleshooting 92
10. Technical specifications 96
11. Disposal of old electrical appliances 98
12. Technical support and warranty 98
13. Copyright 99

SOMMAIRE

1. Pièces et composants 100
2. Avant installation 100
3. Installation 101
4. Avant utilisation 105
5. Chargement du lave-vaisselle 109
6. Tableau de programmes 112
7. Panneau de contrôle 114
8. Nettoyage et entretien 120
9. Résolution de problèmes 123
10. Spécifications techniques 127
11. Recyclage des équipements électriques et électroniques 129
12. Garantie et SAV 130
13. Copyright 130

INHALT

1. Teile und Komponenten 131
2. Vor der Installation 131
3. Installation 132
4. Vor der Benutzung des Geschirrspülers 136
5. Beladung des Geschirrspülers 141
6. Programmtabelle 144
7. Bedienfeld 148
8. Reinigung und Wartung 153
9. Problemlösung 156
10. Technische Spezifikationen 161
11. Recycling von Elektro- und Elektronikgeräten 163
12. Garantie und Kundendienst 164
13. Copyright 164

INDICE

1. Parti e componenti 165
2. Prima dell'installazione 165
3. Installazione 166
4. Prima di usare la lavastoviglie 170
5. Carico della lavastoviglie 173
6. Tabella dei programmi 176
7. Pannello di controllo 178
8. Pulizia e manutenzione 183
9. Risoluzione dei problemi 186
10. Specifiche tecniche 190
11. Riciclaggio di apparecchiature elettriche ed elettroniche 192
12. Garanzia e supporto tecnico 192
13. Copyright 193

ÍNDICE

1. Peças e componentes 194
2. Antes da instalação 194
3. Instalação 195
4. Antes de usar a máquina de lavar louça 199
5. Carregamento da máquina de lavar louça 203
6. Tabela de programas 205
7. Painel de controlo 208
8. Limpeza e manutenção 213
9. Resolução de problemas 215
10. Especificações técnicas 220
11. Reciclagem de equipamentos eléctricos e electrónicos 222
12. Garantia e SAT 223
13. Copyright 223

INDEX

1. Onderdelen en componenten 224
2. Vóór de installatie 224
3. Installatie 225
4. Voordat u de vaatwasser gebruikt 229
5. De vaatwasser inruimen 232
6. Programma tabel 236
7. Bedieningspaneel 238
8. Schoonmaak en onderhoud 244
9. Probleemoplossing 247
10. Technische specificaties 251
11. Recycling van elektrische en elektronische apparatuur 253
12. Garantie en technische ondersteuning 253
13. Copyright 254

SPIS TREŚCI

1. Części i komponenty 255
2. Przed instalacją 255
3. Instalacja 256
4. Przed użyciem zmywarki 260
5. Wsad zmywarki 263
6. Tabela programów 266
7. Panel sterowania 268
8. Czyszczenie i konserwacja 273
9. Rozwiązywanie problemów 276
10. Dane techniczne 280
11. Recykling urządzeń elektrycznych i elektronicznych 282
12. Gwarancja i Serwis pomocy technicznej 283
13. Copyright 283

OBSAH

1. Části a složení 284
2. Před instalací 284
3. Instalace 285
4. Před použitím myčky 288
5. Vkládání do myčky nádobí 292
6. Tabulka programů 295
7. Kontrolní panel 297
8. Čištění a údržba 301
9. Řešení problémů 304
10. Technické specifikace 308
11. Recyklace elektrických a elektronických zařízení 310
12. Záruka a technický servis 310
13. Copyright 310

INSTRUCCIONES DE SEGURIDAD

Icono	Tipo	Significado
	ADVERTENCIA	Riesgo de lesión grave o muerte
	RIESGO DE DESCARGA ELÉCTRICA	Riesgo de voltaje peligroso
	INCENDIO	Advertencia; Riesgo de incendio/ materiales inflamables
	PRECAUCIÓN	Riesgo de lesiones o daños materiales
	IMPORTANTE/NOTA	Uso correcto del sistema

Por favor, guarde este manual de instrucciones en un lugar seguro para futuras consultas o nuevos usuarios.

- Lea íntegramente estas instrucciones antes de instalar o utilizar su lavavajillas, ya que contienen información importante que le ayudará a conseguir el mejor rendimiento de su equipo. Es su responsabilidad asegurarse de que todos los usuarios estén informados acerca de las precauciones mencionadas en este manual.
- Este aparato pueden utilizarlo niños con 8 años o más y personas con capacidades físicas, sensoriales o mentales reducidas o falta de experiencia y conocimientos, si se le ha dado la supervisión o formación apropiada respecto al uso del aparato de una manera segura y comprenden los peligros que implica. Los niños no deben jugar con el aparato. La limpieza y el mantenimiento que debe realizar el usuario no deben ser realizados por niños sin supervisión.
- Después de usar el lavavajillas pueden quedar residuos en su interior. Mantenga a los niños alejados de la máquina cuando esté abierta.
- PRECAUCIÓN: compruebe que el lavavajillas y su embalaje no tengan daños. Nunca use el lavavajillas si presenta algún daño, contacte inmediatamente con el Servicio de Asistencia Técnica de Cecotec.
- El material de embalaje puede ser peligroso para los niños. Retírelo y póngalo fuera de su alcance.
- Elija un lugar adecuado y seguro para instalar el lavavajillas.
- No instale el lavavajillas sobre una superficie que impida la ventilación de la base, como una alfombra.
- Utilice las mangueras suministradas, no reutilice mangueras viejas.
- No enchufe el lavavajillas antes de su instalación. La máquina no debe estar enchufada durante su colocación.
- Es recomendable que el lavavajillas sea instalado por personal autorizado.
- No use nunca un cable alargador o una conexión de múltiples tomas.
- El enchufe debe quedar accesible tras la instalación del lavavajillas.
- Después de la instalación, la primera vez que ponga en marcha el lavavajillas hágalo sin carga.
- Si el cable de alimentación está dañado, debe ser sustituido por el fabricante, por su servicio postventa o por personal cualificado similar con el fin de evitar un peligro.
- Use siempre el enchufe que se suministra con el lavavajillas. No modifique el enchufe suministrado con el aparato si no se ajusta a la toma de corriente.
- Inspeccione el cable de alimentación regularmente en busca de daños. Si el cable presenta daños, debe ser reparado por el Servicio de Asistencia Técnica oficial de Cecotec para evitar cualquier tipo de peligro.

- No use el lavavajillas si el cable, el enchufe o la estructura presentan daños o no funcionan correctamente.
- En caso de mal funcionamiento, la reparación debe ser realizada por el Servicio de Asistencia Técnica oficial de Cecotec.
- Antes de reparar el lavavajillas, debe desconectarlo de la red eléctrica y cerrar el grifo de agua.
- Para desconectar el lavavajillas, tire del enchufe, nunca tire del cable.
- Este lavavajillas está diseñado exclusivamente para uso doméstico. No lo utilice en el exterior.
- Durante el uso, el lavavajillas consume menos energía y agua que si realiza el lavado de la vajilla a mano, siempre y cuando el lavavajillas doméstico se utilice de acuerdo con estas instrucciones.
- No haga un mal uso, no se ponga de pie, no se siente ni coloque peso sobre la puerta o los cestos del lavavajillas.
- No utilice el lavavajillas a menos que todos los elementos interiores estén correctamente colocados.
- Use únicamente detergentes y abrillantadores producidos específicamente para lavavajillas.
- Algunos detergentes para lavavajillas son muy alcalinos. Pueden ser extremadamente peligrosos si se ingieren. Evite el contacto con la piel y los ojos y mantenga a los niños alejados del lavavajillas cuando la puerta esté abierta.
- Debido al peligro de explosión, no coloque agentes disolventes químicos en el interior de la máquina.
- No ponga artículos que no sean aptos para lavavajillas en la máquina.
- No llene los cestos por encima de su capacidad.
- Cecotec no se hace responsable de cualquier deformación que se produzca en el interior de la máquina debido a un mal uso.

- No abra la puerta mientras el lavavajillas está en funcionamiento, ya que podría derramarse agua caliente. La máquina tiene dispositivos de seguridad detendrán el funcionamiento si se abre la puerta.
- No deje la puerta abierta, podría provocar accidentes.
- Coloque cuchillos y otros objetos afilados en la bandeja de cubertería con el filo hacia abajo.
- Por seguridad, desconecte el enchufe una vez haya finalizado el programa.
- Para evitar una descarga eléctrica, no desenchufe el lavavajillas con las manos mojadas.
- Para ahorrar energía, en el modo de espera, el aparato se apagará automáticamente después de 15 minutos sin ninguna interacción del usuario.
- La capacidad máxima de cubiertos es 14.
- La presión máxima admisible del agua de entrada es de 1 MPa.
- La presión mínima admisible del agua de entrada es de 0,04 MPa.

SAFETY INSTRUCTIONS

Icon	Type	Meaning
	WARNING	Risk of serious injury or death
	RISK OF ELECTRIC SHOCK	Risk of dangerous voltage
	FIRE	Warning: risk of fire/flammable materials
	WARNING	Risk of injury or damage to property
	IMPORTANT/NOTE	Correct system use

Please, keep this instruction manual in a safe place for future reference or new users.

- Read these instructions carefully before assembling or using the product. These instructions contain important information that will help you get the best out of your equipment. It is your responsibility to make sure every user is informed about the warnings and precautions stated in this instruction manual.
- This appliance can be used by children aged 8 years and above and persons with reduced physical, sensory or mental capabilities or lack of experience and knowledge if they have been given supervision or instruction concerning the use of the appliance in a safe way and understand the hazards involved. Children must not play with the appliance. Cleaning and user maintenance should not be carried out by unsupervised children.
- After using the dishwasher, there may be remains in the interior. Keep children away from the machine when it is open.

- WARNING: check if the dishwasher and package are not damaged. Never use the dishwasher if it is damaged, immediately contact the Cecotec Technical Support Service.
- Packaging material may be dangerous to children. Remove it and place it out of their reach.
- Choose a suitable and safe place to install the dishwasher.
- Do not install the dishwasher on a surface in which the base cannot air properly, like a carpet.
- Use the provided hoses, do not reuse old hoses.
- Do not plug the dishwasher before installing it. The machine must be unplugged during its installation.
- It is recommended that the dishwasher is installed by authorised personnel.
- Never use an extension cord or a multi-socket connection.
- The socket must be accessible after the dishwasher installation.
- After the installation, the first time you run the dishwasher, do it while it is empty.
- If the power cord is damaged, it must be replaced by the Technical Support Service of Cecotec or similar qualified personnel to avoid risks.
- Always use the socket provided with the dishwasher. Do not modify the socket provided with the device if it does not match the power socket.
- Check the power cord regularly for visible damage. If the cord is damaged, it must be replaced by the official Technical Support Service of Cecotec in order to avoid any type of danger.
- Do not operate the product if its cord, plug or structure show visible damage, do not operate properly or have been dropped.

- In case of malfunctioning, repair must be carried out by the Cecotec Technical Support Service.
- Before repairing the dishwasher, you must disconnect it from the power supply and close the stopcock.
- To unplug the dishwasher, pull from the socket, never from the cord.
- This dishwasher is intended for household use only. Do not operate it outdoors.
- During use, the dishwasher uses less energy and water than washing dishes by hand, provided that the household dishwasher is used according to these instructions.
- Do not misuse it, do not stand, sit or place any heavy object on the door or baskets.
- Do not use the dishwasher if all interior elements are not correctly placed.
- Use only detergents and rinse aids specific for dishwashers.
- Some dishwasher detergents are very alkaline. They may be extremely dangerous if you ingest them. Avoid contact with skin and eyes and keep children away from the dishwasher when the door is open.
- Due to the danger of explosion, do not place chemical solvents in the machine washing section.
- Do not place articles which are not dishwasher safe in the machine.
- Do not fill the baskets over their capacity.
- Cecotec is not responsible for any deformation produced in the interior of the machine due to misuse.
- Do not open the door while the dishwasher is running, as it could spill hot water. The machine features safety devices which will stop the operation if you open the door.
- Do not leave the door open, as it could cause accidents.
- Place knives and other sharp objects in the cutlery tray with the blade facing down.
- For safety reasons, disconnect the mains plug after the programme has finished.
- To avoid electric shock, do not disconnect the dishwasher with your hands wet.
- To save energy, on the standby mode, the device will automatically turn off after 15 minutes of inactivity without any user interaction.
- The maximum place setting capacity is 14.
- The maximum inlet water pressure is 1 MPa.
- The minimum inlet water pressure is 0.04 MPa.

INSTRUCTIONS DE SÉCURITÉ

Icône	Type	Signification
	AVERTISSEMENT	Risque de blessure grave ou de mort
	RISQUE DE DÉCHARGE ÉLECTRIQUE	Risque de tension dangereuse
	INCENDIE	Avertissement ; Risque d'incendie / matériaux inflammables
	PRÉCAUTION	Risque de blessures ou de dommages matériels
	IMPORTANT/NOTE	Utilisation correcte du système

Veuillez garder ce manuel d'instructions dans un lieu sécurisé pour de futures références ou pour tout nouvel utilisateur.

- Veuillez lire ces instructions avant d'assembler ou d'utiliser votre lave-vaisselle, elles contiennent des informations importantes qui vous aideront à obtenir les meilleurs résultats avec votre équipement. Veillez à ce que tous les utilisateurs soient informés des précautions mentionnées dans ce manuel.
- Cet appareil peut être utilisé par des enfants de 8 ans et plus et par des personnes aux capacités physiques, mentales ou sensorielles réduites, ou sans expérience ni connaissances s'ils sont surveillés et/ou ont reçu les informations nécessaires à l'utilisation correcte de l'appareil et qu'ils ont bien compris les risques qu'il implique. Empêchez les enfants de jouer avec le produit. Le nettoyage et l'entretien du produit ne peuvent pas être menés à terme par les enfants sans surveillance.
- Après avoir utilisé l'appareil, des résidus peuvent rester à l'intérieur du lave-vaisselle. Maintenez les enfants éloignés de la machine lorsqu'elle est ouverte.
- ATTENTION : vérifiez que le lave-vaisselle et son emballage ne sont pas endommagés. N'utilisez jamais le lave-vaisselle s'il est endommagé, contactez immédiatement le Service Après-Vente Officiel de Cecotec.
- Le matériel d'emballage peut être dangereux pour les enfants. Retirez-le et mettez-le hors de portée des enfants.
- Choisissez un endroit approprié et sûr pour installer le lave-vaisselle.
- N'installez pas le lave-vaisselle sur une surface qui empêche la ventilation de la base, comme un tapis.
- Utilisez les tuyaux fournis, ne réutilisez pas les anciens tuyaux.
- Ne branchez pas le lave-vaisselle avant de l'installer. La machine ne doit pas être branchée lant l'installation.
- Il est recommandé de faire installer le lave-vaisselle par du personnel autorisé.
  - N'utilisez jamais de rallonge ou de prise multiple.
- La prise doit rester accessible après l'installation du lave-vaisselle.
- Après l'installation, la première fois que vous démarrez le lave-vaisselle, faites-le sans rien mettre dedans.
- Si le câble d'alimentation est endommagé, il doit être substitué par le fabricant, par le Service d'Assistance Technique de Cecotec ou par du personnel qualifié pour éviter des dangers.
- Utilisez toujours la prise fournie avec le lave-vaisselle. Ne modifiez pas la prise fournie avec l'appareil si elle n'est pas adaptée à la prise de courant.

- Inspectez le câble d'alimentation régulièrement pour rechercher des dommages visibles. S'il présente des dommages, il doit être réparé par le Service Après-Vente Officiel de Cecotec pour éviter tout type de danger.
- N'utilisez pas le lave-vaisselle si le câble, la prise ou la structure ne fonctionnent pas correctement ou présentent des dommages.
- En cas de mauvais fonctionnement, la réparation doit être effectuée par le Service d'Assistance Technique officiel de Cecotec.
- Avant de réparer le lave-vaisselle, il faut le débrancher du réseau électrique et fermer le robinet d'eau.
- Pour débrancher le lave-vaisselle, tirez sur la fiche, jamais sur le câble.

  - Ce lave-vaisselle a été conçu pour un usage exclusivement domestique. Ne l'utilisez pas en extérieur.
- Pendant son utilisation, le lave-vaisselle consomme moins d'énergie et d'eau que lors du lavage de la vaisselle à la main, à condition que le lave-vaisselle soit utilisé conformément à ces instructions.
- Ne faites pas une mauvaise utilisation, ne vous tenez pas debout, ne vous asseyez pas et ne posez pas de poids sur la porte ou les paniers du lave-vaisselle.
- N'utilisez le lave-vaisselle que si tous les éléments intérieurs sont correctement placés.
- N'utilisez que des détergents et produits de rinçage formulés pour les lave-vaisselles.
- Certains détergents pour lave-vaisselle sont très alcalins. Ils peuvent être extrêmement dangereux s'ils sont ingérés. Évitez tout contact avec la peau et les yeux et tenez les enfants éloignés du lave-vaisselle lorsque la porte est ouverte.
- En raison du risque d'explosion, n'utilisez pas de solvants dans le lave-vaisselle.
- Ne mettez pas d'articles qui ne sont pas compatibles avec le lave-vaisselle dans la machine.
- Ne remplissez pas trop les paniers.
- Cecotec ne se fera responsable de toute déformation survenue à l'intérieur de la machine due à une mauvaise utilisation du produit.
- N'ouvrez pas la porte lorsque le lave-vaisselle est en fonctionnement, car de l'eau chaude pourrait s'écouler.

  La machine est équipée de dispositifs de sécurité qui arrêtent le fonctionnement si la porte est ouverte.
- Ne laissez pas la porte ouverte, car cela pourrait entraîner des accidents.
- Placez les couteaux et autres objets pointus dans le tiroir à couverts, placez le tranchant vers le bas.
- Pour des raisons de sécurité, débranchez la fiche après la fin du programme.
- Pour éviter toute décharge électrique, ne débranchez pas le lave-vaisselle avec vos mains mouillées.
- Pour économiser de l'énergie, en mode veille, l'appareil s'éteint automatiquement après 15 minutes d'inactivité.
- La capacité maximale de couverts est de 14.
- La pression maximale autorisée pour l'entrée d'eau est d'1 MPa.
- La pression minimale admissible de l'eau à l'entrée est de 0,04 MPa.

SICHERHEITSHINWEISE

Symbol	Gefahrenbezeichnung	Bezeichnung für:
	WARNUNG	Gefährliche bzw. unsichere Praktiken, die zu schweren Verletzungen, Tod und/oder Sachschäden führen können.
	GEFÄHRLICHER ELEKTRISCHER SPANNUNG	Gefahr durch gefährliche Spannungen/ Stromschläge
	FEUER	Warnung vor feuergefährlichen Stoffen/ Brandgefahr
	VORSICHT	Warnung vor einer Gefahrenstelle
	WICHTIG/ HINWEIS	Richtige Anwendung des Systems

Bitte bewahren Sie diese Bedienungsanleitung für ein zukünftiges Nachschlagen oder für neue Benutzer an einem sicheren Ort auf.

- Bitte lesen Sie diese Anleitung gründlich durch, bevor Sie Ihren Geschirrspüler installieren oder in Betrieb nehmen, denn sie enthält wichtige Informationen, die Ihnen helfen werden, das Gerät optimal zu nutzen. Es liegt in Ihrer Verantwortung, sicherzustellen, dass alle Benutzer über die in dieser Bedienungsanleitung erwähnten Vorsichtsmaßnahmen informiert sind.
- Dieses Gerät kann von Kindern ab 8 Jahren und darüber sowie von Personen mit verringerten physischen, sensorischen oder mentalen Fähigkeiten oder Mangel an Erfahrung und Wissen benutzt werden, wenn sie beaufsichtigt oder bezüglich des sicheren Gebrauchs des Gerätes unterwiesen wurden und die daraus resultierenden Gefahren verstehen. Kinder dürfen nicht mit dem Gerät spielen. Reinigung und Benutzer-Wartung dürfen nicht von Kindern ohne Beaufsichtigung durchgeführt werden.
- Nach der Benutzung des Geschirrspülers können Rückstände im Inneren des Geschirrspülers verbleiben. Halten Sie Kinder von der Maschine fern, wenn die Tür geöffnet ist.
- VORSICHT: Überprüfen Sie Verpackung und Geschirrspüler sofort auf. Benutzen Sie den Geschirrspüler nicht, wenn er beschädigt ist, sondern wenden Sie sich sofort an den Technischer Kundendienst von Cecotec.
- Verpackungsmaterial kann für Kinder gefährlich sein. Nehmen Sie es heraus und legen Sie es außer Reichweite.
- Wählen Sie einen geeigneten und sicheren Ort für die Aufstellung des Geschirrspülers.
- Wenn das Gerät Lüftungsöffnungen im Boden hat, dürfen diese nicht z.B. mit einem Teppich abgedeckt werden.
- Verwenden Sie die mitgelieferten Schläuche, verwenden Sie keine alten Schläuche wieder.
- Schließen Sie den Geschirrspüler nicht an, bevor er vollständig installiert ist. Das Gerät darf während der Installation nicht eingesteckt sein.
- Es wird empfohlen, dass der Geschirrspüler von autorisierten Fachkräften installiert wird.
- Verwenden Sie niemals ein Verlängerungskabel oder eine Mehrfachsteckdose.
- Die Steckdose muss nach dem Einbau des Geschirrspülers zugänglich bleiben.
- Wenn Sie den Geschirrspüler nach der Installation zum ersten Mal starten, sollten Sie ihn nicht beladen.

- Wenn das Netzkabel beschädigt ist, muss es durch den Hersteller, den Kundenservice oder qualifiziertes Personal ersetzt werden, um Schäden zu vermeiden.
- Verwenden Sie immer den mit dem Geschirrspüler gelieferten Stecker. Ändern Sie den mit dem Gerät gelieferten Stecker nicht, wenn er nicht in die Steckdose passt.
- Überprüfen Sie das Netzkabel regelmäßig auf Schäden. Wenn das Kabel beschädigt ist, muss es durch den offiziellen Technischen Kundendienst von Cecotec ersetzt werden, um Sach- und Personenschäden zu vermeiden.

- Verwenden Sie den Geschirrspüler nicht, wenn das Kabel, der Stecker oder der Rahmen beschädigt ist oder nicht richtig funktioniert.
  - Im Falle einer Fehlfunktion muss die Reparatur durch den offiziellen technischen Kundendienst von Cecotec durchgeführt werden.
  - Vor der Reparatur des Geschirrspülers muss dieser vom Stromnetz getrennt und der Wasserhahn zugedreht werden.
  - Um den Geschirrspüler auszuschalten, ziehen Sie am Stecker, niemals am Kabel.
  - Dieser Geschirrspüler ist ausschließlich für den Hausgebrauch bestimmt. Verwenden Sie das Gerät nicht im Freien.
- Während des Gebrauchs verbraucht der Geschirrspüler weniger Energie und Wasser als das Spülen von Hand, vorausgesetzt, der Haushaltsgeschirrspüler wird entsprechend dieser Anleitung benutzt.
  - Benutzen Sie die Tür oder den Besteckkorb des Geschirrspülers nicht falsch, stellen Sie sich nicht darauf, setzen Sie sich nicht darauf und belasten Sie sie nicht.
- Benutzen Sie den Geschirrspüler nur dann, wenn alle Innenteile richtig eingelegt sind.
  - Verwenden Sie nur speziell für Geschirrspüler hergestellte Spülmittel und Klarspüler.
- Einige Geschirrspülmittel sind stark alkalisch. Sie können gefährlich sein, wenn sie verschluckt werden. Vermeiden Sie den Kontakt mit Haut und Augen und halten Sie Kinder vom Geschirrspüler fern, wenn die Tür geöffnet ist.
  - Wegen der Explosionsgefahr dürfen keine chemischen Lösungsmittel in den Waschbereich der Maschine gegeben werden.
  - Geben Sie keine Gegenstände in die Maschine, die nicht spülmaschinenfest sind.
  - Die Besteckkörbe dürfen nicht überfüllt werden.
- Cecotec kann nicht für Verformungen im Inneren des Geräts verantwortlich gemacht werden, die durch unsachgemäßen Gebrauch entstanden sind.
  - Öffnen Sie die Tür nicht, während der Geschirrspüler läuft, da heißes Wasser auslaufen kann.

  Die Maschine verfügt über Sicherheitsvorrichtungen, die den Betrieb unterbrechen, wenn die Tür geöffnet wird.
  - Lassen Sie die Tür nicht offen, da dies zu Unfällen führen kann.
  - Legen Sie Messer und andere scharfe Gegenstände mit der Schneide nach unten auf den Besteckkorb.
  - Ziehen Sie aus Sicherheitsgründen nach Beendigung des Programms den Netzstecker.
  - Um einen Stromschlag zu vermeiden, sollten Sie den Geschirrspüler nicht mit nassen Händen ausstecken.
- Um Energie zu sparen, schaltet sich das Gerät im Standby-

Modus nach 15 Minuten automatisch aus, ohne dass der Benutzer eingreifen muss.
- Die maximale Besteckkapazität beträgt 14.
- Der maximal zulässige Wassereingangsdruck beträgt 1 MPa.
- Der minimal zulässige Wassereingangsdruck beträgt 0.04 MPa.

ISTRUZIONI DI SICUREZZA

Icona	Tipo	Significato
	AVVERTENZA	Rischio di lesioni gravi o morte
	RISCHIO DI SCOSSA ELETTRICA	Rischio di tensione pericolosa
	INCENDIO	Avvertenza; Rischio di incendio/ materiali infiammabili
	PRECAUZIONE	Rischio di lesioni o danni materiali
	IMPORTANTE/NOTA	Uso corretto del sistema

Si prega di conservare questo manuale di istruzioni in un luogo sicuro per consultazioni future o nuovi utenti.
- Si prega di leggere queste istruzioni per intero prima di montare o utilizzare la lavastoviglie. Contengono informazioni importanti che permettono di ottenere le migliori prestazioni dall'attrezzatura. È sua responsabilità assicurarsi che tutti gli utenti siano informati riguardo le precauzioni di questo manuale.
- Questo apparecchio può essere usato da bambini a partire da 8 anni e da persone con ridotte capacità fisiche, sensoriali o mentali o con mancanza di esperienza e conoscenza, a condizione che siano supervisionati o istruiti sull'uso dell'apparecchio in modo sicuro e che comprendano i pericoli connessi. I bambini non devono giocare con il prodotto. La pulizia e la manutenzione non devono essere effettuate da bambini senza supervisione.
- Dopo l'uso della lavastoviglie, possono rimanere dei residui al suo interno. Tenere i bambini lontani dalla macchina quando è aperta.

- PRECAUZIONE: controllare che la lavastoviglie e il suo imballaggio non siano danneggiati. Non utilizzare mai la lavastoviglie se è danneggiata in qualsiasi modo, contattare immediatamente l'assistenza tecnica Cecotec.
- Il materiale da imballaggio può essere pericoloso per i bambini. Rimuoverlo e tenerlo fuori dalla loro portata.
- Scegliere un posto adatto e sicuro per installare la lavastoviglie.
- Non installare la lavastoviglie su una superficie che impedisce la ventilazione della base, come un tappeto.
- Utilizzare i tubi forniti, non riutilizzare vecchi tubi.
- Non collegare la lavastoviglie alla corrente prima dell'installazione. La macchina non deve essere collegata durante l'installazione.
- Si raccomanda che la lavastoviglie sia installata da personale autorizzato.
- Non usare mai una prolunga o prese multiple.
- La presa deve rimanere accessibile dopo l'installazione della lavastoviglie.
- Dopo l'installazione, la prima volta che si avvia la lavastoviglie, farlo senza carico.
- Se il cavo di alimentazione è danneggiato, deve essere sostituito dal produttore, dal suo servizio postvendita o da persone analogamente qualificate per evitare pericoli.
- Utilizzare sempre la spina fornita con la lavastoviglie. Non modificare la spina fornita con l'apparecchio se non è adatta alla presa.
- Ispezionare regolarmente il cavo di alimentazione in cerca di danni visibili. Se il cavo presenta danni, dovrà essere riparato contattare con il servizio di Assistenza Tecnica di Cecotec per evitare qualsiasi tipo di rischio.
- Non utilizzare la lavastoviglie se il cavo, la spina o il telaio sono danneggiati o malfunzionanti.
- In caso di malfunzionamento, la riparazione deve essere effettuata dal centro di assistenza ufficiale Cecotec.
- Prima di riparare la lavastoviglie, questa deve essere scollegata dalla rete elettrica e il rubinetto dell'acqua deve essere chiuso.
- Per scollegare la lavastoviglie, tirare la spina, non tirare mai il cavo.
- Questa lavastoviglie è progettata solo per uso domestico. Non usare all'aperto.
- Durante l'uso, la lavastoviglie consuma meno energia e meno acqua rispetto al lavaggio dei piatti a mano, a condizione che la lavastoviglie domestica sia usata secondo queste istruzioni.
- Non usare impropriamente, stare in piedi, sedersi o appoggiare pesi sullo sportello o sul cestello della lavastoviglie.
- Non utilizzare la lavastoviglie se tutte le parti interne non sono posizionate correttamente.
- Usare solo detergenti e brillantanti prodotti specificamente per lavastoviglie.
- Alcuni detergenti per lavastoviglie sono molto alcalini. Possono essere estremamente pericolosi se ingeriti. Evitare il contatto con la pelle e gli occhi e tenere i bambini lontani dalla lavastoviglie quando la porta è aperta.
- A causa del pericolo di esplosione, non introdurre solventi chimici nella macchina.
- Non introdurre oggetti che non sono lavabili in lavastoviglie.

- Non riempire i cestelli oltre la loro capacità.
- Cecotec non risponde di eventuali deformazioni dell'interno della macchina dovute ad un uso improprio.
- Non aprire lo sportello mentre la lavastoviglie è in funzione, perché l'acqua calda potrebbe fuoriuscire. La macchina è dotata di dispositivi di sicurezza che interrompono il funzionamento se lo sportello viene aperto.
- Non lasciare lo sportello aperto, potrebbe causare incidenti.
- Posizionare i coltelli e altri oggetti affilati nel cestello posate superiore con il bordo tagliente verso il basso.
- Per motivi di sicurezza, scollegare la spina di alimentazione al termine del programma.
- Per evitare scosse elettriche, non scollegare la lavastoviglie con le mani bagnate.
- Per risparmiare energia, in modalità standby, l'apparecchio si spegne automaticamente dopo 15 minuti senza alcuna interazione dell'utente.
- La capacità massima è un servizio da 14 coperti.
- La pressione massima ammissibile d'acqua in entrata è di 1 MPa.
- La pressione minima ammissibile d'acqua in entrata è di 0.04 MPa.

INSTRUÇÕES DE SEGURANÇA

Ícone	Tipo	Significado
	ADVERTÊNCIA	Risco de lesão grave ou morte
	RISCO DE CHOQUE ELÉCTRICO	Risco de tensão perigosa
	INCÊNDIO	Advertência; Risco de incêndio/ materiais inflamáveis
	ATENÇÃO	Risco de ferimentos ou danos à bens
	IMPORTANTE/NOTA	Utilização correcta do sistema

Por favor mantenha este manual de instruções num local seguro para referências futuras ou para novos utilizadores.

- Leia atentamente estas instruções antes de instalar ou operar a sua máquina de lavar louça, pois contêm informações importantes que o ajudarão a obter o melhor desempenho do seu equipamento. É da sua responsabilidade assegurar que todos os utilizadores sejam informados sobre as precauções mencionadas neste manual.
- Este aparelho pode ser utilizado por crianças a partir dos 8 anos de idade e por pessoas com capacidades físicas, sensoriais ou mentais reduzidas ou com falta de experiência e conhecimentos, se lhes tiver sido dada supervisão ou instruções relativas à utilização do aparelho de uma forma segura e compreender os perigos envolvidos. Não permita que as crianças brinquem com o dispositivo. A limpeza e manutenção do utilizador não deve ser efectuada por crianças não supervisionadas.
- Após a utilização da máquina de lavar louça, os resíduos podem permanecer dentro do seu interior. Manter as crianças afastadas da máquina quando esta estiver aberta.
- ATENÇÃO: Verificar se a máquina de lavar louça e a sua

embalagem estão danificadas. Nunca utilizar a máquina de lavar louça se esta estiver danificada de alguma forma, contactar imediatamente com o Serviço de Assistencia Técnica da Cecotec.

- O material de embalagem pode ser perigoso para as crianças. Removê-lo e pô-lo fora de alcance.
- Escolher um local adequado e seguro para instalar a máquina de lavar louça.
- Não instalar a máquina de lavar louça sobre uma superfície que impeça a ventilação da base, como por exemplo um tapete.
- Utilizar as mangueiras fornecidas, não reutilizar mangueiras velhas.
- Não ligar a máquina de lavar louça antes da instalação. A máquina não deve ser ligada durante a instalação.
- Recomenda-se que a máquina de lavar louça seja instalada por pessoal autorizado.
- Nunca utilizar um cabo de extensão ou uma ligação de tomada múltipla.
- A tomada deve permanecer acessível após a máquina de lavar louça ter sido instalada.
- Após a instalação, a primeira vez que se liga a máquina de lavar louça, faça-o sem carga.
- Se o cabo de rede for danificado, deve ser substituído pelo fabricante, pelo seu serviço pós-venda ou por pessoal com qualificações semelhantes, a fim de evitar um perigo.
- Utilizar sempre a ficha fornecida com a máquina de lavar louça. Não modificar a ficha fornecida com o aparelho se este não encaixar na tomada.
- Inspeccionar regularmente o cabo de alimentação em busca de danos. Se o cabo apresentar danos, deve ser reparado pelo Serviço de Assistência Técnica Oficial da Cecotec para evitar qualquer tipo de perigo.
- Não utilizar a máquina de lavar louça se o cabo, ficha ou armação estiver danificado ou com defeito.

- Em caso de mau funcionamento, a reparação deve ser efectuada pelo Serviço de Assistência Técnica oficial da Cecotec.
- Antes de reparar a máquina de lavar louça, esta deve ser desligada da rede e a torneira de água deve ser desligada.
- Para desligar a máquina de lavar louça, puxar a ficha, nunca puxar o cabo.
- Esta máquina de lavar louça é concebida exclusivamente para uso doméstico. Não o utilize em exteriores.
- Durante a utilização, a máquina de lavar louça consome menos energia e água do que a lavagem manual da louça, desde que a máquina de lavar louça doméstica seja utilizada de acordo com estas instruções.
- Não usar indevidamente, ficar de pé, sentar-se ou colocar peso na porta ou no cesto da máquina de lavar louça.
- Não utilizar a máquina de lavar louça a menos que todos os elementos interiores estejam correctamente posicionados.
- Utilizar apenas detergentes e abrilhantadores produzidos especificamente para máquinas de lavar louça.
- Alguns detergentes para máquinas de lavar louça são muito alcalinos. Podem ser extremamente perigosos se ingeridos. Evite o contacto com a pele e os olhos e mantenha as crianças afastadas da máquina de lavar louça quando a porta estiver aberta.
- Devido ao perigo de explosão, não colocar solventes químicos no interior da máquina de lavar louça.
- Não colocar artigos que não sejam laváveis na máquina de lavar louça em segurança.
- Não encher demais os cestos.
- A Cecotec não pode ser responsabilizada por qualquer deformação que ocorra no interior da máquina devido a uso indevido.

- Não abrir a porta enquanto a máquina de lavar louça estiver a funcionar, uma vez que a água quente pode derramar. A máquina tem dispositivos de segurança que irão parar o funcionamento se a porta for aberta.
- Não deixar a porta aberta, pois isto poderia conduzir a acidentes.
- Colocar facas e outros objectos afiados sobre o tabuleiro dos talheres com a aresta cortante para baixo.
- Por razões de segurança, retirar a ficha da tomada depois de o programa ter terminado.
- Para evitar choques eléctricos, não desligue a máquina de lavar louça com as mãos molhadas.
- Para poupar energia, em modo de espera, o dispositivo desliga-se automaticamente após 15 minutos sem qualquer interacção do utilizador.
- A capacidade máxima dos talheres é de 14.
- A pressão máxima permitida de entrada de água é de 1 MPa.
- A pressão mínima permitida de entrada de água é de 0,04 MPa.

VEILIGHEIDSVOORSCHRIFTEN

Icoon	Type	Betekenis
	WAARSCHUWING	Risico op ernstige verwondingen of de dood
	RISICO OP ELEKTRISCHE SCHOKKEN	Gevaarlijke spanning
	BRAND	Waarschuwing; Brandgevaar / ontvlambare materialen
	LET OP	Risico op letsel of beschadiging van eigendommen
	BELANGRIJK/OPMERKING	Correct gebruik van het apparaat

Bewaar deze gebruiksaanwijzing op een veilige plaats voor toekomstige naslag of nieuwe gebruikers.

- Lees deze gebruiksaanwijzing zorgvuldig door voordat u uw vaatwasser installeert of in gebruik neemt, aangezien deze belangrijke informatie bevat die u zal helpen de beste prestaties uit uw apparatuur te halen. Het is uw verantwoordelijkheid ervoor te zorgen dat alle gebruikers op de hoogte zijn van de voorzorgsmaatregelen die in deze handleiding worden genoemd.
- Dit apparaat kan worden gebruikt door kinderen vanaf 8 jaar en personen met verminderde lichamelijke, zintuiglijke of geestelijke vermogens of met gebrek aan ervaring en kennis, indien zij onder toezicht staan of instructies hebben gekregen over het veilig gebruik van het apparaat en de gevaren ervan begrijpen. Kinderen mogen niet met het toestel spelen. Reiniging en gebruikersonderhoud mogen worden uitgevoerd door kinderen zonder toezicht.
- Na gebruik van de vaatwasser kunnen er resten

achterblijven. Houd kinderen uit de buurt van het apparaat als het open is.

- WAARSCHUWING: Controleer de vaatwasser en de verpakking op beschadigingen. Gebruik de vaatwasser nooit als deze beschadigd is, neem onmiddellijk contact op met de technische hulpdienst van Cecotec.
- Verpakkingsmateriaal kan gevaarlijk zijn voor kinderen. Verwijder het en houd het buiten bereik van kinderen.
- Kies een geschikte en veilige plaats om de vaatwasser te installeren.
- Installeer de vaatwasser niet op een oppervlak dat de ventilatie van de basis verhindert, zoals een tapijt.
- Gebruik de bijgeleverde slangen, hergebruik geen oude slangen.
- Sluit de vaatwasser niet aan voordat hij geïnstalleerd is. Het apparaat mag tijdens de installatie niet zijn aangesloten op de stroom.
- Het wordt aanbevolen de vaatwasser door bevoegd personeel te laten installeren.
- Gebruik nooit een verlengsnoer of een aansluiting met meerdere stopcontacten.
- Het stopcontact moet toegankelijk blijven nadat de vaatwasser geïnstalleerd is.
- De eerste keer dat u na de installatie de vaatwasser start, moet u dit zonder vaat doen.
- Indien het netsnoer beschadigd is, moet het worden vervangen door de fabrikant of soortgelijk gekwalificeerd personeel, om gevaar te voorkomen.
- Gebruik altijd de stekker die bij de vaatwasser is geleverd. Wijzig de bij het apparaat geleverde stekker niet als deze niet in het stopcontact past.
- Controleer het netsnoer regelmatig op beschadigingen. Als de kabel beschadigd is, moet hij worden hersteld door de technische dienst van Cecotec om elk gevaar te vermijden.
- Gebruik de vaatwasser niet als het snoer, de stekker of het frame beschadigd is of niet goed werkt.
- In geval van storing moet de reparatie worden uitgevoerd door de technische hulpdienst van Cecotec.
- Alvorens de vaatwasser te repareren, moet deze van het elektriciteitsnet worden losgekoppeld en moet de waterkraan worden dichtgedraaid.
- Om de vaatwasser los te koppelen, trekt u aan de stekker, nooit aan het snoer.
- Deze vaatwasser is uitsluitend ontworpen voor huishoudelijk gebruik. Gebruik het product niet buitenshuis.
- Tijdens het gebruik verbruikt de vaatwasser minder energie en water dan bij het afwassen met de hand, op voorwaarde dat de vaatwasser volgens deze instructies wordt gebruikt.
- Gebruik de vaatwasser op de juiste manier, ga er niet op zitten en plaats geen zware voorwerpen op de deur of in de mand van de vaatwasser.
- Gebruik de vaatwasser alleen als alle binnenelementen correct zijn geplaatst.
- Gebruik alleen vaatwasmiddelen en spoelglansmiddelen die speciaal voor vaatwassers zijn bestemd.
- Sommige vaatwasmiddelen zijn zeer alkalisch. Ze kunnen uiterst gevaarlijk zijn als ze worden ingeslikt. Vermijd contact met huid en ogen en houd kinderen uit de buurt van de vaatwasser wanneer de deur open is.
- In verband met explosiegevaar mogen er geen chemische oplosmiddelen in de vaatwasser worden geplaatst.
- Doe geen voorwerpen in de machine die niet geschikt zijn voor de vaatwasser.

- Vul de manden met de aanbevolen hoeveelheid vaatwerk.
- Cecotec kan niet aansprakelijk worden gesteld voor vervormingen die in de machine ontstaan als gevolg van verkeerd gebruik.
- ⚠ Open de deur niet als de vaatwasser draait, want dan kan er heet water uitlopen. De machine heeft veiligheidsvoorzieningen die de werking stoppen als de deur wordt geopend.
- ⚠ Laat de deur niet open staan, dat kan tot ongelukken leiden.
- Messen en andere voorwerpen met scherpe punten moeten met de punt naar beneden worden geplaatst.
- ⚠ Trek om veiligheidsredenen de stekker uit het stopcontact na afloop van het programma.
  - Haal de stekker van de vaatwasser niet met natte handen uit het stopcontact om elektrische schokken te voorkomen.
- Om energie te besparen, schakelt het apparaat in de stand-bystand na 15 minuten zonder interactie van de gebruiker automatisch uit.
- De maximale capaciteit is 14 couverts.
- De maximaal toelaatbare waterdruk is 1 MPa.
- De minimale toelaatbare waterdruk is 0.04 MPa.

INSTRUKCJE BEZPIECZEŃSTWA

Icono	Typ	Znaczenie
⚠	OSTRZEŻENIA:	Ryzyko poważnego wypadku lub śmierci
⚠	RYZYKO WYŁĄDOWANIA ELEKTRYCZNEGO	Ryzyko niebezpuecznego napięcia
⚠	POŻAR	Ostrzeżenie; Ryzyko wystąpienia pożaru/materiał łatwopalny
⚠	UWAGA	Ryzyko wypadkowe lub uszkodzeń materiałowych
✋	WAŻNA/INFORMACJA	Właściwe użytkowanie systemu

Prosimy zachować tę instrukcję w bezpiecznym miejscu do wykorzystania w przyszłości lub dla nowych użytkowników.

- Przeczytaj te instrukcje w całości przed złożeniem lub użyciem produktu, zawierają one ważne informacje, które pomogą Ci uzyskać najlepszą wydajność sprzętu. Twoim obowiązkiem jest upewnienie się, że wszyscy użytkownicy zostali poinformowani o środkach ostrożności wymienionych w niniejszej instrukcji.
- To urządzenie może być używane przez dzieci w wieku 8 lat i starsze oraz przez osoby o ograniczonych zdolnościach fizycznych, sensorycznych lub umysłowych lub bez doświadczenia i wiedzy, pod warunkiem, że są one pod odpowiednim nadzorem lub zostały poinstruowane w zakresie bezpiecznego korzystania z urządzenia. i rozumieją związane z tym niebezpieczeństwa. Dzieci nie mogą bawić się urządzeniem. Czyszczenie i konserwacja przeprowadzane przez użytkownika nie mogą być wykonywane przez dzieci bez nadzoru.

- Po myciu w zmywarce w jej wnętrzu mogą pozostawać resztki. Trzymaj dzieci z dala od urządzenie kiedy jest otwarte.
- OSTRZEŻENIE: upewnij się, że zmywarka i jej opakowanie nie jest uszkodzona. Nigdy nie używaj zmywarki jeśli jest uszkodzona, skontaktuj się bezpośrednio z serwisem technicznym Cecotec.
- Materiał opakowania może być szkodliwy dla dzieci. Usuń je i umieść zdala od ich zasięgu.
- Wybierz odpowiednie i bezpieczne miejsce w celu instalowania zmywarki.
- Nie umieszczaj zmywarki na powierzchniach, które przeszkadzają odpowiedniej wentylacji bazy, takich jak np. dywan.
- Używaj dostarczonych węży, nie używaj wtórnie starych węży.
- Nie podłączaj zmywarki przed jej instalacją. Urządzenie nie może być podłączone podczas instalacji.
- Zaleca się, aby zmywarka była instalowana przez upoważniony do tego personel.
- Nigdy nie używaj przedłużacza ani połączenia z wielo-gniazdowego
- Kontakt powinien być dostępny po zainstalowaniu zmywarki
  - Po instalacji, przy pierwszym uruchomieniu zmywarki, uruchom ją bez wsadu.
- Jeśli przewód zasilający jest uszkodzony, musi zostać wymieniony przez producenta, jego serwis posprzedażny lub podobnie wykwalifikowany personel w celu uniknięcia zagrożenia.
- Używaj zawsze wtyczki sprzedawanej wraz z urządzeniem. Nie modyfikuj gniazdka dostarczonego wraz z urządzeniem, jeśli nie pasuje do gniazdka.
- Regularnie sprawdzaj przewód zasilający pod kątem widocznych uszkodzeń. Jeśli kabel jest uszkodzony, musi zostać naprawiony przez oficjalny serwis pomocy technicznej Cecotec, aby uniknąć wszelkiego rodzaju zagrożeń.
- Nie używaj produktu, jeśli kabel, wtyczka lub obudowa są uszkodzone, działają nieprawidłowo.
- W przypadku złego działania, naprawa powinna być zrealizowana przez oficjalny serwis techniczny Cecotec.
- Przed naprawą zmywarki, należy ją odłączyć od sieci i zakręcić wodę.
- Aby rozłączyć zmywarkę , pociągnij za ganiazdko, nie ciągnij za kabel.
  - Ta zmywarka została stworzona wyjątkowo do użytku domowego. Nie używaj go na zewnątrz.
- Podczas użytkowania, zmywarka zużywa mniej energi i wody niż podczas tradycyjnego, ręcznego zmywania naczyń, zawsze jeśli użyje jej się wg poniższych instrukcji.
- Nie używaj w niewłaściwy sposób, nie stawaj, nie siadaj ani nie obciążaj drzwi lub kosza zmywarki.
  - Nie używaj zmywarki, jeśli wszystkie elementy wewnętrzne nie są prawidłowo ustawione.
- Używaj wyłącznie detergentów i nabłyszczaczy przeznaczonych specjalnie do zmywarek.
  - Niektóre detergenty do zmywarek są bardzo alkaliczne. Mogą być bardzo niebezpieczne, w przypadku połknięcia. Unikaj kontaktu ze skórą i oczami oraz trzymaj dzieci z dala od zmywarki, gdy drzwi są otwarte.
- Z powodu zgrożenia eksplozją, nie ustawiaj rozpuszczalników chemicznych w sekcji mycia w maszynie.

- Nie wkładaj do urządzenia przedmiotów, których nie można myć w zmywarce.
- Nie napełniaj kosza ponad ich pojemność.
- Cecotec nie ponosi odpowiedzialności za jakiekolwiek odkształcenia, które występują wewnątrz maszyny w wyniku niewłaściwego użytkowania.
- Nie otwieraj drzwi podczas pracy zmywarki, ponieważ może rozlać się gorąca woda. Maszyna posiada urządzenia zabezpieczające, które zatrzymają pracę w przypadku otwarcia drzwi.
- Nie zostawiaj otwartych drzwi, może to spowodować wypadek.
- Umieść noże i inne ostre przedmioty na tacy na sztućce krawędzią tnącą do dołu.
- Ze względów bezpieczeństwa odłącz wtyczkę po zakończeniu programu.
- Aby uniknąć porażenia prądem, nie odłączaj zmywarki mokrymi rękami.
- Aby oszczędzać energię, w trybie czuwania urządzenie wyłączy się automatycznie po 15 minutach bez interakcji użytkownika.
- Maksymalna pojemność sztućców to 14.
- Maksymalne dopuszczalne ciśnienie wody wlotowej wynosi 1 MPa.
- Minimalne dopuszczalne ciśnienie wody wlotowej wynosi 0,04 MPa.

BEZPEČNOSTNÍ POKYNY

Ikona	Typ	Význam
	UPOZORNĚNÍ	Riziko vážného zranění nebo smrti
	RIZIKO ÚRAZU ELEKTRICKÝM PROUDEM	Riziko nebezpečného napětí
	POŽÁR	Varování; Nebezpečí požáru / hořlavé materiály
	POZOR	Riziko zranění nebo poškození majetku
	DŮLEŽITÉ / POZNÁMKA	Správné používání systému

Tento návod k použití si uschovejte na bezpečném místě pro budoucí použití nebo pro nové uživatele.

- Před instalací nebo provozem myčky si důkladně přečtěte tento návod, protože obsahuje důležité informace, které vám pomohou dosáhnout nejlepšího výkonu vašeho zařízení. Je vaší povinností zajistit, aby všichni uživatelé byli informováni o bezpečnostních opatřeních uvedených v této příručce.
- Tento spotřebič mohou používat děti od 8 let a starší a osoby se sníženými fyzickými, smyslovými nebo duševními schopnostmi nebo s nedostatkem zkušeností a znalostí, pokud jsou pod dohledem nebo byly poučeny o bezpečném používání spotřebiče a rozumí souvisejícím nebezpečím. Děti si se spotřebičem nesmí hrát. Čištění a uživatelskou údržbu nesmí provádět děti bez dozoru.
- Po použití myčky mohou uvnitř myčky zůstat zbytky. Když je stroj otevřený, nedovolte dětem, aby se k němu přibližovaly.

- UPOZORNĚNÍ: Zkontrolujte, zda myčka nádobí a její obal nejsou poškozeny. Pokud je myčka poškozená, nikdy ji nepoužívejte a okamžitě kontaktujte servisní středisko Cecotec.
- Obalový materiál může být pro děti nebezpečný. Odstraňte ho a dejte ho mimo dosah.
- Vyberte vhodné a bezpečné místo pro instalaci myčky.
- Neinstalujte myčku na povrch, který brání větrání základny, například na koberec.
- Používejte dodané hadice, nepoužívejte znovu staré hadice.
- Před instalací nezapojujte myčku do sítě. Stroj nesmí být během instalace zapojen do sítě.
- Doporučujeme, aby myčku nádobí instaloval autorizovaný personál.
- Nikdy nepoužívejte prodlužovací kabel nebo více zásuvek.
- Zásuvka musí zůstat přístupná i po instalaci myčky.
- Po instalaci myčky ji poprvé spusťte bez náplně.
- Pokud je síťový kabel poškozen, musí jej vyměnit výrobce, jeho poprodejní servis nebo podobně kvalifikovaný personál, aby se předešlo nebezpečí.
- Vždy používejte zástrčku dodanou s myčkou. Zástrčku dodanou se spotřebičem neupravujte, pokud se nehodí do zásuvky.
- Pravidelně kontrolujte přívodový kabel, abyste zjistili viditelná poškození. Pokud je kabel poškozen, musí být opraven u oficiálního technického servisu Cecotec, aby se tak předešlo jakýmkoli nebezpečím.
- Nepoužívejte myčku, pokud je kabel, zástrčka nebo rám poškozený nebo nefunkční.
- V případě poruchy musí opravu provést oficiální technická asistenční služba Cecotec.
- Před opravou je nutné myčku odpojit od elektrické sítě a zavřít vodovodní kohoutek.
- Chcete-li myčku odpojit, vytáhněte zástrčku, nikdy netahejte za kabel.
- Tato myčka je určena výhradně pro domácí použití. Nepoužívejte venku.
- Myčka nádobí spotřebuje během používání méně energie a vody než ruční mytí nádobí, pokud je používána v souladu s těmito pokyny.
- Nepoužívejte myčku nesprávně, nestůjte, nesedejte si a nezatěžujte dvířka nebo koš myčky.
- Nepoužívejte myčku, pokud nejsou všechny vnitřní prvky správně umístěny.
- Používejte pouze mycí a oplachovací prostředky vyrobené speciálně pro myčky nádobí.
  - Některé mycí prostředky do myček nádobí jsou velmi alkalické. Při požití mohou být velmi nebezpečné. Zabraňte kontaktu s pokožkou a očima a držte děti v bezpečné vzdálenosti od myčky, když jsou dvířka otevřená.
- Vzhledem k nebezpečí výbuchu nevkládejte do mycí části pračky chemická rozpouštědla.
- Do myčky nevkládejte předměty, které nelze mýt v myčce.
- Koše nepřeplňujte.
- Společnost Cecotec nenese odpovědnost za deformace, ke kterým dojde uvnitř stroje v důsledku nesprávného používání.
- Neotvírejte dvířka, když je myčka v provozu, protože by se mohla vylít horká voda. Stroj je vybaven bezpečnostními zařízeními, která zastaví provoz v případě otevření dveří.

- ⚠ Nenechávejte dveře otevřené, protože by mohlo dojít k nehodě.
- ⚠ Nože a jiné ostré předměty položte na podnos na příbory ostřím dolů.
- ⚠ Po skončení programu vytáhněte z bezpečnostních důvodů síťovou zástrčku.
- ⚠ Abyste předešli úrazu elektrickým proudem, neodpojujte myčku mokrýma rukama.
- Pro úsporu energie se zařízení v pohotovostním režimu automaticky vypne po 15 minutách bez zásahu uživatele.
- Maximální kapacita příborů je 14.
- Maximální přípustný tlak vody na vstupu je 1 MPa.
- Minimální přípustný vstupní tlak vody je 0,04 MPa

1. PIEZAS Y COMPONENTES

Lavavajillas

Fig. 1

1. Brazo aspersor superior
2. Tubo interior
3. Brazo aspersor inferior
4. Conjunto de filtros
5. Depósito de sal
6. Dispensador

Accesorios

7. Bandeja de cubertería
8. Cesto superior
9. Rejilla para vasos (cesto superior)
10. Cesto inferior

Herramientas

11. Tornillo ST4*14 (10 uds)
12. Tornillo ST3.5x45 (4 uds)
13. Tornillo ST3.5x25 (2 uds)
14. Placa (2 uds)
15. Tornillo ST3.5x16 (2 uds)
16. Banda de condensación (1 ud)
17. Enganche superior (2 uds)
18. Taco (2 uds)
19. Embellecedor (2 uds)
20. Velcro (2 uds)

Aviso

Los gráficos de este manual son representaciones esquemáticas y puede que no coincidan exactamente con los del producto.

2. ANTES DE INSTALAR

- Este producto presenta un embalaje diseñado para protegerlo durante su transporte. Saque el dispositivo de su caja, y guarde la caja original y otros elementos del embalaje en un lugar seguro. Le ayudará a prevenir daños en el producto si necesita transportarlo en el futuro. Si desea deshacerse del embalaje original, asegúrese de reciclar todos los elementos correctamente.

- Asegúrese de que todas las piezas y componentes están incluidos y en buen estado. Si faltara alguno o no estuvieran en buen estado, contacte de forma inmediata con el Servicio de Atención Técnica oficial de Cecotec.

Contenido de la caja
- Lavavajillas Bolero Aguazero 8000 Full Built-in
- Manguera de entrada de agua
- Manguera de desagüe
- Manual de instrucciones
- Banda de condensación
- Kit de montaje

3. INSTALACIÓN

Paso 1: Selección de la ubicación del lavavajillas

Conexión de la línea eléctrica, de desagüe y de suministro de agua
- Cuando coloque la máquina, póngala en una zona en la que los platos puedan ser cargados y descargados fácilmente. No ponga el lavavajillas en una zona en la que la temperatura ambiente baje de 0°C.
- Si desea instalar el lavavajillas integrado en la cocina, debe asegurar que haya espacio suficiente para hacerlo y que el cableado-fontanería son adecuados.
- Coloque el lavavajillas cerca de un grifo, un desagüe de agua y una toma de corriente con conexión a tierra. Tenga en cuenta que no debe modificar las conexiones una vez que el lavavajillas esté instalado.
- Debe dejar menos de 5 mm entre la parte superior del lavavajillas y el mueble, y la puerta exterior debe estar alineada con el mueble.

Siga las indicaciones de la figura 2 sobre las dimensiones que debe tener el hueco donde quiera instalar el lavavajillas.

ADVERTENCIA: la encimera bajo la que vaya a instalar el lavavajillas debe ser estable a fin de evitar desequilibrios.

- Si desea instalar el lavavajillas en la esquina de un armario, debe asegurarse de que haya espacio suficiente para abrir la puerta en su totalidad. Fig. 3

1. Lavavajillas
2. Puerta del lavavajillas
3. Espacio mínimo de 50 mm
4. Armario

Nota
- Deje una distancia adecuada alrededor de la máquina para facilitar su desconexión de la red y su movimiento cuando se limpie.
- No sostenga la máquina por su puerta o panel.

Paso 2: Conexión de la manguera de entrada de agua
Fig. 4
- Conecte la manguera de entrada de agua a un grifo de agua fría, y asegúrese de que está bien sujeta en su lugar.

ADVERTENCIA: use la manguera de entrada de agua que se suministra con el lavavajillas, no reutilice la manguera de entrada de agua de su antiguo lavavajillas.

ADVERTENCIA: abra el grifo y deje correr el agua por la manguera de entrada de agua antes de conectarla al lavavajillas.

ADVERTENCIA: conecte la manguera de entrada de agua directamente a la toma de entrada de agua. La presión suministrada por la toma debe ser como mínimo 0,04 MPa y como máximo 1 MPa, si la presión supera 1MPa, debe instalarse una válvula de alivio de presión en la conexión.

Después de conectar la manguera de entrada de agua, abra el grifo completamente y compruebe si hay fugas de agua. Cierre el grifo de entrada de agua cuando finalice cada programa de lavado.

Paso 3: Conexión de la manguera de desagüe
Fig. 5 A

1. Parte trasera del lavavajillas
2. Cable principal
3. Entrada de agua
4. Salida de desagüe
5. Manguera de desagüe
6. Encimera

- Conecte la manguera de desagüe de agua a la salida de desagüe del lavavajillas. A continuación conecte directamente la manguera de desagüe en un desagüe (b) o en a un punto de salida con un diámetro mínimo de 4 cm (a). Esta conexión debe estar como mínimo a 50 cm y como máximo a 100 cm del suelo.
- Si el extremo de la manguera de desagüe queda libre, no debe quedar sumergido en agua, para evitar reflujo de la misma.
- Asegúrese de que la manguera de desagüe no se dobla.

IMPORTANTE: los artículos no se lavarán correctamente si usa una manguera de desagüe de más de 4 m.

Paso 4: Conexión eléctrica

- Conecte el lavavajillas a la red eléctrica.

ADVERTENCIA: asegúrese de que el voltaje de red coincida con el voltaje especificado en la etiqueta de clasificación del producto y de que el enchufe tenga toma de tierra.

El enchufe del lavavajillas debe conectarse a una toma con conexión a tierra. Si no dispone de una instalación con conexión a tierra, un electricista autorizado debe realizar una instalación con conexión a tierra. En caso de uso sin conexión a tierra, Cecotec no se hará responsable del mal funcionamiento o los daños que esto pueda provocar.

- Asegúrese de que existe una toma de tierra adecuada antes de su uso.

Paso 5: Colocación del lavavajillas

- Asegúrese de que la banda de condensación esté enrasada con el borde de la superficie de trabajo.
- Debe dejar menos de 5 mm entre la parte superior del lavavajillas y el mueble, y la puerta exterior debe estar alineada con el mueble.
- El lavavajillas debe estar ubicado cerca de la manguera de entrada y desagüe previamente conectadas y de la toma de corriente.
- Debe asegurarse de que haya espacio suficiente para abrir la puerta en su totalidad.
- Aviso: dependiendo de dónde esté la toma de corriente, puede que tenga que hacer un agujero en el lado opuesto del armario.
- IMPORTANTE: coloque la banda de condensación suministrada debajo del mueble para evitar la acumulación de condensación.
- Fije los enganches superiores (17) en la parte superior del lavavajillas para asegurar el correcto posicionamiento del anclaje (5 B).

Montaje de los velcros

- Separe la banda de velcro A y la banda de velcro B y fije la banda de velcro A en el lado interior del panel estético.
- Coloque la franja de fieltro con velcro B en la puerta exterior del lavavajillas. Fig. 6

Montaje del panel frontal

Fig. 7

- Ponga la placa (14) en el panel estético y fíjela con los tornillos (11). En la parte superior del panel estético fije un taco (18) con un tornillo (13) en cada orificio.
- Ancle el panel estético en la ranura de la puerta exterior del lavavajillas.
- Una vez colocado el panel estético, fíjelo a la puerta exterior del lavavajillas con tornillos y pernos.

1. Retire los 4 tornillos cortos (15).
2. Ajuste los 4 tornillos largos (12).

Paso 6: Nivelación del lavavajillas

1. Ajuste el nivel de adelante hacia atrás.
2. Ajuste el nivel de lado a lado.

- Para un correcto funcionamiento el lavavajillas debe estar nivelado.
- Una vez haya colocado el aparato, puede modificar su altura mediante el ajuste del nivel de atornillado de las patas. Fig. 8
- Coloque un nivel de burbuja en la puerta y en el carril del cesto, como se muestra en la figura 8, para comprobar que el lavavajillas está nivelado.
- Nivele el lavavajillas ajustando individualmente las tres patas de nivelación. La pata trasera puede ajustarse desde la parte delantera del lavavajillas girando el tornillo situado en el centro de la base del lavavajillas con un destornillador. Para ajustar las patas delanteras, utilice un destornillador plano y gire las patas delanteras hasta que el lavavajillas esté nivelado.

- Cuando nivele el lavavajillas, preste atención para que no se vuelque.

NOTA: la altura máxima de ajuste de las patas es de 50 mm.

NOTA: no es recomendable que el aparato este inclinado más de 2°.

Paso 7: Ajuste de la tensión del muelle de la puerta

Fig. 9

- Los muelles de la puerta vienen ajustados de fábrica a la tensión adecuada para la puerta exterior.
- Gire el tornillo de ajuste para tensar o destensar el cable de acero. Ajuste la tensión de los resortes de la puerta utilizando un destornillador girando en el sentido de las agujas del reloj para apretar los resortes izquierdo y derecho de la puerta.
- La tensión del muelle de la puerta es correcta cuando la puerta permanece horizontal en la posición de apertura total, pero se puede elevar hasta el cierre con un ligero empuje.

AVISO: ajuste la tensión de los resortes de la puerta utilizando un destornillador girándolo en el sentido de las agujas del reloj para apretar los resortes izquierdo y derecho de la puerta. Si no lo hace, podría dañar su lavavajillas.

Paso 8: Fijación al mueble

Fig. 10

- Encaje la máquina empujándola bajo la encimera, teniendo cuidado de no aplastar o doblar los tubos.
- Hay dos métodos de instalación:
- Superficie normal: coloque el enganche superior en la ranura del plano lateral y fíjelo a la superficie de trabajo con los tornillos (11) Fig. 10A.
- Superficie de mármol o granito: Fije los laterales del lavavajillas con tornillos (15) y embellecedores (19) Fig. 10B.

- El lavavajillas debe fijarse en su ubicación. fije en los lados con tornillos.
- Asegúrese de que las mangueras de entrada y salida de agua no se aplastan ni queden atrapadas.
- Asegúrese de que el lavavajillas no se coloca sobre el cable eléctrico cuando lo instale.

4. ANTES DE USAR EL LAVAVAJILLAS

- Para un buen lavado, el lavavajillas necesita agua blanda. De lo contrario, el agua dejará restos de cal en la vajilla y en la cuba del aparato que pueden llegar a obstruir el lavavajillas.
- Para ello se hace pasar el agua por un sistema que elimina los iones que forman la dureza del agua, ya sea la sal especial para lavavajillas o el descalcificador.
- Antes del primer uso realice los siguientes pasos:

1. Ajuste el descalcificador.
2. Añada sal al descalcificador.
3. Cargue los cestos.
4. Llene el depósito de detergente.

Fig. 11

4.1 Sal para lavavajillas

- Utilice únicamente sal especial para lavavajillas.
- El depósito de sal se encuentra debajo del cesto inferior.

Llenado del depósito de sal para lavavajillas
Fig. 12

1. Retire el cesto inferior y desenrosque el tapón del depósito.
2. Abra la tapa del compartimento de sal girándola en sentido contrario a las agujas del reloj.
3. Llene el compartimento con la sal para lavavajillas hasta que esté casi desbordando, el uso de un embudo le facilitará este proceso. (Fig. 12)
4. Añada agua en el depósito de sal hasta el límite (solo en el primer uso). Es normal que salga una pequeña cantidad de agua del depósito de sal.
5. Vuelva a colocar la tapa y ciérrela.
6. La luz indicadora de sal se apagará después de que el depósito de sal se haya llenado de sal.

- Cuando ponga en marcha el lavavajillas, el compartimento para la sal se llenará de agua, por lo que debe llenar el depósito antes de poner en marcha el lavavajillas.
- Llene el depósito de sal inmediatamente antes de poner en marcha el lavavajillas ya que, de lo contrario, el sistema de filtrado, la bomba u otras partes importantes de la máquina pueden resultar dañadas. La garantía no cubrirá este supuesto.

Nota
- Solo debe rellenar el depósito de sal cuando se encienda la luz indicadora de sal en el panel de control. Dependiendo de lo bien que se disuelva la sal, la luz indicadora de sal puede seguir encendida, aunque el depósito de sal esté lleno.
- Si se le derrama sal, ejecute un programa rápido para que se disuelva.

Advertencia
- Use exclusivamente sal para uso en lavavajillas.
- Cualquier otro tipo de sal dañará el descalcificador. En caso de daños causados por el uso de sal no adecuada, Cecotec no ofrece ninguna garantía ni se hace responsable de los daños causados.

4.2 Descalcificador
- Este lavavajillas está equipado con un descalcificador de agua que utiliza un recipiente de sal específicamente diseñado para reducir la dureza del agua.
- Para averiguar el nivel de dureza del grifo, puede ponerse en contacto con su compañía de agua o utilizar una tira reactiva.
- Debe ajustar el descalcificador manualmente en función de la dureza del agua de su zona, para ello utilice el dial de dureza del agua. El objetivo es optimizar y personalizar el nivel de consumo de sal.

Tabla de dureza del agua

Dureza del agua				Nivel de descalcificador	La regeneración se produce cada X programas de una secuencia	Consumo de sal (gramos/ ciclo)
Alemania ºdH	Francia ºfH	Reino Unido ºClarke	mmol/l			
0 - 5	0 - 9	0 - 6	0 - 0.94	H1	Sin regeneración	0
6 - 11	10 - 20	7 - 14	1.0 - 2.0	H2	10	9
12 - 17	21 - 30	15 - 21	2.1 - 3.0	H3	5	12
18 - 22	31 - 40	22 - 28	3.1 - 4.0	H4	3	20
23 - 34	41 - 60	29 - 42	4.1 - 6.0	H5	2	30
35 - 55	61 - 98	43 - 69	6.1 - 9.8	H6	1	60

1dH = 1,25 Clarke = 1,78 fH = 0,178 mmol/L
Valor de fábrica: H3

- Cada ciclo con una operación de regeneración consume 2,0 litros adicionales de agua y 0,02 kWh adicionales y el programa se prolonga 4 minutos.

Ajuste del consumo de sal

Siga estos pasos para ajustar el consumo de sal.

1. Cierre la puerta y encienda el dispositivo.
2. En los 60 segundos posteriores, mantenga pulsado el icono “>” más de 5 segundos para acceder al modo de ajuste del descalcificador.
3. Pulse de nuevo el icono “>” para seleccionar el ajuste adecuado según su entorno local, el ajuste cambiará en la siguiente secuencia: H3->H4->H5->H6->H1->H2.
4. No pulse ningún icono durante 5 segundos o pulse el botón de encendido para completar la configuración y salir de este modo.

4.3 Uso de detergente

- Utilice únicamente detergentes diseñados específicamente para lavavajillas de uso doméstico. Guarde el detergente en un lugar fresco y seco fuera del alcance de los niños.
- Los ingredientes que componen los detergentes son necesarios para eliminar la suciedad del lavavajillas.
- No ponga detergente en polvo en el dispensador hasta que esté listo para lavar los platos.
- La cantidad de detergente necesaria depende del ciclo, el tamaño de carga y el nivel de suciedad de los platos. Añada una cantidad adecuada para garantizar un rendimiento óptimo.
- Si la cantidad de detergente es demasiado alta, observará rayas blanquecinas o capas azuladas en el vidrio y los platos, que pueden causar corrosión. El uso continuado de demasiado detergente puede causar daños en el lavavajillas.
- Si la cantidad de detergente es demasiado baja, puede dar lugar a una mala limpieza, además se observarán líneas blanquecinas si el agua es dura.
- Consulte las instrucciones del fabricante de detergente para obtener más información.
- Llenado del detergente (Fig. 13 - 13A)

1. Deslice hacia la derecha la pestaña de liberación del dispensador de detergente para abrir la tapa.
2. Añada detergente en el hueco más grande (A) para el lavado principal. Para cargas más sucias, añada también detergente en el hueco más pequeño (B) para que se libere detergente durante el prelavado.
3. Cierre la tapa y presione hasta que se bloquee en su lugar.

Nota

- Tenga en cuenta que dependiendo de la dureza del agua, el ajuste puede ser diferente.

- Respete las recomendaciones del fabricante que figuran en el envase del detergente.

4.4 Uso del abrillantador

- Utilice únicamente abrillantador diseñado específicamente para lavavajillas de uso doméstico. Guarde el abrillantador en un lugar fresco y seco fuera del alcance de los niños.
- El abrillantador sirve para favorecer el secado de la vajilla sin líneas ni manchas. El abrillantador se libera automáticamente durante el último aclarado para evitar que el agua forme gotas en la vajilla, que pueden dejar manchas y rayas.
- Este lavavajillas está diseñado para utilizar abrillantadores líquidos.
- Si la dosis del abrillantador es demasiado baja, las manchas blanquecinas permanecerán en los platos y no se secarán correctamente.
- Si la dosis del abrillantador es demasiado alta, se observarán capas azuladas en el vidrio y en los platos.

No llene nunca el dispensador del abrillantador con otras sustancias, ya que esto podría dañar el lavavajillas.

Llenado del depósito de abrillantador

Siga estos pasos:

1. Cierre la puerta y encienda el dispositivo.
2. En los 60 segundos posteriores, mantenga pulsado el icono “>” más de 5 segundos, y luego presione el icono “+” para acceder al modo de ajuste. El indicador de abrillantador parpadeará con una frecuencia de 1 Hz.
3. Pulse el icono “>” para seleccionar el ajuste adecuado según su entorno local, el ajuste cambiará en la siguiente secuencia: D3->D4->D5->D1->D2->D3. Cuanto mayor sea el número, se utilizará más abrillantador.
4. No pulse ningún icono durante 5 segundos o pulse el botón de encendido para completar la configuración y salir de este modo.

Cuándo rellenar el abrillantador

- La frecuencia con la que hay que rellenar el dispensador depende de la frecuencia con la que se lava la vajilla y de la configuración del abrillantador utilizada.
- El indicador de bajo nivel de abrillantador (Fig. 19, icono 5) se encenderá cuando necesite más abrillantador.
- No llene en exceso el dispensador.

NOTA: tenga cuidado de no derramar el abrillantador fuera del depósito y límpielo si se derrama.

5. CARGA DE LAVAVAJILLAS

Recomendaciones

- Para obtener mejores resultados, siga estos consejos de carga.
- Si no sobrecarga la capacidad del lavavajillas, ahorrará energía y agua.
- Cargar el lavavajillas a su máxima capacidad contribuirá al ahorro de energía y agua.
- Elimine cualquier residuo grueso de los platos antes de colocarlos en la máquina. El preaclarado manual de la vajilla conduce a un mayor consumo de agua y energía y no es recomendable.
- Coloque los utensilios y la vajilla de forma segura, para que no puedan volcarse y no se tapen unos a otros.
- Puede colocar tazas, vasos, copas, platos pequeños, tazones, etc. el cesto superior.
- Al colocar copas de tallo largo, apóyelas sobre el borde de el cesto o sobre la rejilla, y no sobre otras piezas de la vajilla. Procure que no se toquen unas copas con otras, pues podrían no permanecer quietas y sufrir daños.
- Coloque todos los recipientes como tazas, vasos y ollas en el lavavajillas boca abajo, de lo contrario el agua puede acumularse en su interior.
- Coloque todos los objetos grandes (ollas, sartenes, tapas, platos, cuencos, etc.) y aquellos que estén muy sucios en el cesto inferior.
- Los platos y los cubiertos no deben colocarse unos encima de otros.
- Para evitar daños no saque su vajilla inmediatamente después de que concluya el programa de lavado.
- Asegúrese de que la vajilla y los utensilios que introduzca y lave en el lavavajillas son aptos para este fin. Tenga en consideración que algunos artículos no deben lavarse a elevada temperatura.
- No lave artículos muy pequeños en el lavavajillas ya que pueden caer de la cesta y causar daños en el interior del lavavajillas.
- Algunos tipos de vidrios pueden perder el brillo después de un gran número de lavados en el lavavajillas.
- Las piezas de plata y aluminio tienen tendencia a decolorarse tras su lavado en lavavajillas.
- Los motivos esmaltados pueden desvanecerse si se lavan en el lavavajillas con frecuencia.
- Para mejores resultados, le recomendamos que descargue el cesto inferior primero y después el superior.

ADVERTENCIA: asegúrese de que no queda obstruida la rotación de los brazos aspersores tras cargar el lavavajillas.

ADVERTENCIA: asegúrese de que después de cargar los platos puede abrir el dispensador de detergente.

NOTA: no sobrecargue los cestos ni coloque los platos en el cesto equivocado.

No lave artículos muy pequeños en el lavavajillas ya que pueden caerse del cesto y causar daños en el interior del lavavajillas.

ADVERTENCIA: para evitar cualquier posible lesión, coloque los cuchillos de punta afilada con la parte afilada hacia abajo o en posición horizontal sobre la bandeja de cubertería. Los cubiertos largos y/o afilados deben colocarse en posición horizontal en el cesto superior.

ADVERTENCIA: espere al menos 15 minutos antes de descargar el lavavajillas, ya que los objetos estarán calientes cuando acabe el programa.

5.1. Cesto superior

- El cesto superior está diseñado para colocar la vajilla más delicada y ligera, como vasos, tazas y platillos de café y té, así como platos, cuencos pequeños y cacerolas poco profundas (siempre que no estén demasiado sucios).
- Coloque la vajilla y los utensilios de cocina de forma que no se muevan por el chorro de agua.

Carga de los cestos según la norma EN60436

Cargar el lavavajillas a su máxima capacidad contribuirá al ahorro de energía y agua.

- Cesto superior (Fig. 14)

1. Tazas de café
2. Platillos
3. Vasos
4. Tazas
5. Olla

5.2 Cesto inferior

- Coloque los objetos grandes y difíciles de limpiar en el cesto inferior: ollas, sartenes, tapas, platos para servir y cuencos, como se muestra en la imagen. Fig. 15
- Es preferible colocar las fuentes y las tapas en los laterales de los cestos para no bloquear la rotación del brazo aspersor superior.
- El diámetro máximo aconsejado para los platos delante del dispensador de lavavajillas es de 19 cm, para no dificultar la apertura del mismo.
- Cesto inferior (Fig. 15)

6. Ollas de horno
7. Platos pequeños
8. Platos planos
9. Platos hondos
10. Fuentes
11. Platos pequeños de melamina
12. Cuencos de melamina
13. Boles de cristal
14. Cuencos de postre

5.3. Bandeja de cubertería

Los cubiertos deben colocarse en la bandeja de cubertería separados unos de otros en las posiciones adecuadas. Asegúrese de que los utensilios no se solapan, esto podría provocar un mal funcionamiento.

- Bandeja de cubertería (Fig. 16 - 17)

1. Cucharas de sopa
2. Tenedores
3. Cuchillos
4. Cucharas de café
5. Cucharas de postre
6. Cucharas para servir
7. Tenedores para servir
8. Cucharones para salsas

- Información para las pruebas de comparabilidad según la norma EN 60436:
- Capacidad: 14 cubiertos.
- Posición del cesto superior: posición menos elevada.
- Programas: ECO.
- Ajuste del abrillantador: Max.
- Valor del descalcificador: H3.

Advertencia

- No deje que ningún elemento se extienda por el fondo del lavavajillas. Fig.18
- Cargue siempre los utensilios afilados con la punta hacia abajo.

Retirada de los platos

Para evitar que el agua gotee del cesto superior al inferior, es recomendable que vacíe primero el cesto inferior y luego el superior.

6. TABLA DE PROGRAMAS

Los valores de consumo y la duración del programa son solo una referencia, excepto en el caso del programa ECO.

Símbolo	Programa	Descripción del ciclo	Detergente pre/lavado principal	Tiempo (min)	Energía (kWh)	Agua (litros)	Abrillantador
A	Auto	Prelavado (45º) Lavado (55-65º) Enjuague Enjuague (50-55º) Secado	4/18 g (1 o 2 dosis)	85-150	0,850-1,550	8,5-18,0	Sí
	Higiene	Lavado (70º) Enjuague Enjuague Enjuague (70º) Secado	22 g (1 o 2 dosis)	210	1,500	11,5	Sí
	Universal	Prelavado (45º) Lavado (55º) Enjuague Enjuague (55º) Secado	4/18 g (1 o 2 dosis)	185	1,100	11,6	Sí
	ECO (*EN 60436)	Lavado (50º) Enjuague Enjuague (40º) Secado	4/18 g (1 o 2 dosis)	185	0,645	8,9	Sí

	Vidrio	Prelavado Lavado (50º) Enjuague (50º) Enjuague (50º) Secado	4/18 g (1 o 2 dosis)	130	0,870	11,5	Sí
	90 min	Lavado (60º) Enjuague Enjuague (50º) Secado	22 g (1 dosis)	90	1,180	12,5	Sí
	Rapid 30´	Lavado (40º) Enjuague (40º) Enjuague (55º)	12 g (1 dosis)	30	0,820	11,2	No
	Autolimpieza	Prelavado Lavado (70º) Enjuague Enjuague (60º) Secado	4/18 g (1 o 2 dosis)	193	1,430	18,0	Sí

Nota
El programa ECO es adecuado para limpiar la vajilla de suciedad normal; es el programa más eficiente en términos de consumo combinado de energía y agua, y se utiliza para evaluar el cumplimiento de la legislación de diseño ecológico de la UE.

Nota
Los tiempos indicados para cada programa corresponden a la duración con carga y temperatura estándares. Otros tipos de carga y temperatura darán lugar a tiempos diferentes.

- La duración del programa puede cambiar de acuerdo con la cantidad de vajilla, temperatura del agua, temperatura ambiente y las funciones adicionales seleccionadas.

- Lavar la vajilla en un lavavajillas de uso doméstico suele consumir menos energía y agua que el lavado manual cuando se utiliza el lavavajillas según las instrucciones del fabricante.
- Es recomendable que deje la puerta entreabierta una vez haya finalizado el ciclo de lavado para acelerar el secado.
- Puede acceder a la base de datos de productos donde se almacena la información de este modelo escaneando el código QR de la etiqueta energética.

7. PANEL DE CONTROL

Fig. 19

1. Encendido: pulse este botón para encender o apagar el lavavajillas. La pantalla se iluminará.
2. Programas: pulse los iconos “<” o “>” para elegir un programa. Se iluminará el indicador correspondiente.
3. Inicio diferido -/+: pulse el icono “+” para añadir tiempo al inicio diferido o el icono “-” para reducir el tiempo. Puede establecer un máximo de 24 horas.
4. Función/ Auto Open: pulse este icono para seleccionar una función, el indicador correspondiente se iluminará. Auto Open: La puerta del lavavajillas se abrirá automáticamente al finalizar el programa, para mejorar los resultados de secado. Si mantiene pulsado el icono de función durante 3 segundos, el indicador correspondiente se iluminará. Esta función no es posible en programas automáticos y el lavado Rapid 30'. El indicador se apagará.

- La puerta del lavavajillas no debe estar bloqueada cuando ajuste la función de Auto Open.
- Esto podría alterar la funcionalidad del bloqueo de la puerta.
- Los programas Rapid 30' y Enjuague no tienen esta función Auto Open.

Indicadores de advertencias

5. Abrillantador: si el indicador se enciende, significa que el lavavajillas tiene poco abrillantador y necesita más.
6. Sal: si el indicador se enciende, significa que el lavavajillas tiene poca sal y necesita más.
7. Grifo de agua: si se ilumina este indicador, el grifo de agua está cerrado.
8. Pantalla: muestra el tiempo restante, el inicio diferido, el código de error, etc.

Indicadores de función

9. Lavado potente: Para lavar platos muy sucios y difíciles de limpiar. Solo se puede utilizar con el modo Higiene, Universal, ECO, Vidrio y 90 min.
10. Ahorro de energía: cuando tiene menos platos que lavar, puede seleccionar esta función. Solo se puede utilizar con el modo Higiene, Universal, ECO, Vidrio y 90 min.

11. Velocidad Turbo+: reduce el tiempo del programa. Solo se puede utilizar con el modo Higiene, Universal, ECO, Vidrio y 90 min.
12. Auto Open: la puerta del lavavajillas se abrirá automáticamente al finalizar el programa, para mejorar los resultados de secado. Si mantiene pulsado el icono de función (4) durante 3 segundos, el indicador correspondiente se iluminará. Esta función no es posible en programas automáticos y el lavado Rapid 30'. El indicador se apagará.
13. Cesto superior: cuando pulse este icono, solo lavará los platos del cesto superior. El sistema aspersor del cesto inferior no funcionará.
14. Cesto Inferior: cuando pulse este icono, solo lavará los platos del cesto inferior. El sistema aspersor del cesto superior no funcionará.
15. Indicador Alt: cuando pulse el indicador Alt activará ambos aspersores y lavará ambos cestos.

Descripción de cada programa:

16. Auto: para vajillas poco sucias, normales o muy sucias con o sin alimentos secos.
17. Higiene: con la opción de desinfección seleccionada, la temperatura del agua aumenta a 70°C para una desinfección a alta temperatura.
18. Universal: para cargas con suciedad normal, como ollas, platos, vasos y sartenes poco sucias.
19. ECO: este es el programa estándar, adecuado para limpiar la vajilla normalmente sucia y el programa más eficiente en términos de consumo combinado de energía y agua para ese tipo de vajilla.
20. Vidrio: para vajilla y cristalería poco sucia.
21. 90 min: para cargas de suciedad normal que necesitan un lavado rápido.
22. Rapid 30': para cargas poco sucias, como copas, cristal y porcelana fina.
23. Autolimpieza: este programa proporciona una limpieza eficaz del propio lavavajillas.

Ahorro de energía

- El prelavado de la vajilla conlleva un mayor consumo de agua y energía y no se recomienda.
- El lavado de la vajilla en un lavavajillas doméstico suele consumir menos energía y agua que el lavado a mano cuando el lavavajillas doméstico se utiliza según las instrucciones.

Iniciar un programa

1. Saque el cesto inferior y superior, cargue la vajilla y empújelos hacia dentro. Se recomienda cargar primero el cesto inferior y luego el superior.
2. Vierta el detergente.
3. Pulse el botón de inicio.
4. Escoja un programa y se encenderá la luz indicadora. Cierre la puerta. El lavavajillas empezará el ciclo.

Cambio de programa a mitad de ciclo

- Un programa solo puede cambiarse si lleva poco tiempo en funcionamiento, de lo contrario puede que el detergente ya se haya liberado o que el agua de lavado con detergente ya se haya vaciado. En ese caso, el lavavajillas necesita ser preparado de nuevo para el lavado y el dispensador de detergente debe ser rellenado.
- Para reajustar el lavavajillas, siga los siguientes pasos (Fig. 20):

1. Abra la puerta un poco para parar el lavavajillas. Cuando los brazos aspersores se hayan detenido, puede abrirla por completo.
2. Mantenga pulsado el icono ">" más de tres segundos. La máquina entrará en el modo de selección de programa.
3. Puede cambiar el programa al ajuste de ciclo deseado.
4. Cierre la puerta y el lavavajillas retomará el lavado.

Introducción de vajilla durante el ciclo

- Puede añadir platos en cualquier momento antes de que se active el dispensador de detergente.
- En este caso, siga las instrucciones (Fig. 21):

1. Abra la puerta un poco para detener el lavado.
2. Cuando los brazos aspersores se hayan detenido, puede abrirla por completo.
3. Añada la vajilla que ha olvidado.
4. Cierre la puerta.
5. El lavavajillas retomará el programa.

Advertencia

Es peligroso abrir la puerta a mitad de ciclo, ya que el vapor caliente puede quemarle.

Auto Open

Tras el lavado, la puerta se abrirá automáticamente para conseguir mejores efectos de secado.

Nota

- La puerta del lavavajillas no debe estar bloqueada cuando ajuste la función Auto Open.
- Esto podría alterar la funcionalidad del bloqueo de la puerta.
- Los programas Rapid 30' y Enjuague no tienen esta función Auto Open.

Importante

Coloque la banda de condensación suministrada debajo del mueble para evitar la acumulación de condensación.

Ajuste de la bandeja de cubertería

- Levante la rejilla izquierda, ajústela a la posición más baja, esta quedará plana y la rejilla derecha quedará de costado. Fig. 22
- Levante la rejilla derecha, ahora ambas están planas. Fig. 23

- Mueva la rejilla derecha de derecha a izquierda, ahora se solapan ambas rejillas. Fig. 24
- Retire la rejilla derecha de la bandeja, quedará solo la rejilla izquierda. Fig. 25

Cómo aprovechar el espacio. Fig. 26
Puede colocar utensilios como batidoras, tazas, etc. sin afectar al funcionamiento del cesto superior.

Ajuste de la altura de la bandeja. Fig. 27
Afloje los cuatro botones de la bandeja y empújela hacia abajo con cuidado.

Ajuste del cesto superior
Tipo 1:
- La altura del cesto superior puede ajustarse fácilmente para acomodar los platos más altosen el cesto superior o inferior.
- Para ajustar la altura del cesto superior, siga estos pasos:

1. Tire del cesto superior. Fig. 28
2. Retire el cesto superior. Fig. 29
3. Coloque de nuevo el cesto superior en los rodillos superiores o inferiores. Fig. 30
4. Empuje el cesto superior hacia dentro. Fig. 31

Tipo 2:
1. Para elevar el cesto superior, levántelo por cada extremo hasta que el cesto quede colocado en la posición más alta. No necesita elevar la manivela de ajuste. Fig. 32
2. Para reducir la altura del cesto superior, ajuste las asas en cada lado para liberar el cesto y bájelo a la posición más baja. Fig. 33

Pliegue de la rejilla de los vasos. Fig. 34
- Para hacer espacio para los artículos más altos en el cesto superior, levante la rejilla de los vasos hacia arriba.
- A continuación, puede apoyar los vasos altos contra ella.
- También puede retirarla si no la va a utilizar.

Cierre de la bandeja de cubertería. Fig. 35
- Los picos del cesto inferior sirven para sujetar los platos y la bandeja.
- Puede bajarlos para que haya más espacio para objetos grandes.

Preparación y carga de los platos
- Utilice utensilios etiquetados como aptos para lavavajillas.
- Para ciertos artículos, seleccione un programa con la temperatura más baja posible.
- Para evitar daños, no saque los vasos y los cubiertos del lavavajillas inmediatamente después de terminar el programa.

Para lavar los siguientes cubiertos/platos:
No son aptos:
- Cubiertos con mangos de madera, porcelana de cuerno o nácar.
- Artículos de plástico que no son resistentes al calor.
- Cubiertos antiguos con piezas pegadas que no son resistentes a la temperatura.
- Artículos de cubertería o vajilla esmaltados.
- Artículos de estaño o cobre.
- Vidrio de plomo.
- Artículos de acero que podrían oxidarse.
- Bandejas de madera.
- Artículos hechos de fibra sintética.

Compatibilidad limitada:
- Algunos tipos de vidrios pueden perder el brillo después de un gran número de lavados.
- Las piezas de plata y aluminio tienen tendencia a decolorarse durante el lavado.
- Los motivos esmaltados pueden desvanecerse si se lavan en el lavavajillas con frecuencia.

Recomendaciones para cargar el lavavajillas
- Raspe los restos de comida. Ablande los restos de comida quemada en las sartenes. No es necesario aclarar la vajilla bajo el grifo.
- Para un mejor rendimiento del lavavajillas, siga estas pautas de carga.
- Las características y el aspecto de los cestos pueden variar según su modelo.
- Coloque los objetos en el lavavajillas de esta manera:
- Los objetos como tazas, vasos, ollas/sartenes, etc. deben estar orientados hacia abajo.
- Los artículos curvos o con huecos deben cargarse inclinados para que el agua pueda escurrirse.
- Todos los utensilios deben apilarse de forma segura y no pueden volcarse.
- Todos los utensilios deben colocarse de manera que los brazos aspersores puedan girar libremente durante el lavado.
- Cargue objetos huecos como tazas, vasos, sartenes, etc. Coloque estos objetos boca abajo para que el agua no pueda acumularse en el recipiente o en bases profundas.
- Los platos y los cubiertos no deben estar unos dentro de otros, ni cubrirse entre ellos.
- Para evitar daños, los vasos no deben tocarse entre sí.
- El cesto superior está diseñado para colocar la vajilla más delicada y ligera, como vasos, tazas de café y té.
- Los cuchillos de hoja larga colocados en posición vertical son un peligro potencial.
- Los cubiertos largos y/o afilados, como los cuchillos para trinchar, deben colocarse en posición horizontal en el cesto superior.
- No sobrecargue el lavavajillas. Esto es importante para obtener buenos resultados y para un consumo razonable de energía.

Nota
Los objetos muy pequeños no deben lavarse en el lavavajillas, ya que podrían caerse fácilmente del cesto.

8. LIMPIEZA Y MANTENIMIENTO

- La limpieza del lavavajillas es importante para mantener la vida útil de la máquina.
- Asegúrese de que el ajuste del descalcificador se haya realizado correctamente y se utilice la cantidad correcta de detergente para evitar la acumulación de cal.
- Rellene el compartimento de sal cuando se encienda la luz del indicador de sal.
- El aceite y la cal pueden acumularse en el lavavajillas con el tiempo.
- Si esto ocurre:

1. Llene el compartimento de detergente, pero no cargue ningún plato.
2. Seleccione un programa que funcione a alta temperatura y deje el lavavajillas vacío.
3. Si esta operación no limpia suficientemente su lavavajillas, utilice un agente limpiador diseñado para su uso con lavavajillas.

- Para prolongar la vida útil de su lavavajillas, limpie el aparato regularmente cada mes.
- Limpie las juntas de la puerta y la puerta regularmente con un paño húmedo para eliminar cualquier residuo u objeto extraño acumulado.
- Limpie el panel de control con un paño suave y ligeramente húmedo.
- Limpie los filtros y los brazos aspersores al menos una vez a la semana. Si hay restos de comida u objetos extraños en los filtros gruesos y finos, retire los filtros y límpielos a fondo con agua.
- Antes de limpiar o realizar el mantenimiento, retire siempre el enchufe de la toma de corriente.
- No use limpiadores abrasivos.

Advertencia
- Para evitar la penetración de agua en la junta de la puerta y en los componentes eléctricos, no utilice ningún tipo de limpiador en spray para limpiar el exterior del lavavajillas.
- No utilice nunca limpiadores abrasivos o estropajos en las superficies exteriores porque pueden rayar el acabado. Algunas toallas de papel también pueden rayar o dejar marcas en la superficie.

Sistema de filtrado
- El sistema de filtrado en la base de la cabina del lavavajillas retiene los restos gruesos del ciclo de lavado, incluidos los objetos extraños como los palillos.
- Los restos gruesos pueden hacer que los filtros se obstruyan.
- Compruebe regularmente el estado de los filtros, retire con cuidado los objetos extraños y limpie con agua las piezas del sistema de filtrado si es necesario.

- Siga estos pasos para limpiar el filtro.

1. Sujete el filtro grueso y gírelo en sentido contrario a las agujas del reloj para desbloquearlo. Levante el filtro hacia arriba y sáquelo del lavavajillas. Fig. 36
2. El filtro fino puede extraerse de la parte inferior del conjunto del filtro. El filtro grueso se puede separar del filtro principal apretando suavemente las lengüetas de la parte superior y tirando de él. Fig. 37
   1. Filtro grueso
   2. Filtro principal
   3. Filtro fino
3. Los restos de comida más grandes se pueden limpiar introduciendo el filtro bajo el agua del grifo. Para una limpieza más completa, utilice un cepillo de limpieza suave. Fig. 38
4. Vuelva a montar los filtros en el orden inverso al desmontaje, vuelva a colocar el inserto del filtro y gírelo en el sentido de las agujas del reloj hasta la flecha de cierre. Fig. 39

Advertencia
- No apriete demasiado los filtros. Coloque de nuevo los filtros de forma segura, ya que de lo contrario los restos grandes podrían entrar en el sistema y causar una obstrucción.
- Nunca utilice el lavavajillas sin los filtros. La sustitución incorrecta del filtro puede reducir el nivel de rendimiento del aparato y dañar la vajilla y los utensilios.

Brazos aspersores
- Los brazos acumulan productos químicos por lo que es necesario que limpie los aspersores con regularidad, ya que los productos químicos del agua dura obstruyen los orificios y los cojinetes de los brazos aspersores.
- Para limpiar los brazos aspersores, siga estas instrucciones:

1. Para retirar el brazo aspersor superior, sujete la tuerca y gire el brazo en el sentido contrario al de las agujas del reloj para retirarlo. Fig. 40
2. Para retirar el brazo aspersor inferior, saque el brazo aspersor hacia arriba. Fig. 41
3. Lave los brazos con agua tibia y jabón y utilice un cepillo suave para limpiar los orificios. Fig. 42

Protección contra heladas
- Tome medidas de protección contra las heladas en el lavavajillas en invierno. Después de cada ciclo de lavado, actúe de la siguiente manera:

1. Corte la corriente eléctrica del lavavajillas en la fuente de alimentación.
2. Apague el suministro de agua y desconecte la manguera de entrada de agua de la válvula de agua.
3. Vacíe el agua de la manguera de entrada y de la válvula de agua. (Utilice una cacerola para recoger el agua)
4. Vuelva a conectar la manguera de entrada de agua a la válvula de agua.
5. Retire el filtro del fondo del lavavajillas y utilice una esponja para absorber el agua del sumidero.

Tras cada lavado
Después de cada lavado, cierre el suministro de agua del aparato y deje la puerta ligeramente abierta durante unos minutos para que la humedad y los olores no queden atrapados en el interior.

Cuando no se utilice durante mucho tiempo
- Se recomienda realizar un ciclo de lavado con el lavavajillas vacío y, a continuación, desconectar el enchufe de la toma de corriente, cerrar el suministro de agua y dejar la puerta del aparato ligeramente abierta.
- Esto ayudará a que las juntas de la puerta duren más tiempo y evitará que se formen olores dentro del aparato.

Traslado del dispositivo
- Si quiere mover el aparato, intente mantenerlo en posición vertical.
- Si es absolutamente necesario, puede colocarlo de espaldas.

Juntas
- Uno de los factores que provoca la formación de olores en el lavavajillas es la comida que queda atrapada en las juntas.
- La limpieza periódica con una esponja húmeda evitará que esto ocurra.

9. RESOLUCIÓN DE PROBLEMAS

Problema	Posibles causas	Soluciones
El lavavajillas no se enciende	Se ha fundido el fusible o se ha disparado el interruptor diferencial.	Sustituya el fusible o reinicie el interruptor diferencial. Retire cualquier otro aparato que comparta el mismo circuito con el lavavajillas.
	La fuente de alimentación no está encendida.	Asegúrese de que el lavavajillas está encendido y la puerta está bien cerrada. Asegúrese de que el cable de alimentación está bien conectado a la toma de corriente.
	La presión del agua es baja.	Compruebe que el suministro de agua está conectado adecuadamente y que no esté cortado.
	La puerta del lavavajillas no está bien cerrada.	Asegúrese de cerrar bien la puerta y que haga clic.
El agua del lavavajillas no se drena	Manguera de desagüe retorcida o atrapada.	Compruebe la manguera de desagüe.
	Filtro atascado.	Compruebe el sistema de filtrado.
	Fregadero de la cocina atascado.	Compruebe el fregadero de la cocina para asegurarse de que está drenando bien. Si el problema es que el fregadero de la cocina no drena, es posible que necesite un fontanero en lugar del servicio técnico.

Espuma en el interior	Detergente inadecuado.	Utilice únicamente detergente especial para lavavajillas para evitar la formación de espuma. Si se forma espuma, abra el lavavajillas y deje que la espuma se evapore. Añada 1 litro de agua fría al fondo del lavavajillas. Cierre la puerta del lavavajillas y seleccione cualquier ciclo. Al inicio, el lavavajillas drenará el agua. Abra la puerta tras el drenaje para comprobar que la espuma ha desaparecido. Repita el proceso si fuera necesario.
	Abrillantador derramado.	Limpie siempre los derrames de abrillantador inmediatamente.
El interior está teñido	Es posible que haya utilizado un detergente con colorante.	Asegúrese de que el detergente no tiene colorantes.
Película blanca en la superficie interior	Agua dura.	Para limpiar el interior, utilice un paño suave y húmedo con detergente para lavavajillas y use guantes de goma. No utilice nunca otro limpiador que no sea detergente para lavavajillas, ya que, de lo contrario, podría provocar la formación de espuma.

Hay manchas de óxido en la cubertería	Los artículos afectados no son aptos para el lavavajillas.	Evite lavar artículos que no son aptos para el lavavajillas.
	No se ha ejecutado un programa después de añadir la sal del lavavajillas. Han entrado restos de sal en el ciclo de lavado.	Realice siempre un programa de lavado sin vajilla después de añadir la sal. No seleccione la función Turbo+ (si está en su modelo) después de añadir la sal del lavavajillas.
	La tapa del descalcificador está suelta.	Compruebe que la tapa del descalcificador está bien cerrada.
Ruido de golpes en el lavavajillas	Un brazo aspersor está golpeando un artículo del cesto.	Pause el programa y coloque de nuevo los objetos que están obstruyendo el brazo aspersor.
Ruido de traqueteo en el lavavajillas	La vajilla está suelta en el lavavajillas.	Pause el programa y coloque de nuevo los objetos.
Ruido de golpes en las mangueras de agua	Esto puede deberse a la instalación o a la sección de las tuberías.	No influye en el funcionamiento del lavavajillas. Si tiene dudas, contacte con un fontanero cualificado.

Los platos no se limpian	No se han cargado correctamente.	Lea el apartado “Preparación y carga de los platos”.
	El programa no tenía suficiente potencia.	Seleccione un programa más intensivo.
	No se ha dispensado suficiente detergente.	Utilice más detergente o cambie de detergente.
	Hay elementos que bloquean el movimiento de los brazos aspersores.	Coloque de nuevo los elementos para que el brazo pueda girar libremente.
	El conjunto de filtros no está limpio o no está correctamente colocado en la base del interior del lavavajillas. Esto puede hacer que los orificios del brazo aspersor se bloqueen.	Limpie y/o coloque el filtro correctamente. Limpie los orificios del brazo aspersor.
Cristales opacos	Combinación de agua blanda y demasiado detergente.	Utilice menos detergente si tiene agua blanda y seleccione un ciclo más corto para lavar los objetos de cristal.
Aparecen manchas blancas en platos y vasos	Las zonas con agua dura pueden provocar depósitos de cal.	Compruebe los ajustes del descalcificador o el estado de llenado del depósito de sal.
Marcas negras o grises en la vajilla	Los utensilios de aluminio han rozado la vajilla.	Utilice un limpiador abrasivo suave para eliminar esas marcas.
Queda detergente en el dispensador	Los platos bloquean el dispensador de detergente.	Cargue los platos de nuevo correctamente.

Los platos no se secan	Carga inadecuada.	Utilice guantes si encuentra restos de detergente en la vajilla para evitar irritaciones en la piel.
	Retira los platos muy rápido.	No vacíe el lavavajillas inmediatamente después del lavado. Abra la puerta ligeramente para que el vapor pueda salir. No saque los platos hasta que la temperatura interior sea segura al tacto. Descargue primero el cesto inferior para evitar que caiga agua del cesto superior.
	Se ha seleccionado un programa equivocado.	Con un programa corto, la temperatura de lavado es más baja, disminuyendo el rendimiento de la limpieza. Elija un programa con un tiempo de lavado más largo.
	Uso de cubiertos con un revestimiento de baja calidad.	El drenaje del agua es más difícil con estos artículos. Los cubiertos o la vajilla de este tipo no se pueden lavar en el lavavajillas.

Advertencia
Cecotec no se responsabiliza de una reparación no profesional dado que puede causar graves riesgos para la seguridad del usuario del aparato y afectar a la garantía.

Código de error
Si hay un mal funcionamiento, el lavavajillas mostrará un código de error. La siguiente tabla muestra los posibles códigos de error y sus causas.

Códigos	Problema	Posibles causas
E1	El lavavajillas necesita más tiempo de entrada.	Los grifos no se abren, o la entrada de agua está restringida, o la presión del agua es demasiado baja.
E3	No se alcanza la temperatura deseada.	Fallo de la resistencia.
E4	Desbordamiento.	Algún elemento del lavavajillas gotea.
E8	Fallo en la orientación de la válvula de distribución.	Circuito abierto o rotura de la válvula de distribución.
EC	Error del sistema de control del lavado.	Error en el motor o la placa de circuito impreso.
Ed	Fallo en la comunicación entre la placa de circuito impreso principal y la pantalla de la misma.	Circuito abierto o rotura de cableado para la comunicación.

Advertencia

- Si se produce un desbordamiento, cierre el suministro principal de agua antes de llamar al servicio técnico.
- Si hay agua en la bandeja de la base debido a un sobrellenado o a una pequeña fuga, se debe eliminar el agua antes de volver a poner en marcha el lavavajillas.

10. ESPECIFICACIONES TÉCNICAS

Nombre del producto: Bolero Aguazero 8000 Full Built-in
Referencia: 02362
1760-2100 W, 220-240 V AC, 50 Hz
Presión del agua: 0,04-1,0 MPa
IPX1
Capacidad: 14 cubiertos
Fabricado en China | Diseñado en España

(*) Las especificaciones técnicas pueden cambiar sin notificación previa para mejorar la calidad del producto.

Ficha de información del producto REGLAMENTO DELEGADO (UE) 2019/2017 - 2019/2022 DE LA COMISIÓN en relación con el etiquetado energético de lavavajillas y medición del rendimiento de lavavajillas domésticos.	
Nombre del proveedor o marca comercial: Cecotec Innovaciones, S.L.	
Dirección del proveedor: C/ de la Pinadeta, s/n 46930 Quart de Poblet (Valencia) SPAIN	
Identificador del modelo: 02362_Bolero Aguazero 8000 Full Built-in	
Parámetros generales del producto:	
Parámetro	Valor
Capacidad (cubiertos)	14
Clase de eficiencia energética	B
Consumo de energía del programa ECO (EPEC) (kWh/ciclo)	0,645
Consumo de energía del programa estándar (SPEC) (kWh/ciclo)	1,700
Índice de eficiencia energética (IEE)	37,9
Consumo de agua del programa ECO (EPWX)/ (L/ciclo)	8,9
Índice del rendimiento de limpieza (Ic)	1,125
Índice del rendimiento de secado (Id)	1,065
Duración del programa ECO (Tt)/ (h:min)	4:09
Consumo de energía del modo apagado (Po)	0,49
Consumo de energía del modo espera (Psm)	-
Consumo de energía del modo red-espera (Psm) (si es aplicable)	-
Consumo de energía del modo de inicio diferido (Pds) (si es aplicable)	1,00
Si el inicio diferido está disponible, ¿es posible el inicio diferido durante más de 24 horas?	NO
Programa de prueba	ECO
Emisión de ruido acústico aéreo (dB)	42

Nivel de ruido	B	
Dimensiones (cm)	Altura	85
	Anchura	60
	Profundidad	60
Parámetros del Test:		
Parámetro	Valor	
Voltaje:	229,6-230,8 V~	
Frecuencia:	50 Hz	
Temperatura ambiente:	22,3-24,0 ºC	
Humedad:	53,1-58,5 %	
Temperatura del agua :	15,2-15,5 ºC	
Dureza del agua:	2,421-2,526 mmol	
Presión del suministro de agua:	2,3-2,5 bar	
Preparación de la dureza del agua:	endurecedor	
Ajuste para ablandar el agua:	H3	
Tipo de sal	Cloruro de sodio	
Tipo de detergente	D/GSMD170-656	
Cantidad de detergente (g)	22	
Tipo de agente de enjuague	III/KSC.130-508	
Ajuste de agente de enjuague	5	

11. RECICLAJE DE APARATOS ELÉCTRICOS Y ELECTRÓNICOS

Este símbolo indica que, de acuerdo con las normativas aplicables, el producto y/o la batería deberán desecharse de manera independiente de los residuos domésticos. Cuando este producto alcance el final de su vida útil, deberás extraer las pilas/baterías/acumuladores y llevarlo a un punto de recogida designado por las autoridades locales.

Para obtener información detallada acerca de la forma más adecuada de desechar sus Aparatos Eléctricos y electrónicos y/o las correspondientes baterías, el consumidor deberá contactar con las autoridades locales.

El cumplimiento de las pautas anteriores ayudará a proteger el medio ambiente.

12. GARANTÍA Y SAT

Cecotec responderá ante el usuario o consumidor final de cualquier falta de conformidad que exista en el momento de la entrega del producto en los términos, condiciones y plazos que establece la normativa aplicable.

Se recomienda que las reparaciones se efectúen por personal especializado.

Si detecta una incidencia con el producto o tiene alguna consulta, póngase en contacto con el Servicio de Asistencia Técnica oficial de Cecotec a través del número de teléfono +34 96 321 07 28.

13. COPYRIGHT

Los derechos de propiedad intelectual sobre los textos de este manual pertenecen a CECOTEC INNOVACIONES, S.L. Quedan reservados todos los derechos. El contenido de esta publicación no podrá, ni en parte ni en su totalidad, reproducirse, almacenarse en un sistema de recuperación, transmitirse o distribuirse por ningún medio (electrónico, mecánico, fotocopia, grabación o similar) sin la previa autorización de CECOTEC INNOVACIONES, S.L.

1. PARTS AND COMPONENTS

Dishwasher
Fig. 1
1. Upper spray arm
2. Interior tube
3. Lower spray arm
4. Filtering set
5. Salt tank
6. Dispenser

Accessories
7. Cutlery tray
8. Upper basket
9. Cup rack (upper basket)
10. Lower basket

Tools
11. Screw (ST4*14, 10 units)
12. Screw (ST3.5x45, 4 units)
13. Screw (ST3.5x25, 2 units)
14. Plate (2 units)
15. Screw (ST3.5x16, 2 units)
16. Moisture barrier tape (1 unit)
17. Mounting bracket (2 units)
18. Plug (2 units)
19. Cover (2 units)
20. Velcro strip (2 units)

Note
*The graphics in this manual are schematic representations and may not exactly match the product.

2. BEFORE INSTALLATION

- This product includes a safety package to protect it during transport. Unpack the appliance and keep the original packaging and materials in a safe place. It will help prevent any damage if the product needs to be transported in the future. In case the original packaging is disposed of, make sure all packaging materials are recycled accordingly.
- Make sure all parts and components are included and in good conditions. If some are missing or not in the best condition, contact the Technical Support Service of Cecotec immediately.

Box contents
- Bolero Aguazero 8000 Full Built-in dishwasher
- Water supply hose
- Drain hose
- Instruction manual
- Moisture barrier tape
- Assembly kit

3. INSTALLATION

Step 1: Selecting the dishwasher location

Connecting the electric supply, the water supply and the drain
- When placing the machine, do it in an area in which dishes can be loaded and unloaded easily. Do not place the dishwasher in an area in which room temperature is below 0°C.
- If you want to install the dishwasher in an existing cabinet, you must make sure there is enough space to do so and that the wiring and plumbing are appropriate.
- Place the dishwasher near a tap, a water drain and a grounded electrical outlet. Remember you should not modify the connections once the dishwasher is installed.
- You must leave at least 5 mm space between the upper part of the dishwasher and the cabinet, and the exterior door must be aligned with the piece of furniture.

⚠ Follow the indications on image 2 on the dimensions the gap where you want to install the dishwasher must have.

⚠ WARNING: the worktop under which you want to install the dishwasher must be stable in order to avoid imbalances.

- If you want to install the dishwasher in the corner of a cabinet, you must make sure there is enough space to open the door completely. Fig. 3

1. Dishwasher
2. Dishwasher door
3. Minimum space of 5 mm
4. Cabinet

Note
- Leave an appropriate distance around the machine to make its disconnection from the mains and movement easier when cleaning it.
- Do not hold the device by its door or panel.

Step 2: Water supply hose connection
Fig. 4
- Connect the water supply hose to a cold water tap, and make sure it is securely in place.

WARNING: use the water supply hose provided with your dishwasher, do not reuse the water supply hose from your old dishwasher.

WARNING: open the tap and let water run through the water supply hose before connecting it to the dishwasher.

WARNING: connect the water supply hose directly to the water inlet. The pressure supplied by the inlet must be at least 0.04 MPa and at most 1 MPa. If the pressure is over 1 MPa, you must install a pressure release valve to the inlet.

After connecting the water supply hose, open the tap completely and check if there is any water leakage. Close the water supply tap after every washing programme.

Step 3: Draining hose connection
Fig. 5 A

1. Back of the dishwasher
2. Main cable
3. Water inlet
4. Drain outlet
5. Drain hose
6. Worktop

- Connect the water drain hose to the drain outlet in the dishwasher. Next, connect the drain hose directly to a drain (b) or to an outlet with at least a 4-mm diameter (a). This connection must be at least 50 cm and at most 100 cm over the floor level.
- If the end of the drain hose is free, you should not be immersed in water, to avoid water backflow.
- Make sure the drain hose is not twisted.

IMPORTANT: utensils will not be washed correctly if you use a drain hose with over 4-m length.

Step 4: Electric connection
- Connect the dishwasher to the electric circuit.

WARNING: make sure that the mains voltage matches the voltage stated on the rating label of the appliance and that the wall outlet is grounded.

The dishwasher plug must be connected to a grounded socket. If you do not have a grounded socket, a grounded installation must be carried out by a licensed electrician. In case of ungrounded use, Cecotec shall not be liable for any malfunction or damage that this may cause.
- Make sure there is an appropriate grounded socket before using the appliance.

Step 5: Placing the dishwasher
- Make sure the moisture barrier tape is almost touching the edge of the worktop.
- You must leave at least 5 mm space between the upper part of the dishwasher and the cabinet, and the exterior door must be aligned with the piece of furniture.
- The dishwasher must be placed near the water and drain hose, previously connected, and the power supply.
- You must ensure enough space to open the door completely.
- Note: depending on where the power supply is, you may need to drill a hole on the opposite side of the cabinet.
- IMPORTANT: place the moisture barrier tape provided under the piece of furniture to prevent the accumulation of condensation.
- Fix the mounting brackets (17) in the upper part of the dishwasher to ensure the correct positioning of the fixing (5 B).

Velcro assembly
- Separate the Velcro strip A and the Velcro strip B and fix the Velcro strip A to the interior side of the decorative panel.
- Place the felt Velcro strip B in the exterior door of the dishwasher. Fig. 6

Front panel assembly
Fig. 7
- Place the plate (14) in the decorative panel and fix it with the screws (11). In the upper part of the decorative panel, fix a plug (18) with a screw (13) in each hole.
- Place the decorative panel in the exterior door slot of the dishwasher.
- Once the decorative panel is placed, fix it to the exterior door of the dishwasher with screws and bolts.

1. Remove the 4 short screws. (15)
2. Set the 4 long screws (12)

Step 6: Levelling the dishwasher
1. Set the level from front to back.
2. Set the level from side to side.

- For a correct operation, the dishwasher must be level.
- Once you have placed the device, you can modify its height with the adjustment of the

screwed level feet. Fig. 8
- Place a spirit level in the door and in the basket rail, as shown on image 8, to check the dishwasher is level.
- Level the dishwasher adjusting the three level feet individually. The rear foot can be set from the front part of the dishwasher by turning the screw located on the centre of the dishwasher base with a screwdriver. To set the front feet, use a flat-head screwdriver and turn the front feet until the dishwasher is level.
- When levelling the dishwasher, be careful not to knock it over.

NOTE: The maximum height adjustment of the feet is 50 mm.

NOTE: it is not recommended to lean the device over 2º.

Step 7: Setting the spring tension on the door

Fig. 9
- The door springs are factory set to the appropriate tension for the exterior door.
- Turn the adjustment screw to tighten or loosen the steel cable. Adjust the tension of the door springs using a screwdriver by turning it clockwise to tighten the left and right door springs.
- The door spring tension is correct when the door remains horizontal in the fully open position, but can be raised to the closed position with a slight push.

NOTE: Adjust the tension of the door springs using a screwdriver by turning it clockwise to tighten the left and right door springs. If you do not so, you could damage your dishwasher.

Step 8: Cabinet fixing

Fig. 10
- Fit the machine by pushing it under the worktop, taking care not to crush or bend the hoses.
- There are two installation methods:
- Normal surface: Place the mounting bracket in the side plane slot and fix it to the worktop with the screws (11) Fig. 10A.
- Marble or granite surface: Fix the side parts of the dishwasher with screws (15) and the covers (19) Fig. 10B.
- The dishwasher must be fixed into its location. Fix it on both sides with screws.

Make sure the water supply and water outlet hoses are not crushed or trapped.

Make sure the dishwasher is not placed over the electric cable when installing it.

4. BEFORE USING THE DISHWASHER

- For a correct washing, the dishwasher needs soft water. Otherwise, water will leave scale remains in the tableware and in the interior of the machine which may block the dishwasher.

- To do this, water goes through a system that removes the ions that form the hardness of the water, either special dishwasher salt or a water softener.
- Before the first use, follow these steps:

1. Set the water softener.
2. Add salt to the water softener.
3. Load the baskets.
4. Fill the detergent compartment.

Fig. 11

41. Dishwasher salt

- Use only salt special for dishwashers.
- The salt compartment is located under the lower basket.

Filling the compartment with dishwasher salt

Fig. 12

1. Remove the lower basket and loosen the compartment cap.
2. Open the salt compartment cap by turning it counterclockwise.
3. Fill the compartment with dishwasher salt until it is almost full. Using a funnel will make the process easier. (Fig. 12)
4. Add water to the salt compartment until the limit (only in the first use). It is normal for a small amount of water to come out of the salt compartment.
5. Place the cap back and tighten it.
6. The salt indicator light will turn off after the salt compartment is filled with salt.

- When running the dishwasher, the salt compartment will fill with water, so you must fill the compartment before running the dishwasher.
- Fill the salt compartment immediately before running the dishwasher as, otherwise, the filtering system, pump and other important parts of the machine may get damaged. The guarantee shall not cover this eventuality.

Note
- You must only refill the salt compartment when the salt indicator light turns on on the control panel. Depending on how well the salt is dissolved, the salt indicator light may remain on, even if the salt compartment is full.
- If you spill salt, run a quick programme to dissolve it.

Warning
- Use exclusively salt for dishwashers.
- Any other type of salt may damage the salt softener. In case of damage caused by the use of unsuitable salt, Cecotec does not give any guarantee and is not liable for any damage caused.

4.2 Water softener

- This dishwasher is equipped with a water softener which uses a salt compartment specifically designed to reduce water hardness.
- To find out the hardness level of your tap, you can contact your water company or use a test strip.
- You must set the water softener manually according to the water hardness in your area, to do so use the water hardness dial. The goal is to optimise and customise the salt consumption level.

Water hardness table

Water hardness				Water softener level	Regeneration is produced every X programmes in a sequence)	Salt consumption (grams/cycle)
Germany ºdH	France ºfH	United Kingdom ºClarke	mmol/l			
0 - 5	0 - 9	0 - 6	0 - 0.94	H1	No regeneration	0
6 - 11	10 - 20	7 - 14	1.0 - 2.0	H2	10	9
12 - 17	21 - 30	15 - 21	2.1 - 3.0	H3	5	12
18 - 22	31 - 40	22 - 28	3.1 - 4.0	H4	3	20
23 - 34	41 - 60	29 - 42	4.1 - 6.0	H5	2	30
35 - 55	61 - 98	43 - 69	6.1 - 9.8	H6	1	60

1 ºdH = 1.25
ºClarke = 1.78
ºfH = 0.178 mmol/l
Factory setting: H3

- Every cycle with a regeneration operation uses 2.0 additional water litres and 0.02 kWh more and the programme takes up 4 more minutes.

Setting the salt consumption

Follow these steps to set the salt consumption.

1. Close the door and turn on the device.
2. In the next 60 seconds, hold down the '>' icon more than 5 seconds to enter the water softener setting mode.
3. Press the '>' icon again to select the proper setting according to your local area, the setting will change following this sequence: H3->H4->H5->H6->H1->H2.

4. Do not press any icon for more than 5 seconds or press the power button to complete the setting and exit this mode.

4.3 Detergent use

- Use only detergents designed specifically for household dishwashers. Keep the detergent in a cool, dry place and out of reach from children.
- The ingredients used in the detergents are necessary to remove dirt from the dishwasher.
- Do not fill the compartment with powder detergent until it is ready to wash the dishes.
- The necessary detergent amount will depend on the cycle, the load size and the dishes dirt level. Add an adequate amount to ensure optimum performance.
- If the detergent amount is too high, you will notice glass and dishes have whitish stripes or bluish layers, which may cause corrosion. Continued use of too much detergent may cause damage to the dishwasher.
- If the amount of detergent is too low, it can cause bad cleaning, as well as whitish stripes if the water is hard.
- Check the manufacturer instructions for the detergent to get more information.
- Filling the detergent (Fig. 13 - 13A)

1. Slide the detergent compartment release tab to the right to open the cover.
2. Add detergent in the biggest hole (A) for the main wash. For dirtier loads, also add detergent in the smaller hole (B) so that detergent is released during prewash.
3. Close the cover and press it until it is blocked in place.

Note

- Remember that, depending on water hardness, the setting can be different.
- Respect the manufacturer recommendations in the detergent package.

4.4 Rinse aid use

- Use only detergents designed specifically for household dishwashers. Keep the rinse aid in a cool, dry place and out of reach from children.
- Rinse aid is used to promote the drying of the dishes without marks and stains. The rinse aid is automatically released during the last rinse to prevent water droplets from forming on the dishes, which can leave stains and marks.
- This dishwasher is designed to use liquid rinse aids.
- If the rinse aid dose is too low, there will be whitish stains in the dishes and they will not dry correctly.
- If the rinse aid dose is too high, you will see bluish layers on glass and dishes.

⚠ Never fill the rinse aid compartment with other substances, as this could damage the dishwasher.

Filling the rinse aid compartment

Follow the steps below:

1. Close the door and turn on the device.
2. In the next 60 seconds, hold down the '>' icon more than 5 seconds and then press the '+' icon to enter the setting mode. The rinse aid indicator will flash with a 1 Hz frequency.
3. Press the '>' icon to select the proper setting according to your local area, the setting will change following this sequence: D3->D4->D5->D1->D2->D3. The higher the number, the more rinse aid will be used.
4. Do not press any icon for more than 5 seconds or press the power button to complete the setting and exit this mode.

When to refill the rinse aid

- The frequency with which you need to refill the compartment depends on the frequency with which you wash your tableware and the rinse aid setting used.
- The low rinse aid level indicator (Fig. 19, icon 5) will turn on when it needs more rinse aid.
- Do not overfill the compartment.

NOTE: Be careful not to spill rinse aid outside the compartment and clean it if it is spilled.

5. LOADING THE DISHWASHER

Recommendations

- To get better results, follow the loading tips.
- If you do not overload the dishwasher capacity, you will save energy and water.
- Loading the dishwasher to its full capacity will contribute to energy and water saving.
- Remove any coarse residue from the dishes before placing them in the machine. Manual prerinse of the tableware will lead to higher water and energy consumption and is not recommended.
- Place the utensils and tableware in a safe manner, so they cannot be knocked over and they do not overlap.
- You can place mugs, cups, glasses, small dishes, bowls, etc. in the upper basket.
- When placing long stem glasses, lean them on the edge of the basket or over the rack, never on any tableware pieces. Make sure that the glasses do not touch each other, as they may not stay still and could be damaged.
- Place every container, like mugs, glasses and pots upside down on the dishwasher, otherwise water may accumulate in the interior.
- Place all big objects (pots, pans, lids, dishes, bowls, etc.) and those which are not very dirt in the lower basket.
- Dishes and cutlery pieces should not be placed one on top of the other.
- To avoid damage, do not take the tableware out immediately after finishing the washing programme.
- Make sure the tableware and utensils introduced and washed in the dishwasher are dishwasher safe. Remember some utensils should not be washed at high temperatures.

- Do not wash too small utensils on the dishwasher, as they may fall off the basket and cause serious interior damage to the dishwasher.
- Some types of glass can lose their brightness after a great amount of dishwasher washing cycles.
- Silver and aluminium pieces tend to discolour after dishwasher washing.
- Enamelled pieces may fade if they are washed frequently in the dishwasher.
- To get better results, we advise you to load the lower basket first and then the upper basket.

WARNING: make sure the rotation of the spray arms is not blocked after loading the dishwasher.

WARNING: make sure after loading the dishes you can open the detergent compartment.

NOTE: do not overload baskets nor place dishes in the wrong basket.

Do not wash too small utensils on the dishwasher, as they may fall off the basket and cause serious interior damage to the dishwasher.

WARNING: to avoid any possible injury, place sharp knives with its sharp part upside down or horizontally on the cutlery tray. Long and/or sharp cutlery pieces must be placed in a horizontal position in the upper basket.

WARNING: wait for at least 15 minutes before unloading the dishwasher, as the objects may be hot when the programme finishes.

5.1. Upper basket

- The upper basket is designed to place the most delicate and light tableware, like glasses, mugs and saucers, as well as dishes, small bowls and shallow pans (as long as they are not too dirty).
- Place the tableware and kitchenware so it does not move because of the water spray.

Loading the baskets according to norm EN 60436

Loading the dishwasher to its full capacity will contribute to energy and water saving.

A. Upper basket (Fig. 14)
1. Cups of coffee
2. Saucers
3. Glasses
4. Mugs
5. Pan

5.2 Lower basket

- Place big and difficult to wash items in the lower basket: pots, pans, lids, serving dishes and bowls, as shown in the image. Fig. 15
- It is advisable to place platters and lids on the sides of the baskets so they do not block the rotation of the upper spray arm.

- The maximum recommended diameter for dishes in front of the dishwasher compartment is 19 cm, so as not to make it difficult to open the compartment.
- Lower basket (Fig. 15)

6. Oven pans
7. Small dishes
8. Flat dishes
9. Soup plates
10. Platters
11. Small melamine dishes
12. Melamine bowls
13. Glass bowls
14. Dessert bowls

5.3. Cutlery tray

Cutlery pieces must be placed in the cutlery tray separately one from another in the correct position. Make sure utensils do not overlap, as this could cause malfunctioning.

- Cutlery tray (Fig. 16 - 17)

1. Soup spoons
2. Forks
3. Knives
4. Teaspoons
5. Dessert spoons
24. Serving spoons
25. Serving forks
26. Gravy ladles

- Information for comparability tests according to EN 60436::
- Capacity: 14 place setting.
- Position of the upper basket: the least high position.
- Programmes: ECO.
- Rinse aid setting: Max.
- Rinse aid value: H3.

Warning

- Do not leave any utensil move through the bottom of the dishwasher. Fig. 18
- Always load sharp objects with the point upside down.

Removing the dishes

To prevent water from dripping from the upper basket to the lower basket, it is recommended to unload the lower basket first and then the upper basket.

6. PROGRAMMES TABLE

The consumption values and programme length are just for reference, except for the ECO programme.

Symbol	Programme	Cycle description	Pre/main wash detergent	Time (min)	Energy (kWh)	Water (litres)	Rinse aid
A	Auto	Pre-wash (45º) Wash (55-65º) Rinse Rinse (50-55º) Dry	4/18 g (1 or 2 doses)	85-150	0.850-1.550	8.5-18.0	Yes
	Hygiene	Wash (70º) Rinse Rinse Rinse (70º) Dry	22 g (1 or 2 doses)	210	1.500	11.5	Yes
	Universal	Pre-wash (45º) Wash (55º) Rinse Rinse (55º) Dry	4/18 g (1 or 2 doses)	185	1.100	11.6	Yes
	ECO (*EN 60436)	Wash (50º) Rinse Rinse (40º) Dry	4/18 g (1 or 2 doses)	185	0.645	8.9	Yes
	Glass	Pre-wash Wash (50º) Rinse (50º) Rinse (50º) Dry	4/18 g (1 or 2 doses)	130	0.870	11.5	Yes

	90 min	Wash (60º) Rinse Rinse (50º) Dry	22 g (1 dose)	90	1.180	12.5	Yes
	Rapid 30´	Wash (40º) Rinse (40º) Rinse (55º)	12 g (1 dose)	30	0.820	11.2	No
	Self-cleaning	Pre-wash Wash (70º) Rinse Rinse (60º) Dry	4/18 g (1 or 2 doses)	193	1.430	18.0	Yes

Note
The ECO programme is suitable to clean normally soiled dishes; it is the most efficient programme in terms of combined energy and water consumption and is used to assess compliance with EU eco-design legislation.

Note
The times indicated for each programme match the length with standard loads and temperatures. Other loads and temperatures will need different programme length.

- The programme duration can change according to the amount of dishes, water temperature, room temperature and the selected additional functions.
- Washing dishes in a household dishwasher generally consumes less energy and water than manual dishwashing when the dishwasher is used according to the manufacturer's instructions.
- It is recommended that you leave the door slightly open after the washing cycle has finished to speed up drying.
- You can access the product database where the information for this model is stored by scanning the QR code on the energy label.

7. CONTROL PANEL

Fig. 19
1. Power: Press this button to turn the dishwasher on and off. The display will turn on.
2. Programmes: Press the '<' and '>' icons to choose a programme. The corresponding indicator light will light up.
3. Delay start -/+: Press the '+' icon to add time to the delay start or the '-' icon to reduce time. You can set a maximum of 24 hours.
4. Function/ Auto Open: Press this icon to select a function, the corresponding indicator light will light up. Auto Open: The dishwasher door will open automatically at the end of the programme, for getting better drying results. If you hold down the function icon for 3 seconds, the corresponding indicator light will light up. This function cannot be used with automatic programmes nor the Rapid 30' wash. The indicator light will turn off.
5. The dishwasher door should not be blocked when the Auto Open function is on.
6. This could alter the functionality of the door lock.
7. The Rapid 30' and Rinse programmes cannot use the Auto Open functionality.

Warning indicator lights
8. Rinse aid: If the indicator light lights up, the dishwasher has few rinse aid and needs more.
9. Salt: If the indicator light lights up, the dishwasher has few salt and needs more.
10. Water tap: If the indicator lights up, the water tap is closed.
11. Display: It shows the remaining time, the delay start, error code, etc.

Function indicators
12. Powerful wash: To clean very dirty and difficult to clean dishes. You can only use it with the Hygiene, Universal, ECO, Glass and 90 min modes.
13. Energy save: when you have less dishes to clean, you can select this function. You can only use it with the Hygiene, Universal, ECO, Glass and 90 min modes.
14. Turbo+ speed: reduces programme time. You can only use it with the Hygiene, Universal, ECO, Glass and 90 min modes.
15. Auto Open: The dishwasher door will open automatically at the end of the programme, for getting better drying results. If you hold down the function icon (4) for 3 seconds, the corresponding indicator light will light up. This function cannot be used with automatic programmes nor the Rapid 30' wash. The indicator light will turn off.
16. Upper basket: When you press this icon, it will only clean the dishes on the upper basket. The spray system of the lower basket will not work.
17. Lower basket: When you press this icon, it will only clean the dishes on the lower basket. The spray system of the upper basket will not work.
18. Alt indicator: When you press the Alt indicator, it will activate both spray systems and will clean both baskets.

Description for every programme:
19. Auto: For lightly, normally or heavily soiled dishes with or without dry food.
20. Hygiene: With the disinfection option selected, the water temperature will increase to 70ºC for a high-temperature disinfection.
21. Universal: For loads with normal soiling, such as lightly soiled pots, dishes, glasses and pans.

22. ECO: This is the standard programme, suitable for cleaning normally soiled dishes and the most efficient programme in terms of combined energy and water consumption for such dishes.
23. Glass: For lightly soiled crockery and glassware.
24. 90 min: For normally soiled loads that need to be washed quickly.
25. Rapid 30': For lightly soiled loads such as glasses, crystal and fine china.
26. Self-cleaning: This programme provides an efficient cleaning of the own dishwasher.

Power save
- Manual pre-wash of the tableware will lead to higher water and energy consumption and is not recommended.
- Washing dishes in a household dishwasher generally consumes less energy and water than manual dishwashing when the dishwasher is used according to the manufacturer's instructions.

Starting a programme
1. Take out the upper and lower baskets, load the tableware and push them back inside. It is recommended to load the lower basket first and then the upper basket.
2. Pour the detergent.
3. Press the power button.
4. Choose a programme and the indicator light will light up. Close the door. The dishwasher will start the cycle.

Changing the programme mid-cycle
- A programme can only be changed if it has been running for a short time, otherwise the detergent may have already been released or the wash water with detergent may have already been drained. In that case, the dishwasher needs to be prepared again for washing and the detergent compartment needs to be refilled.
- To re-adjust the dishwasher, follow these steps (Fig. 20):
1. Open the door slightly to stop the dishwasher. When the spray arms have stopped, you can open it completely.
2. Hold down the '>' icon for more than three seconds. The machine will enter the programme selection mode.
3. You can change the programme to the desired cycle setting.
4. Close the door and the dishwasher will resume the washing.

Introducing tableware during the cycle
- You can add tableware at any time before the detergent compartment is activated.
- In this case, follow the instructions (Fig. 21):
1. Open the door slightly to stop the dishwasher.
2. When the spray arms have stopped, you can open it completely.

3. Add the tableware you forgot.
4. Close the door.
5. The dishwasher will resume the programme.

Warning
It is dangerous to open the door in the middle of the cycle, as the hot steam can burn you.

Auto Open
After washing, the door will open automatically for better drying effects.

Note
- The dishwasher door should not be blocked when the Auto Open function is on.
- This could alter the functionality of the door lock.
- The Rapid 30' and Rinse programmes cannot use the Auto Open functionality.

Important
Place the moisture barrier tape provided under the cabinet to prevent the accumulation of condensation.

Adjusting the cutlery tray
- Lift the left rack, adjust it to the lowest position, it will lie flat and the right rack will lie on its side. Fig. 22
- Lift the right rack, now both are flat. Fig. 23
- Move the right rack from right to left, now they are both overlapping. Fig. 24
- Remove the right rack from the tray, there will be the left rack left. Fig. 25

How to make the most of space. Fig. 26
You can place utensils like blenders, mugs, etc. without affecting the operation of the upper basket.

Adjusting the tray height Fig. 27
Loosen the four buttons on the tray and push it down gently.

Adjusting the upper basket
Type 1:
- The height of the upper basket can be set easily to create more space for large utensils in the upper or lower basket.
- To set the height of the upper basket, follow these steps:
1. Pull out the upper basket. Fig. 28
2. Remove the upper basket. Fig. 29
3. Place the upper basket again on the upper or lower rollers. Fig. 30
4. Push the upper basket inwards. Fig. 31

Type 2:
1. To raise the upper basket, lift it at each end until the basket is positioned in the highest position. No need to raise the adjustment handle. Fig. 32
2. To reduce the height of the upper basket, adjust the handles on each side to release the basket and lower it to the lowest position. Fig. 33

Folding the cup rack. Fig. 34
- To make room for the tallest utensils on the upper basket, lift the cup rack upwards.
- You can then rest the tall glasses against it.
- You can also remove it if you are not going to use it.

Closing the cutlery tray Fig. 35
- The spikes on the lower basket are used to hold the dishes and the tray.
- You can lower them so there is more room for big utensils.

Preparing and loading the dishes
- Use utensils labelled as dishwasher safe.
- For some utensils, select a programme with the lowest possible temperature.
- To avoid damage, do not remove the cutlery and glasses from the dishwasher immediately after finishing the programme.

To wash the following cutlery pieces/dishes:
They are not dishwasher safe:
- Cutlery with wooden, horn porcelain or mother-of-pearl handles.
- Plastic articles which are not heatproof.
- Old cutlery with glued parts that are not temperature resistant.
- Enamelled cutlery or enamelled crockery.
- Tin or copper articles.
- Lead glass
- Steel items that could rust.
- Wooden trays.
- Articles made of synthetic fibre.

Limited compatibility:
- Some types of glass can lose their brightness after a great amount of dishwasher washing cycles.
- Silver and aluminium pieces tend to discolour after dishwasher washing.
- Enamelled pieces may fade if they are washed frequently in the dishwasher.

Recommendations for loading the dishwasher
- Scrape off any leftover food. Soften burnt food residues in frying pans. It is not necessary to rinse the dishes under running water.
- For best dishwasher performance, follow these loading guidelines.

- The characteristics and appearance of the baskets may vary depending on the model.
- Place the dishwasher items as follows:
- Items like mugs, cups, pans/pots, etc. must face downwards.
- Curved items or with holes should be loaded at an incline to allow water to drain out.
- All items must be stacked securely and should not tip over.
- All items must be positioned so that the spray arms can rotate freely during washing.
- Place hollow items, like cups, glasses, pans, etc upside down so water does not accumulate in the container or on deep bases.
- Dishes and cutlery should not be placed inside each other or cover each other.
- To avoid damage, cups should not be touching each other.
- The upper basket is designed to place the most delicate and light tableware, like cups, coffee and tea cups.
- Long-bladed knives placed in an upright position are a potential hazard.
- Long and/or sharp cutlery pieces must be placed in a horizontal position in the upper basket.
- Do not overload the dishwasher. It is important to get better results and a reasonable energy consumption.

Note
Very small items should not be washed in the dishwasher as they could easily fall out of the basket.

8. CLEANING AND MAINTENANCE

- The dishwasher cleaning is important to preserve the machine shelf life.
- Make sure that water softener has been adjusted correctly and the correct amount of detergent is used to prevent limescale build-up.
- Refill the salt compartment when the salt indicator light lights up.
- Oil and limescale may accumulate in the dishwasher over time.
- If this happens:
1. Fill the detergent compartment, but do not load any dish.
2. Select a high-temperature programme and let the dishwasher run with no load.
3. If this operation does not clean the dishwasher enough, use a cleaning agent designed to be used in dishwashers.
- To lengthen your dishwasher shelf life, clean the device regularly every month.
- Clean the door gaskets and the door regularly with a damp cloth to remove any accumulated remain or strange object.
- Clean the control panel with a soft and slightly damp cloth.
- Clean the filters and the spray arms at least once a week. If there are food remains or strange objects in the fine and coarse filters, remove the filters and clean them thoroughly with water.

- Before cleaning or doing any maintenance work, always remove the plug from the socket.
- Do not use abrasive cleaner agents.

Warning
- To avoid water entering the door gasket and the electric components, do not use any type of spray cleaning agent to clean the dishwashing exterior.
- Never use abrasive cleaning agents or scouring pads in the exterior surfaces, as they can scratch the finish. Some paper towels can also scratch or leave stains in the surface.

Filtering system
- The filtering system in the base of the interior of the dishwasher retains coarse remains from the wash cycle, including foreign objects such as toothpicks.
- Coarse remains can block the filters.
- Regularly check the condition of the filters, carefully remove foreign objects and clean the filter system parts with water if necessary.
- Follow these steps to clean the filter.

1. Hold the coarse filter and turn it counterclockwise to unlock it. Lift the filter upwards and remove it from the dishwasher. Fig. 36
2. The fine filter can be removed from the lower part of the filtering set. The coarse filter can be separated from the main filter by slightly pressing the tabs on the upper part and pulling it. Fig. 37
   1. Coarse filter
   2. Main filter
   3. Fine filter
3. The biggest food remains can be cleaned by placing the filter under running water. For a more complete cleaning, use a soft cleaning brush. Fig. 38
4. Reassemble the filters in the reverse order of disassembly, place the filter insert again and turn it clockwise until you reach the locking arrow. Fig. 39

Warning
- Do not press the filters too much. Place the filters again in a safe manner, otherwise large remains may enter the system and cause a blockage.
- Never use the dishwasher without the filters installed. Incorrect substitution of the filter may reduce the performance level of the device and damage the tableware and utensils.

Spray arms
- The arms accumulate chemical products so it is necessary to clean the spray arms regularly, as the chemicals in the hard water clog the holes and bearings.
- To clean the spray arms, follow these instructions:

1. To remove the upper spray arm, hold the nut and turn the arm counterclockwise. Fig. 40
2. To remove the lower spray arm, pull the spray arm upwards. Fig. 41
3. Clean the arms with soap and cold water and use a soft brush to clean the gaps. Fig. 42

Frost protection
- Take frost protection measures in the dishwasher in winter. After every washing cycle, follow these steps:

1. Turn off the electrical power to the dishwasher from the power supply.
2. Turn off the water supply and disconnect the water supply hose from the water valve.
3. Empty the water from the supply hose and from the water valve. (Use a pot to pick up the water)
4. Connect the water supply hose again to the water valve.
5. Remove the filter from the bottom of the dishwasher and use a sponge to absorb the water on the drain.

After every wash
After every wash, close the device water supply and leave the door slightly open for some minutes so moisture and odours are not trapped in the interior.

When not in use for a long time
- We recommend running a washing cycle without any load and, next, disconnect the plug from the mains supply, close the water supply and leave the door slightly open.
- This will help preserve the door gaskets for more time and will prevent odours forming inside the device.

Transporting the device
- If you want to move the device, try to do so in an upright position.
- If it is absolutely necessary, you can place it backwards.

Gaskets
- One of the factors that cause odours to form in the dishwasher is food trapped in the gaskets.
- Regular cleaning with a damp sponge will prevent this from happening.

9. TROUBLESHOOTING

Problem	Possible causes	Solutions
The dishwasher does not turn on	The fuse has blown or the circuit breaker has tripped.	Replace the fuse or restart the circuit breaker. Remove any other device sharing the same circuit as the dishwasher.
	The power supply is not on.	Make sure the dishwasher is on and door is properly closed. Make sure that the power cord is plugged into the socket properly.
	Water pressure is too low.	Check the water supply is connected properly and it is not cut off.
	The dishwasher door is not properly closed.	Make sure you properly close the door and it clicks.
The water in the dishwasher is not drained	The drain hose is twisted or trapped.	Check the drain hose.
	Blocked filter.	Check the filtering system.
	Blocked kitchen sink.	Check the kitchen sink to make sure it is draining correctly. If the problem is the kitchen sink is not draining, you may need a plumber instead of the Technical Service.
Foam in the interior	Unsuitable detergent.	Use only detergent special for dishwashers to prevent foam formation. If there is foam forming, open the dishwasher and let it evaporate. Add a litre of cold water in the bottom of the dishwasher. Close the dishwasher door and select any cycle. At the start, the dishwasher will drain the water. Open the door after the drainage to check the foam has disappeared. Repeat this process if necessary.
	Spilled rinse aid.	Always clean spilled rinse aid immediately.

The interior is stained	You may have used detergent with colouring.	Make sure your detergent does not contain colouring.
White film on the interior surface	Hard water.	To clean the interior, use a soft and damp cloth with detergent for dishwasher and use rubber gloves. Never use any cleaner other than dishwasher detergent, as this may cause foaming.
There are rust stains on the cutlery	The affected items are not dishwasher safe.	Avoid washing articles which are not dishwasher safe.
	You did not run a programme after adding salt to the dishwasher. There were salt remains in the washing cycle.	Always run a wash programme with no load after adding salt. Do not select the Turbo+ function (if it is included in this model) after adding salt to the dishwasher.
	The water softener cover is loose.	Check the water softener cover is properly closed.
Knocking noise in the dishwasher	A spray arm is hitting an item in the basket.	Pause the programme and place the items blocking the spray arm again.
Rattling noise in the dishwasher	The tableware is loose in the dishwasher.	Pause the programme and place the items again.
Knocking noise on water hoses	This may be caused by the installation or the pipe section.	It does not affect the dishwasher operation. If you have any doubts, contact a qualified plumber.

Dishes are not clean	You have not loaded them correctly.	Read the "Preparing and loading the dishes" section.
	The programme is not powerful enough.	Select a more intensive programme.
	Not enough detergent has been dispensed.	Use more detergent or change the detergent.
	There are items blocking the spray arms movement.	Place the items again so the spray arm can move freely.
	The filtering set is not clean or not correctly placed in the bottom of the dishwasher. This may block the spray arms holes.	Clean and/or place the filter correctly. Clean the spray arm holes.
Opaque glass	Combination of soft water and too much detergent.	Use less detergent if you have soft water and select a shorter cycle to wash the items made of glass.
White spots appear on plates and glasses	Areas with hard water may cause lime deposits.	Check the water softener settings or the salt deposit filling.
Black or grey marks on tableware	Aluminium items have brushed against the tableware.	Use a mild abrasive cleaner to remove these marks.
There is detergent in the dispenser	The dishes block the detergent dispenser.	Load the dishes again correctly.

The dishes are not dry.	Inadequate load.	Wear gloves if you find detergent residues on the dishes to avoid skin irritation.
	You are removing the dishes too fast.	Do not empty the dishwasher immediately after the wash. Open the door slightly to allow steam to escape. Do not take the dishes out until the interior temperature is safe to the touch. Unload first the lower basket to avoid water from dripping from the upper basket.
	You have selected an inadequate programme.	With a short programme, the washing temperature is lower, which decreases the cleaning performance. Choose a programme with longer washing time.
	Use of low-quality coated cutlery.	The water draining is more difficult with these items. The cutlery or tableware of this kind cannot be washed in the dishwasher.

Warning

Cecotec cannot be held responsible for unprofessional repair as this may cause serious risks to the safety of the user of the appliance and affect the warranty.

Error codes

If there is a malfunction, the dishwasher will display an error code. The next table shows possible error codes and their causes.

Codes	Problem	Possible causes
E1	The dishwasher needs more time for the water to enter.	The taps are not open, or the water inlet is limited, or the water pressure is too low.
E3	The desired temperature is not reached.	Heating element failure.
E4	Overflow.	Some element in the dishwasher is leaking.

E8	Distribution valve orientation fault.	Open circuit or breakage of the distribution valve.
EC	Wash control system error.	Motor or PBC error.
Ed	Failure of communication between the main printed circuit board and the main printed circuit board display.	Open circuit or breakage of wiring for communication.

Warning

- If an overflow occurs, turn off the main water supply before contacting the Technical Service.
- If there is water in the base due to overfilling or a small leak, the water must be removed before restarting the dishwasher.

10. TECHNICAL SPECIFICATIONS

Product name: Bolero Aguazero 8000 Full Built-in
Reference: 02362
1760-2100 W, 220-240 V AC, 50 Hz
Water pressure: 0.04-1.0 MPa
IPX1
Capacity: 14 place setting.
Manufactured in China | Designed in Spain

(*) Technical specifications may change without prior notification to improve product quality.

Product information sheet COMISSION DELEGATED REGULATION (EU) 2019/2022 with regard to energy labelling of household dishwashers.	
Supplier's name or trade mark: Cecotec Innovaciones, S.L.	
Supplier's address: C/ de la Pinadeta, s/n 46930 Quart de Poblet (Valencia) SPAIN	
Model identifier: 02362_Bolero Aguazero 8000 Full Built-in	
General product parameters:	
Parameter	Value
Capacity (place setting)	14

Energy efficiency class	B	
Eco programme energy consumption (EPEC) (kWh/cycle)	0.645	
Standard programme energy consumption (EPEC) (kWh/cycle)	1.700	
Energy Efficiency Index (EEI)	37.9	
Eco programme water consumption (EPWC)/(litre/cycle)	8.9	
Cleaning performance index (I_C)	1.125	
Drying performance index (I_D)	1.065	
ECO programme duration (T_t)/ (h:min)	4:09	
Power consumption in off mode (P_o)	0.49	
Power consumption in standby mode (P_{sm})	-	
Power consumption in standby mode (P_{sm}) (if applicable)	-	
Power consumption in delay start (P_{ds}) (if applicable)	1.00	
If the delay start is available, can it be programmable for more than 24 hours?	NO	
Test programme	ECO	
Airborne acoustic noise emissions (dB)	42	
Noise level	B	
Dimensions (cm)	Height	85
	Width	60
	Depth	60
Test parameters:		
Parameter	Value	
Voltage:	229.6-230.8 V~	
Frequency:	50 Hz	

Room temperature:	22.3-24.0 ºC
Moisture:	53.1-58.5 %
Water temperature:	15.2-15.5 ºC
Water hardness:	2.421-2.526 mmol
Water supply pressure:	2.3-2.5 bar
Water hardness preparation:	hardener
Setting to soften water:	H3
Type of salt	Sodium chloride
Type of detergent	D/GSMD170-656
Amount of detergent (g)	22
Type of rinse agent	III/KSC.130-508
Setting of rinse agent	5

11. DISPOSAL OF OLD ELECTRICAL APPLIANCES

This symbol indicates that, according to the applicable regulations, the product and/or battery must be disposed of separately from household waste. When this product reaches the end of its shelf life, you should dispose of the batteries/accumulators and take them to a collection point designated by the local authorities.

Consumers must contact their local authorities or retailer for information concerning the correct disposal of old appliances and/or their batteries.

Compliance with the above guidelines will help to protect the environment.

12. TECHNICAL SUPPORT AND WARRANTY

Cecotec shall be liable to the end user or consumer for any lack of conformity that exists at the time of delivery of the product under the terms, conditions and deadlines established by the applicable regulations.

It is recommended that repairs be carried out by qualified personnel.

If at any moment you detect any problem with your product or have any doubt, do not hesitate to contact the Cecotec Technical Support Service at +34 963 210 728.

13. COPYRIGHT

The intellectual property rights over the texts in this manual belong to CECOTEC INNOVACIONES, S.L. All rights reserved. The contents of this publication may not, in whole or in part, be reproduced, stored in a retrieval system, transmitted or distributed by any means (electronic, mechanical, photocopying, recording or similar) without the prior authorization of CECOTEC INNOVACIONES, S.L.

1. PIÈCES ET COMPOSANTS

Lave-vaisselle
Img. 1
1. Bras de lavage supérieur
2. Tube intérieur
3. Bras de lavage inférieur
4. Ensemble du filtre
5. Réservoir de sel
6. Distributeur

Accessoires
7. Tiroir à couverts
8. Panier supérieur
9. Grille pour verres (panier supérieur)
10. Panier inférieur

Outils
11. Vis ST4*14 (10 unités)
12. Vis ST3.5x45 (4 unités)
13. Vis ST3.5x25 (2 unités)
14. Plaque (2 unités)
15. Vis ST3.5x16 (2 unités)
16. Bande anti-condensation (1 unité)
17. Équerre supérieure (2 unités)
18. Cheville (2 unités)
19. Enjoliveur (2 unités)
20. Bande scratch (2 unités)

Avertissement
Les graphiques de ce manuel sont des représentations schématiques et peuvent ne pas correspondre exactement à ceux du produit.

2. AVANT INSTALLATION

- Ce produit possède un emballage conçu pour le protéger pendant son transport. Sortez l'appareil de sa boîte et conservez celle-ci ainsi que les autres éléments de l'emballage dans un lieu sécurisé. Cela vous aidera à éviter d'endommager le produit si vous devez le transporter à l'avenir. Si vous devez vous défaire de l'emballage d'origine, assurez-vous de recycler tous les éléments correctement.

- Assurez-vous que toutes les pièces et les composants sont inclus et en bon état. S'il manque une pièce, une partie, un accessoire ou que l'appareil ou ses accessoires ne sont pas en bon état, veuillez contacter le Service Après-Vente Officiel de Cecotec.

Contenu de la boîte
- Lave-vaisselle Bolero Aguazero 8000 Full Built-in
- Tuyau d'arrivée d'eau
- Tuyau de vidange
- Manuel d'instructions
- Bande anti-condensation
- Kit de montage

3. INSTALLATION

Étape 1 : Emplacement du lave-vaisselle

Raccordement des lignes d'électricité, d'égouts et d'approvisionnement en eau
- Lorsque vous positionnez la machine, placez-la dans un endroit où la vaisselle puisse être facilement chargée et déchargée. Ne placez pas le lave-vaisselle dans un endroit où la température ambiante descend en dessous de 0°C.
- Si vous souhaitez installer le lave-vaisselle intégré dans la cuisine, vous devez vous assurer qu'il y a suffisamment d'espace pour le faire et que le câblage et la plomberie sont adéquats.
- Placez le lave-vaisselle à proximité d'un robinet, d'un tube de vidange et d'une prise de courant avec connexion à terre. Veuillez noter que vous ne devez pas modifier les connexions une fois le lave-vaisselle installé.
- Laissez un écart d'au moins 5 mm entre le haut du lave-vaisselle et le meuble, et la porte extérieure doit être alignée avec le meuble.

Suivez les instructions de l'image 2 pour connaître les dimensions de l'endroit où le lave-vaisselle doit être installé.

AVERTISSEMENT : le plan de travail sous lequel le lave-vaisselle doit être installé doit être stable afin d'éviter tout déséquilibre.

- Si vous souhaitez installer le lave-vaisselle dans le coin d'un placard, vous devez vous assurer qu'il y a suffisamment d'espace pour ouvrir complètement la porte. Img. 3

1. Lave-vaisselle
2. Porte du lave-vaisselle
3. Espace minimum de 50 mm
4. Armoire

Note
- Laissez une distance suffisante autour de la machine pour faciliter sa déconnexion du réseau et son déplacement lors du nettoyage.
- Ne tenez pas la machine par sa porte ou son panneau.

Étape 2 : Raccorder le tuyau d'arrivée d'eau
Img. 4
- Raccordez le tuyau d'arrivée d'eau à un robinet d'eau froide et assurez-vous qu'il est bien fixé en place.

AVERTISSEMENT : utilisez le tuyau d'arrivée d'eau fourni avec le lave-vaisselle, ne réutilisez pas le tuyau d'arrivée d'eau de votre ancien lave-vaisselle.

AVERTISSEMENT : ouvrez le robinet et laissez couler l'eau dans le tuyau d'arrivée d'eau avant de le raccorder au lave-vaisselle.

AVERTISSEMENT : raccordez le tuyau d'arrivée d'eau directement à la prise d'arrivée d'eau. La pression de l'alimentation en eau doit être comprise entre 0,04 MPa et 1 MPa. Si la pression dépasse 1 MPa, une valve de sécurité doit être installée au niveau du raccordement.

Après avoir raccordé le tuyau d'arrivée d'eau, ouvrez complètement le robinet et vérifiez l'absence de fuites d'eau. Fermez le robinet d'arrivée d'eau à la fin de chaque programme de lavage.

Étape 3 : Raccordement du tuyau de vidange
Img. 5 A

1. Arrière du lave-vaisselle
2. Câble principal
3. Entrée d'eau
4. Sortie de drainage
5. Tuyau de vidange
6. Plan de travail

- Raccordez le tuyau de vidange d'eau à la sortie de drainage du lave-vaisselle. Raccordez ensuite le tuyau de vidange directement à un tube de vidange (b) ou à une sortie d'un diamètre minimum de 4 cm (a). Ce raccordement doit être situé à 50 cm minimum et à 100 cm maximum au-dessus du sol.
- Si l'extrémité du tuyau de vidange est libre, elle ne doit pas être immergée dans l'eau, pour éviter tout reflux d'eau.

- Assurez-vous que le tuyau de vidange n'est pas plié.

IMPORTANT : les ustensiles ne seront pas lavés correctement si vous utilisez un tuyau de vidange de plus de 4 m.

Étape 4 : Connexion électrique
- Branchez le lave-vaisselle sur le réseau électrique.

AVERTISSEMENT : assurez-vous que le voltage du réseau coïncide avec le voltage spécifié sur l'étiquette de classification du produit et que la prise ait une connexion à terre.

La prise du lave-vaisselle doit être branchée dans une prise avec connexion à terre. Si vous ne disposez pas d'une installation avec connexion à terre, une installation avec mise à terre doit être réalisée par un électricien autorisé. En cas d'utilisation sans mise à la terre, Cecotec ne se fera pas responsable du mauvais fonctionnement ou des dommages que cela pourrait entraîner.
- Assurez-vous de l'existence d'une mise à la terre correcte avant toute utilisation.

Étape 5 : Placement du lave-vaisselle
- Veillez à ce que la bande anti-condensation soit au même niveau que le bord du plan de travail.
- Laissez un écart d'au moins 5 mm entre le haut du lave-vaisselle et le meuble, la porte extérieure doit être alignée avec le meuble.
- Le lave-vaisselle doit être placé à proximité du tuyau d'arrivée et de vidange préalablement raccordés et de la prise de courant.
- Vous devez vous assurer qu'il y a suffisamment d'espace pour ouvrir complètement la porte.
- Avertissement : vous aurez peut-être besoin de percer un trou sur le côté opposé du meuble en fonction de l'emplacement de votre prise électrique.
- IMPORTANT : placez la bande anti-condensation fournie sous le meuble pour éviter l'accumulation de condensation.
- Fixez les équerres supérieures (17) sur le dessus du lave-vaisselle pour assurer le positionnement correct de l'ancrage (5 B).

Montage des scratchs
- Séparez la bande scratch A et la bande de scratch B et fixez la bande de scratch A sur le côté intérieur du panneau esthétique.
- Placez la bande en feutre B sur la porte extérieure du lave-vaisselle. Img. 6

Montage du panneau avant
Img. 7
- Placez la plaque (14) sur le panneau esthétique et fixez-la avec les vis (11). Sur la partie supérieure du panneau esthétique, fixez une cheville (18) avec une vis (13) dans chaque trou.

- Ancrez le panneau esthétique dans la rainure de la porte extérieure du lave-vaisselle.
- Une fois le panneau esthétique en place, fixez-le à la porte extérieure du lave-vaisselle à l'aide de vis et de boulons.

1. Retirez les 4 vis courtes. (15)
2. Serrez les 4 vis longues (12)

Étape 6 : Mise à niveau du lave-vaisselle

1. Réglez le niveau d'avant vers l'arrière.
2. Réglez le niveau d'un côté à l'autre.

- Pour un bon fonctionnement, le lave-vaisselle doit être de niveau.
- Une fois l'appareil en place, vous pouvez modifier sa hauteur en ajustant le niveau de vissage des pieds. Img. 8
- Placez un niveau à bulle sur la porte et sur le rail du panier, comme indiqué sur l'image 8, pour vérifier que le lave-vaisselle est de niveau.
- Mettez le lave-vaisselle de niveau en ajustant les trois pieds de mise à niveau. Les pieds arrières peuvent être ajustés depuis la partie avant du lave-vaisselle en tournant la vis située au milieu de la base du lave-vaisselle avec un tournevis. Pour ajuster les pieds avant, utilisez un tournevis à tête plate et tournez les pieds avant jusqu'à ce que le lave-vaisselle soit de niveau.

- Lorsque vous mettez le lave-vaisselle de niveau, faites attention à ne pas laisser l'appareil basculer.

NOTE : la hauteur maximale de réglage des pieds est de 50 mm.
NOTE : il n'est pas recommandé d'incliner l'appareil de plus de 2°.

Étape 7 : Ajustement de la tension des ressorts de la porte

Img. 9

- Les ressorts de la porte sont réglés en usine avec la tension appropriée pour la porte extérieure.
- Tournez la vis de réglage pour serrer ou desserrer le câble en acier. Ajustez la tension des ressorts de la porte en utilisant un tournevis et en le faisant tourner dans le sens des aiguilles d'une montre pour serrer les ressorts à gauche et à droite de la porte.
- La tension des ressorts de la porte est correcte lorsque la porte reste horizontale en position complètement ouverte mais qu'elle peut être fermée en la poussant légèrement avec un doigt.

NOTES : ajustez la tension des ressorts de la porte en utilisant un tournevis et en le faisant tourner dans le sens des aiguilles d'une montre pour serrer les ressorts à gauche et à droite de la porte. Le non-respect de cette consigne pourrait endommager votre lave-vaisselle.

Étape 8 : Fixation au meuble

Img. 10

- Installez la machine en la poussant sous le plan de travail, en veillant à ne pas écraser ou plier les tuyaux.
- Il existe deux façons de le faire :
- Surface normale : placez l'équerre supérieure dans l'encoche du plan latéral et fixez-le sur la surface de travail à l'aide des vis (11) Img. 10A.
- Plan de travail en marbre ou granite : fixez les côtés du lave-vaisselle avec les vis (15) et les enjoliveurs (19) Img. 10B.
- Mettez le lave-vaisselle en position. Fixez les côtés avec des vis.

Assurez-vous que les tuyaux d'arrivée et de vidange d'eau ne sont pas écrasés ou coincés.

Veillez à ce que le lave-vaisselle ne soit pas placé sur le câble d'alimentation lors de son installation.

4. AVANT UTILISATION

- Pour un bon lavage, le lave-vaisselle a besoin d'une eau douce. Dans le cas contraire, l'eau laissera des résidus de calcaire sur la vaisselle et dans la cuve de la machine, ce qui risque de boucher le lave-vaisselle.
- Pour ce faire, l'eau passe par un système qui élimine les ions qui forment la dureté de l'eau, soit du sel spécial pour lave-vaisselle, soit un adoucisseur d'eau.
- Avant la première utilisation, veuillez suivre les étapes suivantes :

1. Réglez l'adoucissement de l'eau.
2. Ajoutez du sel pour lave-vaisselle dans le système d'adoucissement de l'eau.
3. Chargez les paniers.
4. Remplissez le réservoir de détergent.

Img. 11

4.1. Sel pour lave-vaisselle

- N'utilisez que du sel spécial pour lave-vaisselle.
- Le réservoir de sel est situé sous le panier inférieur.

Remplissage du réservoir de sel pour lave-vaisselle

Img. 12

1. Retirez le panier inférieur et dévissez le bouchon du réservoir.
2. Ouvrez le couvercle du réservoir de sel en le tournant dans le sens inverse des aiguilles d'une montre.
3. Remplissez le réservoir avec le sel pour lave-vaisselle jusqu'à ce qu'il déborde presque. L'utilisation d'un entonnoir facilitera ce processus. (Img. 12)

4. Ajoutez de l'eau dans le réservoir de sel jusqu'à la limite (première utilisation seulement). Il est normal qu'une petite quantité d'eau sorte du réservoir de sel.
5. Remettez le couvercle et fermez-le.
6. Le témoin lumineux du sel s'éteindra une fois que le réservoir de sel a été rempli de sel.

- Lorsque vous démarrez le lave-vaisselle, le réservoir de sel sera rempli d'eau, vous devez donc remplir le réservoir avant de démarrer le lave-vaisselle.
- Remplissez le réservoir de sel immédiatement avant de mettre le lave-vaisselle en marche, sinon le système de filtrage, la pompe ou d'autres pièces importantes de la machine risquent d'être endommagés. La garantie ne couvre pas cette éventualité.

Note

- Ne remplissez le réservoir de sel que lorsque le témoin lumineux de sel du panneau de contrôle s'allume. Selon le degré de dissolution du sel, le témoin lumineux de sel peut rester allumé, même si le réservoir de sel est plein.
- Si vous renversez du sel, lancez un programme rapide pour le dissoudre.

Avertissement

- N'utilisez le sel que pour le lave-vaisselle.
- Tout autre type de sel endommagera l'adoucisseur d'eau. En cas de dommages causés par une mauvaise utilisation du sel, Cecotec ne donne aucune garantie et ne se fera pas responsable des dommages causés.

4.2 Adoucisseur d'eau

- Ce lave-vaisselle est équipé d'un adoucisseur d'eau qui utilise un réservoir de sel spécialement conçu pour réduire la dureté de l'eau.
- Pour connaître le niveau de dureté de votre robinet, vous pouvez contacter votre compagnie des eaux locale ou utiliser une bandelette d'essai.
- Vous devez régler manuellement l'adoucisseur d'eau en fonction de la dureté de l'eau dans votre région à l'aide du cadran de dureté de l'eau. L'objectif est d'optimiser et de personnaliser le niveau de consommation de sel.

Tableau de la dureté de l'eau

Dureté de l'eau				Niveau d'adoucisseur d'eau	La régénération se produit tous les x programmes d'une séquence	Consommation de sel (grammes/cycle)
Allemagne ºdH	France ºfH	Royaume-Uni ºClarke	mmol/l			
0 - 5	0 - 9	0 - 6	0 - 0.94	H1	Sans régénération	0
6 - 11	10 - 20	7 - 14	1.0 - 2.0	H2	10	9
12 - 17	21 - 30	15 - 21	2.1 - 3.0	H3	5	12
18 - 22	31 - 40	22 - 28	3.1 - 4.0	H4	3	20
23 - 34	41 - 60	29 - 42	4.1 - 6.0	H5	2	30
35 - 55	61 - 98	43 - 69	6.1 - 9.8	H6	1	60

1 ºdH = 1,25
ºClarke = 1,78
ºfH = 0,178 mmol/l
Valeur d'usine : H3

- Chaque cycle avec une opération de régénération consomme 2,0 litres d'eau supplémentaires, consomme 0,02 kWh supplémentaires et le programme est prolongé de 4 minutes.

Comment ajuster la consommation de sel

Suivez ces étapes pour ajuster la consommation de sel.

1. Fermez la porte et allumez l'appareil.
2. Dans les 60 secondes, appuyez sur l'icône « > » pendant plus de 5 secondes pour accéder au mode de réglage de l'adoucisseur d'eau.
3. Appuyez à nouveau sur l'icône « > » pour sélectionner le réglage approprié en fonction de votre environnement local. Le réglage changera selon la séquence suivante : H3->H4->H5->H6->H1->H2.
4. N'appuyez sur aucune icône pendant 5 secondes ou appuyez sur le bouton de connexion pour terminer la configuration et quitter ce mode.

4.3 Utilisation de détergent

- N'utilisez que des détergents spécialement conçus pour les lave-vaisselles destinés à une utilisation domestique. Rangez le détergent dans un lieu frais, sec et hors de portée des enfants.
- Les ingrédients qui composent les détergents sont nécessaires pour éliminer la saleté du lave-vaisselle.
- Ne mettez pas de détergent en poudre dans le distributeur avant que le lave-vaisselle ne soit prêt à nettoyer la vaisselle.
- La quantité de détergent nécessaire dépend du cycle, de la taille de la charge et du degré de salissure de la vaisselle. Ajoutez une quantité adéquate pour assurer un rendement optimal.
- Si la quantité de détergent est trop élevée, vous verrez des traces blanchâtres ou des couches bleuâtres sur le verre et la vaisselle, ce qui peut provoquer de la corrosion. L'utilisation continue d'une trop grande quantité de détergent peut endommager le lave-vaisselle.
- Si la quantité de détergent est trop faible, cela peut entraîner un mauvais lavage, et des lignes blanchâtres seront visibles si l'eau est dure.
- Pour plus d'informations, veuillez consulter les instructions du fabricant du détergent.
- Remplissage du détergent (Img. 13 - 13A)

1. Faites glisser la languette de libération du distributeur de détergent vers la droite pour ouvrir le couvercle.
2. Ajoutez du détergent dans le trou le plus grand (A) pour le lavage principal. Pour les charges plus sales, ajoutez également du détergent dans le plus petit trou (B) afin que le détergent soit libéré pendant le prélavage.
3. Fermez le couvercle et appuyez jusqu'à ce qu'il se verrouille en place.

Note

- Veuillez noter que selon la dureté de l'eau, le réglage peut être différent.
- Suivez les recommandations du fabricant sur l'emballage du détergent.

4.4 Utilisation du liquide de rinçage

- N'utilisez que du liquide de rinçage spécialement conçu pour les lave-vaisselles destinés à une utilisation domestique. Rangez le liquide de rinçage dans un lieu frais, sec et hors de portée des enfants.
- Le liquide de rinçage est utilisé pour favoriser le séchage de la vaisselle sans laisser de traces ni de taches. Le liquide de rinçage est automatiquement libéré lors du dernier rinçage pour éviter la formation de gouttelettes d'eau sur la vaisselle, qui peuvent laisser des taches et des traces.
- Ce lave-vaisselle est conçu pour utiliser des produits de rinçage liquides.
- Si le dosage du liquide de rinçage est trop faible, les taches blanchâtres resteront sur la vaisselle et ne sécheront pas correctement.

- Si le dosage du produit de rinçage est trop élevé, des couches bleutées apparaissent sur le verre et la vaisselle.

Ne remplissez jamais le distributeur de produit de rinçage avec d'autres substances, car cela pourrait endommager le lave-vaisselle.

Remplissage du réservoir de produit de rinçage

Veuillez suivre ces étapes :

1. Fermez la porte et allumez l'appareil.
2. Dans les 60 secondes, appuyez sur l'icône « > » pendant plus de 5 secondes, puis appuyez sur l'icône « + » pour accéder au mode de réglage. Le témoin du produit de rinçage clignotera à une fréquence d'1 Hz.
3. Appuyez sur l'icône « > » pour sélectionner le réglage approprié en fonction de votre environnement local. Le réglage changera selon la séquence suivante : D3->D4->D5->D1->D2->D3. Plus le numéro est élevé, plus de produit de rinçage sera utilisé.
4. N'appuyez sur aucune icône pendant 5 secondes ou appuyez sur le bouton de connexion pour terminer la configuration et quitter ce mode.

Fréquence de remplissage du réservoir de produit de rinçage

- La fréquence de remplissage du distributeur dépend de la fréquence de lavage de la vaisselle et du réglage du produit de rinçage utilisé.
- Le témoin de manque de produit de rinçage (Img. 19, icône 5) s'allumera lorsqu'une plus grande quantité de produit de rinçage est nécessaire.
- Ne remplissez pas le distributeur en excès.

NOTE : veillez à ne pas renverser le produit de rinçage hors du réservoir et essuyez-le s'il déborde.

5. CHARGEMENT DU LAVE-VAISSELLE

Recommandations

- Pour de meilleurs résultats, suivez ces conseils pour le chargement.
- Si vous ne surchargez pas la capacité du lave-vaisselle, vous économiserez de l'énergie et de l'eau.
- Charger le lave-vaisselle au maximum de sa capacité permet d'économiser de l'énergie et de l'eau.
- Enlevez tout résidu de grande taille de la vaisselle avant de la placer dans la machine. Le pré-rinçage manuel de la vaisselle entraîne une consommation d'eau et d'énergie plus élevée et n'est pas recommandé.
- Placez les ustensiles et la vaisselle de manière à ce qu'ils ne puissent pas se renverser et se couvrir entre eux.
- Vous pouvez placer les tasses, les verres, les assiettes à dessert, les bols, etc. dans le panier supérieur.

- Lorsque vous placez des verres à long pied, posez-les sur le bord du panier ou sur la grille, et non sur d'autres pièces de vaisselle. Veillez à ce que les verres à pied ne se touchent pas, car ils risquent de ne pas rester immobiles et d'être endommagés.
- Placez tous les récipients tels que les tasses, les verres et les casseroles dans le lave-vaisselle à l'envers, sinon l'eau risque de s'accumuler à l'intérieur.
- Placez tous les grands ustensiles (casseroles, poêles, couvercles, assiettes, bols, etc.) et les articles très sales dans le panier inférieur.
- Les assiettes et les couverts ne doivent pas être placés les uns sur les autres.
- Pour éviter tout dommage, ne retirez pas votre vaisselle immédiatement après la fin du programme de lavage.
- Assurez-vous que la vaisselle et les ustensiles que vous mettez et lavez dans le lave-vaisselle conviennent pour un nettoyage au lave-vaisselle. Veuillez noter que certains articles ne doivent pas être lavés à des températures élevées.
- Ne lavez pas de très petits objets dans le lave-vaisselle car ils pourraient tomber du panier et endommager l'intérieur du lave-vaisselle.
- Certains types de verre peuvent perdre leur éclat après un grand nombre de lavages dans le lave-vaisselle.
- Les pièces en argent et en aluminium pourraient perdre la couleur après les laver dans le lave-vaisselle.
- Les motifs émaillés peuvent s'estomper s'ils sont lavés fréquemment dans le lave-vaisselle.
- Pour de meilleurs résultats, il est recommandé de vider d'abord le panier inférieur, puis le panier supérieur.

AVERTISSEMENT : assurez-vous que la rotation des bras de lavage n'est pas entravée après avoir chargé le lave-vaisselle.

AVERTISSEMENT : assurez-vous qu'après avoir chargé la vaisselle, vous pouvez ouvrir le distributeur de détergent.

NOTE : ne surchargez pas les paniers et ne placez pas les assiettes dans le mauvais panier.

Ne lavez pas de très petits objets dans le lave-vaisselle car ils pourraient tomber du panier et endommager l'intérieur du lave-vaisselle.

AVERTISSEMENT : pour éviter toute blessure éventuelle, placez les couteaux avec des lames affûtées avec le côté tranchant vers le bas ou en position horizontale sur le tiroir à couverts. Les couverts longs et/ou affûtés doivent être placés horizontalement dans le panier supérieur.

AVERTISSEMENT : attendez au moins 15 minutes avant de vider le lave-vaisselle, car les objets seront chauds à la fin du programme.

5.1. Panier supérieur

- Le panier supérieur est conçu pour placer la vaisselle la plus légère et la plus délicate, comme les verres, les tasses et les soucoupes à thé et à café, ainsi que les assiettes, les petits bols et les casseroles peu profondes (à condition qu'elles ne soient pas trop sales).
- Placez la vaisselle et les ustensiles de cuisine de manière à ce qu'ils ne soient pas déplacés sous l'action du jet d'eau.

Chargement des paniers selon la norme EN 60436

Charger le lave-vaisselle au maximum de sa capacité permet d'économiser de l'énergie et de l'eau.

B. Panier supérieur (Img. 14)
1. Tasses de café
2. Soucoupes
3. Verres
4. Tasses
5. Faitouts

5.2 Panier inférieur

- Placez les objets volumineux et difficiles à nettoyer dans le panier inférieur : casseroles, poêles, couvercles, plats de service et bols, comme indiqué sur l'image. Img. 15
- Il est préférable de placer les plats et les couvercles sur les côtés des paniers afin de ne pas bloquer la rotation du bras de lavage supérieur.
- Le diamètre maximal recommandé pour la vaisselle devant le distributeur du lave-vaisselle est de 19 cm, afin de ne pas rendre difficile l'ouverture du distributeur.
- Panier inférieur (Img. 15)

6. Plat à four
7. Assiettes à dessert
8. Assiettes plates
9. Assiettes creuses
10. Plats ovales
11. Assiettes à dessert en mélamine
12. Bols en mélamine
13. Bols en verre
14. Bols à dessert

5.3. Tiroir à couverts

Les couverts doivent être placés sur le tiroir à couverts, séparés les uns des autres, dans les positions appropriées. Veillez à ce que les ustensiles ne se chevauchent pas, car cela pourrait entraîner un mauvais fonctionnement.

- Tiroir à couverts (Img. 16 - 17)

1. Cuillères à soupe
2. Fourchettes
3. Couteaux

4. Cuillères à café
5. Cuillères à dessert
6. Cuillères de service
7. Fourchettes de service
8. Louches

- Informations pour les tests de comparabilité selon la norme EN 60436 :
- Capacité : 14 couverts.
- Position du panier supérieur : en position basse.
- Programmes : ECO.
- Réglage du liquide de rinçage : Max.
- Réglage de l'adoucisseur d'eau : H3.

Avertissement
- Ne laissez pas d'objets se répandre sur le fond du lave-vaisselle. Img.18
- Chargez toujours les ustensiles affûtés avec la pointe vers le bas.

Comment enlever la vaisselle
Pour éviter que l'eau ne s'écoule du panier supérieur vers le panier inférieur, il est recommandé de vider d'abord le panier inférieur, puis le panier supérieur.

6. TABLEAU DE PROGRAMMES

Les valeurs de consommation et la durée du programme sont données à titre indicatif, sauf dans le cas du programme ECO.

Symbole	Programme	Description du cycle	Détergent pré/lavage principal	Temps (min)	Énergie (kWh)	Eau (litres)	Produit de rinçage
A	Auto	Prélavage (45º) Lavage (55-65º) Rinçage Rinçage (50-55º) Séchage	4/18 g (1 ou 2 doses)	85-150	0,850-1,550	8,5-18,0	Oui
	Hygiène	Lavage (70º) Rinçage Rinçage Rinçage (70º) Séchage	22 g (1 ou 2 doses)	210	1,500	11,5	Oui
	Universel	Prélavage (45º) Lavage (55º) Rinçage Rinçage (55º) Séchage	4/18 g (1 ou 2 doses)	185	1,100	11,6	Oui
	ECO (*EN 60436)	Lavage (50º) Rinçage Rinçage (40º) Séchage	4/18 g (1 ou 2 doses)	185	0,645	8,9	Oui
	Verre	Prélavage Lavage (50º) Rinçage (50º) Rinçage (50º) Séchage	4/18 g (1 ou 2 doses)	130	0,870	11,5	Oui
	90 min	Lavage (60º) Rinçage Rinçage (50º) Séchage	22 g (1 dose)	90	1,180	12,5	Oui

	Rapid 30´	Lavage (40º) Rinçage (40º) Rinçage (55º)	12 g (1 dose)	30	0,820	11,2	Non
	Auto-nettoyage	Prélavage Lavage (70º) Rinçage Rinçage (60º) Séchage	4/18 g (1 ou 2 doses)	193	1,430	18,0	Oui

Note
Le programme ECO est adapté au nettoyage de la vaisselle normalement sale ; c'est le programme le plus efficace en termes de consommation combinée d'énergie et d'eau et il est utilisé pour évaluer la conformité à la législation européenne en matière d'éco-conception.

Note
Les temps indiqués pour chaque programme correspondent à la durée avec une charge et une température standard. D'autres types de charge et de température correspondront à des temps différents.

- La durée du programme peut varier en fonction de la quantité de vaisselle, de la température de l'eau, de la température ambiante et des fonctions supplémentaires sélectionnées.
- Le lavage de la vaisselle dans un lave-vaisselle domestique consomme généralement moins d'énergie et d'eau que le lavage manuel lorsque le lave-vaisselle est utilisé conformément aux instructions du fabricant.
- Il est recommandé de laisser la porte entrouverte après la fin du cycle de lavage pour accélérer le séchage.
- Vous pouvez accéder à la base de données des produits où sont stockées les informations relatives à ce modèle en scannant le code QR figurant sur l'étiquette énergétique.

7. PANNEAU DE CONTRÔLE

Img. 19
1. Allumé : appuyez sur ce bouton pour allumer ou éteindre le lave-vaisselle. L'écran s'allumera.

2. Programmes : Appuyez sur les icônes « < » ou « > » pour choisir un programme. Le témoin lumineux correspondant s'allumera.
3. Départ différé -/+ : Appuyez sur l'icône « + » pour ajouter du temps au départ différé ou sur l'icône « - » pour réduire le temps. Vous pouvez établir un maximum de 24 heures.
4. Fonction / Auto Open : Appuyez sur cette icône pour sélectionner une fonction, le témoin correspondant s'allumera. Auto Open : La porte du lave-vaisselle s'ouvrira automatiquement à la fin du programme pour améliorer les résultats du séchage. Si vous maintenez appuyé l'icône de fonction pendant 3 secondes, le témoin correspondant s'allumera. Cette fonction n'est pas possible avec les programmes automatiques et le lavage Rapid 30'. Le témoin s'éteindra.

- La porte du lave-vaisselle ne doit pas être verrouillée lors du réglage de la fonction « Auto Open ».
- Cela pourrait altérer la fonctionnalité du verrouillage de la porte.
- Les programmes Rapid 30' et Rinçage n'ont pas cette fonction « Auto Open ».

Témoins d'avertissement
1. Produit de rinçage : si le témoin s'allume, cela signifie que le lave-vaisselle manque de produit de rinçage et qu'il en faut davantage.
2. Sel : si le témoin s'allume, cela signifie que le lave-vaisselle manque de sel et qu'il faut en rajouter.
3. Robinet d'eau : si ce témoin lumineux s'allume, cela veut dire que le robinet d'eau est fermé.
4. Écran : affiche le temps restant, le départ différé, le code d'erreur, etc.

Témoins de fonction
1. Lavage puissant : cette fonction est recommandée pour laver la vaisselle très sale et difficile à nettoyer. Cette fonction ne peut pas être utilisée qu'avec le mode Hygiène, Universel, ECO, Verre et 90 min.
2. Économie d'énergie : lorsque vous avez moins de vaisselle à laver, vous pouvez sélectionner cette fonction. Cette fonction ne peut être utilisée qu'avec le mode Hygiène, Universel, ECO, Verre et 90 min.
3. Vitesse Turbo+ : cette fonction réduit la durée du programme. Cette fonction ne peut pas être utilisée qu'avec le mode Hygiène, Universel, ECO, Verre et 90 min.
4. Auto Open : la porte du lave-vaisselle s'ouvrira automatiquement à la fin du programme pour améliorer les résultats du séchage. Si vous maintenez appuyé l'icône de fonction (4) pendant 3 secondes, le témoin correspondant s'allumera. Cette fonction n'est pas possible avec les programmes automatiques et le lavage Rapid 30'. Le témoin s'éteindra.
5. Panier supérieur : lorsque vous appuyez sur cette icône, seule la vaisselle du panier supérieur sera lavée. Le système de pulvérisation du panier inférieur ne fonctionnera pas.
6. Panier inférieur : lorsque vous appuyez sur cette icône, seule la vaisselle du panier inférieur sera lavée. Le système de pulvérisation du panier supérieur ne fonctionnera pas.
7. Témoin Alt : lorsque vous appuyez sur le témoin « Alt », les deux bras de lavage s'activeront et les deux paniers se laveront.

Description de chaque programme :

5. Auto : programme pour la vaisselle légèrement, normalement ou fortement sale, avec ou sans aliments secs.
6. Hygiène : lorsque l'option de désinfection est sélectionnée, la température de l'eau augmente jusqu'à 70°C pour une désinfection à haute température.
7. Universel : pour chargements normalement salies, comme les casseroles, assiettes, verres et poêles légèrement sales.
8. ECO : il s'agit du programme standard, adapté au nettoyage de la vaisselle normalement sale et du programme le plus efficace en termes de consommation combinée d'énergie et d'eau pour ce type de vaisselle.
9. Verre : pour la vaisselle et la verrerie légèrement souillées.
10. 90 min : pour les chargements normalement souillés qui doivent être lavées rapidement.
11. Rapid 30' : pour les chargements légèrement salis telles que les verres, le cristal et la porcelaine fine.
12. Auto-nettoyage : ce programme permet un nettoyage efficace du lave-vaisselle.

Économie d'énergie

- Le pré-lavage de la vaisselle entraîne une consommation d'eau et d'énergie plus élevée et n'est pas recommandé.
- Le lavage de la vaisselle dans un lave-vaisselle domestique consomme généralement moins d'énergie et d'eau que le lavage manuel lorsque le lave-vaisselle est utilisé conformément aux instructions.

Démarrer un programme

1. Sortez le panier inférieur et supérieur, chargez-les et poussez-les vers l'intérieur. Il est recommandé de charger d'abord le panier inférieur, puis le panier supérieur.
2. Versez le détergent.
3. Appuyez sur le bouton de connexion.
4. Choisissez un programme et le témoin lumineux s'allumera. Fermez la porte. Le lave-vaisselle démarrera le cycle.

Changement de programme à mi-cycle

- Un programme ne peut être modifié que s'il est en fonctionnement depuis peu de temps, sinon le détergent peut avoir déjà été libéré ou l'eau de lavage avec le détergent peut avoir déjà été vidée. Dans ce cas, le lave-vaisselle doit être préparé à nouveau pour le lavage et le distributeur de détergent doit être rempli à nouveau.
- Pour réinitialiser le lave-vaisselle, suivez les étapes ci-dessous (Img. 20) :

1. Ouvrez légèrement la porte pour arrêter le lave-vaisselle. Lorsque les bras de lavage se sont arrêtés, vous pouvez ouvrir complètement la porte.
2. Maintenez appuyé l'icône « > » pendant plus de trois secondes. La machine entre en mode de sélection de programme.

3. Vous pouvez modifier le programme en fonction du réglage du cycle souhaité.
4. Fermez la porte et le lave-vaisselle reprendra le lavage.

Introduction de la vaisselle pendant le cycle

- Vous pouvez ajouter de la vaisselle à tout moment avant que le distributeur de détergent ne soit activé.
- Dans ce cas, suivez les instructions (Img. 21) :

1. Ouvrez légèrement la porte pour arrêter le lavage.
2. Lorsque les bras de lavage se sont arrêtés, vous pouvez ouvrir complètement la porte.
3. Ajoutez les ustensiles que vous avez oubliés.
4. Fermez le hublot.
5. Le lave-vaisselle reprendra le programme.

Avertissement

Il est dangereux d'ouvrir la porte à mi-cycle, car la vapeur chaude peut vous brûler.

Auto Open

Après le lavage, la porte s'ouvrira automatiquement pour un meilleur séchage.

Note

- La porte du lave-vaisselle ne doit pas être verrouillée lors du réglage de la fonction « Auto Open ».
- Cela pourrait altérer la fonctionnalité du verrouillage de la porte.
- Les programmes Rapid 30' et Rinçage n'ont pas cette fonction « Auto Open ».

Important

Placez la bande anti-condensation fournie sous le meuble pour éviter l'accumulation de condensation.

Ajuster le tiroir à couverts

- Levez la grille gauche, réglez-la sur la position la plus basse, elle restera plate et la grille droite sera sur le côté. Img. 22
- Levez la grille droite, les deux sont maintenant plates. Img. 23
- Déplacez la grille droite de droite à gauche, maintenant les deux grilles se chevauchent. Img. 24
- Retirez la grille droite du tiroir, il ne restera que la grille gauche. Img. 25

Comment placer correctement les ustensiles pour économiser de l'espace. Img. 26

Vous pouvez placer des ustensiles tels que des mixeurs, des tasses, etc. sans affecter le fonctionnement du panier supérieur.

Ajuster la hauteur du tiroir à couverts. Img. 27
Desserrez les quatre boutons du tiroir et poussez-le délicatement vers le bas.

Ajuster le panier supérieur
Type 1 :
- La hauteur du panier supérieur peut être facilement réglée pour introduire des plats plus hauts dans le panier supérieur ou inférieur.
- Pour régler la hauteur du panier supérieur, procédez comme suit :

1. Tirez sur le panier supérieur. Img. 28
2. Retirez le panier supérieur. Img. 29
3. Placez de nouveau le panier supérieur sur les rouleaux supérieurs ou inférieurs. Img. 30
4. Poussez le panier supérieur vers l'intérieur. Img. 31

Type 2 :
1. Pour lever le panier supérieur, soulevez-le à chaque extrémité jusqu'à ce que le panier soit placé dans la position la plus haute. Il n'est pas nécessaire de lever la poignée de réglage. Img. 32
2. Pour réduire la hauteur du panier supérieur, réglez les poignées de chaque côté pour libérer le panier et l'abaisser à la position la plus basse. Img. 33

Plier la grille pour verres. Img. 34
- Pour faire de la place pour les articles les plus grands dans le panier supérieur, soulevez la grille pour verres vers le haut.
- Vous pouvez ensuite y poser les grands verres.
- Vous pouvez également enlever la grille si vous n'allez pas l'utiliser.

Fermer le tiroir à couverts. Img. 35
- Les pointes du panier inférieur servent à maintenir les plats et le tiroir.
- Vous pouvez les abaisser pour faire plus de place aux objets plus grands.

Préparation et chargement de la vaisselle
- Utilisez des ustensiles portant la mention « convient pour le lave-vaisselle ».
- Pour certains articles, sélectionnez un programme avec la température la plus basse possible.
- Pour éviter tout dommage, ne sortez pas les verres et les couverts du lave-vaisselle immédiatement après la fin du programme.

Pour laver les couverts/plats suivants :
Ils ne sont pas appropriés :
- Les couverts avec manche en bois, en porcelaine de corne ou en nacre.
- Les articles en plastique qui ne sont pas résistants à la chaleur.

- Les vieux couverts dont les parties collées ne résistent pas à la température.
- Les couverts émaillés ou la vaisselle émaillée.
- Les ustensiles en étain ou en cuivre.
- Le verre en plomb.
- Les articles en acier qui pourraient rouiller.
- Plateaux en bois.
- Les ustensiles en fibre synthétique.

Compatibilité limitée :
- Certains types de verre peuvent perdre leur éclat après un grand nombre de lavages.
- Les pièces en argent et en aluminium pourraient perdre la couleur pendant le lavage.
- Les motifs émaillés peuvent s'estomper s'ils sont lavés fréquemment dans le lave-vaisselle.

Recommandations pour charger le lave-vaisselle
- Grattez les restes de nourriture. Ramollissez les restes de nourriture brûlée sur les poêles. Il n'est pas nécessaire de rincer la vaisselle sous le robinet.
- Pour un rendement optimal du lave-vaisselle, suivez ces conseils pour le chargement.
- Les caractéristiques et l'aspect des paniers peuvent varier selon votre modèle.
- Placez les objets dans le lave-vaisselle de cette manière :
- Les objets tels que les tasses, les verres, les casseroles/poêles, etc. doivent être orientés vers le bas.
- Les ustensiles courbes ou creux doivent être chargés inclinés pour permettre à l'eau de s'écouler.
- Tous les ustensiles doivent être mis de manière sûre afin qu'ils ne se renversent pas.
- Tous les ustensiles doivent être placés de manière à ce que les bras de lavage puissent tourner librement pendant le lavage.
- Chargez des objets creux tels que des tasses, des verres, des poêles, etc. Placez ces objets à l'envers afin que l'eau ne puisse pas s'accumuler dans l'intérieur.
- Les assiettes et les couverts ne doivent pas être placés les uns dans les autres ou se couvrir les uns et les autres.
- Pour éviter tout dommage, les verres ne doivent pas se toucher.
- Le panier supérieur est conçu pour mettre la vaisselle la plus légère et la plus délicate comme les verres, les tasses à café et à thé.
- Les couteaux à lame longue placés en position verticale représentent un danger potentiel.
- Les couverts longs et/ou affûtés, tels que les couteaux à découper, doivent être positionnés à l'horizontale dans le panier supérieur.
- Ne surchargez pas le lave-vaisselle. Cela est important pour obtenir de bons résultats et pour une consommation d'énergie raisonnable.

Note
Les très petits objets ne doivent pas être lavés dans le lave-vaisselle, car ils pourraient facilement tomber du panier.

8. NETTOYAGE ET ENTRETIEN

- Le nettoyage du lave-vaisselle est important pour préserver la durée de vie de la machine.
- Assurez-vous que l'adoucisseur d'eau a été correctement réglé et que la quantité correcte de détergent est utilisée pour éviter l'accumulation de calcaire.
- Remplissez le compartiment de sel lorsque le témoin lumineux de sel s'allume.
- L'huile et le calcaire peuvent s'accumuler dans le lave-vaisselle au fil du temps.
- Si cela arrive :

1. Remplissez le réservoir de détergent, mais ne chargez pas de vaisselle.
2. Sélectionnez un programme qui fonctionne à haute température et laissez le lave-vaisselle vide.
3. Si cette opération ne permet pas de nettoyer suffisamment votre lave-vaisselle, utilisez un produit de nettoyage conçu pour les lave-vaisselles.

- Pour prolonger la durée de vie de votre lave-vaisselle, nettoyez-le régulièrement tous les mois.
- Nettoyez régulièrement la porte et ses joints à l'aide d'un chiffon humide pour éliminer tout résidu accumulé ou objet étranger.
- Nettoyez le panneau de contrôle avec un chiffon doux et légèrement humide.
- Nettoyez les filtres et les bras de lavage au moins une fois par semaine. Si des restes de nourriture ou des objets étrangers sont présents dans les filtres gros et fins, retirez les filtres et nettoyez-les soigneusement avec de l'eau.
- Avant tout nettoyage ou entretien, retirez toujours la fiche de la prise de courant.
- N'utilisez pas de nettoyants abrasifs.

Avertissement
- Pour éviter que l'eau ne pénètre dans le joint de la porte et ses composants électriques, n'utilisez aucun type de nettoyant en spray pour nettoyer l'extérieur du lave-vaisselle.
- N'utilisez jamais de nettoyants abrasifs ou d'éponges abrasives sur les surfaces extérieures, car ceux-ci pourraient rayer la finition. Certains essuie-tout peuvent également rayer ou laisser des traces sur la surface.

Système de filtrage
- Le système de filtrage situé sur la base de la cuve du lave-vaisselle retient les restes gros du cycle de lavage, y compris les objets étrangers tels que les cure-dents.
- Les restes de nourriture peuvent provoquer l'obstruction des filtres.
- Vérifiez régulièrement l'état des filtres, retirez soigneusement les objets étrangers et nettoyez les pièces du système de filtrage avec de l'eau si nécessaire.
- Suivez les étapes suivantes pour nettoyer le filtre.

1. Tenez le filtre gros et tournez-le dans le sens inverse des aiguilles d'une montre pour le déverrouiller. Levez le filtre vers le haut et retirez-le du lave-vaisselle. Img. 36
2. Le filtre fin peut être retiré à travers la partie inférieure de l'ensemble du filtre. Le filtre gros peut être séparé du filtre principal en pressant doucement les languettes situées sur la partie supérieure et en le tirant. Img. 37
   1. Filtre gros
   2. Filtre principal
   3. Filtre fin
3. Les restes de nourriture les plus gros peuvent être nettoyés en passant le filtre sous l'eau courante. Pour un nettoyage plus complet, utilisez une brosse de nettoyage douce. Img. 38
4. Remettez les filtres dans l'ordre inverse du démontage, remettez en place le filtre et tournez-le dans le sens des aiguilles d'une montre jusqu'à ce que la flèche soit en position de verrouillage. Img. 39

Avertissement
- Ne serrez pas trop les filtres. Remplacez les filtres de manière sûre, sinon de restes gros pourraient pénétrer dans le système et provoquer une obstruction.
- N'utilisez jamais le lave-vaisselle sans les filtres. Un remplacement incorrect du filtre peut réduire le niveau de rendement de l'appareil et endommager la vaisselle et les ustensiles.

Bras de lavage
- Les bras accumulent de produits chimiques, il est donc nécessaire de nettoyer régulièrement les bras de lavage, car les produits chimiques contenus dans l'eau dure bouchent les orifices et les roulements des bras de lavage.
- Pour nettoyer les bras de lavage, veuillez suivre les instructions suivantes :

1. Pour retirer le bras de lavage supérieur, tenez l'écrou et tournez le bras dans le sens inverse des aiguilles d'une montre pour le retirer. Img. 40
2. Pour retirer le bras de lavage intérieur, tirez-le vers le haut. Img. 41
3. Lavez les bras avec de l'eau chaude et du savon et utilisez une brosse douce pour nettoyer les trous. Img. 42

Protection contre les gelées
- Prenez des mesures de protection contre le gel dans le lave-vaisselle en hiver. Après chaque cycle de lavage, procédez comme suit :

1. Coupez l'alimentation électrique du lave-vaisselle au niveau de l'alimentation électrique.
2. Coupez l'alimentation d'eau et débranchez le tuyau d'arrivée d'eau de la vanne d'eau.
3. Videz l'eau du tuyau d'arrivée et de la vanne d'eau. (Utilisez une casserole pour récupérer l'eau).
4. Raccordez de nouveau le tuyau d'arrivée d'eau à la vanne d'eau.

5. Retirez le filtre du fond du lave-vaisselle et utilisez une éponge pour absorber l'eau dans le puisard.

Après chaque lavage
Après chaque lavage, fermez l'arrivée d'eau de l'appareil et laissez la porte légèrement ouverte pendant quelques minutes afin que l'humidité et les odeurs ne restent pas à l'intérieur.

Lorsqu'il n'est pas utilisé pendant une longue période
- Il est recommandé d'effectuer un cycle de lavage avec le lave-vaisselle vide, puis de débrancher la fiche de la prise de courant, de couper l'arrivée d'eau et de laisser la porte de l'appareil légèrement ouverte.
- Cela permettra aux joints de la porte de durer plus longtemps et empêchera les odeurs de se former à l'intérieur de l'appareil.

Déplacement de l'appareil
- Si vous voulez déplacer l'appareil, essayez de le maintenir en position verticale.
- Si cela est absolument nécessaire, vous pouvez le placer de dos.

Joints
- L'un des facteurs à l'origine de la formation d'odeurs dans le lave-vaisselle est la présence d'aliments coincés dans les joints.
- Un nettoyage périodique à l'aide d'une éponge humide permet d'éviter ce problème.

9. RÉSOLUTION DE PROBLÈMES

Problème	Possibles causes	Solutions
Le lave-vaisselle ne s'allume pas	Le fusible a sauté ou le disjoncteur à courant résiduel s'est déclenché.	Remplacez le fusible ou réinitialisez le disjoncteur différentiel. Retirez tout autre appareil partageant le même circuit que le lave-vaisselle.
	La source d'alimentation n'est pas sous tension.	Assurez-vous que le lave-vaisselle est allumé et que la porte est correctement fermée. Assurez-vous que le câble d'alimentation soit bien branché à la prise de courant.
	La pression de l'eau est faible	Vérifiez que l'alimentation de l'eau est correctement raccordée et n'est pas coupée.
	La porte n'est pas bien fermée.	Assurez-vous de fermer correctement la porte et d'entendre un « click ».
L'eau du lave-vaisselle ne s'écoule pas	Tuyau de vidange plié ou coincé.	Vérifiez le tuyau de vidange.
	Filtre bouché.	Vérifiez le système de filtrage.
	Évier de la cuisine bouché.	Vérifiez l'évier de la cuisine pour vous assurer qu'il draine correctement. Si le problème est que l'évier de la cuisine ne draine pas, vous aurez peut-être besoin d'un plombier plutôt que d'un service technique.

Mousse à l'intérieur	Détergent inadéquat.	Utilisez uniquement un détergent spécial pour lave-vaisselle afin d'éviter la formation de mousse. Si de la mousse se forme, ouvrez le lave-vaisselle et laissez la mousse s'évaporer. Ajoutez 1 litre d'eau froide au fond du lave-vaisselle. Fermez la porte du lave-vaisselle et sélectionnez n'importe quel cycle. Au début, le lave-vaisselle évacuera l'eau. Ouvrez la porte après la vidange pour vérifier que la mousse a disparu. Répétez ce processus si nécessaire.
	Produit de rinçage renversé.	Essuyez toujours immédiatement le renversement de produits de rinçage.
L'intérieur est teinté	Vous avez peut-être utilisé un détergent avec du colorant.	Assurez-vous que le détergent ne contient pas de colorants.
Film blanc sur la surface intérieure	Eau dure.	Pour nettoyer l'intérieur, utilisez un chiffon doux et humide avec du détergent pour lave-vaisselle et portez des gants en caoutchouc. N'utilisez jamais de nettoyant autre que du détergent pour lave-vaisselle, car cela pourrait provoquer la formation de mousse.
Il y a des taches de rouille sur les couverts.	Les articles affectés ne conviennent pas pour un nettoyage au lave-vaisselle.	Évitez de laver les articles qui ne conviennent pas pour un nettoyage au lave-vaisselle.
	Un programme n'a pas été lancé après l'ajout du sel pour lave-vaisselle. Des résidus de sel sont entrés dans le cycle de lavage.	Après avoir ajouté du sel, lancez toujours un programme de lavage sans vaisselle. Ne sélectionnez pas la fonction Turbo+ (si votre modèle en dispose) après avoir ajouté le sel pour lave-vaisselle.
	Le couvercle de l'adoucisseur d'eau est desserré.	Vérifiez que le couvercle de l'adoucisseur d'eau est bien fermé.
Bruit dans le lave-vaisselle	Le bras de lavage frappe un article dans le panier.	Mettez le programme en pause et placez correctement les ustensiles qui obstruent le bras de lavage.

Bruit dans le lave-vaisselle	Certains ustensiles ne sont pas maintenus correctement dans le panier.	Mettez le programme en pause et placez-les correctement.
Bruit dans les tuyaux d'eau	Cela peut être dû à l'installation ou à la section du tuyau.	Cela n'affecte pas le fonctionnement du lave-vaisselle. En cas de doute, contactez un plombier qualifié.
La vaisselle n'est pas bien nettoyée	Elle n'a pas été chargée correctement.	Lisez le paragraphe « Préparation et chargement de la vaisselle ».
	Le programme n'avait pas assez de puissance.	Choisissez un programme plus intensif.
	Une quantité insuffisante de détergent a été distribuée.	Utilisez plus de détergent ou changez de détergent.
	Certains éléments bloquent le mouvement des bras de lavage.	Placez de nouveau les éléments de manière à ce que le bras puisse tourner librement.
	L'ensemble du filtre n'est pas propre ou n'est pas correctement positionné sur la base à l'intérieur du lave-vaisselle. Les trous du bras de lavage risquent alors de se boucher.	Nettoyez et/ou placez correctement le filtre. Nettoyez les trous du bras de lavage.
Verres opaques	Combinaison d'eau douce et trop de détergent.	Utilisez moins de détergent si votre eau est douce et sélectionnez un cycle plus court pour le lavage des verres.
Des taches blanches apparaissent sur les assiettes et les verres	Les zones où l'eau est dure peuvent provoquer des dépôts de calcaire.	Vérifiez les réglages de l'adoucisseur d'eau ou l'état de remplissage du réservoir de sel.
Marques noires ou grises sur la vaisselle	Les ustensiles en aluminium ont frôlé la vaisselle.	Utilisez un nettoyant abrasif doux pour enlever ces traces.

Il reste du détergent dans le distributeur	La vaisselle bloque le distributeur de détergent.	Chargez de nouveau la vaisselle correctement.
La vaisselle ne se sèche pas correctement	Chargement inadéquat.	Portez des gants si vous trouvez des résidus de détergent sur la vaisselle pour éviter toute irritation de la peau.
	Retirez la vaisselle très rapidement.	Ne videz pas le lave-vaisselle immédiatement après le lavage. Ouvrez légèrement la porte pour permettre à la vapeur de sortir. Ne retirez pas la vaisselle tant que la température intérieure est élevée. Videz d'abord le panier inférieur pour éviter que l'eau ne tombe du panier supérieur.
	Vous avez sélectionné le mauvais programme.	Avec un programme court, la température de lavage est plus basse, ce qui diminue le rendement du nettoyage. Choisissez un programme avec une durée de lavage plus longue.
	Utilisation de couverts avec un revêtement de mauvaise qualité.	Le drainage de l'eau est plus difficile avec ces ustensiles. Les couverts ou la vaisselle de ce type ne peuvent pas être lavés au lave-vaisselle.

Avertissement
Cecotec ne se fera pas responsable d'une réparation non professionnelle, car cela peut entraîner des risques sérieux pour la sécurité de l'utilisateur de l'appareil et affecter la garantie.

Code erreur
En cas de mauvais fonctionnement, le lave-vaisselle affichera un code d'erreur. Le tableau suivant présente les codes d'erreur possibles et leurs causes.

Codes	Problème	Possibles causes
E1	Le lave-vaisselle a besoin de plus de temps d'entrée d'eau.	Les robinets ne s'ouvrent pas, ou l'arrivée d'eau est limitée, ou la pression d'eau est trop faible.

E3	La température souhaitée n'est pas atteinte.	Erreur au niveau de la résistance.
E4	Débordement.	Certaines parties du lave-vaisselle présentent des fuites.
E8	Erreur lors de l'orientation de la valve de distribution.	Circuit ouvert ou valve de distribution cassée.
EC	Erreur au niveau du système de contrôle du lavage.	Erreur au niveau du moteur ou du circuit imprimé.
Ed	Erreur au niveau de la communication entre le circuit imprimé principal et son écran.	Circuit ouvert ou câblage cassé pour la communication.

Avertissement
- Si un débordement se produit, coupez l'alimentation principale en eau avant d'appeler le service technique.
- S'il y a de l'eau dans le panier de la base en raison d'un remplissage excessif ou d'une petite fuite, il faut éliminer l'eau avant de remettre le lave-vaisselle en marche.

10. SPÉCIFICATIONS TECHNIQUES

Nom du produit : Bolero Aguazero 8000 Full Built-in
Référence : 02362
1760-2100 W, 220-240 V AC, 50 Hz
Pression de l'eau : 0.04-1.0 MPa
IPX1
Capacité : 14 couverts
Produit fabriqué en Chine I Conçu en Espagne

(*) Les spécifications techniques peuvent être modifiées sans notification préalable afin d'améliorer la qualité du produit.

Fiche d'information sur le produit RÈGLEMENT DÉLÉGUÉ (UE) 2019/2017 - 2019/2022 DE LA COMMISSION relatif à l'étiquetage énergétique des lave-vaisselles et la mesure du rendement des lave-vaisselle domestiques.
Nom du fournisseur ou marque commerciale : Cecotec Innovaciones, S.L.

Adresse du fournisseur : C/de la Pinadeta s/n, 46930 Quart de poblet, Valencia (Spain)	
Identificateur du modèle : 02362_Bolero Aguazero 8000 Full Built-in	
Paramètres généraux du produit :	
Paramètres	Valeur
Capacité (couverts)	14
Classe d'efficacité énergétique	B
Consommation d'énergie du programme ECO (EPEC) (kWh/cycle)	0,645
Consommation d'énergie du programme standard (SPEC) (kWh/cycle)	1,700
Indice d'efficacité énergétique (IEE)	37,9
Consommation d'eau du programme ECO (EPWX)/(L/cycle)	8,9
Indice du rendement de lavage (Ic)	1,125
Indice du rendement de séchage (Id)	1,065
Durée du programme ECO (Tt)/ (h:min)	4:09
Consommation d'énergie en mode déconnexion (Po)	0,49
Consommation d'énergie en mode veille (Psm)	-
Consommation d'énergie en mode réseau-veille (Psm) (si applicable)	-
Consommation d'énergie en mode de démarrage différé (Pds) (si applicable)	1,00
Si le départ différé est disponible, est-il possible le départ différé pendant plus de 24 heures ?	NO
Programme d'essai	ECO
Émission de bruit acoustique dans l'air (dB)	42
Niveau sonore	B

Dimensions (cm)	Hauteur	85
	Largeur	60
	Profondeur	60
Paramètres du test :		
Paramètres	Valeur	
Voltage :	229,6-230,8 V~	
Fréquence :	50 Hz	
Température ambiante :	22,3-24,0 ºC	
Humidité :	53,1-58,5 %	
Température de l'eau :	15,2-15,5 ºC	
Dureté de l'eau :	2,421-2,526 mmol	
Pression d'alimentation en eau :	2,3-2,5 bar	
Préparation de la dureté de l'eau :	durcisseur	
Pour adoucir l'eau :	H3	
Type de sel	Chlorure de sodium	
Type de détergent	D/GSMD170-656	
Quantité de détergent (g)	22	
Type d'agent de rinçage	III/KSC.130-508	
Réglage de l'agent de rinçage	5	

11. RECYCLAGE DES ÉQUIPEMENTS ÉLECTRIQUES ET ÉLECTRONIQUES

Ce symbole indique que, conformément à la réglementation en vigueur, le produit et/ou la batterie doivent être éliminés séparément des déchets municipaux. Lorsque ce produit atteint la fin de sa vie utile, vous devez retirer les piles ou batteries et les apporter à un point de collecte désigné par les autorités locales.
Pour obtenir des informations détaillées sur la manière la plus adéquate de vous défaire de vos appareils électriques et électroniques et/ou des batteries correspondantes, vous devez contacter les autorités locales.
Le respect des directives susmentionnées contribuera à la protection de l'environnement

12. GARANTIE ET SAV

Cecotec est responsable envers l'utilisateur final ou le consommateur de tout défaut de conformité existant au moment de la livraison du produit dans les termes, conditions et délais établis par la réglementation applicable.
Il est recommandé que les réparations soient effectuées par du personnel qualifié.
Si vous détectez un incident ou un problème avec le produit, vous devez contacter le Service Après-Vente Officiel de Cecotec au +34 9 63 21 07 28.

13. COPYRIGHT

Les droits de propriété intellectuelle des textes de ce manuel appartiennent à CECOTEC INNOVACIONES, S.L. Tous droits réservés. Le contenu de cette publication ne peut être, en totalité ou en partie, reproduit, stocké dans un système de récupération de données, transmis ou distribué par quelque moyen que ce soit (électronique, mécanique, photocopie, enregistrement ou similaire) sans l'autorisation préalable de CECOTEC INNOVACIONES, S.L.

1. TEILE UND KOMPONENTEN

Geschirrspüler
Abb. 1
1. Oberer Sprüharm
2. Innenschlauch
3. Unterer Sprüharm
4. Filtersatz
5. Salzbehälter
6. Dosierkammer

Zubehör
7. Besteckkorb
8. Oberkorb
9. Tassenablage/ Gitter (Oberkorb)
10. Unterkorb

Werkzeuge
11. ST4*14 Schraube (10 stück)
12. ST3.5x45 Schraube (4 stück)
13. ST3.5x25 Schraube (2 stück)
14. Türklammern (2 stück)
15. ST3.5x16 Schraube (2 stück)
16. Aufkleber zum Schutzvor Kondensation (1 stück)
17. Obere Klammern (2 stück)
18. Angepasste Halterungen für die Türverkleidung (2 stück)
19. Verschönerungen (2 stück)
20. Obere Seitenverkleidung (2 stück)

Hinweis
*Die Grafiken in dieser Anleitung sind schematische Darstellungen und entsprechen möglicherweise nicht genau dem Produkt.

2. VOR DER INSTALLATION

- Dieses Produkt ist so verpackt, dass es während des Transports geschützt bleibt. Nehmen Sie das Gerät aus dem Karton und bewahren Sie den Originalkarton und andere Verpackungsmaterialien an einem sicheren Ort auf. Dies hilft Ihnen, Schäden an dem Produkt zu vermeiden, wenn Sie es in Zukunft transportieren müssen. Wenn Sie die Originalverpackung entsorgen möchten, stellen Sie sicher, dass alle Artikel wiederverwerten.

- Prüfen Sie, ob die Lieferung vollständig und in gutem Zustand ist. Wenn die Lieferung fehlen oder nicht in gutem Zustand sind, kontaktieren Sie den technischen Kundendienst von Cecotec.

Vollständiger Inhalt
- Bolero Aguazero 8000 Full Built-in Geschirrspüler
- Zulaufschlauch
- Entwässerungsrohr
- Bedienungsanleitung
- Aufkleber zum Schutzvor Kondensation
- Montage-Kit

3. INSTALLATION

Schritt 1: Aufstellort auswählen

Anschluss von Strom-, Entwässer- und Wasserversorgungsleitungen.
- Stellen Sie die Maschine an einem Ort auf, an dem das Geschirr leicht ein- und ausgeladen werden kann. Stellen Sie den Geschirrspüler nicht an einem Ort auf, an dem die Umgebungstemperatur unter 0 °C fällt.
- Wenn Sie den integrierten Geschirrspüler in der Küche einbauen möchten, müssen Sie sicherstellen, dass der Platz dafür ausreicht und dass die Verkabelung und die Rohrleitungen angemessen sind.
- Stellen Sie den Geschirrspüler in der Nähe eines Wasserhahns, einer Entwässerung und einer geerdeten Steckdose auf. Bitte beachten Sie, dass Sie die Anschlüsse nach dem Einbau des Geschirrspülers nicht mehr verändern dürfen.
- Der Abstand zwischen der Oberseite des Geschirrspülers und dem Schrank sollte weniger als 5 mm betragen, und die Außentür sollte mit dem Schrank fluchten.

Befolgen Sie die Anweisungen in Abbildung 2 für die Abmessungen der Nische, in die der Geschirrspüler eingebaut werden soll.
WARNUNG: Die Arbeitsplatte, unter der der Geschirrspüler installiert werden soll, muss stabil sein, um ein Ungleichgewicht zu vermeiden.
- Wenn Sie den Geschirrspüler in der Ecke eines Schranks einbauen wollen, müssen Sie darauf achten, dass genügend Platz vorhanden ist, um die Tür vollständig zu öffnen. Abb. 3

1. Geschirrspüler
2. Geschirrspülertür
3. Mindestabstand 50 mm
4. Schrank

Hinweis
- Sorgen Sie für einen ausreichenden Abstand um das Gerät herum, um die Trennung vom Stromnetz und den Transport beim Reinigen zu erleichtern.
- Halten Sie das Gerät nicht an der Tür oder dem Bedienfeld.

Schritt 2: Anschluss für den Zulaufschlauch
Abb. 4
- Schließen Sie den Wasserzulaufschlauch an einen Kaltwasserhahn an, und vergewissern Sie sich, dass er sicher befestigt ist.

WARNUNG: Verwenden Sie den mit dem Geschirrspüler gelieferten Wasserzulaufschlauch, verwenden Sie nicht den Wasserzulaufschlauch Ihres alten Geschirrspülers.

WARNUNG: Drehen Sie den Wasserhahn auf und lassen Sie das Wasser durch den Wasserzulaufschlauch laufen, bevor Sie ihn an den Geschirrspüler anschließen.

WARNUNG: Schließen Sie den Wasserzulaufschlauch direkt an den Wasserzulaufstutzen an. Der vom Einlass gelieferte Druck muss mindestens 0,04 MPa und höchstens 1 MPa betragen. Wenn der Druck 1 MPa übersteigt, muss ein Überdruckventil am Anschluss installiert werden.

Öffnen Sie nach dem Anschluss des Wasserzulaufschlauchs den Wasserhahn vollständig und prüfen Sie, ob Wasser austritt. Schließen Sie den Wasserzulaufhahn am Ende eines jeden Waschprogramms.

Schritt 3: Anschluss für den Entwässerungsrohr
Abb. 5 A

1. Rückseite des Geschirrspülers
2. Hauptkabel
3. Wassereinlass
4. Abfluss/ Entwässerung
5. Entwässerungsrohr
6. Arbeitsplatte

- Schließen Sie den Entwässerungsrohr an den Ablauf des Geschirrspülers an. Schließen Sie dann den Entwässerungsrohr direkt an einen Abfluss (b) oder an einen Abfluss mit einem Mindestdurchmesser von 4 cm (a) an. Dieser Anschluss muss sich mindestens 50 cm und darf höchstens 100 cm über dem Boden befinden.
- Wenn das Ende des Entwässerungsrohr frei ist, darf es nicht in Wasser getaucht werden, um einen Wasserrückfluss zu vermeiden.

- Stellen Sie sicher, dass das Entwässerungsrohr nicht geknickt ist.

WICHTIG: Wenn Sie ein Entwässerungsrohr verwenden, der länger als 4 m ist, wird das Geschirr nicht richtig gespült.

Schritt 4: Stromanschluss

- Schließen Sie den Geschirrspüler an das Stromnetz an.

WARNUNG: Vergewissern Sie sich, dass die Netzspannung, mit der auf dem Typenschild des Gerätes angegebenen Spannung übereinstimmt und dass die Steckdose geerdet ist.
Der Stecker des Geschirrspülers muss an eine geerdete Steckdose angeschlossen werden. Wenn Sie nicht über eine geerdete Installation verfügen, muss eine geerdete Installation von einem qualifizierten Elektriker durchgeführt werden. Im Falle einer nicht geerdeten Verwendung haftet Cecotec nicht für Fehlfunktionen oder Schäden, die dadurch entstehen können.

- Vergewissern Sie sich vor der Verwendung, dass ein geeigneter Erdungsanschluss vorhanden ist.

Schritt 5: Platzierung des Geschirrspülers

- Achten Sie darauf, dass die Aufkleber zum Schutz vor Kondensation bündig mit der Kante der Arbeitsfläche abschließen.
- Der Abstand zwischen der Oberseite des Geschirrspülers und dem Möbel sollte weniger als 5 mm betragen, und die Außentür sollte mit dem Möbel fluchten.
- Der Geschirrspüler muss in der Nähe des vorinstallierten Zu- und Ablaufschlauchs und der Steckdose aufgestellt werden.
- Achten Sie darauf, dass genügend Platz vorhanden ist, um die Tür vollständig zu öffnen.
- Hinweis: Je nachdem, wo sich die Steckdose befindet, müssen Sie möglicherweise ein Loch auf der gegenüberliegenden Seite des Möbels bohren.
- WICHTIG: Legen Sie den mitgelieferten Aufkleber zum Schutz vor Kondensation unter den Schrank, um die Bildung von Kondenswasser zu verhindern.
- Befestigen Sie die Obere Klammern (17) auf der Oberseite des Geschirrspülers, um die korrekte Positionierung des Ankers (5 B) zu gewährleisten.

Befestigung der Seitenverkleidung

- Trennen Sie Klettstreifen A und Klettstreifen B und befestigen Sie Klettstreifen A an der Innenseite der äußeren Platte.
- Bringen Sie den Filzstreifen mit Klettstreifen B an der Außentür des Geschirrspülers an. Abb. 6

Montage an der Frontplatte

Abb. 7

- Setzen Sie die Platte (14) auf die äußere Platte und befestigen Sie sie mit den Schrauben (11). Oben auf der äußeren Platte einen Stopfen (18) mit einer Schraube (13) in jedem Loch befestigen.

- Verankern Sie die äußere Platte in der Nut der Außentür des Geschirrspülers.
- Sobald die äußere Platte angebracht ist, befestigen Sie sie mit Schrauben und Bolzen an der Außentür des Geschirrspülers.

1. Entfernen Sie die 4 kurzen Schrauben. (15)
2. Ziehen Sie die 4 langen Schrauben (12) fest.

Schritt 6: Nivellierung des Geschirrspülers

1. Passen Sie die Ebene von vorne nach hinten ein.
2. Passen Sie die Ebene von einer Seite zur anderen ein.

- Für einen einwandfreien Betrieb muss der Geschirrspüler waagerecht stehen.
- Sobald das Gerät aufgestellt ist, können Sie die Höhe des Geräts ändern, indem Sie die anschraubbaren Füße in der Höhe verstellen. Abb. 8
- Legen Sie eine Wasserwaage auf die Tür und auf die Besteckkorbstange, wie in Abbildung 8 gezeigt, um zu prüfen, ob der Geschirrspüler waagerecht steht.
- Nivellieren Sie den Geschirrspüler, indem Sie die drei Nivellierfüße einzeln einstellen. Der hintere Fuß kann von der Vorderseite des Geschirrspülers aus eingestellt werden, indem die Schraube in der Mitte des Geschirrspülerbodens mit einem Schraubenzieher gedreht wird. Um die vorderen Füße einzustellen, verwenden Sie einen flachen Schraubendreher und drehen Sie die vorderen Füße, bis der Geschirrspüler eben steht.
- Achten Sie beim Nivellieren des Geschirrspülers darauf, dass er nicht umkippt.

HINWEIS: Die maximale Höhenverstellung der Beine beträgt 50 mm.
HINWEIS: Es wird nicht empfohlen, das Gerät um mehr als 2° zu neigen.

Schritt 7: Einstellung der Türfederspannung

Abb. 9

- Die Türfedern sind werkseitig auf die entsprechende Spannung für die Außentür eingestellt.
- Drehen Sie die Einstellschraube, um das Stahldrahtseil zu spannen oder zu lockern. Stellen Sie die Spannung der Türfedern mit einem Schraubendreher ein, indem Sie die linke und rechte Türfeder im Uhrzeigersinn spannen.
- Die Federspannung der Tür ist korrekt, wenn die Tür in der vollständig geöffneten Position waagerecht bleibt, aber mit einem leichten Druck in die geschlossene Position angehoben werden kann.

HINWEIS: Stellen Sie die Spannung der Türfedern mit einem Schraubendreher ein, indem Sie die linke und rechte Türfeder im Uhrzeigersinn spannen. Andernfalls könnte Ihr Geschirrspüler beschädigt werden.

Schritt 8: Befestigung an Möbeln

Abb. 10

- Montieren Sie das Gerät, indem Sie es unter die Arbeitsplatte schieben und dabei darauf achten, dass die Rohre nicht gequetscht oder geknickt werden.

- Es gibt zwei Arten der Installation:
- Normale Oberfläche: Setzen Sie die Obere Klammern in den Schlitz in der Seitenebene und befestigen Sie sie mit den Schrauben (11) an der Arbeitsfläche. 10A.
- Oberfläche aus Marmor oder Granit: Befestigen Sie die Seiten der Geschirrspülmaschine mit Schrauben (15) und Verschönerungsleisten (19) Abb. 10B.
- Der Geschirrspüler muss an seinem Platz befestigt werden. Befestigen Sie es an den Seiten mit Schrauben.

Vergewissern Sie sich, dass die Wasserzulauf- und -ablaufschläuche nicht zerdrückt der eingeklemmt sind.
Achten Sie beim Einbau des Geschirrspülers darauf, dass er nicht auf dem Stromkabel steht.

4. VOR DER BENUTZUNG DES GESCHIRRSPÜLERS

- Für einen guten Spülvorgang benötigt der Geschirrspüler weiches Wasser. Andernfalls hinterlässt das Wasser Kalkrückstände auf dem Geschirr und in der Schüssel der Maschine, die den Geschirrspüler verstopfen können.
- Dazu wird das Wasser durch ein System geleitet, das die Ionen, die die Wasserhärte bilden, entfernt, entweder durch spezielles Spülmaschinensalz oder einen Wasserenthärter.
- Führen Sie vor der ersten Benutzung die folgenden Schritte durch:

1. Fügen Sie den Wasserenthärter ein.
2. Geben Sie Salz in den Wasserenthärter.
3. Beladen Sie die Beladen Sie die Körbe.
4. Füllen Sie den Spülmittelbehälter.

Abb. 11

4.1 Geschirrspülsalz

- Verwenden Sie nur spezielles Geschirrspülsalz.
- Der Salzbehälter befindet sich unter dem Unterkorb.

Salzbehälter des Geschirrspülers füllen
Abb. 12

1. Entfernen Sie den Unterkorb und schrauben Sie den Behälterdeckel ab.
2. Öffnen Sie den Deckel des Salzbehälters, indem Sie ihn gegen den Uhrzeigersinn drehen.
3. Füllen Sie das Fach mit dem Geschirrspülsalz, bis es fast überläuft; die Verwendung eines Trichters erleichtert diesen Vorgang. (Abb. 2)
4. Füllen Sie Wasser in den Salzbehälter bis zum Höchststand (nur bei der ersten Benutzung). Es ist normal, dass eine kleine Menge Wasser aus dem Salzbehälter austritt.
5. Setzen Sie den Deckel wieder auf und schließen Sie ihn.

6. Die Salzbetriebsanzeige erlischt, wenn der Salzbehälter mit Salz gefüllt ist.

- Wenn Sie den Geschirrspüler starten, wird der Salzbehälter mit Wasser gefüllt sein.
- Füllen Sie den Salzbehälter erst unmittelbar vor der Inbetriebnahme des Geschirrspülers, da sonst das Filtersystem, die Pumpe oder andere wichtige Teile der Maschine beschädigt werden können. Die Garantie deckt diesen Fall nicht ab.

Hinweis:
- Füllen Sie den Salzbehälter erst auf, wenn die Salzbetriebsanzeige auf dem Bedienfeld aufleuchtet. Je nachdem, wie gut sich das Salz auflöst, kann die Salzbetriebsanzeige eingeschaltet bleiben, auch wenn der Salzbehälter voll ist.
- Wenn Sie Salz verschütten, lassen Sie ein Schnellprogramm laufen, um es aufzulösen.

Hinweis:
- Verwenden Sie Salz nur für die Spülmaschine.
- Jede andere Art von Salz wird den Wasserenthärter beschädigen. Bei Schäden, die durch die Verwendung von ungeeignetem Salz entstehen, übernimmt Cecotec keine Garantie und haftet nicht für entstandene Schäden.

4.2 Wasserenthärter
- Dieser Geschirrspüler ist mit einem Wasserenthärter ausgestattet, der mit einem speziell für die Reduzierung der Wasserhärte entwickelten Salzbehälter arbeitet.
- Um den Härtegrad Ihres Wasserhahns zu ermitteln, können Sie sich an Ihr Wasserwerk wenden oder einen Teststreifen verwenden.
- Sie müssen den Wasserenthärter manuell entsprechend der Wasserhärte in Ihrer Region mit dem Wasserhärte-Drehknopf einstellen. Ziel ist es, den Salzverbrauch zu optimieren und zu personalisieren.

DEUTSCH

Tabelle der Wasserhärte

Wasserhärte				Wasserenthärtergehalt	Die Regeneration erfolgt in einer Folge von X Programmen.	Salzverbrauch (Gramm/Spülgang)
Deutschland °dH	Frankreich °fH	Großbritannien °Clarke	mmol/l			
0 - 5	0 - 9	0 - 6	0 - 0.94	H1	Keine Regenerierung	0
6 - 11	10 - 20	7 - 14	1.0 - 2.0	H2	10	9
12 - 17	21 - 30	15 - 21	2.1 - 3.0	H3	5	12
18 - 22	31 - 40	22 - 28	3.1 - 4.0	H4	3	20
23 - 34	41 - 60	29 - 42	4.1 - 6.0	H5	2	30
35 - 55	61 - 98	43 - 69	6.1 - 9.8	H6	1	60

1 °dH = 1,25
°Clarke = 1,78
°fH = 0,178 mmol/l
Werkswert: H3

- Jeder Spülgang mit Regeneration verbraucht zusätzlich 2,0 Liter Wasser, verbraucht zusätzlich 0,02 kWh und das Programm verlängert sich um 4 Minuten.

Anpassung des Salzverbrauchs

Befolgen Sie diese Schritte, um die Salzaufnahme anzupassen.

1. Schließen Sie die Tür und schalten Sie das Gerät ein.
2. Halten Sie innerhalb von 60 Sekunden das Symbol ">" länger als 5 Sekunden gedrückt, um an den Wasserenthärter-Einstellmodus anzukommen.
3. Drücken Sie das ">"-Symbol erneut, um die entsprechende Einstellung für Ihre lokale Umgebung auszuwählen; die Einstellung ändert sich in der folgenden Reihenfolge: H3->H4->H5->H6->H1->H2;
4. Drücken Sie 5 Sekunden lang kein Symbol oder den Netzschalter, um die Konfiguration abzuschließen und diesen Modus zu verlassen.

4.3 Verwendung des Spülmittels

- Verwenden Sie nur Spülmittel, die speziell für Haushaltsgeschirrspüler geeignet sind. Bewahren Sie das Spülmittel an einem kühlen, trockenen Ort und außerhalb der Reichweite von Kindern auf.
- Die Inhaltsstoffe der Spülmittel sind notwendig, um den Schmutz in den Geschirrspüler zu entfernen.
- Füllen Sie das Pulverspülmittel erst dann in die Dosierkammer, wenn Sie das Geschirr spülen wollen.

- Die benötigte Spülmittelmenge hängt vom Spülgang, der Beladungsmenge und dem Verschmutzungsgrad des Geschirrs ab. Fügen Sie eine angemessene Menge hinzu, um eine optimale Leistung zu gewährleisten.
- Wenn die Menge des Spülmittels zu hoch ist, sehen Sie weißliche Schlieren oder bläuliche Schichten auf dem Glas und dem Geschirr, was zu Korrosion führen kann. Die fortgesetzte Verwendung von zu viel Spülmittel kann zu Schäden am Geschirrspüler führen.
- Eine zu geringe Menge an Spülmittel kann zu einer schlechten Reinigung führen, und bei hartem Wasser werden weißliche Schlieren sichtbar.
- Weitere Informationen finden Sie in der Gebrauchsanweisung des Spülmittelherstellers.
- Füllung des Spülmittels (Fig. 13 - 13A)

1. Schieben Sie die Entriegelungslasche der Dosierkammer nach rechts, um den Deckel zu öffnen.
2. Füllen Sie das Spülmittel für die Hauptwäsche in die größere Öffnung (A). Bei stärker verschmutzter Wäsche geben Sie auch Spülmittel in die kleinere Öffnung (B), damit das Spülmittel beim Vorwaschen freigesetzt wird.
3. Schließen Sie den Deckel und drücken Sie darauf, bis er einrastet.

Hinweis

- Bitte beachten Sie, dass die Einstellung je nach Wasserhärte unterschiedlich sein kann.
- Beachten Sie die Empfehlungen des Herstellers auf der Verpackung des Spülmittels.

4.4 Verwendung von Klarspüler

- Verwenden Sie nur Klarspüler, der speziell für Haushaltsgeschirrspüler geeignet ist. Bewahren Sie den Klarspüler an einem kühlen, trockenen Ort außerhalb der Reichweite von Kindern auf.
- Der Klarspüler wird verwendet, um das Trocknen des Geschirrs ohne Schlieren und Flecken zu fördern. Der Klarspüler wird bei der letzten Spülung automatisch freigesetzt, um zu verhindern, dass sich Wassertropfen auf dem Geschirr bilden, die Flecken und Schlieren hinterlassen können.
- Dieser Geschirrspüler ist für die Verwendung von flüssigen Klarspülern ausgelegt.
- Wenn die Dosierung des Klarspülers zu niedrig ist, bleiben die weißlichen Flecken auf dem Geschirr und trocknen nicht richtig.
- Ist die Dosierung des Klarspülers zu hoch, bilden sich bläuliche Schichten auf Glas und Geschirr.

Füllen Sie niemals andere Substanzen in der Dosierkammer ein, da dies den Geschirrspüler beschädigen kann.

Füllung des Klarspülerbehälters

Befolgen Sie diese Schritte:

1. Schließen Sie die Tür und schalten Sie das Gerät ein.
2. Halten Sie innerhalb von 60 Sekunden das Symbol ">" länger als 5 Sekunden gedrückt und drücken Sie dann das Symbol "+", um in den Einstellmodus zu gelangen. Die Klarspüleranzeige blinkt mit einer Frequenz von 1 Hz.
3. Drücken Sie das ">"-Symbol, um die entsprechende Einstellung für Ihre lokale Umgebung auszuwählen; die Einstellung ändert sich in der folgenden Reihenfolge: D3->D4->D5->D1->D2->D3. Je höher die Zahl, desto mehr Klarspüler wird verwendet.
4. Drücken Sie 5 Sekunden lang kein Symbol oder den Netzschalter, um die Konfiguration abzuschließen und diesen Modus zu verlassen.

Wann muss der Klarspüler nachgefüllt werden?

- Wie oft die Dosierkammer nachgefüllt werden muss, hängt davon ab, wie oft das Geschirr gespült wird und welche Klarspülereinstellung verwendet wird.
- Die Anzeige für geringen Klarspülerverbrauch (Abb. 19, Symbol 5) leuchtet auf, wenn mehr Klarspüler benötigt wird.
- Überfüllen Sie die Dosierkammer nicht.
  HINWEIS: Achten Sie darauf, keinen Klarspüler aus dem Behälter zu überschütten, und wischen Sie ihn auf, wenn er verschüttet wird.

5. BELADUNG DES GESCHIRRSPÜLERS

Empfehlungen

- Die besten Ergebnisse erzielen Sie, wenn Sie diese Ladetipps beachten.
- Wenn Sie die Kapazität des Geschirrspülers nicht überlasten, sparen Sie Energie und Wasser.
- Die maximale Beladung des Geschirrspülers hilft, Energie und Wasser zu sparen.
- Entfernen Sie alle groben Rückstände vom Geschirr, bevor Sie es in die Spülmaschine stellen. Das Manuelles Vorreinigen von Geschirr und Besteck führt zu einem höheren Wasser- und Stromverbrauch und wird nicht empfohlen.
- Stellen Sie Geschirr sicher auf, damit es nicht umkippt und sich gegenseitig verdeckt.
- In den oberen Korb können Sie Tassen, Gläser, Becher, kleine Teller, Schüsseln usw. stellen.
- Stellen Sie langstielige Gläser auf den Rand des Korbes oder auf das Gestell und nicht auf andere Geschirrteile. Achten Sie darauf, dass sich die Gläser nicht berühren, da sie sonst nicht stillhalten und beschädigt werden könnten.
- Stellen Sie alle Gefäße wie Tassen, Gläser und Töpfe kopfüber in den Geschirrspüler, da sich sonst Wasser darin ansammeln kann.
- Legen Sie alle großen Gegenstände (Töpfe, Pfannen, Deckel, Teller, Schüsseln usw.) und stark verschmutzte Gegenstände in den Unterkorb.
- Teller und Besteck sollten nicht übereinandergestellt werden.
- Um Schäden zu vermeiden, sollten Sie Ihr Geschirr nicht sofort nach Beendigung des Spülprogramms herausnehmen.
- Vergewissern Sie sich, dass das Geschirr und die Utensilien, die Sie in den Geschirrspüler

stellen und dort waschen, spülmaschinenfest sind. Bitte beachten Sie, dass einiges Geschirr nicht bei hohen Temperaturen gewaschen werden sollten.
- Spülen Sie keine sehr kleinen Gegenstände im Geschirrspüler, da sie aus dem Korb fallen und das Innere des Geschirrspülers beschädigen könnten.
- Einige Glasarten können nach vielen Spülgängen in der Spülmaschine ihren Glanz verlieren.
- Silber- und Aluminiumteile neigen dazu, sich nach dem Spülen in der Spülmaschine zu verfärben.
- Emaillierte Motive können ausbleichen, wenn sie häufig in der Spülmaschine gereinigt werden.
- Um ein optimales Ergebnis zu erzielen, empfehlen wir Ihnen, zuerst den unteren Korb und dann den oberen Korb zu entladen.

WARNUNG: Achten Sie darauf, dass die Drehung der Sprüharme nach dem Beladen des Geschirrspülers nicht behindert wird.
ACHTUNG: Vergewissern Sie sich, dass Sie nach der Beladung des Geschirrs die Dosierkammer öffnen können.
HINWEIS: Überladen Sie die Körbe nicht und stellen Sie das Geschirr nicht in den falschen Korb. Spülen Sie keine sehr kleinen Gegenstände im Geschirrspüler, da sie aus dem Korb fallen und das Innere des Geschirrspülers beschädigen könnten.
WARNUNG: Um mögliche Verletzungen zu vermeiden, legen Sie scharfkantige Messer mit der scharfen Seite nach unten oder in waagerechter Position auf den Besteckkorb. Langes und/oder scharfes Besteck sollte waagerecht in den Oberkorb gelegt werden.
ACHTUNG: Warten Sie mindestens 15 Minuten, bevor Sie den Geschirrspüler entladen, da das Geschirr nach Beendigung des Programms noch heiß ist.

5.1. Oberkorb
- In den Oberkorb passt leichteres, empfindlicheres Geschirr wie Gläser, Tassen, Tee- und Kaffeeuntertassen, aber auch Teller, kleine Schüsseln und flache Pfannen (sofern sie nicht zu stark verschmutzt sind).
- Stellen Sie Geschirr und Küchenutensilien so auf, dass sie vom Wasserstrahl nicht bewegt werden.

Korbeladung nach Norm EN 60436
Die maximale Beladung des Geschirrspülers hilft, Energie und Wasser zu sparen.
B. Oberkorb (Abb. 14)
1. Kaffeetassen
2. Untertassen
3. Gläser
4. Tassen
5. Topf

5.2 Unterkorb
- Legen Sie große, schwer zu reinigenden Gegenständen in den Unterkorb: Töpfe, Pfannen, Deckel, Servierschalen und Schüsseln, wie auf der Abbildung zu sehen. Abb. 15
- Es ist vorzuziehen, das Geschirr und die Deckel an den Seiten der Körbe zu legen, um die Drehung des oberen Sprüharms nicht zu blockieren.
- Der empfohlene maximale Durchmesser für Geschirr vor dem Geschirrspüler beträgt 19 cm, um das Öffnen der Dosierkammer nicht zu erschweren.
- Unterkorb (Abb. 15)
6. Backofenpfannen
7. Kleine Teller
8. Flache Teller
9. Suppenteller
10. Fuentes
11. Kleine Teller aus Melamin
12. Schalen aus Melamin
13. Glasschalen
14. Dessertschalen

5.3. Besteckkorb

Das Besteck sollte auf dem Besteckkorb getrennt voneinander an den entsprechenden Stellen abgelegt werden. Achten Sie darauf, dass sich die Utensilien nicht überlappen, da dies zu Fehlfunktionen führen kann.
- Besteckkorb (Abb. 16 - 17)
1. Suppenlöffel
2. Gabeln
3. Messer
4. Kaffeelöffel
5. Dessertlöffel
6. Servierlöffel
7. Serviergabeln
8. Soßenlöffel

- Informationen für Vergleichbarkeitsprüfungen nach EN 60436:
- Füllmenge: 14 Maßgedecke
- Position des Oberkorbs: Die unterste Position.
- Programme: ECO.
- Anpassung des Klarspülers: Max.
- Wert des Wasserenthärters: H3.

Hinweis:
- Achten Sie darauf, dass keine Gegenstände auf dem Boden des Geschirrspülers liegen. Abb.18
- Beladen Sie scharfes Geschirr immer mit der Spitze nach unten.

Teller herausnehmen
Um zu verhindern, dass Wasser aus dem Oberkorb in den Unterkorb tropft, wird empfohlen, zuerst den unteren und dann den oberen Korb zu leeren.

6. PROGRAMMTABELLE

Die Verbrauchswerte und die Programmdauer dienen nur als Anhaltspunkte, außer im Falle des ECO-Programms.

Symbol	Programm	Beschreibung des Spülgangs	Vor-/Hauptspülmittel	Zeit (min)	Energieverbrauch (kWh)	Wasserverbrauch (Liter)	Klarspüler
A	Auto	Vorspülung (45°) Spülung (55-65°) Abspülung Abspülung (50-55°) Trocknung	4/18 g (1 oder 2 Dosis)	85-150	0,850-1,550	8,5-18,0	Ja
	Hygiene	Spülung (70°) Abspülung Abspülung Abspülung (70°) Trocknung	22 g (1 oder 2 Dosis)	210	1,500	11,5	Ja
	Universell	Vorspülung (45°) 60' Spülung Abspülung Spülung (55°) Trocknung	4/18 g (1 oder 2 Dosis)	185	1,100s	11,6	Ja
	ECO (*EN60436)	Spülung (50°) Abspülung Spülung (40°) Trocknung	4/18 g (1 oder 2 Dosis)	185	0,645	8,9	Ja

DEUTSCH

	Glaswaren	Vorspülung Spülung (50º) Spülung (50º) Spülung (50º) Trocknung	4/18 g (1 oder 2 Dosis)	130	0,870	11,5	Ja
	90 Min	Spülung (60º) Abspülung Spülung (50º) Trocknung	22 g (1 Dosis)	90	1,180	12,5	Ja
	Rapid 30´	Spülung (40º) Spülung (40º) Spülung (55º)	12 g (1 Dosis)	30	0,820	11,2	Nein
	Selbstreinigung	Vorspülung Spülung (70º) Abspülung Spülung (60º) Trocknung	4/18 g (1 oder 2 Dosis)	193	1,430	18,0	Ja

Hinweis
Das ECO-Programm eignet sich für die Reinigung normal verschmutzten Geschirrs; es ist das effizienteste Programm in Bezug auf den kombinierten Strom- und Wasserverbrauch und wird zur Beurteilung der Einhaltung der EU-Ökodesign-Vorschriften verwendet.

Hinweis
Die für jedes Programm angegebenen Zeiten entsprechen der Dauer bei Standardbelastung und -temperatur. Bei anderen Beladungsarten und Temperaturen ergeben sich andere Zeiten.

- Die Programmdauer kann sich je nach Geschirrmenge, Wassertemperatur, Raumtemperatur und den gewählten Zusatzfunktionen ändern.
- Das Spülen von Geschirr in einem Haushaltsgeschirrspüler verbraucht im Allgemeinen weniger Energie und Wasser als das Spülen von Hand, wenn der Geschirrspüler entsprechend den Anweisungen des Herstellers verwendet wird.
- Es wird empfohlen, die Tür nach Beendigung des Spülgangs einen Spalt offen zu lassen, für eine schnellere Trocknung.
- Sie können auf die Produktdatenbank zugreifen, in der die Informationen zu diesem Modell gespeichert sind, indem Sie den QR-Code auf dem Energieetikett scannen.

7. BEDIENFELD

Abb. 19

1. Einschalten: Drücken Sie diese Taste, um den Geschirrspüler ein- oder auszuschalten Der Display leuchtet auf.
2. Programme: Drücken Sie die Symbole "<" oder ">", um ein Programm auszuwählen. Die entsprechende Anzeige leuchtet auf.
3. Zeitverzögerung -/+: Drücken Sie das "+"-Symbol, um die Zeit für den verzögerten Start zu verlängern oder das "-"-Symbol, um die Zeit zu verkürzen. Sie können maximal 24 Stunden einstellen.
4. Funktion/ Auto Open: Drücken Sie dieses Symbol, um eine Funktion auszuwählen; die entsprechende Anzeige leuchtet auf. Auto Open: Die Tür des Geschirrspülers öffnet sich am Ende des Programms automatisch, um das Trockenergebnis zu verbessern. Wenn Sie das Funktionssymbol 3 Sekunden lang gedrückt halten, leuchtet die entsprechende Anzeige auf. Diese Funktion ist bei Automatikprogrammen und Rapid 30' Spülgang nicht möglich. Die Anzeige geht aus.

- Die Tür des Geschirrspülers darf nicht verriegelt sein, wenn die Funktion Auto Open eingestellt ist.
- Dies könnte die Funktion des Türschlosses beeinträchtigen.
- Die Programme Rapid 30' und Rinse verfügen nicht über diese Auto-Open-Funktion.

Warnhinweise

1. Klarspüler: Wenn die Anzeige aufleuchtet, bedeutet dies, dass der Geschirrspüler nur noch wenig Klarspüler hat und mehr benötigt.
2. Salz: Wenn die Anzeige aufleuchtet, bedeutet dies, dass der Geschirrspüler nur noch wenig Salz hat und mehr benötigt.
3. Wasserhahn: Wenn diese Anzeige leuchtet, ist der Wasserhahn geschlossen.
4. Display: Zeigt die verbleibende Zeit, die Zeitverzögerung, den Fehlercode usw. an.

Funktionsanzeiger

5. Kraftvolles Spülen: Für stark verschmutztem und schwer zu reinigendem Geschirr zu Spülen. Kann nur in den Modi Hygiene, Universal, ECO, Glas und 90 Min. verwendet werden.
6. Energiesparen: Wenn Sie weniger Geschirr zu spülen haben, können Sie diese Funktion wählen. Kann nur in den Modi Hygiene, Universal, ECO, Glas und 90 Min. verwendet werden.
7. Turbo+ Geschwindigkeit: Verkürzt die Programmdauer. Kann nur in den Modi Hygiene, Universal, ECO, Glas und 90 Min. verwendet werden.
8. Auto Open: Die Tür des Geschirrspülers öffnet sich am Ende des Programms automatisch, um das Trockenergebnis zu verbessern. Wenn Sie das Funktionssymbol (4) 3 Sekunden lang gedrückt halten, leuchtet die entsprechende Anzeige auf. Diese Funktion ist bei Automatikprogrammen und Rapid 30' Spülgang nicht möglich. Die Anzeige geht aus.
9. Oberkorb: Wenn Sie dieses Symbol drücken, wird nur das Geschirr im Oberkorb gespült. Der Sprüharm im unteren Korb funktioniert nicht.
10. Unterkorb: Wenn Sie dieses Symbol drücken, wird nur das Geschirr im Unterkorb gespült. Der Sprüharm im oberen Korb funktioniert nicht.
11. Alt-Anzeige: Wenn Sie die Alt-Anzeige drücken, werden beide Sprüharme aktiviert, um beide Körbe zu spülen.

Beschreibung jedes Programms:

12. Auto: Für leicht verschmutztes, normales oder stark verschmutztes Geschirr mit oder ohne verklebte Essensreste.
13. Hygiene: Wenn die Desinfektionsoption ausgewählt ist, wird die Wassertemperatur zur Hochtemperaturdesinfektion auf 70˚C erhöht.
14. Universal: Für Beladungen mit normaler Verschmutzung, wie leicht verschmutzte Töpfe, Teller, Gläser und Pfannen.
15. ECO: Dies ist das Standardprogramm, das sich für die Reinigung von normal verschmutztem Geschirr eignet und das effizienteste Programm in Bezug auf den kombinierten Energie- und Wasserverbrauch für solches Geschirr ist.
16. Glaswaren: Für leicht verschmutztes Geschirr und Glaswaren.
17. 90 Min: Für normal verschmutztes Geschirr, die schnell gewaschen werden muss.
18. Rapid 30': Für leicht verschmutzte Güter wie Gläser, Kristall und feines Porzellan.
19. Selbstreinigung: Dieses Programm sorgt für eine effektive Reinigung des Geschirrspülers selbst.

Energieeinsparung

- Das Vorspülen von Geschirr führt zu einem höheren Wasser- und Stromverbrauch und wird nicht empfohlen.
- Das Spülen von Geschirr in einem Haushaltsgeschirrspüler verbraucht im Allgemeinen weniger Energie und Wasser als das Spülen von Hand, wenn der Haushaltsgeschirrspüler entsprechend der Gebrauchsanweisung verwendet wird.

Ein Programm starten

1. Ziehen Sie den unteren und oberen Korb heraus, Beladen Sie die es mit dem Geschirr und schieben Sie es wieder hinein. Es wird empfohlen, zuerst den unteren Korb und dann den oberen Korb zu beladen.
2. Gießen Sie das Spülmittel ein.
3. Drücken Sie die Starttaste.
4. Wählen Sie ein Programm aus und die Betriebsanzeige leuchtet auf. Schließen Sie die Tür. Der Geschirrspüler startet den Spülgang.

Programmänderung in der Mitte des Spülganges

- Ein Programm kann nur dann geändert werden, wenn es kurzzeitig gelaufen ist, da sonst das Spülmittel bereits freigesetzt oder das Waschwasser mit Spülmittel bereits entleert

sein kann. In diesem Fall muss der Geschirrspüler erneut zum Spülen vorbereitet und der Dosierkammer aufgefüllt werden.
- Um den Geschirrspüler zurückzusetzen, gehen Sie wie folgt vor (Abb. 20):
1. Öffnen Sie die Tür leicht, um den Geschirrspüler anzuhalten. Wenn die Sprüharme zum Stillstand gekommen sind, können Sie sie vollständig öffnen.
2. Drücken Sie das Symbol ">" und halten Sie es länger als drei Sekunden gedrückt. Das Gerät wechselt in den Programmwahlmodus.
3. Sie können das Programm auf die gewünschte Spülgangeinstellung umstellen.
4. Schließen Sie die Tür und der Geschirrspüler setzt den Spülgang fort.

Geschirr einführen während des Spülganges
- Sie können jederzeit Geschirr hinzufügen, bevor die Dosierung aktiviert wird.
- Befolgen Sie in diesem Fall die Anweisungen (Abb. 21):
1. Öffnen Sie die Tür leicht, um den Waschvorgang zu beenden.
2. Wenn die Sprüharme zum Stillstand gekommen sind, können Sie sie vollständig öffnen.
3. Fügen Sie das Geschirr hinzu, die Sie vergessen haben.
4. Schließen Sie die Tür.
5. Der Geschirrspüler setzt das Programm fort.

Hinweis:
Es ist gefährlich, die Tür mitten im Spülgang zu öffnen, da der heiße Dampf Sie verbrennen kann.

Auto Open
Nach dem Spülen öffnet sich die Tür automatisch, um die Trocknung zu verbessern.

Hinweis
- Die Tür des Geschirrspülers darf nicht verriegelt sein, wenn die Funktion Auto-Open eingestellt ist.
- Dies könnte die Funktion des Türschlosses beeinträchtigen.
- Die Programme Rapid 30' und Rinse verfügen nicht über diese Auto-Open-Funktion.

Wichtig
Legen Sie den mitgelieferten Aufkleber zum Schutz vor Kondensation unter den Schrank, um die Bildung von Kondenswasser zu verhindern.

Einstellung des Besteckkorbes
- Heben Sie das linke Gitter an und stellen Sie es in die unterste Position, so dass es flach liegt und das rechte Gitter auf der Seite liegt. Abb. 22
- Heben Sie das rechte Gitter an, beide sind nun flach. Abb. 23

- Verschieben Sie das rechte Gitter von rechts nach links, so dass sich beide Gitter überlappen. Abb. 24
- Nehmen Sie das rechte Gitter aus dem Korb, es bleibt nur das linke Gitter übrig. Abb. 25

Wie man den Platz optimal nutzt. Abb. 26
Sie können Utensilien wie Schneebesen, Tassen usw. abstellen, ohne den Betrieb des Oberkorbes zu beeinträchtigen.

Höhenverstellung des Korbes Abb. 27
Lösen Sie die vier Knöpfe an dem Korb und drücken Sie es vorsichtig nach unten.

Einstellung des Oberkorbs
Typ 1:
- Die Höhe des oberen Korbs kann leicht verstellt werden, um höheres Geschirr im oberen oder unteren Korb unterzubringen.
- Gehen Sie folgendermaßen vor, um die Höhe des Oberkorbs einzustellen:
1. Ziehen Sie den Oberkorb heraus. Abb. 28
2. Nehmen Sie den Oberkorb ab. Abb. 29
3. Setzen Sie den oberen Korb wieder auf die oberen oder unteren Rollen. Abb. 30
4. Schieben Sie den Oberkorb nach innen. Abb. 31

Typ 2:
1. Um den Oberkorb anzuheben, heben Sie ihn an beiden Enden an, bis der Korb in der höchsten Position steht. Der Einstellgriff muss nicht angehoben werden. Abb. 32
2. Um die Höhe des Oberkorbs zu verringern, verstellen Sie die Griffe auf beiden Seiten, um den Korb zu entriegeln und ihn in die niedrigste Position zu bringen. Abb. 33

Klappen Sie das Gitter für die Gläser Abb. 34
- Um Platz für größere Gegenstände im oberen Korb zu schaffen, heben Sie das Gitter für die Gläser nach oben.
- Sie können dann die hohen Gläser dagegenstellen.
- Sie können ihn auch wieder entfernen, wenn Sie ihn nicht verwenden wollen.

Schließung des Besteckkorbes Abb. 35
- Die Spitzen am unteren Korb dienen dazu, das Geschirr und das Besteckkorb zu festhalten.
- Sie können sie absenken, um mehr Platz für größere Gegenstände zu erhalten.

Vorbereitung und Beladung der Teller
- Verwenden Sie Geschirr, das als spülmaschinenfest gekennzeichnet ist.
- Wählen Sie für bestimmtes Geschirr ein Programm mit der niedrigstmöglichen Temperatur.
- Um Schäden zu vermeiden, sollten Sie Gläser und Besteck nicht unmittelbar nach

Programmende aus dem Geschirrspüler nehmen.

Zum Spülen der folgenden Bestecke/Geschirre:
Nicht geeignet:
- Besteck mit Holzgriffen, Hornporzellan oder Perlmutt.
- Kunststoffartikel, die nicht hitzebeständig sind.
- Altes Besteck mit geklebten Teilen, die nicht temperaturbeständig sind.
- Emailliertes Besteck oder emailliertes Geschirr.
- Geschirr aus Zinn oder Kupfer.
- Bleiglas.
- Geschirr aus Stahl, das rosten könnte.
- Holzschalen.
- Artikel aus Kunstfasern.

Begrenzte Kompatibilität:
- Einige Glasarten können nach vielen Spülgängen ihren Glanz verlieren.
- Silber- und Aluminiumteile neigen dazu, sich beim Spülen zu verfärben.
- Emaillierte Motive können ausbleichen, wenn sie häufig in der Spülmaschine gereinigt werden.

Empfehlungen für die Beladung von Geschirrspülern
- Kratzen Sie alle Essensreste ab. Weicht angebrannte Speisereste in Bratpfannen auf. Es ist nicht notwendig, das Geschirr unter fließendem Wasser abzuspülen.
- Um die beste Leistung des Geschirrspülers zu erzielen, sollten Sie die folgenden Beladungsrichtlinien beachten.
- Die Eigenschaften und das Aussehen der Körbe können je nach Modell ändern.
- Legen Sie die Utensilien auf diese Weise in den Geschirrspüler:
- Geschirr wie Tassen, Gläser, Töpfe/Pfannen usw. sollten nach unten gerichtet sein.
- Gewölbtes oder hohles Geschirr sollten schräg geladen werden, damit das Wasser abfließen kann.
- Alle Utensilien müssen sicher gestapelt werden und dürfen nicht umgekippt werden.
- Alle Utensilien müssen so positioniert werden, dass sich die Sprüharme während des Spülens frei drehen können.
- Tragen Sie hohles Geschirr wie Tassen, Gläser, Pfannen usw. Stellen Sie diese Gegenstände auf den Kopf, damit sich kein Wasser im Behälter oder auf den tiefen Böden ansammelt.
- Teller und Besteck sollten nicht ineinander gestellt werden oder sich gegenseitig verdecken.
- Um Schäden zu vermeiden, dürfen sich die Gläser nicht gegenseitig berühren.
- Der obere Korb ist für leichteres und empfindlicheres Geschirr wie Gläser, Kaffee- und Teetassen gedacht.
- Messer mit langer Klinge stellen in aufrechter Position höchste Gefahr.
- Langes und/oder scharfes Besteck, wie z. B. Tranchiermesser, sollte waagerecht in den oberen Korb gelegt werden.
- Überladen Sie den Geschirrspüler nicht. Dies ist wichtig für gute Ergebnisse und einen angemessenen Stromverbrauch.

Hinweis
Sehr kleine Gegenstände sollten nicht im Geschirrspüler gewaschen werden, da sie leicht aus dem Korb fallen könnten.

8. REINIGUNG UND WARTUNG

- Die Reinigung in der Spülmaschine ist wichtig, um die Lebensdauer der Maschine zu erhalten.
- Vergewissern Sie sich, dass der Wasserenthärter richtig angepasst ist und die richtige Menge an Spülmittel verwendet wird, um Kalkablagerungen zu vermeiden.
- Füllen Sie das Salzfach nach, wenn die Salzkontrollleuchte aufleuchtet.
- Im Laufe der Zeit können sich im Geschirrspüler Öl und Kalk ablagern.
- Wenn dies geschieht:

1. Füllen Sie das Spülmittelfach, aber beladen Sie kein Geschirr.
2. Wählen Sie ein Programm, das mit hoher Temperatur arbeitet, und lassen Sie den Geschirrspüler leer.
3. Wenn dieser Vorgang nicht ausreicht, um Ihren Geschirrspüler zu reinigen, verwenden Sie ein für Geschirrspüler geeignetes Reinigungsmittel.

- Um die Lebensdauer Ihres Geschirrspülers zu verlängern, sollten Sie das Gerät regelmäßig jeden Monat reinigen.
- Reinigen Sie die Tür und die Türdichtungen regelmäßig mit einem feuchten Tuch, um angesammelte Verschmutzungen oder Fremdkörper zu entfernen.
- Reinigen Sie das Bedienfeld mit einem weichen, leicht feuchten Tuch.
- Reinigen Sie Filter und Sprüharme mindestens einmal pro Woche. Wenn sich Essensreste oder Fremdkörper in den Grob- und Feinfiltern befinden, nehmen Sie die Filter heraus und reinigen Sie sie gründlich mit Wasser.
- Ziehen Sie vor der Reinigung oder Wartung immer den Stecker aus der Steckdose.
- Verwenden Sie keine scheuernden Reinigungsmittel.

Hinweis:
- Um zu vermeiden, dass Wasser in die Türdichtung und die elektrischen Bauteile eindringt, dürfen Sie keine Sprühreiniger für die Außenreinigung des Geschirrspülers verwenden.
- Verwenden Sie niemals Scheuermittel oder Scheuerschwämme für Außenflächen, da diese die Oberfläche zerkratzen können. Einige Papierhandtücher können auch Kratzer oder Spuren auf der Oberfläche hinterlassen.

Filtersystem
- Das Filtersystem am Boden des Geschirrspülergehäuses hält grobe Verunreinigungen aus

dem Spülgang zurück, darunter auch Fremdkörper wie Stäbchen.
- Grobe Verunreinigungen können zu einer Verstopfung der Filter führen.
- Überprüfen Sie regelmäßig den Zustand der Filter, entfernen Sie vorsichtig Fremdkörper und reinigen Sie die Teile des Filtersystems bei Bedarf mit Wasser.
- Gehen Sie wie folgt vor, um den Filter zu reinigen.

1. Halten Sie den Grobfilter fest und drehen Sie ihn gegen den Uhrzeigersinn, um ihn zu entriegeln. Heben Sie den Filter nach oben und nehmen Sie ihn aus dem Geschirrspüler. Abb. 36
2. Der Feinfilter kann von der Unterseite der Filtereinheit entfernt werden. Der Grobfilter kann vom Hauptfilter getrennt werden, indem die Laschen oben leicht zusammengedrückt und herausgezogen werden. Abb. 37
   1. Grobfilter
   2. Hauptfilter
   3. Feinfilter
3. Größere Essensreste können durch Abspülen des Filters unter fließendem Wasser gereinigt werden. Für eine gründlichere Reinigung verwenden Sie eine weiche Reinigungsbürste. Abb. 38
4. Bauen Sie die Filter in umgekehrter Reihenfolge wieder zusammen, setzen Sie den Filtereinsatz wieder ein und drehen Sie ihn im Uhrzeigersinn auf den Verriegelungspfeil. Abb. 39

Hinweis:
- Ziehen Sie die Filter nicht zu fest an. Setzen Sie die Filter sicher ein, da sonst große Schmutzpartikel in das System eindringen und eine Verstopfung verursachen können.
- Verwenden Sie den Geschirrspüler niemals ohne Filter. Ein falscher Filterwechsel kann die Leistung des Geräts beeinträchtigen und Geschirr beschädigen.

Sprüharme
- Da sich in den Sprüharme Chemikalien ansammeln, müssen diese regelmäßig gereinigt werden, da die Chemikalien im harten Wasser die Öffnungen und Lager der Sprüharme verstopfen.
- Um die Sprüharme zu reinigen, befolgen Sie diese Anweisungen:

1. Um den oberen Sprüharm zu entfernen, halten Sie die Mutter fest und drehen Sie den Arm gegen den Uhrzeigersinn, um ihn zu entfernen. Abb. 40
2. Um den inneren Sprüharm zu entfernen, ziehen Sie den Sprüharm nach oben. Abb. 41
3. Waschen Sie die Arme mit warmer Seifenlauge und verwenden Sie eine weiche Bürste, um die Löcher zu reinigen. Abb. 42

Frostschutzwächter
- Treffen Sie im Winter Frostschutzmaßnahmen im Geschirrspüler. Gehen Sie nach jedem Spülgang wie folgt vor:

1. Schalten Sie die Stromversorgung des Geschirrspülers am Netzanschluss aus.
2. Stellen Sie die Wasserversorgung ab und ziehen Sie den Wasserzulaufschlauch vom Wasserventil ab.
3. Lassen Sie das Wasser aus dem Zulaufschlauch und dem Wasserventil ab. (Verwenden Sie eine Schale für das Wasser aufzufangen).
4. Schließen Sie den Wasserzulaufschlauch wieder an das Wasserventil an.
5. Entfernen Sie den Filter von der Unterseite der Spülmaschine und verwenden Sie einen Schwamm, um das Wasser im Sumpf aufzusaugen.

Nach jeder Reinigung
Stellen Sie nach jedem Spülgang die Wasserzufuhr zum Gerät ab und lassen Sie die Tür einige Minuten lang leicht geöffnet, damit Feuchtigkeit und Gerüche nicht im Inneren infiltriert werden.

Bei längerem Nichtgebrauch
- Es wird empfohlen, einen Spülgang bei leerem Geschirrspüler durchzuführen und dann den Stecker aus der Steckdose zu ziehen, die Wasserzufuhr abzustellen und die Tür des Geräts leicht geöffnet zu lassen.
- So halten die Türdichtungen länger und verhindern, dass sich Gerüche im Inneren des Geräts bilden.

Gerät bewegen
- Wenn Sie das Gerät bewegen wollen, versuchen Sie, es in einer aufrechten Position zu halten.
- Wenn es unbedingt notwendig ist, können Sie ihn auf den Rücken legen.

Dichtungen
- Einer der Faktoren, die zur Geruchsbildung im Geschirrspüler führen, sind Essensreste, die sich in den Dichtungen festsetzen.
- Eine regelmäßige Reinigung mit einem feuchten Schwamm kann dies verhindern.

9. PROBLEMLÖSUNG

Problem	Mögliche Ursache	Lösungen
Der Geschirrspüler startet nicht	Die Sicherung ist durchgebrannt oder der Fehlerstrom-Schutzschalter hat ausgelöst.	Ersetzen Sie die Sicherung oder setzen Sie den Fehlerstromschutzschalter zurück. Entfernen Sie alle anderen Geräte, die denselben Stromkreis wie der Geschirrspüler benutzen.
	Die Stromversorgung ist nicht angeschaltet.	Vergewissern Sie sich, dass der Geschirrspüler eingeschaltet und die Tür richtig geschlossen ist. Vergewissern Sie sich, dass das Netzkabel fest mit der Steckdose verbunden ist.
	Der Wasserdruck ist zu niedrig.	Prüfen Sie, ob die Wasserversorgung richtig angeschlossen und nicht unterbrochen ist.
	Die Geschirrspülertür ist nicht richtig zu.	Vergewissern Sie sich, dass die Tür richtig schließt und ein *klick* macht.
Das Wasser im Geschirrspüler fließt nicht ab	Entwässerungsrohr geknickt oder eingeklemmt.	Kontrollieren Sie den Entwässerungsrohr.
	Der Filter ist verstopft.	Überprüfen Sie das Filtersystem.
	Das Spülbecken ist verstopft.	Überprüfen Sie das Spülbecken, um sicherzustellen, dass sie richtig abläuft. Wenn das Problem darin besteht, dass die Küchenspüle nicht abläuft, brauchen Sie vielleicht eher einen Installateur als einen Servicetechniker.

Schaum im Inneren	Ungeeignetes Spülmittel.	Verwenden Sie nur spezielles Geschirrspülmittel, um Schaumbildung zu vermeiden. Wenn sich Schaum bildet, öffnen Sie den Geschirrspüler und lassen Sie den Schaum verdampfen. Füllen Sie 1 Liter kaltes Wasser in der Unterseite des Geschirrspülers. Schließen Sie die Tür des Geschirrspülers und wählen Sie ein beliebiges Programm. Beim Einschalten lässt der Geschirrspüler das Wasser ab. Öffnen Sie die Tür nach der Entwässerung, um zu prüfen, ob der Schaum verschwunden ist. Wiederholen Sie diesen Schritt, wenn nötig.
	Verschütteter Klarspüler.	Wischen Sie verschütteten Klarspüler immer sofort auf.
Die Innenseite hat sich gefärbt	Möglicherweise haben Sie ein Spülmittel mit Farbstoff verwendet.	Achten Sie darauf, dass das Spülmittel frei von Farbstoffen ist.
Weißer Film auf der inneren Oberfläche	Hartes Wasser.	Verwenden Sie zur Reinigung des Innenraums ein weiches, feuchtes Tuch mit Geschirrspülmittel und tragen Sie Gummihandschuhe. Verwenden Sie niemals andere Reinigungsmittel als Geschirrspülmittel, da dies zu Schaumbildung führen kann.

Auf dem Besteck befinden sich Rostflecken.	Das betroffene Geschirr ist nicht spülmaschinenfest.	Vermeiden Sie es, Gegenstände zu reinigen, die nicht spülmaschinenfest sind.
	Nach der Zugabe des Geschirrspülersalzes wurde kein Programm durchgeführt. Salzreste sind in den Spülgang gelangt.	Führen Sie immer einen Spülprogramm ohne Geschirr durch, nachdem Sie das Salz hinzugefügt haben. Wählen Sie nicht die Funktion Turbo+ (falls Ihr Modell damit ausgestattet ist), nachdem Sie das Salz hinzugefügt haben.
	Der Deckel des Wasserenthärters ist locker.	Prüfen Sie, ob der Deckel des Wasserenthärters richtig geschlossen ist.
Klopfende Geräusche im Geschirrspüler	Ein Sprüharm trifft auf ein Geschirr im Korb.	Halten Sie das Programm an und positionieren Sie die Gegenstände, die den Sprüharm stören, neu.
Klappergeräusch im Geschirrspüler	Das Geschirr ist lose im Geschirrspüler.	Halten Sie das Programm an und platzieren Sie das Geschirr erneut.
Klopfende Geräusche in Wasserschläuchen	Dies kann auf die Installation oder den Rohrquerschnitt zurückzuführen sein.	Dies beeinträchtigt nicht den Betrieb des Geschirrspülers. Im Zweifelsfall wenden Sie sich an einen qualifizierten Klempner.

Das Geschirr säubert sich nicht richtig	Die Spülmaschine wurde nicht richtig beladen.	Lesen Sie den Abschnitt "Vorbereitung und Beladung des Geschirrs"
	Das Programm hatte nicht genug Leistung.	Wählen Sie ein intensiveres Programm.
	Es wurde nicht genügend Spülmittel dosiert.	Verwenden Sie mehr Spülmittel oder wechseln Sie das Spülmittel gegen ein anderes.
	Es gibt Geschirr, das die Bewegung der Sprüharme blockieren.	Bringen Sie das Geschirr wieder so an, dass sich der Arm frei drehen kann.
	Die Filtersatz ist nicht sauber oder sitzt nicht richtig auf dem Sockel im Inneren des Geschirrspülers. Dies kann dazu führen, dass die Löcher im Sprüharm blockiert werden.	Reinigen Sie den Filter und/ oder setzen Sie ihn richtig ein. Reinigen Sie die Löcher im Sprüharm.
Opake Gläser	Kombination aus weichem Wasser und zu viel Spülmittel.	Verwenden Sie weniger Spülmittel, wenn Sie weiches Wasser haben, und wählen Sie einen kürzeren Spülgang für Glasgeschirr.
Auf Tellern und Gläsern erscheinen weiße Flecken	In Gebieten mit hartem Wasser können sich Kalkablagerungen bilden.	Überprüfen Sie die Einstellungen des Wasserenthärters oder den Füllstand des Salzbehälters.
Schwarze oder graue Flecken auf Geschirr	Aluminiumutensilien haben gegen das Geschirr gestoßen.	Verwenden Sie ein mildes Scheuermittel, um diese Flecken zu entfernen.
Verbliebenes Spülmittel in der Dosierkammer	Das Geschirr verstopft die Dosierkammer.	Laden Sie das Geschirr wieder richtig ein.

Geschirr wird nicht trocken	Geschirr nicht richtig beladen.	Tragen Sie Handschuhe, wenn Sie Spülmittelreste auf dem Geschirr finden, um Hautreizungen zu vermeiden.
	Geschirr wird zu schnell entfernt.	Leeren Sie den Geschirrspüler nicht sofort nach dem Spülgang aus. Öffnen Sie die Tür leicht, damit der Dampf entweichen kann. Nehmen Sie das Geschirr erst heraus, wenn die Innentemperatur nicht mehr brennt. Entladen Sie zuerst den Unterkorb, damit kein Wasser aus dem Oberkorb fällt.
	Es wurde ein falsches Programm ausgewählt.	Bei einem Kurzprogramm ist die Spültemperatur niedriger, wodurch sich die Reinigungsleistung verringert. Wählen Sie ein Programm mit einer längeren Spülzeit.
	Verwendung von beschichtetem Besteck minderer Qualität.	Die Entwässerung ist bei diesen Gegenständen schwieriger. Besteck oder Geschirr dieser Art kann nicht in dem Geschirrspüler gereinigt werden.

Hinweis:
Cecotec kann nicht für unprofessionelle Reparaturen verantwortlich gemacht werden, da diese die Sicherheit des Benutzers des Geräts ernsthaft gefährden und die Garantie beeinträchtigen können.

Fehlercode
Bei einer Störung zeigt der Geschirrspüler einen Fehlercode an. Die folgende Tabelle zeigt die möglichen Fehlercodes und ihre Ursachen.

Code	Problem	Mögliche Ursache
E1	Der Geschirrspüler braucht mehr Eingabezeit.	Die Wasserhähne öffnen sich nicht, der Wasserzulauf ist behindert oder der Wasserdruck ist zu niedrig.
E3	Die gewünschte Temperatur wird nicht erreicht.	Widerstandsfehler.
E4	Überlauf.	Einige Teile des Geschirrspülers sind undicht.
E8	Fehlerhafte Ausrichtung des Schieberventils.	Offener Stromkreis oder defektes Verteilerventil.
EC	Fehler im Spülsteuerungssystem.	Fehler im Motor oder auf der Leiterplatte.
Ed	Störung der Kommunikation zwischen der Hauptplatine und dem Display der Hauptplatine.	Offener Stromkreis oder unterbrochene Verkabelung für die Kommunikation.

Hinweis:
- Wenn ein Überlauf auftritt, stellen Sie die Hauptwasserzufuhr ab, bevor Sie den Kundendienst rufen.
- Wenn sich aufgrund einer Überfüllung oder eines kleinen Lecks Wasser am Unterteil befindet, muss das Wasser vor der Wiederinbetriebnahme des Geschirrspülers entfernt werden.

10. TECHNISCHE SPEZIFIKATIONEN

Produktname: Bolero Aguazero 8000 Full Built-in
Produktreferenz: 02362
1760-2100 W, 220-240 V AC, 50 Hz
Wasserdruck: 0.04-1.0 MPa
IPX1
Füllmenge: 14 Maßgedecke
Made in China | Entworfen in Spanien

(*) Technische Spezifikationen können ohne vorherige Ankündigung geändert werden, um die Produktqualität zu verbessern.

Produktinformationsblatt DELEGIERTE VERORDNUNG (EU) 2019/2017 - 2019/2022 DER KOMMISSION über die Energieverbrauchskennzeichnung von Geschirrspülern und die Messung der Leistung von Haushaltsgeschirrspülern.	
Name des Lieferanten oder der Marke: Cecotec Innovaciones S.L.U.	
Adresse des Lieferanten: C/ de la Pinadeta, s/n 46930 Quart de Poblet (Valencia) Spanien	
Modellbezeichnung: 02362_Bolero Aguazero 8000 Full Built-in	
Allgemeine Produktparameter:	
Parameter	Wert
Füllmenge (Maßgedecke)	14
Energieeffizienzklasse	B
Stromverbrauch des ECO-Programms (EPEC) (kWh/Spülgang)	0,645
Stromverbrauch des Standardprogramms (SPEC) (kWh/Spülgang)	1,700
Energieeffizienz-Index (IEE)	37,9
Wasserverbrauch des ECO-Programms (EPWX)/(L/Spülgang)	8,9
Reinigungsleistungsindex (Ic)	1,125
Trocknungsleistungsindex (Id)	1,065
Programmdauer ECO (Tt)/ (h:min)	4:09
Stromverbrauch im Aus-Zustand (Po)	0,49
Stromverbrauch im Standby-Modus (Psm)	-
Stromverbrauch im Netz-Standby-Modus (Psm) (falls zutreffend)	-
Stromverbrauch im Zeitverzögerung-Modus (Pds) (falls zutreffend)	1,00
Falls eine Zeitverzögerung möglich ist, kann dieser um mehr als 24 Stunden hinausgezögert werden?	Nein
Testprogramm	ECO
Luftschallemission (dB)	42

Geräuschpegel	B	
Abmessungen (cm)	Höhe	85
	Breite	60
	Tiefe	60
Testparameter:		
Parameter	Wert	
Spannung:	229,6-230,8 V~	
Frequenz:	50 Hz	
Raumtemperatur:	22,3-24,0 ºC	
Feuchtigkeit:	53,1-58,5 %	
Wassertemperatur:	15,2-15,5 ºC	
Wasserhärte:	2,421-2,526 mmol	
Druck der Wasserversorgung:	2,3-2,5 bar	
Vorbereitung der Wasserhärte:	Härtemittel	
Anpassungen für die Wasserenthärtung:	H3	
Art des Salzes	Natriumchlorid	
Art des Spülmittels	D/GSMD170-656	
Menge des Spülmittels (g)	22	
Art des Klarspülmittels	III/KSC.130-508	
Anpassungen des Klarspülmittels:	5	

11. RECYCLING VON ELEKTRO- UND ELEKTRONIKGERÄTEN

Dieses Symbol weist darauf hin, dass das Produkt und/oder die Batterie gemäß den geltenden Vorschriften getrennt vom Haushaltsabfall entsorgt werden muss. Wenn dieses Produkt das Ende seiner Nutzungsdauer erreicht hat, sollten Sie die Batterien/Akkus entfernen und es zu einer von den örtlichen Behörden bestimmten Sammelstelle bringen.
Die Verbraucher müssen sich mit Ihren örtlichen Behörden oder Einzelhändlern in Verbindung setzen, um Informationen über die ordnungsgemäße Entsorgung ihrer Altgeräte und/ oder ihre Akkus zu erhalten.
Die Einhaltung der oben genannten Leitlinien trägt zum Schutz der Umwelt bei.

12. GARANTIE UND KUNDENDIENST

Cecotec haftet gegenüber dem Endnutzer oder Verbraucher für jegliche Konformitätsmängel, die zum Zeitpunkt der Lieferung des Produkts bestehen, gemäß den in den geltenden Vorschriften festgelegten Bedingungen und Fristen.
Es wird empfohlen, dass Reparaturen von qualifiziertem Personal durchgeführt werden.
Sollte unerwartet eine Störung auftreten oder haben Sie Fragen über Ihrem Produkt, können Sie sich mit dem Kundendienst in Verbindung setzen über die Telefonnummer: +34 963210728

13. COPYRIGHT

Die geistigen Eigentumsrechte an den Texten in dieser Bedienungsleitung liegen bei CECOTEC INNOVACIONES, S.L. Alle Rechte vorbehalten. Der Inhalt dieser Veröffentlichung darf weder ganz noch teilweise ohne vorherige Genehmigung von CECOTEC INNOVACIONES, S.L. vervielfältigt, in einem Datenabfragesystem gespeichert, übertragen oder auf irgendeine Weise (elektronisch, mechanisch, durch Fotokopie, Aufzeichnung oder Ähnliches) verbreitet werden.

1. PARTI E COMPONENTI

Lavastoviglie
Fig. 1
1. Irroratore superiore
2. Tubo interno
3. Irroratore inferiore
4. Gruppo filtro
5. Serbatoio del sale
6. Dispenser

Accessori
7. Castello posate superiore
8. Cestello superiore
9. Griglia per bicchieri (cestello superiore)
10. Cestello inferiore

Strumenti
11. Vite ST4*14 (10 unità)
12. Vite ST3.5x45 (4 unità)
13. Vite ST3.5x25 (2 unità)
14. Piastra (2 unità)
15. Vite ST3.5x16 (2 unità)
16. Striscia anticondensa (1 unità)
17. Ganci superiori (2 unità)
18. Fermi (2 unità)
19. Coperchi in plastica (2 unità)
20. Velcro adesivo (2 unità)

Avviso
Le immagini di questo manuale sono rappresentazioni schematiche e potrebbero non corrispondere esattamente al prodotto.

2. PRIMA DELL'INSTALLAZIONE

- Questo prodotto ha un imballaggio progettato per proteggerlo durante il trasporto. Rimuovere il dispositivo dalla sua scatola e conservare la scatola originale e gli altri imballaggi in un luogo sicuro. Questo aiuterà a prevenire danni al prodotto nel caso in cui sia necessario trasportarlo in futuro. Se si desidera smaltire l'imballaggio originale, assicurarsi di riciclare tutti gli elementi in modo appropriato.

- Verificare che tutte le parti e componenti siano inclusi e in buono stato. Se qualcuno manca o non è in buone condizioni, contattare immediatamente il centro di assistenza ufficiale Cecotec.

Contenuto della scatola:
- Lavastoviglie Bolero Aguazero 8000 Full Built-in
- Tubo di carico dell'acqua
- Tubo di scarico
- Manuale di istruzioni
- Striscia anticondensa
- Kit di montaggio

3. INSTALLAZIONE

Passaggio 1: Scegliere la posizione della lavastoviglie

Collegamento alla linea elettrica, al tubo di scarico e tubo di carico dell'acqua
- Quando si colloca la macchina, posizionarla in una zona in cui i piatti possono essere facilmente caricati e scaricati. Non collocare la lavastoviglie in una zona in cui la temperatura ambiente scende sotto 0°C.
- Se si vuole installare la lavastoviglie integrata in cucina, bisogna assicurarsi che ci sia spazio sufficiente per farlo e che i cavi e l'impianto idraulico siano adeguati.
- Posizionare la lavastoviglie vicino a un rubinetto, a uno scarico dell'acqua e a una presa collegata a terra. Si noti che non si devono modificare i collegamenti una volta che la lavastoviglie è installata.
- Ci devono essere meno di 5 mm tra la parte superiore della lavastoviglie e il mobile, e la porta esterna deve essere allineata al mobile.

Seguire le istruzioni della figura 2 per le dimensioni della nicchia in cui la lavastoviglie deve essere installata.
AVVERTENZA: il piano di lavoro sotto il quale deve essere installata la lavastoviglie deve essere stabile per evitare sbilanciamenti.
- Se si desidera installare la lavastoviglie in un angolo di un mobile, bisogna assicurarsi che ci sia abbastanza spazio per aprire completamente lo sportello. Fig. 3

1. Lavastoviglie
2. Sportello della lavastoviglie
3. Spazio minimo di 50 mm
4. Mobile

Nota
- Lasciare una distanza adeguata intorno alla macchina per scollegarla facilmente dalla rete e spostarla durante la pulizia.
- Non reggere la macchina dallo sportello o dal telaio.

Passaggio 2: Collegamento del tubo di carico dell'acqua
Fig. 4
- Collegare il tubo di carico dell'acqua a un rubinetto di acqua fredda e assicurarsi che sia ben fissato in posizione.

AVVERTENZA: utilizzare il tubo di carico dell'acqua fornito con la lavastoviglie, non riutilizzare il tubo di carico dell'acqua della vecchia lavastoviglie.

AVVERTENZA: aprire il rubinetto e far scorrere l'acqua nel tubo di carico dell'acqua prima di collegarlo alla lavastoviglie.

AVVERTENZA: Collegare il tubo di carico dell'acqua direttamente all'ingresso dell'acqua. La pressione fornita dall'ingresso deve essere un minimo di 0,04 MPa e un massimo di 1 MPa. Se la pressione supera 1MPa, è necessario installare una valvola di scarico della pressione al collegamento.

Dopo aver collegato il tubo di carico dell'acqua, aprire completamente il rubinetto e controllare che non ci siano perdite d'acqua. Chiudere il rubinetto di entrata dell'acqua alla fine di ogni programma di lavaggio.

Passaggio 3: Collegamento del tubo di scarico
Fig. 5 A

1. Parte posteriore della lavastoviglie
2. Cavo principale
3. Ingresso dell'acqua
4. Scarico
5. Tubo di scarico
6. Piano di lavoro

- Collegare il tubo di scarico dell'acqua allo scarico della lavastoviglie. Poi collegare il tubo di scarico direttamente a uno scarico (b) o a un'uscita con un diametro di almeno 4 cm (a). Questo collegamento deve essere almeno 50 cm e al massimo 100 cm dal pavimento.
- Se l'estremità del tubo di scarico viene lasciata libera, non deve essere immersa nell'acqua, per evitare il riflusso.
- Assicurarsi che il tubo di scarico non sia piegato.

IMPORTANTE: gli articoli non si lavano correttamente se si usa un tubo di scarico più lungo di 4m.

Passaggio 4: Collegamenti elettrici

- Collegare la lavastoviglie alla rete elettrica.

AVVERTENZA: verificare che la tensione di rete coincida con quella specificata nell'etichetta di classificazione del prodotto e che la presa elettrica sia collegata a terra.
La spina della lavastoviglie deve essere collegata a una presa con messa a terra. Se non si dispone di un'installazione con messa a terra, rivolgersi a un elettricista autorizzato. In caso di uso senza messa a terra, Cecotec non sarà responsabile di eventuali malfunzionamenti o danni che ne possano derivare.

- Assicurarsi che sia disponibile un adeguato collegamento a terra prima dell'uso.

Passaggio 5: Posizionare la lavastoviglie

- Assicurarsi che la striscia anticondensa sia a filo con il bordo del piano di lavoro.
- Ci devono essere meno di 5 mm tra la parte superiore della lavastoviglie e il mobile, e lo sportello esterno deve essere allineato al mobile.
- La lavastoviglie deve essere posizionata vicino al tubo di carico e di scarico precollegati e alla presa di corrente.
- Assicurarsi che ci sia abbastanza spazio per aprire completamente lo sportello.
- Avviso: a seconda di dove si trova la presa di corrente, potrebbe essere necessario praticare un foro sul lato opposto del mobile.
- IMPORTANTE: posizionare la striscia anticondensa in dotazione sotto il mobile per evitare l'accumulo di condensa.
- Fissare i ganci superiori (17) sulla parte superiore della lavastoviglie per assicurare il corretto posizionamento dell'aggancio (5 B).

Montare il velcro adesivo

- Separare il velcro adesivo A e B e attaccare il velcro adesivo A nel lato interno del pannello estetico.
- Collocare il velcro adesivo B nello sportello esterno della lavastoviglie. Fig. 6

Montare il pannello frontale

Fig. 7

- Posizionare la piastra (14) sul pannello personalizzato e fissarla con le viti (11). Nella parte superiore del pannello personalizzato fissare un fermo (18) con una vite (13) in ogni foro.
- Fissare il pannello personalizzato nella scanalatura della porta esterna della lavastoviglie.
- Una volta che il pannello personalizzato è in posizione, fissarlo alla porta esterna della lavastoviglie con viti e bulloni.

1. Rimuovere le 4 viti corte (15).
2. Regolare le 4 viti lunghe (12).

Passaggio 6: Livellare la lavastoviglie

1. Regolare il livello avanti e indietro
2. Regolare il livello da un lato all'altro

- Per un corretto funzionamento, la lavastoviglie deve essere in piano.
- Una volta posizionato l'apparecchio, è possibile modificarne l'altezza regolando il livello delle viti dei piedini. Fig. 8
- Posizionare una livella sulla porta e sulla guida del cestello, come mostrato nella Figura 8, per controllare che la lavastoviglie sia a livello.
- Livellare la lavastoviglie regolando individualmente i tre piedini di livellamento. Il piedino posteriore può essere regolato dalla parte anteriore della lavastoviglie girando la vite al centro della base della lavastoviglie con un cacciavite. Per regolare i piedini anteriori, usare un cacciavite piatto e girare i piedini anteriori fino a quando la lavastoviglie non è a livello.
- Quando si livella la lavastoviglie, fare attenzione che non si ribalti.

NOTA: La regolazione massima in altezza dei piedi è di 50 mm.

NOTA: Si raccomanda di non inclinare l'apparecchio di più di 2°.

Passaggio 7: Regolazione della tensione della molla dello sportello

Fig. 9

- Le molle dello sportello sono preimpostate in fabbrica alla tensione corretta per l'apertura dello sportello esterno.
- Girare la vite di regolazione per stringere o allentare il cavo d'acciaio. Regolare la tensione delle molle dello sportello con un cacciavite girando in senso orario per stringere le molle di destra e di sinistra.
- La tensione della molla della porta è corretta quando la porta rimane orizzontale in posizione completamente aperta, ma può essere sollevata in posizione chiusa con una leggera spinta.

AVVISO: Regolare la tensione delle molle dello sportello con un cacciavite girando in senso orario per stringere le molle di destra e di sinistra. In caso contrario, la lavastoviglie potrebbe danneggiarsi.

Passaggio 8: Installare la lavastoviglie nel mobile

Fig. 10

- Montare la macchina spingendola sotto il piano di lavoro, facendo attenzione a non schiacciare o piegare i tubi.
- Ci sono due metodi di installazione:
- Superficie normale: posizionare i ganci superiori nella scanalatura sul piano laterale e fissarlo alla superficie di lavoro con le viti (11) Fig. 10A.
- Superficie di marmo o granito: Fissare i lati della lavastoviglie con le viti (15) e i coperchi (19). Fig. 10B.
- La lavastoviglie deve essere fissata in posizione. Fissarla ai lati con delle viti.

Assicurarsi che i tubi di entrata e uscita dell'acqua non siano schiacciati o incastrati.
Assicurarsi che la lavastoviglie non sia posizionata sul cavo elettrico quando la si installa.

4. PRIMA DI USARE LA LAVASTOVIGLIE

- Per un buon lavaggio, la lavastoviglie ha bisogno di acqua dolce. Altrimenti, l'acqua lascerà residui di calcare sulle stoviglie e all'interno della vasca, che possono intasare la lavastoviglie.
- A tal fine, l'acqua viene fatta passare attraverso un sistema che rimuove gli ioni che formano la durezza dell'acqua, sia sale speciale per lavastoviglie o un addolcitore.
- Prima di usarlo per la prima volta, eseguire i seguenti passi:

1. Regolare l'addolcitore d'acqua.
2. Aggiungere il sale all'addolcitore d'acqua.
3. Caricare la lavastoviglie.
4. Riempire il serbatoio del detergente.

Fig. 11

4.1 Sale per lavastoviglie

- Usare sempre il sale apposito per lavastoviglie.
- Il serbatoio del sale è situato sotto il cestello inferiore.

Riempire il deposito di sale per lavastoviglie
Fig. 12

1. Rimuovere il cestello inferiore, quindi svitare il tappo del serbatoio.
2. Aprire il tappo del serbatoio del sale girandolo in senso antiorario.
3. Riempire il serbatoio con il sale per lavastoviglie fino a farlo quasi traboccare, usando un imbuto questo processo sarà più facile. (Fig. 12)
4. Aggiungere acqua nel serbatoio del sale fino al limite (solo per il primo utilizzo). È normale che una piccola quantità di acqua fuoriesca dal serbatoio del sale.
5. Rimettere il coperchio e chiuderlo.
6. La spia del sale si spegne dopo che il serbatoio del sale è stato riempito.

- Quando si avvia la lavastoviglie, lo scomparto del sale sarà riempito d'acqua, per questo il serbatoio dovrebbe essere riempito prima di avviare la lavastoviglie.
- Riempire il serbatoio del sale immediatamente prima di avviare la lavastoviglie, altrimenti il sistema di filtraggio, la pompa o altre parti importanti della macchina potrebbero essere danneggiate. Questo non sarà coperto dalla garanzia.

Nota
- Riempire il serbatoio del sale solo quando la spia del sale sul pannello di controllo si accende. A seconda del grado di dissoluzione del sale, la spia del sale può rimanere accesa anche se il serbatoio del sale è pieno.
- Se fuoriesce sale, eseguire un programma rapido per scioglierlo.

Avvertenza
- Usare esclusivamente sale apposito per lavastoviglie.
- Qualsiasi altro tipo di sale danneggia l'addolcitore d'acqua. In caso di danni causati dall'uso di sale non adatto, Cecotec non dà alcuna garanzia e non è responsabile di eventuali danni causati.

4.2 Addolcitore d'acqua
- Questa lavastoviglie è dotata di un addolcitore d'acqua che utilizza un serbatoio di sale appositamente progettato per ridurre la durezza dell'acqua.
- Per scoprire il livello di durezza della propria acqua, si può contattare la propria società idrica o usare una striscia di prova di durezza dell'acqua.
- È necessario regolare manualmente l'addolcitore dell'acqua in base alla durezza dell'acqua nella propria zona utilizzando il quadrante della durezza dell'acqua. L'obiettivo è quello di ottimizzare e personalizzare il livello di consumo di sale.

Tabella della durezza dell'acqua

Durezza dell'acqua				Livello dell'addolcitore d'acqua	La rigenerazione ha luogo ogni X programmi di una sequenza	Consumo di sale (grammi/ciclo)
Germania ºdH	Francia ºfH	Regno Unito ºClarke	mmol/l			
0 - 5	0 - 9	0 - 6	0 - 0.94	H1	Senza rigenerazione	0
6 - 11	10 - 20	7 - 14	1.0 - 2.0	H2	10	9
12 - 17	21 - 30	15 - 21	2.1 - 3.0	H3	5	12
18 - 22	31 - 40	22 - 28	3.1 - 4.0	H4	3	20
23 - 34	41 - 60	29 - 42	4.1 - 6.0	H5	2	30
35 - 55	61 - 98	43 - 69	6.1 - 9.8	H6	1	60

1 ºdH = 1,25
ºClarke = 1,78
ºfH = 0,178 mmol/l
Valore di fabbrica: H3

- Ogni ciclo con un'operazione di rigenerazione consuma 2,0 litri di acqua in più, consuma 0,02 kWh in più e il programma viene prolungato di 4 minuti.

Regolare il consumo di sale

Seguire questi passi per regolare il consumo di sale.

1. Chiudere la porta e accendere l'apparecchio.
2. Entro 60 secondi, tenere premuta l'icona ">" per più di 5 secondi per entrare nella modalità di impostazione dell'addolcitore.
3. Premere nuovamente l'icona ">" per selezionare l'impostazione appropriata in base alle condizioni locali, l'impostazione cambierà nella seguente sequenza: H3->H4->H5->H6->H1->H2;
4. Non premere nessuna icona per 5 secondi per terminare l'impostazione e uscire da questa modalità.

4.3 Uso del detersivo

- Usare solo detersivi specificamente concepiti per le lavastoviglie domestiche. Conservare il detersivo in un luogo fresco e asciutto, fuori dalla portata dei bambini.
- Gli ingredienti che compongono i detersivi sono necessari per rimuovere lo sporco dalla lavastoviglie.
- Non mettere il detersivo in polvere nel dispenser finché non si è pronti a lavare i piatti.
- La quantità di detersivo necessaria dipende dal ciclo, dalle dimensioni del carico e dal livello di sporcizia delle stoviglie. Aggiungere una quantità adeguata per garantire prestazioni ottimali.
- Se la quantità di detersivo è troppo alta, si vedranno striature biancastre o strati bluastri sul vetro e sulle stoviglie, che possono causare corrosione. L'uso continuato di troppo detersivo può causare danni alla lavastoviglie.
- Se la quantità di detersivo è troppo bassa, può risultare in una scarsa pulizia e si osservano striature biancastre se l'acqua è dura.
- Fare riferimento alle istruzioni del produttore del detergente per ulteriori informazioni.
- Riempimento del detersivo (Fig. 13 - 13A)

1. Far scorrere a destra la linguetta di sgancio del dispenser per aprire il coperchio.
2. Aggiungere detersivo nello scomparto più grande (A) per il lavaggio principale. In presenza di stoviglie molto sporche, aggiungere una piccola quantità di detersivo nello scomparto più piccolo (B) per liberare detersivo durante il prelavaggio.
3. Chiudere il coperchio e premere finché non si blocca in posizione.

Nota

- Si prega di notare che a seconda della durezza dell'acqua, l'impostazione può essere diversa.
- Osservare le raccomandazioni del produttore sulla confezione del detergente.

4.4 Uso del brillantante

- Usare solo brillantante specificamente concepito per le lavastoviglie domestiche. Conservare il brillantante in un luogo fresco e asciutto, fuori dalla portata dei bambini.

- Il brillantante serve a favorire l'asciugatura dei piatti senza striature e macchie. Il brillantante viene rilasciato automaticamente durante l'ultimo risciacquo per evitare che si formino gocce d'acqua sulle stoviglie, che possono lasciare macchie e striature.
- Questa lavastoviglie è progettata per utilizzare un brillantante liquido.
- Se il dosaggio del brillantante è troppo basso, le macchie biancastre rimarranno sui piatti e non si asciugheranno correttamente.
- Se il dosaggio del brillantante è troppo alto, si osservano strati bluastri sul vetro e sulle stoviglie.

Non riempire mai il dosatore del brillantante con altre sostanze, perché questo potrebbe danneggiare la lavastoviglie.

Riempire il serbatoio del brillantante

Seguire questi passi:

1. Chiudere la porta e accendere l'apparecchio.
2. Entro 60 secondi, tenere premuta l'icona ">" per più di 5 secondi, poi premere l'icona "+" per entrare nella modalità di impostazione. L'indicatore del brillantante lampeggia alla frequenza di 1Hz.
3. Premere l'icona ">" per selezionare l'impostazione appropriata in base alle condizioni locali, l'impostazione cambierà nella seguente sequenza: D3->D4->D5->D1->D2->D3. Più alto è il numero, più brillantante sarà usato.
4. Non premere nessuna icona per 5 secondi per terminare l'impostazione e uscire da questa modalità.

Quando riempire il brillantante

- La frequenza di riempimento del dosatore dipende dalla frequenza di lavaggio delle stoviglie e dall'impostazione del brillantante utilizzato.
- L'indicatore di brillantante basso (Fig. 19, icona 5) si accende quando è necessario altro brillantante.
- Non riempire eccessivamente l'erogatore.

NOTA: Fare attenzione a non far uscire il brillantante dal serbatoio e ad asciugarlo se fuoriesce.

5. CARICO DELLA LAVASTOVIGLIE

Raccomandazioni

- Per ottenere i migliori risultati, seguire questi consigli per il carico.
- Non sovraccaricando la lavastoviglie si risparmierà energia e acqua.
- Caricare la lavastoviglie alla sua capacità massima aiuterà a risparmiare energia e acqua.
- Rimuovere eventuali residui grossolani dalle stoviglie prima di metterle nella macchina. Il pre-risciacquo manuale delle stoviglie porta a un maggiore consumo di acqua ed energia

e non è raccomandato.
- Posizionare gli utensili e le stoviglie in modo sicuro, in modo che non possano rovesciarsi e coprirsi a vicenda.
- Tazze, bicchieri, tazzine, piatti piccoli, scodelle, ecc. possono essere messi nel cestello superiore.
- Quando si posizionano i bicchieri a stelo lungo, appoggiarli sul bordo del cestello o sulla rastrelliera, e non su altre stoviglie. Assicurarsi che i bicchieri non si tocchino l'un l'altro, perché potrebbero non rimanere fermi e danneggiarsi.
- Mettere tutti i contenitori come tazze, bicchieri e pentole a testa in giù, altrimenti l'acqua potrebbe accumularsi al loro interno.
- Mettere tutti gli oggetti grandi (pentole, padelle, coperchi, piatti, ciotole, ecc.) e gli oggetti molto sporchi nel cestello inferiore.
- I piatti e le posate non devono essere messi uno sopra l'altro.
- Per evitare danni, non togliere le stoviglie subito dopo la fine del programma di lavaggio.
- Assicurarsi che i piatti e gli utensili siano lavabili in lavastoviglie. Si prega di notare che alcuni articoli non devono essere lavati ad alta temperatura.
- Non lavare oggetti molto piccoli nella lavastoviglie perché potrebbero cadere dal cestello e causare danni all'interno della lavastoviglie.
- Alcuni tipi di vetro possono perdere la loro lucentezza dopo un gran numero di lavaggi in lavastoviglie.
- I pezzi in argento e alluminio hanno la tendenza a scolorire dopo il lavaggio in lavastoviglie.
- I motivi smaltati possono sbiadire se vengono lavati spesso in lavastoviglie.
- Per i migliori risultati, si consiglia di scaricare prima il cestello inferiore e poi quello superiore.

AVVERTENZA: assicurarsi che la rotazione degli irroratori non sia ostacolata dopo aver caricato la lavastoviglie.
AVVERTENZA: assicurarsi che dopo aver caricato le stoviglie si possa aprire il dispenser del detersivo.
NOTA: non sovraccaricare i cestelli o mettere i piatti nel cestello sbagliato.
Non lavare oggetti molto piccoli nella lavastoviglie perché potrebbero cadere dal cestello e causare danni all'interno della lavastoviglie.
AVVERTENZA: per evitare possibili lesioni, posizionare i coltelli a punta affilata con il lato affilato verso il basso o in posizione orizzontale sul cestello posate superiore. Le posate lunghe e/o affilate devono essere messe orizzontalmente nel cestello superiore.
AVVERTENZA: attendere almeno 15 minuti prima di scaricare la lavastoviglie, poiché gli oggetti saranno caldi quando il programma sarà terminato.

5.1. Cestello superiore
- Il cestello superiore è progettato per le stoviglie più delicate e leggere come bicchieri, tazze e piattini da caffè, nonché piatti, piccole ciotole e padelle poco profonde (purché non siano troppo sporche).

- Posizionare le stoviglie e gli utensili da cucina in modo che non vengano spostati dal getto d'acqua.

Carico dei cestelli secondo la norma EN60436
Caricare la lavastoviglie alla sua capacità massima aiuterà a risparmiare energia e acqua.
B. Cestello superiore (Fig. 14)
1. Tazzine
2. Piattini
3. Bicchieri
4. Tazze
5. Pentola

5.2 Cestello inferiore
- Posizionare gli oggetti grandi e difficili da pulire nel cestello inferiore: pentole, padelle, coperchi, piatti da portata e ciotole, come mostrato nella foto. Fig. 15
- È preferibile posizionare i piatti e i coperchi ai lati dei cestelli in modo da non bloccare la rotazione dell'irroratore superiore.
- Il diametro massimo consigliato per le stoviglie davanti al dispenser è di 19 cm, per non rendere difficile l'apertura della lavastoviglie.
- Cestello inferiore (Fig. 15)
6. Pentole da forno
7. Piatti piccoli
8. Piatti piani
9. Piatti fondi
10. Pirofile
11. Piatti piccoli in melammina
12. Ciotole in melammina
13. Ciotole in vetro
14. Ciotole da dessert

5.3. Cestello posate superiore

Le posate devono essere messe sul cestello posate superiore separate l'una dall'altra nelle posizioni apposite. Assicurarsi che gli utensili non si sovrappongano, questo potrebbe causare un malfunzionamento.
- Cestello posate superiore (Fig. 16 - 17)
1. Cucchiai
2. Forchette
3. Coltelli
4. Cucchiaini
5. Cucchiaini da dessert

6. Cucchiai da portata
7. Forchette da portata
8. Mestoli

- Informazioni per i test di comparabilità secondo la normativa EN 60436:
- Capacità: 14 coperti.
- Posizione del cestello superiore: posizione meno elevata.
- Programmi: ECO.
- Impostazione del brillantante: Max.
- Valore dell'addolcitore: H3.

Avvertenza
- Non lasciare che le posate fuoriescano dal fondo. Fig.18
- Caricare sempre gli utensili affilati con la punta verso il basso.

Rimuovere i piatti
Per evitare che l'acqua goccioli dal cestello superiore a quello inferiore, si raccomanda di svuotare prima il cestello inferiore e poi quello superiore.

6. TABELLA DEI PROGRAMMI

I valori di consumo e la durata del programma sono solo di riferimento, tranne nel caso del programma ECO.

Simbolo	Programma	Descrizione del ciclo	Detersivo prelavaggio principale	Tempo (min)	Energia (kWh)	Acqua (litri)	Brillantante
A	Auto	Prelavaggio (45º) Lavaggio (55-65º) Risciacquo Risciacquo (50-55º) Asciugatura	4/18 g (1 o 2 dosi)	85-150	0,850-1,550	8,5-18,0	Sì
	Igiene	Lavaggio (70º) Risciacquo Risciacquo Risciacquo (70º) Asciugatura	22 g (1 o 2 dosi)	210	1,500	11,5	Sì
	Universale	Prelavaggio (45º) Lavaggio (55º) Risciacquo Risciacquo (55º) Asciugatura	4/18 g (1 o 2 dosi)	185	1,100	11,6	Sì
	ECO (*EN 60436)	Lavaggio (50º) Risciacquo Risciacquo (40º) Asciugatura	4/18 g (1 o 2 dosi)	185	0,645	8,9	Sì
	Vetro	Prelavaggio Lavaggio (50º) Risciacquo (50º) Risciacquo (50º) Asciugatura	4/18 g (1 o 2 dosi)	130	0,870	11,5	Sì
	90 min	Lavaggio (60º) Risciacquo Risciacquo (50º) Asciugatura	22 g (1 dose)	90	1,180	12,5	Sì

	Rapido 30'	Lavaggio (40º) Risciacquo (40º) Risciacquo (55º)	12 g (1 dose)	30	0,820	11,2	No
	Pulizia automatica	Prelavaggio Lavaggio (70º) Risciacquo Risciacquo (60º) Asciugatura	4/18 g (1 o 2 dosi)	193	1,430	18,0	Sì

Nota
Il programma ECO è adatto al lavaggio di stoviglie con un livello di sporco normale; è il programma più efficiente in termini di consumo combinato di energia e acqua e viene utilizzato per valutare la conformità alla legislazione europea sull'ecodesign.

Nota
I tempi indicati per ogni programma corrispondono alla durata con carico e temperatura standard. Altri tipi di carico e di temperatura daranno luogo a tempi diversi.

- La durata del programma può cambiare a seconda della quantità di piatti, della temperatura dell'acqua, della temperatura ambiente e delle funzioni aggiuntive selezionate.
- Il lavaggio dei piatti in una lavastoviglie domestica di solito consuma meno energia e acqua rispetto al lavaggio manuale dei piatti quando la lavastoviglie è usata secondo le istruzioni del produttore.
- Si raccomanda di lasciare lo sportello socchiuso dopo la fine del ciclo di lavaggio per accelerare l'asciugatura.
- È possibile accedere al database dei prodotti dove sono memorizzate le informazioni per questo modello scansionando il codice QR sull'etichetta energetica.

7. PANNELLO DI CONTROLLO

Fig. 19
1. Acceso: premere questo pulsante per accendere o spegnere la lavastoviglie. Il display si illuminerà.
2. Programmi: premere le icone "<" o ">" per scegliere un programma. L'indicatore corrispondente si accende.

3. Avvio ritardato -/+: Premere l'icona "+" per aggiungere tempo alla partenza ritardata o l'icona "-" per ridurre il tempo. Si può impostare un massimo di 24 ore.
4. Funzione/ Auto Open: premere questa icona per selezionare una funzione, l'indicatore corrispondente si accende. Auto Open: la porta della lavastoviglie si apre automaticamente alla fine del programma per migliorare i risultati di asciugatura. Se si tiene premuta l'icona della funzione per 3 secondi, l'indicatore corrispondente si accende. Questa funzione non è possibile nei programmi automatici e nel lavaggio Rapido 30'. L'indicatore si spegne.
- La porta della lavastoviglie non deve essere bloccata quando si imposta la funzione Auto Open.
- Questo potrebbe alterare la funzionalità del blocco della porta.
- I programmi Rapido 30' e Risciacquo non hanno questa funzione Auto Open.

Indicatori di avviso
1. Brillantante: Se l'indicatore si accende, significa che la lavastoviglie ha poco brillantante e ne serve di più.
2. Sale: Se l'indicatore si accende, significa che la lavastoviglie ha poco sale e ne serve di più.
3. Rubinetto d'acqua: Se questo indicatore si accende, il rubinetto dell'acqua è chiuso.
4. Display: Visualizza il tempo rimanente, l'avvio ritardato, il codice di errore, ecc.

Indicatori di funzione
5. Lavaggio potente: per lavare piatti molto sporchi e difficili da pulire. Può essere usato solo in modalità Igiene, Universale, ECO, Vetro e 90 min.
6. Risparmio energetico: quando si hanno meno piatti da lavare, si può selezionare questa funzione. Può essere usato solo in modalità Igiene, Universale, ECO, Vetro e 90 min.
7. Velocità Turbo+: riduce la durata del programma. Può essere usato solo in modalità Igiene, Universale, ECO, Vetro e 90 min.
8. Auto Open: la porta della lavastoviglie si apre automaticamente alla fine del programma per migliorare i risultati di asciugatura. Se si tiene premuta l'icona della funzione (4) per 3 secondi, l'indicatore corrispondente si accende. Questa funzione non è possibile nei programmi automatici e nel lavaggio Rapido 30'. L'indicatore si spegne.
9. Cestello superiore: quando si preme questa icona, si lavano solo le stoviglie del cestello superiore. Il sistema di irrigazione del cesto inferiore non funzionerà.
10. Cestello inferiore: quando si preme questa icona, si lavano solo le stoviglie nel cestello inferiore. Il sistema di irrigazione del cesto superiore non funzionerà.
11. Indicatore Alt: quando si preme l'indicatore Alt, si attivano entrambi gli irroratori e si lavano entrambi i cestelli.

Descrizione dei singoli programmi:
12. Auto: per piatti leggermente, normalmente o molto sporchi con o senza alimenti secchi.
13. Igiene: con l'opzione di sanificazione selezionata, la temperatura dell'acqua viene aumentata a 70˚C per la sanificazione ad alta temperatura.
14. Universale: per carichi con sporco normale, come pentole, piatti, bicchieri e padelle

leggermente sporchi.
15. ECO: questo è il programma standard, adatto alla pulizia di piatti normalmente sporchi e il programma più efficiente in termini di consumo combinato di energia e acqua.
16. Vetro: per piatti e bicchieri leggermente sporchi.
17. 90 min: per carichi normalmente sporchi che hanno bisogno di un lavaggio veloce.
18. Rapido 30': per carichi poco sporchi come bicchieri, cristalli e porcellane.
19. Pulizia automatica: questo programma permette una pulizia efficace della lavastoviglie stessa.

Risparmio di energia
- Il prelavaggio delle stoviglie comporta un maggiore consumo di acqua ed energia e non è raccomandato.
- Il lavaggio dei piatti in una lavastoviglie domestica di solito consuma meno energia e acqua rispetto al lavaggio manuale dei piatti quando la lavastoviglie è usata secondo le istruzioni del produttore.

Avviare un programma
1. Estrarre il cestello inferiore e superiore e caricare i piatti. Si raccomanda di caricare prima il cestello inferiore e poi quello superiore.
2. Versare il detersivo.
3. Premere il pulsante di avvio.
4. Scegliere un programma, l'indicatore luminoso di accenderà. Chiudere lo sportello. La lavastoviglie inizierà il ciclo.

Cambio di programma a metà del ciclo
- Un programma può essere cambiato solo se è in corso da poco tempo, altrimenti il detersivo può essere già stato rilasciato o l'acqua di lavaggio con il detersivo è già stata svuotata. In questo caso, la lavastoviglie deve essere preparata di nuovo per il lavaggio e il dispenser di detersivo deve essere riempito di nuovo.
- Per resettare la lavastoviglie, seguire la procedura seguente (Fig. 20):
1. Aprire leggermente la porta per fermare la lavastoviglie. Quando gli irroratori si sono fermati, può essere aperto completamente.
2. Tenere premuta l'icona ">" per più di tre secondi. La macchina entrerà nella modalità di selezione del programma.
3. È possibile cambiare il programma con l'impostazione di ciclo desiderata.
4. Chiudere lo sportello, la lavastoviglie riprenderà il lavaggio.

Aggiungere stoviglie durante il ciclo
- È possibile aggiungere stoviglie in qualsiasi momento prima che il dispenser di detersivo sia attivato.
- In questo caso, seguire le istruzioni (Fig. 21):
1. Aprire leggermente la porta per fermare il lavaggio.
2. Quando gli irroratori si sono fermati, può essere aperto completamente.

3. Aggiungere le stoviglie dimenticate.
4. Chiudere lo sportello.
5. La lavastoviglie riprenderà il programma.

Avvertenza
È pericoloso aprire la porta nel mezzo del ciclo, poiché il vapore caldo può causare bruciature.

Auto Open
Dopo il lavaggio, lo sportello si apre automaticamente per una migliore asciugatura.

Nota
- Lo sportello della lavastoviglie non deve essere bloccato quando si imposta la funzione Auto Open.
- Questo potrebbe alterare la funzionalità del blocco dello sportello.
- I programmi Rapido 30' e Risciacquo non hanno questa funzione Auto Open.

Importante
Posizionare la striscia anticondensa in dotazione sotto il mobile per evitare l'accumulo di condensa.

Regolazione del cestello posate superiore
- Sollevare la rastrelliera di sinistra, regolarla nella posizione più bassa, si stenderà in piano e la rastrelliera di destra rimarrà di lato. Fig. 22
- Sollevare la rastrelliera destra, ora entrambe saranno piatte. Fig. 23
- Spostare la rastrelliera di destra da destra a sinistra, ora entrambe le rastrelliere si sovrappongono. Fig. 24
- Rimuovere la rastrelliera di destra dal cestello, rimarrà solo la rastrelliera di sinistra. Fig. 25

Come sfruttare al massimo lo spazio Fig. 26
È possibile posizionare utensili come fruste, tazze, ecc. senza influenzare il funzionamento del cestello superiore.

Regolazione dell'altezza del cestello posate superiore Fig. 27
Allentare i quattro bottoni sul cestello e spingerlo verso il basso con attenzione.

Regolazione del cestello superiore
Tipo 1:
- L'altezza del cestello superiore può essere facilmente regolata per ospitare piatti più alti nel cestello superiore o inferiore.
- Per regolare l'altezza del cestello superiore, seguire questi passi:

1. Tirare il cestello superiore. Fig. 28
2. Estrarre il cestello superiore. Fig. 29
3. Riposizionare il cestello superiore sulle rotelle superiori o inferiori. Fig. 30
4. Spingere il cestello superiore verso l'interno. Fig. 31

Tipo 2:
1. Per sollevare il cestello superiore, sollevarlo ad ogni estremità fino a quando è collocato nella posizione più alta. Non è necessario azionare le leve di regolazione. Fig. 32
2. Per abbassare il cestello superiore, usare le leve su ogni lato per rilasciare il cestello e premere verso il basso. Fig. 33

Piegatura della rastrelliera dei bicchieri Fig. 34
- Per fare spazio a oggetti più alti nel cestello superiore, sollevare la rastrelliera dei bicchieri verso l'alto.
- Si possono poi appoggiare i bicchieri alti contro di essa.
- Si può anche rimuoverla se non la si usa.

Chiusura del cestello posate superiore Fig. 35
- I separatori sul cestello inferiore servono a tenere i piatti e vassoi.
- È possibile abbassarli per fare più spazio per gli oggetti più grandi.

Preparazione e carico delle stoviglie
- Usare utensili etichettati come lavabili in lavastoviglie.
- Per alcuni articoli, selezionare un programma con la temperatura più bassa possibile.
- Per evitare danni, non togliere bicchieri e posate dalla lavastoviglie subito dopo la fine del programma.

Per lavare le seguenti posate/piatti:
Non adatti:
- Posate con manici di legno, porcellana o madreperla.
- Articoli di plastica che non sono resistenti al calore.
- Vecchie posate con parti incollate che non sono resistenti al calore.
- Posate o stoviglie smaltate.
- Oggetti di stagno o rame.
- Vetro cristallo.
- Articoli in acciaio che potrebbero arrugginire.
- Vassoi di legno.
- Articoli in fibra sintetica.

Compatibilità limitata:
- Alcuni tipi di vetro possono perdere la loro lucentezza dopo un gran numero di lavaggi.

- I pezzi in argento e alluminio hanno la tendenza a scolorire dopo il lavaggio.
- I motivi smaltati possono sbiadire se vengono lavati spesso in lavastoviglie.

Raccomandazioni per il carico della lavastoviglie
- Grattare via i resti di cibo. Ammorbidire i residui di cibo bruciato nelle padelle. Non è necessario sciacquare i piatti sotto il rubinetto.
- Per le migliori prestazioni della lavastoviglie, seguire queste linee guida di carico.
- Le caratteristiche e l'aspetto dei cestelli possono variare a seconda del modello.
- Mettere gli oggetti nella lavastoviglie in questo modo:
- Oggetti come tazze, bicchieri, pentole/padelle, ecc. devono essere rivolti verso il basso.
- Gli oggetti curvi o cavi devono essere inclinati in modo che l'acqua possa defluire.
- Tutti gli utensili devono essere impilati in modo sicuro e non devono ribaltarsi.
- Tutti gli utensili devono essere posizionati in modo che gli irroratori possano ruotare liberamente durante il lavaggio.
- Caricare oggetti cavi come tazze, bicchieri, padelle, ecc. Posizionare questi oggetti a testa in giù in modo che l'acqua non possa accumularsi nel contenitore o su basi profonde.
- I piatti e le posate non devono essere messi uno dentro l'altro o coprirsi a vicenda.
- Per evitare danni, i bicchieri non devono toccarsi.
- Il cestello superiore è progettato per contenere stoviglie più leggere e delicate, come bicchieri, tazze da caffè e da tè.
- I coltelli a lama lunga posti in posizione verticale sono un potenziale pericolo.
- Le posate lunghe e/o affilate, come i coltelli da intaglio, devono essere messe orizzontalmente nel cestello superiore.
- Non sovraccaricare la lavastoviglie. Questo è importante per ottenere buoni risultati e un consumo energetico ragionevole.

Nota
Gli oggetti molto piccoli non dovrebbero essere lavati nella lavastoviglie perché potrebbero facilmente cadere dal cestello.

8. PULIZIA E MANUTENZIONE

- La pulizia della lavastoviglie è importante per mantenere la longevità della macchina.
- Assicurarsi che l'impostazione del decalcificante sia regolata correttamente e che venga usata la giusta quantità di detersivo per evitare la formazione di calcare.
- Riempire lo scomparto del sale quando la spia del sale si accende.
- L'olio e il calcare possono accumularsi nella lavastoviglie con il tempo.
- Se questo accade:
1. Riempire lo scomparto del detersivo, ma non caricare alcun piatto.
2. Selezionare un programma ad alta temperatura e lasciare la lavastoviglie vuota.

3. Se questa operazione non pulisce sufficientemente la tua lavastoviglie, usa un detersivo apposito per l'uso in lavastoviglie.
- Per prolungare la vita della propria lavastoviglie, pulire regolarmente l'apparecchio ogni mese.
- Pulire regolarmente le guarnizioni dello sportello e lo sportello con un panno umido per rimuovere eventuali residui accumulati o oggetti estranei.
- Pulire il pannello di controllo con un panno morbido e leggermente umido.
- Pulire i filtri e gli irroratori almeno una volta alla settimana. Se sono presenti resti di cibo o oggetti estranei nei filtri a maglie larghe e fine, rimuovere i filtri e pulirli accuratamente con acqua.
- Rimuovere sempre la spina di alimentazione dalla presa di corrente prima della pulizia o della manutenzione.
- Non usare detergenti abrasivi.

Avvertenza
- Per evitare che l'acqua penetri nella guarnizione dello sportello e nei componenti elettrici, non utilizzare alcun tipo di detergente spray per pulire l'esterno della lavastoviglie.
- Non usare mai detergenti abrasivi o spugne abrasive sulle superfici esterne perché potrebbero graffiare la finitura. Alcuni tovaglioli di carta possono anche graffiare o lasciare segni sulla superficie.

Gruppo filtro
- Il gruppo filtro alla base della lavastoviglie trattiene i resti grossolani del ciclo di lavaggio, compresi gli oggetti estranei come stuzzicadenti.
- I resti grossolani possono causare l'intasamento dei filtri.
- Controllare regolarmente lo stato dei filtri, rimuovere con cura i corpi estranei e pulire le parti del sistema di filtraggio con acqua, se necessario.
- Seguire questi passi per pulire il filtro.

1. Ruotare il filtro a maglie larghe in senso antiorario per sbloccarlo. Sollevarlo ed estrarlo dalla lavastoviglie. Fig. 36
2. Il filtro a maglie fine può essere estratto dalla parte inferiore del gruppo filtro. Il filtro a maglie larghe può essere separato dal filtro principale premendo delicatamente le linguette in alto ed estraendolo. Fig. 37
   1. Filtro a maglie larghe
   2. Filtro principale
   3. Filtro a maglie fine
3. I residui di cibo più grandi possono essere puliti passando il filtro sotto l'acqua corrente del rubinetto. Per una pulizia più approfondita, usare una spazzola morbida. Fig. 38
4. Rimontare i filtri nell'ordine inverso allo smontaggio, sostituire l'inserto del filtro e girarlo in senso orario verso la freccia di bloccaggio. Fig. 39

Avvertenza
- Non stringere troppo i filtri. Sostituire i filtri in modo sicuro, altrimenti dei resti grossi potrebbero entrare nel sistema e causare un blocco.
- Non utilizzare mai la lavastoviglie senza i filtri. Un'errata sostituzione del filtro può ridurre il livello di prestazioni dell'apparecchio e danneggiare stoviglie e utensili.

Irroratori
- Gli irroratori accumulano sostanze chimiche, è quindi necessario pulirli regolarmente, poiché le sostanze chimiche nell'acqua dura possono otturare gli ugelli e i cuscinetti degli irroratori.
- Per pulire gli irroratori, seguire queste istruzioni:

1. Per rimuovere l'irroratore superiore, trattenere il dado, ruotare l'irroratore in senso antiorario ed estrarlo. Fig. 40
2. Per rimuovere l'irroratore inferiore, tirarlo verso l'alto. Fig. 41
3. Lavare gli irroratori in acqua calda e sapone e usare una spazzola morbida per pulire gli ugelli. Fig. 42

Protezione contro il congelamento
- Prendere misure di protezione dal congelamento nella lavastoviglie in inverno. Dopo ogni ciclo di lavaggio, procedere come segue:

1. Scollegare la lavastoviglie dalla rete elettrica.
2. Interrompere l'alimentazione dell'acqua e scollegare il tubo di carico dell'acqua dalla valvola dell'acqua.
3. Scaricare l'acqua dal tubo di carico dell'acqua e dalla valvola dell'acqua. (Usare un recipiente per raccogliere l'acqua).
4. Ricollegare il tubo di carico dell'acqua e la valvola dell'acqua.
5. Togliere il filtro dal fondo della lavastoviglie e usate una spugna per assorbire l'acqua residua.

Dopo ogni lavaggio
Dopo ogni lavaggio, chiudere il rubinetto di mandata dell'acqua e lasciare lo sportello leggermente aperto in modo da lasciare fuoriuscire l'umidità e gli odori.

Quando non si usa per un lungo periodo di tempo
- Si raccomanda di eseguire un ciclo di lavaggio con la lavastoviglie vuota e poi scollegare la spina dalla presa, chiudere l'alimentazione dell'acqua e lasciare la porta dell'apparecchio leggermente aperta.
- Questo aiuterà le guarnizioni dello sportello a durare più a lungo e a prevenire la formazione di odori all'interno dell'apparecchio.

Spostamento della lavastoviglie

- Se si vuole spostare il dispositivo, cercare di tenerlo in posizione verticale.
- Se risulta assolutamente necessario, può essere coricato sul retro.

Guarnizioni
- Uno dei fattori che possono concorrere alla formazione di odori sgradevoli sono i residui di cibo rimasto nelle guarnizioni.
- La pulizia periodica con un panno umido elimina tale inconveniente

9. RISOLUZIONE DEI PROBLEMI

Problema	Possibili cause	Soluzioni
La lavastoviglie non si accende	Fusibile bruciato o interruttore scattato.	Sostituire il fusibile o ripristinare l'interruttore. Eliminare l'eventuale condivisione della presa con altri dispositivi.
	Non è collegata all'alimentazione.	Verificare che la lavastoviglie sia accesa e che lo sportello sia chiuso correttamente. Verificare che il cavo di alimentazione sia correttamente collegato alla presa.
	La pressione dell'acqua è bassa.	Controllare che l'alimentazione dell'acqua sia correttamente collegata e che non sia chiusa.
	Lo sportello della lavastoviglie non è chiuso correttamente.	Assicurarsi di chiudere bene lo sportello e che faccia click.
L'acqua della lavastoviglie non si scarica	Tubo di scarico attorcigliato o intrappolato	Verificare il tubo di scarico.
	Filtro ostruito.	Controllare i filtri.
	Lavandino della cucina ostruito.	Controllare il lavandino della cucina per assicurarsi che scarichi correttamente. Se il problema è che il lavandino della cucina non drena, potrebbe essere necessario un idraulico piuttosto che il servizio tecnico.
Sapone residuo.	Detersivo non idoneo.	Usare solo detersivi specifici per lavastoviglie per evitare la formazione di schiuma. Se ciò dovesse verificarsi, aprire la lavastoviglie e lasciare evaporare la schiuma. Aggiungere 1 litro di acqua fredda nel fondo della lavastoviglie. Chiudere lo sportello e selezionare qualsiasi ciclo di lavaggio. All'inizio del ciclo, la lavastoviglie scaricherà l'acqua. Aprire la porta e controllare che la schiuma sia scomparsa. Ripetere il processo se necessario.
	Brillantante fuoriuscito dal dispenser.	Pulire immediatamente il brillantante fuoriuscito dal dispenser.
Interno della lavastoviglie macchiato	È possibile che sia stato utilizzato un detersivo contenente colorante.	Verificare che il detersivo non contenga coloranti.
Patina bianca nella superfice interna.	Acqua dura.	Per pulire l'interno, usare un panno morbido e umido con detersivo per piatti e indossare guanti di gomma. Non usare mai un detergente diverso da quello per lavastoviglie, altrimenti potrebbe causare la formazione di schiuma.
Macchine di ruggine sulle posate	Gli articoli interessati non sono lavabili in lavastoviglie.	Evitare di lavare oggetti che non sono lavabili in lavastoviglie.
	Un programma non è stato eseguito dopo aver aggiunto il sale per lavastoviglie. Residui di sale sono entrati nel ciclo di lavaggio.	Eseguire sempre un programma di lavaggio senza stoviglie dopo aver aggiunto il sale. Non selezionare la funzione Turbo+ (se è presente nel proprio modello) dopo aver aggiunto il sale per lavastoviglie.
	Il coperchio dell'addolcitore è aperto.	Controllare che il coperchio dell'addolcitore sia ben chiuso.

Rumore proveniente dall'interno della lavastoviglie.	Uno degli irroratori sta colpendo un articolo nel cestello.	Mettere in pausa il programma e riposizionare gli oggetti che ostruiscono l'irroratore.
Rumore proveniente dall'interno della lavastoviglie.	I piatti sono liberi nella lavastoviglie.	Mettere in pausa il programma e riposizionare gli oggetti.
Rumore di colpi nei tubi dell'acqua.	Questo può essere causato dall'installazione o dalla sezione del tubo.	Non influenza il funzionamento della lavastoviglie. In caso di dubbio, contattare un idraulico qualificato.
I piatti non vengono puliti	Non sono stati caricati correttamente.	Leggere la sezione "Preparazione e carico dei piatti".
	Il programma non aveva abbastanza potenza.	Selezionare un programma più intenso.
	Non è stato erogato abbastanza detersivo.	Usare più detersivo o cambiare detersivo.
	Alcuni elementi bloccano il movimento degli irroratori.	Riposizionare gli elementi in modo che l'irroratore possa ruotare liberamente.
	Il gruppo filtro non è pulito o non è posizionato correttamente sulla base all'interno della lavastoviglie. Questo può causare l'ostruzione degli ugelli dell'irroratore.	Pulire e/o posizionare correttamente il filtro. Pulire gli ugelli dell'irroratore.
Bicchieri opachi	Combinazione di acqua dolce e un eccesso di detersivo.	Usare meno detersivo in presenza di acqua dolce e selezionare il ciclo più breve per lavare gli oggetti in vetro.
Macchie bianche su piatti e bicchieri	L'acqua dura può causare depositi di calcare.	Controllare le impostazioni dell'addolcitore d'acqua o lo stato di riempimento del serbatoio del sale.
Macchie nere o grigie sulle stoviglie	Gli utensili di alluminio hanno sfregato contro le stoviglie.	Usare un detergente abrasivo delicato per rimuovere questi segni.

Residui di detersivo nel dispenser	I piatti bloccano il dispenser del detersivo.	Ricaricare i piatti in modo corretto.
I piatti non si asciugano.	Carico non corretto.	Indossare guanti se si trovano residui di detersivo sui piatti per evitare irritazioni alla pelle.
	I piatti vengono rimossi troppo velocemente.	Non svuotare la lavastoviglie immediatamente dopo il lavaggio. Aprire leggermente lo sportello in modo che il vapore possa uscire. Non rimuovere i piatti finché la temperatura interna non è sicura per poterli toccare. Scaricare prima il cestello inferiore per evitare che l'acqua goccioli dal cestello superiore.
	È stato selezionato un programma sbagliato.	Con un programma breve, la temperatura di lavaggio è più bassa, diminuendo le prestazioni di pulizia. Scegliere un programma con un tempo di lavaggio più lungo.
	Uso di posate con rivestimento di scarsa qualità.	Il drenaggio dell'acqua è più difficile con questi articoli. Le posate o le stoviglie di questo tipo non possono essere lavate in lavastoviglie.

Avvertenza
Cecotec non può essere ritenuta responsabile di una riparazione non professionale in quanto questa può causare gravi rischi per la sicurezza dell'utente e compromettere la garanzia.

Codici di errore
In caso di malfunzionamento, la lavastoviglie mostrerà un codice di errore. La seguente tabella mostra i possibili codici di errore e le loro cause.

Codice	Problema	Possibili cause
E1	La lavastoviglie ha bisogno di più tempo di carico d'acqua.	I rubinetti non si aprono, o l'entrata dell'acqua è limitata, o la pressione dell'acqua è troppo bassa.

E3	La temperatura desiderata non viene raggiunta.	Guasto della resistenza.
E4	Traboccamento	Qualche elemento della lavastoviglie perde.
E8	Guasto nella valvola di distribuzione	Circuito aperto o rottura della valvola di distribuzione.
EC	Errore nel sistema di controllo del lavaggio.	Errore nel motore o nel circuito stampato.
Ed	Guasto nella comunicazione tra la scheda del circuito stampato principale e il display della stessa.	Circuito aperto o cablaggio rotto per la comunicazione.

Avvertenza

- Se si verifica un traboccamento, spegnere l'alimentazione principale dell'acqua prima di chiamare l'assistenza.
- Se c'è acqua nella base a causa di un riempimento eccessivo o di una piccola perdita, l'acqua deve essere rimossa prima di riavviare la lavastoviglie.

10. SPECIFICHE TECNICHE

Nome del prodotto: Bolero Aguazero 8000 Full Built-in
Codice prodotto: 02362
1760-2100 W, 220-240 V AC, 50 Hz
Pressione dell'acqua: 0.04-1.0 MPa
IPX1
Capacità: 14 coperti
Prodotto in Cina | Progettato in Spagna

(*) Le specifiche tecniche possono cambiare senza preavviso per migliorare la qualità del prodotto.

Scheda informativa del prodotto REGOLAMENTO DELEGATO (UE) 2019/2017 - 2019/2022 DELLA COMMISSIONE sull' l'etichettatura energetica delle lavatrici per uso domestico e delle lavasciuga biancheria per uso domestico.	
Marchio o nome del fornitore: Cecotec Innovaciones, S.L.	
Indirizzo del fornitore: C/ de la Pinadeta, s/n 46930 Quart de Poblet (Valencia) SPAIN	
Identificativo del modello: 02362_Bolero Aguazero 8000 Full Built-in	
Parametri generali del prodotto:	
Parametro	Valore
Capacità (coperti)	14
Classe di efficienza energetica	B
Consumo di energia del programma eco (EPEC) (kWh/ciclo)	0,645
Consumo di energia del programma standard (SPEC) (kWh/ciclo)	1,700
Indice di efficienza energetica (IEE)	37,9
Consumo di acqua del programma eco (EPWC) (L/ciclo)	8,9
Indice di efficienza di lavaggio (Ic)	1,125
Indice di efficienza di asciugatura (Id)	1,065
Durata del programma eco (Tt) (ore:min)	4:09
Consumo di energia in “modo spento” (Po)	0,49
Consumo di energia in “modo stand-by” (Psm)	-
Consumo di energia in “modo stand-by in rete” (Psm) (se applicabile)	-
Consumo di energia in “modo avvio ritardato” (Pds) (se applicabile)	1,00
Se l'avvio ritardato è disponibile, è possibile programmare un ritardo dell'avvio superiore a 24 ore?	NO
Ciclo di prova	ECO
Emissioni di rumore aereo (dB)	42

Livello di rumore	B	
Dimensioni in cm	Altezza	85
	Larghezza	60
	Profondità	60
Parametri del test:		
Parametro	Valore	
Tensione:	229,6-230,8 V~	
Frequenza:	50 Hz	
Temperatura ambiente:	22,3-24,0 ºC	
Umidità:	53,1-58,5 %	
Temperatura dell'acqua:	15,2-15,5 ºC	
Durezza dell'acqua:	2,421-2,526 mmol	
Pressione dell'alimentazione dell'acqua:	2,3-2,5 bar	
Preparazione della durezza dell'acqua:	indurente	
Impostazione per addolcire l'acqua:	H3	
Tipo di sale	Cloruro di sodio	
Tipo di detersivo	D/GSMD170-656	
Quantità di detergente (g)	22	
Tipo di agente di risciacquo	III/KSC.130-508	
Impostazione dell'agente di risciacquo	5	

11. RICICLAGGIO DI APPARECCHIATURE ELETTRICHE ED ELETTRONICHE

Questo simbolo indica che, in conformità con le normative vigenti, il prodotto e/o la batteria devono essere smaltiti separatamente dai rifiuti domestici. Quando questo prodotto raggiunge la fine della sua vita utile, è necessario rimuovere le batterie/accumulatori e portarlo in un punto di raccolta designato dalle autorità locali.

Per informazioni dettagliate su come smaltire correttamente le apparecchiature elettriche ed elettroniche e/o le batterie, il consumatore dovrà contattare le autorità locali.

Il rispetto delle linee guida di cui sopra aiuterà a proteggere l'ambiente.

12. GARANZIA E SUPPORTO TECNICO

Cecotec sarà responsabile nei confronti dell'utente finale o del consumatore per qualsiasi difetto di conformità esistente al momento della consegna del prodotto nei termini, condizioni e scadenze stabilite dalla normativa vigente.

Si raccomanda che le riparazioni siano effettuate da personale specializzato.

Se si riscontra un problema con il prodotto o in caso di dubbi, si prega di contattare il supporto tecnico ufficiale Cecotec al numero +34 96 321 07 28.

13. COPYRIGHT

I diritti di proprietà intellettuale dei testi di questo manuale appartengono a CECOTEC INNOVACIONES, S.L. Tutti i diritti riservati. Il contenuto di questa pubblicazione non può essere, in tutto o in parte, riprodotto, archiviato in un sistema di recupero, trasmesso o distribuito con qualsiasi mezzo (elettronico, meccanico, fotocopia, registrazione o simile) senza la previa autorizzazione di CECOTEC INNOVACIONES, S.L.

1. PEÇAS E COMPONENTES

Máquina de lavar louça
Fig. 1
1. Braço aspersor superior
2. Tubo interior
3. Braço aspersor inferior
4. Conjunto do filtro
5. Depósito de sal
6. Dispensador

Acessórios
7. Tabuleiro para talheres
8. Cesto superior
9. Suporte para copos (cesto superior)
10. Cesto inferior

Ferramentas
11. Parafuso ST4*14 (10 pcs)
12. Parafuso ST3.5x45 (4 pcs)
13. Parafuso ST3.5x25 (2 pcs)
14. Placa (2 pcs)
15. Parafuso ST3.5x16 (2 pcs)
16. Faixa de condensação (1 pc)
17. Engate superior (2 pcs)
18. Taco (2 pcs)
19. Acabamento (2 pcs)
20. Velcro (2 pcs)

Aviso
Os gráficos deste manual são representações esquemáticas e podem não corresponder exactamente ao produto.

2. ANTES DA INSTALAÇÃO

- Este produto apresenta uma embalagem desenhada para o proteger durante o seu transporte. Tire o dispositivo da sua caixa e guarde a caixa original e outros elementos da embalagem num lugar seguro. Isto lhe ajudará a evitar danos ao produto se precisar de o transportar no futuro. Se deseja descartar a embalagem original, certifique-se de reciclar todos os elementos corretamente.

- Certifique-se de que todas as peças e componentes estão incluídas e em bom estado. Se faltar alguma peça ou não estiverem em bom estado, entre em contacto com o Serviço de Assistência Técnica oficial da Cecotec.

Conteúdo da caixa
- Máquina de lavar louça Bolero Aguazero 8000 Full Built-in
- Manguera de entrada da água
- Mangueira de drenagem
- Manual de instruções
- Faixa de condensação
- Kit de montagem

3. INSTALAÇÃO

Passo 1: Selecção da localização da máquina de lavar louça

Ligação de linhas de abastecimento de electricidade, esgotos e água.
- Ao posicionar a máquina, colocá-la numa área onde a louça possa ser facilmente carregada e descarregada. Não colocar a máquina de lavar louça numa área onde a temperatura ambiente desça abaixo 0°C.
- Se desejar instalar a máquina de lavar louça integrada na cozinha, deve assegurar-se de que existe espaço suficiente para o fazer e que a cablagem e a canalização são adequadas.
- Colocar a máquina de lavar louça perto de uma torneira, um dreno de água e uma tomada ligada à terra. É importante ter em consideração que não se deve modificar as ligações uma vez instalada a máquina de lavar louça.
- Deve haver menos de 5 mm entre a parte superior da máquina de lavar louça e o armário, e a porta exterior deve ser alinhada com o armário.

Seguir as instruções da figura 2 para as dimensões do recesso onde a máquina de lavar louça vai ser instalada.

ADVERTÊNCIA: A bancada sob a qual a máquina de lavar louça vai ser instalada deve ser estável, a fim de evitar desequilíbrios.

- Se quiser instalar a máquina de lavar louça no canto de um armário, deve certificar-se de que existe espaço suficiente para abrir completamente a porta. Fig. 3

1. Máquina de lavar louça
2. Porta da máquina de lavar louça
3. Espaço mínimo de 50 mm
4. Móvel

Nota
- Permitir uma distância adequada em redor da máquina para facilitar a desconexão da rede

e o movimento durante a limpeza.
- Não segurar a máquina pela sua porta ou painel.

Passo 2: Conexão da mangueira da entrada de água
Fig. 4
- Ligar a mangueira de entrada de água a uma torneira de água fria, e certificar-se de que está bem presa no lugar.

ADVERTÊNCIA: utilize a mangueira de entrada de água fornecida com a máquina de lavar louça, não reutilize a mangueira de entrada de água da sua máquina antiga.

ADVERTÊNCIA: abrir a torneira e deixar correr a água através da mangueira de entrada de água antes de ligar à máquina de lavar a louça.

ADVERTÊNCIA: ligar a mangueira de entrada de água directamente à tomada de entrada de água. A pressão fornecida pela entrada deve ser de pelo menos 0,04 MPa e no máximo 1 MPa. Se a pressão exceder 1MPa, deve ser instalada uma válvula de alívio de pressão na ligação.

Depois de ligar a mangueira de entrada de água, abrir completamente a torneira e verificar a existência de fugas de água. Fechar a torneira de entrada de água no final de cada programa de lavagem.

Passo 3: Ligação da mangueira de drenagem
Fig. 5 A

1. Parte traseira da máquina de lavar louça
2. Cabo principal
3. Entrada de água
4. Saída de esgoto
5. Mangueira de drenagem
6. Bancada

- Ligar a mangueira de drenagem de água à saída de drenagem da máquina de lavar louça. Em seguida, ligar a mangueira de drenagem directamente a um esgoto (b) ou a uma saída com um diâmetro mínimo de 4 cm (a). Esta ligação deve estar pelo menos 50 cm e no máximo 100 cm acima do solo.
- Se a extremidade da mangueira de drenagem estiver livre, não deve ser submersa em água, para evitar o refluxo de água.
- Certificar-se de que a mangueira de drenagem não está dobrada.

IMPORTANTE: Os artigos não serão lavados correctamente se utilizar uma mangueira de drenagem com mais de 4m de comprimento.

Passo 4: Conexão elétrica
- Ligar a máquina de lavar louça à rede eléctrica.

ADVERTÊNCIA: Assegurar que a tensão de rede corresponde à tensão especificada na etiqueta de classificação do produto e que a ficha está ligada à terra.

A ficha da máquina de lavar louça deve ser ligada a uma tomada ligada à terra. Se não tiver uma instalação ligada à terra, deve ser realizada por um electricista licenciado. Em caso de utilização não fundamentada, a Cecotec não será responsável por qualquer avaria ou dano que isto possa causar.
- Certifique-se que uma ligação à terra adequada esteja disponível antes de ser utilizada.

Passo 5: Colocação da máquina de lavar louça
- Certifique-se de que a faixa de condensação está nivelada com a borda da superfície de trabalho.
- Deve haver menos de 5 mm entre a parte superior da máquina de lavar louça e o armário e a porta exterior deve estar alinhada com o armário.
- A máquina de lavar louça deve estar localizada perto da mangueira de entrada e drenagem pré-conectada e da tomada eléctrica.
- Deve assegurar-se de que existe espaço suficiente para abrir completamente a porta.
- Aviso: dependendo da localização da tomada, poderá ter de fazer um furo no lado oposto do armário.
- IMPORTANTE: Colocar a tira de condensação fornecida debaixo do armário para evitar a acumulação de condensação.
- Fixar os ganchos superiores (17) na parte superior da máquina de lavar louça para assegurar o posicionamento correcto da âncora (5 B).

Montagem dos fechos de velcro
- Separar a fita de velcro A e a fita de velcro B e fixar a fita de velcro A ao lado interior do painel estético.
- Colocar a tira de feltro com velcro B na porta exterior da máquina de lavar louça. Fig. 6

Montagem do painel frontal
Fig. 7
- Colocar a placa (14) sobre o painel estético e fixá-lo com os parafusos (11). Na parte superior do painel estético fixar uma ficha (18) com um parafuso (13) em cada furo.
- Ancorar o painel estético na ranhura da porta exterior da máquina de lavar louça.
- Uma vez colocado o painel estético, fixá-lo à porta exterior da máquina de lavar louça com parafusos e cavilhas.

1. Retirar os 4 parafusos curtos. (15)

2. Apertar os 4 parafusos compridos (12)

Passo 6: Nivelamento da máquina de lavar louça
1. Ajustar o nível da frente para trás.
2. Ajustar o nível de um lado para o outro.

- Para um funcionamento correcto, a máquina de lavar louça deve estar nivelada.
- Assim que a unidade estiver no lugar, pode alterar a altura da unidade ajustando o nível de aparafusamento das pernas. Fig. 8
- Colocar um nível de bolha na porta e na calha do cesto, como mostra a figura 8, para verificar se a máquina de lavar louça está nivelada.
- Nivelar a máquina de lavar louça ajustando os três pés niveladores individualmente. A perna traseira pode ser ajustada a partir da frente da máquina de lavar louça, rodando o parafuso no centro da base da máquina com uma chave de fendas. Para ajustar os pés dianteiros, usar uma chave de fendas plana e rodar os pés dianteiros até que a máquina de lavar louça esteja nivelada.

Ao nivelar a máquina de lavar louça, certificar-se de que não tomba.
NOTA: O ajuste máximo da altura das pernas é de 50 mm.
NOTA: Não se recomenda que o aparelho seja inclinado mais de 2°.

Passo 7: Ajuste da tensão da mola da porta
Fig. 9
- As molas da porta são colocadas na fábrica com a tensão apropriada para a porta exterior.
- Rodar o parafuso de ajuste para apertar ou desapertar o cabo de aço. Ajustar a tensão das molas da porta usando uma chave de fendas, rodando no sentido dos ponteiros do relógio para apertar as molas esquerda e direita.
- A tensão da mola da porta é correcta quando a porta permanece horizontal na posição totalmente aberta, mas pode ser elevada para a posição fechada com um ligeiro empurrão.

AVISO: Ajustar a tensão das molas da porta utilizando uma chave de fendas, rodando no sentido dos ponteiros do relógio para apertar as molas esquerda e direita. Se não o fizer, poderá danificar a sua máquina de lavar louça.

Passo 8: Fixação a móveis
Fig. 10
- Instalar a máquina empurrando-a para debaixo da bancada, tendo cuidado de não esmagar ou dobrar a mangueira.
- Há dois métodos de instalação:
- Superfície normal: Colocar o engate superior na ranhura do plano lateral e fixá-lo à bancada com os parafusos (11) Fig. 10A.
- Superfície em mármore ou granito: Fixar os lados da máquina de lavar louça com parafusos (15) e o acabamento (19) Fig. 10B.
- A máquina de lavar louça deve ser fixada no lugar. Fixá-lo nos lados com parafusos.

Certifique-se de que as mangueiras de entrada e saída de água não estão esmagadas ou presas.

Certifique-se de que a máquina de lavar louça não é colocada no cabo de alimentação quando instalar a máquina de lavar louça.

4. ANTES DE USAR A MÁQUINA DE LAVAR LOUÇA

- Para uma boa lavagem, a máquina de lavar louça precisa de água macia. Caso contrário, a água deixará resíduos de calcário nos pratos e na tigela da máquina, que podem entupir a máquina de lavar louça.
- Para tal, a água passa por um sistema que remove os iões que formam a dureza da água, seja sal específico para máquinas de lavar louça ou um descalcificador.
- Antes da primeira utilização, executar os seguintes passos:
1. Ajuste o descalcificador.
2. Adicione sal ao descalcificador.
3. Carregar os cestos.
4. Encha o tanque de detergente

Fig. 11

4.1 Sal para a máquina de lavar louça

- Utilizar apenas sal específico para máquinas de lavar louça.
- O depósito de sal está localizado debaixo do cesto inferior.

Enchimento do depósito de sal na máquina de lavar louça
Fig. 12

1. Retirar o cesto inferior e desenroscar a tampa do tanque.
2. Abrir a tampa do compartimento do sal rodando-a no sentido contrário ao dos ponteiros do relógio.
3. Encher o compartimento com o sal da máquina de lavar louça até que este esteja quase a transbordar, a utilização de um funil facilitará este processo. (Fig. 12)
4. Adicionar água ao depósito de sal até ao limite (primeira utilização apenas). É normal que uma pequena quantidade de água saia do depósito de sal.
5. Volte a colocar a tampa e fechá-la.
6. A luz indicadora de sal apagar-se-á depois de o depósito de sal ter sido enchido com sal.
- Quando se liga a máquina de lavar louça, o compartimento do sal será enchido com água, pelo que se deve encher o depósito antes de se ligar a máquina de lavar louça.

- Encher o depósito de sal imediatamente antes de ligar a máquina de lavar louça, caso contrário o sistema de filtragem, a bomba ou outras partes importantes da máquina podem ser danificadas. A garantia não cobrirá esta eventualidade.

Nota
- Só reabastecer o depósito de sal quando a luz indicadora de sal no painel de controlo se acender. Dependendo da forma como o sal é dissolvido, a luz indicadora de sal pode permanecer acesa, mesmo que o depósito de sal esteja cheio.
- Se derramar sal, execute um programa rápido para o dissolver.

Advertência
- Usar apenas sal específico para lavar a louça.
- Qualquer outro tipo de sal irá danificar o descalcificador. Em caso de danos causados pela utilização de sal impróprio, a Cecotec não dá nenhuma garantia e não é responsável por quaisquer danos causados.

4.2 Descalcificador
- Esta máquina de lavar louça está equipada com um descalcificador que utiliza um recipiente de sal especificamente concebido para reduzir a dureza da água.
- Para saber o nível de dureza da sua torneira, pode contactar a sua empresa de água ou utilizar uma tira-teste.
- Deve ajustar o descalcificador manualmente de acordo com a dureza da água na sua área utilizando o mostrador de dureza da água. O objectivo é optimizar e personalizar o nível de consumo de sal.

Tabela de dureza da água

Dureza da água				Nível de descalcificador	A regeneração tem lugar cada X programas de uma secuela)	Consumo de sal (gramas/ ciclo)
Alemanha ºdH	França ºfH	Reino Unido ºClarke	mmol/l			
0 - 5	0 - 9	0 - 6	0 - 0.94	H1	Sem regeneração	0
6 - 11	10 - 20	7 - 14	1.0 - 2.0	H2	10	9
12 - 17	21 - 30	15 - 21	2.1 - 3.0	H3	5	12
18 - 22	31 - 40	22 - 28	3.1 - 4.0	H4	3	20
23 - 34	41 - 60	29 - 42	4.1 - 6.0	H5	2	30
35 - 55	61 - 98	43 - 69	6.1 - 9.8	H6	1	60

1 ºdH = 1,25
ºClarke = 1,78
ºfH = 0,178 mmol/l
Valor de fábrica: H3

- Cada ciclo com uma operação de regeneração consome um adicional de 2,0 litros de água, um adicional de 0,02 kWh e o programa é prolongado por 4 minutos.

Ajuste do consumo de sal
Seguir estes passos para ajustar o consumo de sal.
1. Feche a porta e ligue o dispositivo.
2. Dentro de 60 segundos, manter premido o ícone ">" durante mais de 5 segundos para entrar no modo de configuração do descalcificador.
3. Prima novamente o ícone ">" para seleccionar a configuração apropriada de acordo com o seu ambiente local, a configuração será alterada na sequência seguinte: H3->H4->H5->H6->H1->H2;
4. Não prima nenhum ícone durante 5 segundos ou prima o botão de ligar para completar a configuração e sair deste modo.

4.3 Uso de detergente
- Utilizar apenas detergentes especificamente concebidos para máquinas de lavar louça de uso doméstico. Guarde o produto num lugar fresco, seco e que esteja fora do alcance das crianças.
- Os ingredientes que compõem os detergentes são necessários para remover a sujidade da máquina de lavar louça.
- Não colocar detergente em pó no doseador até estar pronto para lavar a louça.
- A quantidade de detergente necessária depende do ciclo, do tamanho da carga e do nível de sujidade da louça. Adicionar uma quantidade adequada para assegurar um óptimo desempenho.
- Se a quantidade de detergente for demasiado elevada, verá linhas esbranquiçadas ou camadas azuis no vidro e na louça, o que pode causar corrosão. O uso continuado de demasiados detergentes pode causar danos na máquina de lavar louça.
- Se a quantidade de detergente for demasiado baixa, pode levar a uma limpeza deficiente, e as linhas esbranquiçadas serão visíveis se a água for dura.
- Consultar as instruções do fabricante do detergente para mais informações.
- Enchimento do detergente (Fig. 13 - 13A)
1. Deslize o separador de libertação de detergente para a direita para abrir a tampa.

2. Adicionar detergente no buraco maior (A) para a lavagem principal. Para cargas mais sujas, adicionar também detergente no buraco mais pequeno (B) de modo que o detergente seja libertado durante a pré-lavagem.
3. Fechar a tampa e premir até que se feche no seu lugar.

Nota
- Note-se que, dependendo da dureza da água, a configuração pode ser diferente.
- Seguir as recomendações do fabricante sobre as embalagens de detergente.

4.4 Uso do abrilhantador
- Utilizar apenas abrilhantador especificamente concebido para máquinas de lavar louça domésticas. Guarde o produto num lugar fresco, seco e que esteja fora do alcance das crianças.
- O abrilhantador é utilizado para promover a secagem dos pratos sem linhas e manchas. O abrilhantador é automaticamente libertado durante a última lavagem para evitar a formação de gotículas de água nos pratos, o que pode deixar manchas e linhas.
- Esta máquina de lavar louça foi concebida para utilizar abrilhantadores líquidos.
- Se a dosagem do abrilhantador for demasiado baixa, as manchas esbranquiçadas permanecerão nos pratos e não secarão correctamente.
- Se a dosagem do abrilhantador for demasiado alta, aparecerão camadas azuis no vidro e os pratos.

Nunca encher a máquina de lavar louça com outras substâncias, pois pode danificar a máquina.

Enchimento do depósito do abrilhantador
Siga estes passos:
1. Feche a porta e ligue o dispositivo.
2. Dentro de 60 segundos, manter premido o ícone ">" durante mais de 5 segundos, depois premir o ícone "+" para entrar no modo de configuração. O indicador do abrilhantador piscará a uma frequência de 1Hz.
3. Prima o ícone ">" para seleccionar a configuração apropriada de acordo com o seu ambiente local, a configuração será alterada na sequência seguinte: D3->D4->D5->D1->D2->D3. Quanto maior for o número, mais abrilhantador é utilizado.
4. Não prima nenhum ícone durante 5 segundos ou prima o botão de ligar para completar a configuração e sair deste modo.

Quando reabastecer o abrilhantador
- A frequência de reabastecimento do doseador depende da frequência com que os pratos são lavados e da configuração do abrilhantador utilizada.
- O indicador de abrilhantador baixo (Fig. 19, ícone 5) acender-se-á quando for necessário mais abrilhantador.

- Não encher demais o doseador.

NOTA: Tenha cuidado para não derramar abrilhantador para fora do depósito e limpe-o se derramar.

5. CARREGAMENTO DA MÁQUINA DE LAVAR LOUÇA

Recomendações
- Para melhores resultados, siga estas dicas de carregamento.
- Se não sobrecarregar a capacidade da máquina de lavar louça, poupará energia e água.
- Carregar a máquina de lavar louça até à sua capacidade máxima ajudará a poupar energia e água.
- Remover quaisquer resíduos grande dos pratos antes de os colocar na máquina. O pré-lavagem manual dos pratos leva a um maior consumo de água e energia e não é recomendado.
- Colocar os utensílios e a louça de forma segura de modo que não possam tombar e cobrir-se uns aos outros.
- Pode colocar canecas, copos, taças, pratos pequenos, xícaras, etc. no cesto superior.
- Ao colocar as taças de haste longo, descanse-os na borda do cesto ou na grelha, e não em outras peças de louça. Certificar-se de que as taças não se tocam, pois podem não ficar parados e podem ser danificados.
- Coloque todos os recipientes tais como canecas, copos e panelas na máquina de lavar louça de cabeça para baixo, caso contrário a água pode acumular-se no interior.
- Colocar todos os itens grandes (panelas, frigideiras, tampas, pratos, tigelas, etc.) e itens muito sujos no cesto inferior.
- Os pratos e os talheres não devem ser colocados uns em cima dos outros.
- Para evitar danos, não retire a sua louça imediatamente após o fim do programa de lavagem.
- Certifique-se de que os pratos e utensílios que coloca e lava na máquina de lavar louça são laváveis na máquina de lavar louça. Deve estar ciente de que alguns artigos não devem ser lavados a altas temperaturas.
- Não lavar artigos muito pequenos na máquina de lavar louça, pois podem cair do cesto e causar danos no interior da máquina.
- Alguns tipos de vidro podem perder o seu brilho após um grande número de lavagens na máquina de lavar louça.
- As peças de prata e alumínio têm tendência a descolorir após a lavagem na máquina de lavar louça.
- Os motivos esmaltados podem desvanecer-se se forem lavados frequentemente na máquina de lavar louça.
- Para melhores resultados, recomendamos que descarregue primeiro o cesto inferior e depois o cesto superior.

ADVERTÊNCIA: Certifique-se de que a rotação dos braços aspersores não é obstruída depois de carregar a máquina de lavar louça.

RTÊNCIA: certifique-se de que depois de carregar a louça, pode abrir o doseador de detergente.

NOTA: Não sobrecarregar os cestos ou colocar os pratos no cesto errado.
Não lavar artigos muito pequenos na máquina de lavar louça, pois podem cair do cesto e causar danos no interior da máquina.

ADVERTÊNCIA: Para evitar qualquer possível lesão, colocar facas pontiagudas com o lado afiado para baixo ou numa posição horizontal no tabuleiro dos talheres. Os talheres longos e/ou afiados devem ser colocados horizontalmente no cesto superior.

ADVERTÊNCIA: Aguardar pelo menos 15 minutos antes de descarregar a máquina de lavar louça, pois os artigos estarão quentes quando o programa estiver terminado.

5.1. Cesto superior

- O cesto superior é concebido para acomodar louça mais leves e delicados como copos, chávenas e pires de chá e café, bem como pratos, tigelas pequenas e panelas rasas (desde que não estejam demasiado sujas).
- Colocar a louça e utensílios de cozinha de modo que não sejam movidos pelo jacto de água.

Carga de cesto de acordo com a norma EN 60436

Carregar a máquina de lavar louça até à sua capacidade máxima ajudará a poupar energia e água.

B. Cesto superior (Fig. 14)
1. Chávenas de café
2. Pires de chã e café
3. Copos
4. Chávenas
5. Panela

5.2 Cesto inferior

- Coloque artigos grandes e difíceis de limpar no cesto inferior: panelas, frigideiras, tampas, pratos grandes e tigelas, como mostra a imagem. Fig. 15
- É preferível colocar os pratos e tampas nos lados dos cestos de modo a não bloquear a rotação do braço aspersor superior.
- O diâmetro máximo recomendado para pratos em frente ao dispensador da máquina de lavar louça é de 19 cm, para não dificultar a abertura do dispensador.
- Cesto inferior (Fig. 15)

6. Panelas para forno
7. Pratos pequenos
8. Pratos rasos
9. Pratos fundos
10. Fontes
11. Pratos pequenos de melamina
12. Tigelas de melamina
13. Travessa de vidro
14. Tigelas de sobremesa

5.3. Tabuleiro para talheres

Os talheres devem ser colocados sobre o tabuleiro dos talheres separados uns dos outros nas posições apropriadas. Certifique-se de que os utensílios não se sobrepõem, isto pode levar a disfunções.

- Tabuleiro de talheres (Fig. 16 - 17)

1. Colheres de sopa
2. Garfos
3. Facas
4. Colheres de café
5. Colheres de sobremesa
6. Colheres para servir
7. Garfos para servir
8. Conchas para molhos

- Informação para testes de comparabilidade de acordo com a EN 60436:
- Capacidade: 14 talheres.
- Posição do cesto superior: posição menos elevada.
- Programas: ECO.
- Ajuste do abrilhantador: Max.
- Valor do descalcificador: H3.

Advertência

- Não permitir que nenhum artigo se espalhe no fundo da máquina de lavar louça. Fig.18
- Carregar sempre utensílios afiados com a ponta para baixo.

Remoção dos pratos

Para evitar que a água pingue do cesto superior para o cesto inferior, recomenda-se esvaziar primeiro o cesto inferior e depois o cesto superior.

6. TABELA DE PROGRAMAS

Os valores de consumo e a duração do programa são apenas para referência, excepto no caso do programa ECO.

Símbolo	Programa	Descrição do ciclo	Detergente pre/ lavagem principal	Tempo (min)		Água (litros)	Abrilhantador
A	Auto	Pré-lavagem (45º) Lavagem (55-65º) Enxaguar Enxaguar (50-55º) Secagem	4/18 g (1 o 2 doses)	85-150	0,850-1,550	8,5-18,0	Sim
	Higiene	Lavagem (70º) Enxaguar Enxaguar Enxaguar (70º) Secagem	22 g (1 o 2 doses)	210	1,500	11,5	Sim
	Universal	Pré-lavagem (45º) Lavagem (55º) Enxaguar Enxaguar (55º) Secagem	4/18 g (1 o 2 doses)	185	1,100	11,6	Sim
	ECO (*EN 60436)	Lavagem (50º) Enxaguar Enxaguar (40º) Secagem	4/18 g (1 o 2 doses)	185	0,645	8,9	Sim

	Vidro	Pré-lavagem Lavagem (50º) Enxaguar (50º) Enxaguar (50º) Secagem	4/18 g (1 o 2 doses)	130	0,870	11,5	Sim
	90 min	Lavagem (60º) Enxaguar Enxaguar (50º) Secagem	22 g (1 dose)	90	1,180	12,5	Sim
	Rapid 30´	Lavagem (40º) Enxaguar (40º) Enxaguar (55º)	12 g (1 dose)	30	0,820	11,2	Não
	Autolimpeza	Pré-lavagem Lavagem (70º) Enxaguar Enxaguar (60º) Secagem	4/18 g (1 o 2 doses)	193	1,430	18,0	Sim

Nota
O programa ECO é adequado para a limpeza de pratos normalmente sujos; é o programa mais eficiente em termos de consumo combinado de energia e água e é utilizado para avaliar a conformidade com a legislação da UE em matéria de concepção ecológica.

Nota
Os tempos indicados para cada programa correspondem à duração com carga e temperatura padrão. Outros tipos de carga e temperatura resultarão em tempos diferentes.

- A duração do programa pode variar de acordo com a quantidade de pratos, temperatura da água, temperatura ambiente e as funções adicionais seleccionadas.
- Lavar a louça numa máquina de lavar doméstica consome geralmente menos energia e

água do que a lavagem manual da louça quando a máquina é utilizada de acordo com as instruções do fabricante.
- Recomenda-se que se deixe a porta entreaberta depois de terminar o ciclo de lavagem para acelerar a secagem.
- Pode aceder à base de dados de produtos onde a informação para este modelo é armazenada, digitalizando o código QR no rótulo energético.

7. PAINEL DE CONTROLO

Fig. 19
1. Ligado: Pressione este botão de ligar ou desligar a máquina de lavar louça. O ecrã acenderá.
2. Programas: Prima os ícones "<" ou ">" para escolher um programa. O indicador correspondente acender-se-á.
3. Inicio diferido -/+: Prima o ícone "+" para adicionar tempo ao início retardado ou o ícone "-" para reduzir o tempo. Pode definir um máximo de 24 horas.
4. Função/ Auto Open: Prima este ícone para seleccionar uma função, o indicador correspondente acender-se-á. Auto Open: A porta da máquina de lavar louça abrirá automaticamente no final do programa para melhorar os resultados da secagem. Se premir e segurar o ícone de função durante 3 segundos, o indicador correspondente acender-se-á. Esta função não é possível nos programas automáticos e na lavagem Rapid 30'. O indicador será apagado.
- A porta da máquina de lavar louça não deve ser trancada ao definir a função Auto Open.
- Isto poderia alterar a funcionalidade da fechadura da porta.
- Os programas Rapid 30' e Enxaguar não têm esta função Auto Open.

Indicadores de advertência
1. Abrilhantador: Se o indicador se acender, significa que a máquina de lavar louça tem pouco detergente e precisa de mais.
2. Sal: Se o indicador se acender, significa que a máquina de lavar louça tem pouca sal e precisa de mais.
3. Torneira de água: Se este indicador se acender, a torneira de água está fechada.
4. Ecrã: Mostra o tempo restante, início atrasado, código de erro, etc.

Indicador de função
5. Lavagem com potência: Para lavar pratos muito sujos e difíceis de limpar. Só pode ser usado no modo Higiene, Universal, ECO, Vidro e 90 min.
6. Poupança de energia: quando se tem menos louça para lavar, pode-se seleccionar esta função. Só pode ser usado no modo Higiene, Universal, ECO, Vidro e 90 min.
7. Velocidade Turbo+: Reduz o tempo do programa. Só pode ser usado no modo Higiene, Universal, ECO, Vidro e 90 min.

8. Auto Open: A porta da máquina de lavar louça abrirá automaticamente no final do programa para melhorar os resultados da secagem. Se premir e manter premido o ícone de função (4) durante 3 segundos, o indicador correspondente acender-se-á. Esta função não é possível nos programas automáticos e na lavagem Rapid 30'. O indicador será apagado.
9. Cesto Superior: Ao premir este ícone, apenas os pratos do cesto superior serão lavados. O sistema de aspersores no cesto inferior não funcionará.
10. Cesto Inferior: Ao premir este ícone, apenas os pratos do cesto inferior serão lavados. O sistema de aspersores de cestos superiores não funcionará.
11. Indicador Alt: Pressionar o indicador Alt activará ambos os aspersores e lavará ambos os cestos.

Descrição de cada programa:
12. Auto: Para pratos ligeiramente sujos, normais ou muito sujos, com ou sem comida seca.
13. Higiene: Com a opção de desinfecção seleccionada, a temperatura da água é aumentada para 70°C para desinfecção a alta temperatura.
14. Universal: Para cargas com sujidade normal, tais como panelas, pratos, copos e frigideiras ligeiramente sujas.
15. ECO: Este é o programa padrão, adequado para a limpeza de pratos normalmente sujos e o programa mais eficiente em termos de consumo combinado de energia e água para tais pratos.
16. Vidro: Para louça e artigos de vidro levemente sujos.
17. 90 min: Para cargas normalmente sujas que precisam de ser lavadas rapidamente.
18. Rapid 30': Para cargas ligeiramente sujas tais como copos, vidro e porcelana fina.
19. Autolimpeza: Este programa proporciona uma limpeza eficaz da própria máquina de lavar louça.

Poupar energia
- O pré-lavagem manual dos pratos leva a um maior consumo de água e energia e não é recomendado.
- Lavar pratos numa máquina de lavar louça doméstica consome geralmente menos energia e água do que lavar à mão quando a máquina de lavar louça doméstica é utilizada de acordo com as instruções.

Iniciar um programa
1. Puxar o cesto inferior e superior, carregar a louça e empurrá-la para dentro. Recomenda-se carregar primeiro o cesto inferior e depois o cesto superior.
2. Verter o detergente.
3. Pressione o botão de início.
4. Escolha um programa e a luz indicadora acender-se-á. Feche a porta. A máquina de lavar louça iniciará o ciclo.

Alteração do programa no meio do ciclo

- Um programa só pode ser alterado se estiver em funcionamento há pouco tempo, caso contrário o detergente pode já ter sido libertado ou a água de lavagem com detergente pode já ter sido esvaziada. Nesse caso, a máquina de lavar louça precisa de ser novamente preparada para a lavagem e o doseador de detergente precisa de ser enchido de novo.
- Para reiniciar a máquina de lavar louça, siga os passos abaixo (Fig. 20):

1. Abrir ligeiramente a porta para parar a máquina de lavar louça. Quando os braços aspersores tiverem parado, pode abri-lo completamente.
2. Manter premido o ícone ">" durante mais de três segundos. A máquina entrará em modo de selecção de programa.
3. É possível alterar o programa para a configuração do ciclo desejado.
4. Fechar a porta e a máquina de lavar louça retomará a lavagem.

Introdução de pratos durante o ciclo

- Pode adicionar louça em qualquer altura antes de o doseador de detergente ser activado.
- Neste caso, siga as instruções (Fig. 21):

1. Abrir ligeiramente a porta para parar a lavagem.
2. Quando os braços aspersores tiverem parado, pode abri-lo completamente.
3. Adicione a louça que se esqueceu.
4. Feche a porta.
5. A máquina de lavar louça retomará o programa.

Advertência

É perigoso abrir a porta no meio do ciclo, pois o vapor quente pode queimá-lo.

Auto Open

Após a lavagem, a porta abrirá automaticamente para melhores efeitos de secagem.

Nota

- A porta da máquina de lavar louça não deve ser trancada ao definir a função Auto Open.
- Isto poderia alterar a funcionalidade da fechadura da porta.
- Os programas Rapid 30' e Enxaguar não têm esta função Auto Open.

Importante

Colocar a faixa de condensação fornecida debaixo do armário para evitar a acumulação de condensação.

Ajuste do tabuleiro dos talheres

- Levante a grelha esquerda, ajuste-a para a posição mais baixa, ela ficará plana e a grelha direita ficará de lado. Fig. 22
- Levantem a grelha direita, ambas são agora planas. Fig. 23
- Mova a grelha direita da direita para a esquerda, agora ambas as grelhas sobrepõem-se. Fig. 24.
- Retirar o suporte direito do tabuleiro, apenas o suporte esquerdo permanecerá. Fig. 25

Como aproveitar o espaço. Fig. 26

Pode-se colocar utensílios tais como batedeiras, copos, etc. sem afectar o funcionamento do cesto superior.

Ajuste da altura do tabuleiro. Fig. 27

Desaperte os quatro botões do tabuleiro e empurre-o cuidadosamente para baixo.

Ajuste do cesto superior

Tipo 1:

- A altura do cesto superior pode ser facilmente ajustada para acomodar pratos mais altos no cesto superior o inferior.
- Para ajustar a altura do cesto superior, siga estes passos:

1. Puxar o cesto superior. Fig. 28
2. Retirar o cesto superior. Fig. 29
3. Substituir o cesto superior nos cilindros superiores ou inferiores. Fig. 30
4. Empurrar o cesto superior para dentro. Fig. 31

Tipo 2:

1. Para levantar o cesto superior, levantá-lo em cada extremidade até o cesto estar posicionado na posição mais alta. Não há necessidade de levantar o manípulo de ajuste. Fig. 32
2. Para reduzir a altura do cesto superior, ajustar as pegas de cada lado para libertar o cesto e baixá-lo para a posição mais baixa. Fig. 33

Dobra da grelha dos copos. Fig. 34

- Para criar espaço para artigos mais altos no cesto superior, levante o suporte para copos para cima.
- Pode então descansar os copos altos contra ela.
- Também o pode remover se não o vai utilizar.

Fechamento do tabuleiro dos talheres Fig. 35

- Os espigões no cesto inferior são utilizados para segurar os pratos e o tabuleiro.
- Pode baixá-los para criar mais espaço para objectos maiores.

Preparação e carregamento de pratos

- Utilizar utensílios rotulados como seguros para a máquina de lavar louça.
- Para certos artigos, seleccionar um programa com a temperatura mais baixa possível.
- Para evitar danos, não retirar os copos e os talheres da máquina de lavar louça

imediatamente após o fim do programa.

Para lavar os seguintes talheres/pratos:
Não são adequados:
- Talheres com cabos de madeira, porcelana de chifre ou madrepérola.
- Artigos de plástico que não são resistentes ao calor.
- Talheres antigos com peças coladas que não são resistentes à temperatura.
- Talheres esmaltados ou louça esmaltada.
- Artigos de estanho ou cobre.
- Vidro de chumbo.
- Artigos de aço que possam enferrujar.
- Tabuleiros de madeira.
- Artigos feitos de fibra sintética.

Compatibilidade limitada:
- Alguns tipos de vidro podem perder o seu brilho após um grande número de lavagens.
- As peças de prata e alumínio têm tendência a descolorir durante a lavagem.
- Os motivos esmaltados podem desvanecer-se se forem lavados frequentemente na máquina de lavar louça.

Recomendações de carregamento da máquina de lavar louça
- Raspar qualquer resquício de comida. Amaciar os resíduos alimentares queimados em frigideiras. Não é necessário lavar os pratos debaixo da torneira.
- Para um melhor desempenho na máquina de lavar louça, siga estas directrizes de carregamento.
- As características e o aspecto dos cestos podem variar consoante o modelo.
- Colocar os artigos na máquina de lavar louça desta forma:
- Objectos tais como canecas, copos, panelas/frigideiras, etc., devem estar virados para baixo.
- Os artigos curvos ou ocos devem ser carregados num ângulo que permita o escoamento da água.
- Todos os utensílios devem ser empilhados com segurança e não devem ser tombados.
- Todos os utensílios devem ser posicionados de modo que os braços aspersores possam rodar livremente durante a lavagem.
- Transportar objectos ocos tais como canecas, copos, panelas, etc. Colocar estes objectos de cabeça para baixo para que a água não se possa acumular no recipiente ou em bases profundas.
- Os pratos e os talheres não devem ser colocados uns dentro dos outros ou cobrir-se uns aos outros.
- Para evitar danos, os copos não devem tocar uns nos outros.
- O cesto superior foi concebido para segurar a louça de mesa mais leve e delicada, como copos, chávenas de café e de chá.

- As facas de lâmina longa colocadas em posição vertical são um perigo potencial.
- Talheres compridos e/ou afiados, tais como facas de entalhar, devem ser colocados horizontalmente no cesto superior.
- Não sobrecarregar a máquina de lavar louça. Isto é importante para bons resultados e um consumo de energia razoável.

Nota
Artigos muito pequenos não devem ser lavados na máquina de lavar louça, pois poderiam facilmente cair do cesto.

8. LIMPEZA E MANUTENÇÃO

- A limpeza da máquina de lavar louça é importante para manter a vida útil da máquina.
- Certificar-se de que o descalcificante foi ajustado correctamente e que a quantidade correcta de detergente é utilizada para evitar a acumulação de calcário.
- Encher de novo o compartimento do sal quando a luz indicadora de sal acende.
- O óleo e o calcário podem acumular-se na máquina de lavar louça ao longo do tempo.
- Se isto acontecer:

4. Encher o compartimento do detergente, mas não carregar nenhuma louça.
5. Seleccionar um programa que funcione a alta temperatura e deixar a máquina de lavar louça vazia.
6. Se esta operação não limpar suficientemente a sua máquina de lavar louça, utilize um agente de limpeza concebido para ser utilizado com máquinas de lavar louça.

- Para prolongar a vida da sua máquina, limpe regularmente o aparelho todos os meses.
- Limpar regularmente a porta e os vedantes das portas com um pano húmido para remover quaisquer detritos acumulados ou objectos estranhos.
- Limpar o painel de controlo com um pano macio e ligeiramente humedecido.
- Limpar filtros e braços aspersores pelo menos uma vez por semana. Se houver resíduos alimentares ou objectos estranhos nos filtros grossos e finos, remover os filtros e limpá-los completamente com água.
- Antes da limpeza ou manutenção, remover sempre a ficha da tomada.
- Não utilize produtos de limpeza abrasivos.

Advertência
- Para evitar a penetração de água na vedação da porta e nos componentes eléctricos, não utilizar qualquer tipo de produto de limpeza em spray para limpar o exterior da máquina de lavar louça.
- Nunca utilizar produtos de limpeza abrasivos ou esfregões em superfícies exteriores, pois podem riscar o acabamento. Algumas toalhas de papel podem também riscar ou deixar marcas na superfície.

Sistema de filtros

- O sistema de filtragem na base do armário da máquina de lavar louça retém resíduos grossos do ciclo de lavagem, incluindo objectos estranhos, tais como palitos.
- Detritos grossos podem fazer com que os filtros fiquem obstruídos.
- Verificar regularmente o estado dos filtros, remover cuidadosamente os objectos estranhos e limpar as partes do sistema de filtragem com água se necessário.
- Siga estes passos para limpar o filtro.

1. Segurar o filtro grosso e rodá-lo no sentido contrário ao dos ponteiros do relógio para o desbloquear. Levantar o filtro para cima e retirá-lo da máquina de lavar louça. Fig. 36
2. O filtro fino pode ser removido do fundo do conjunto do filtro. O filtro grosso pode ser separado do filtro principal apertando suavemente as abas na parte superior e puxando-o para fora. Fig. 37
   1. Filtro grosso
   2. Filtro principal
   3. Filtro fino
3. Os resíduos alimentares maiores podem ser limpos por meio do funcionamento do filtro sob água da torneira. Para uma limpeza mais profunda, utilizar uma escova de limpeza macia. Fig. 38
4. Voltar a montar os filtros na ordem inversa de desmontagem, voltar a montar a inserção do filtro e rodá-lo no sentido dos ponteiros do relógio para a seta de bloqueio. Fig. 39

Advertência

- Não apertar demasiado os filtros. Substituir os filtros de forma segura, caso contrário, grandes detritos poderiam entrar no sistema e causar um bloqueio.
- Nunca utilizar a máquina de lavar louça sem os filtros. Substituir os filtros de forma segura, caso contrário, grandes detritos poderiam entrar no sistema e causar um bloqueio.

Braços aspersores

- Os braços acumulam químicos, pelo que é necessário limpar regularmente os braços aspersores, uma vez que os químicos da água dura obstruem os orifícios e rolamentos dos braços aspersores.
- Para limpar os braços aspersores, seguir estas instruções:

1. Para remover o braço aspersor superior, segurar a porca e rodar o braço no sentido contrário ao dos ponteiros do relógio para o remover. Fig. 40
2. Para remover o braço aspersor inferior, puxar o braço aspersor para cima. Fig. 41
3. Lavar os braços com água morna com sabão e usar uma escova macia para limpar os buracos. Fig. 42

Proteção contra geadas

- Tomar medidas de protecção contra a geada na máquina de lavar louça no inverno. Após cada ciclo de lavagem, proceder como se segue:

1. Desligar a energia eléctrica da máquina de lavar louça na fonte de alimentação.
2. Desligar o abastecimento de água e desligar a mangueira de entrada de água da válvula de água.
3. Drenar a água da mangueira de entrada e da válvula de água. (Utilizar uma panela para apanhar a água).
4. Voltar a ligar a mangueira de entrada de água à válvula de água.
5. Retirar o filtro do fundo da máquina e usar uma esponja para absorver a água no poço.

Após cada lavagem

Após cada lavagem, desligar o abastecimento de água ao aparelho e deixar a porta ligeiramente aberta durante alguns minutos para que a humidade e os odores não fiquem retidos no interior.

Quando não for utilizado durante um longo período de tempo

- Recomenda-se fazer um ciclo de lavagem com a máquina de lavar louça vazia e depois desligar a ficha da tomada, desligar o abastecimento de água e deixar a porta do aparelho ligeiramente aberta.
- Isto ajudará a que os vedantes das portas durem mais tempo e evitará a formação de odores no interior do aparelho.

Movendo o dispositivo

- Se quiser mover o dispositivo, tente mantê-lo na posição vertical.
- Se for absolutamente necessário, pode colocá-lo de costas.

Vedantes

- Um dos factores que provoca a formação de odores na máquina de lavar louça é a comida presa nos vedantes.
- A limpeza periódica com uma esponja húmida irá impedir que isto aconteça.

9. RESOLUÇÃO DE PROBLEMAS

Problema	Possíveis causas	Soluções

A máquina de lavar louça não acende	O fusível queimou ou o disjuntor de corrente residual disparou.	Substituir o fusível ou repor o disjuntor de corrente residual. Remover quaisquer outros aparelhos que partilhem o mesmo circuito com a máquina de lavar louça.
	A fonte de alimentação não está ligada.	Certifique-se de que a máquina de lavar louça está ligada e que a porta está devidamente fechada. Certifique-se de que o cabo de alimentação está firmemente ligado à tomada eléctrica.
	A pressão da água é baixa.	Verificar se o abastecimento de água está ligado correctamente e não está cortado.
	A porta da máquina de lavar louça não está devidamente fechada.	Certificar-se de que a porta se fecha correctamente e faz clic.
A água da máquina de lavar louça não drena	Mangueira de drenagem retorcido ou encurralado.	Verificar a mangueira de drenagem.
	Filtro entupido.	Verificar o sistema de filtragem.
	Pia de cozinha entupido.	Verificar a pia da cozinha para ter a certeza de que está a drenar correctamente. Se o problema é que a pia da cozinha não escorre, poderá precisar de um canalizador em vez de um técnico de serviço.

Espuma no interior	Detergente inapropriado.	Utilizar apenas detergente especial para lavagem de louça para evitar a formação de espuma. Se formar espuma, abrir a máquina de lavar louça e deixar que a espuma evapore. Acrescentar 1 litro de água fria ao fundo da máquina de lavar louça. Fechar a porta da máquina de lavar louça e seleccionar qualquer ciclo. No arranque, a máquina vai drenar a água. Abrir a porta depois de esvaziar para verificar se a espuma desapareceu. Repetir o processo, se for necessário.
	Abrilhantador derramado.	Limpar sempre imediatamente os derrames de abrilhantador.
O interior é tingido	Pode ter usado um detergente com corante.	Certifique-se de que o detergente está livre de corantes.
Película branca na superfície interior	Água dura.	Para limpar o interior, usar um pano macio e húmido com detergente de lavar louça e usar luvas de borracha. Nunca utilizar outro produto de limpeza que não seja detergente para máquinas de lavar louça, isto pode causar formação de espuma.
Há manchas de ferrugem nos talheres.	Os artigos afectados não são laváveis na máquina de lavar louça.	Evitar lavar artigos que não sejam laváveis na máquina de lavar louça.
	Um programa não foi executado após a adição do sal de máquina de lavar louça. Os resíduos de sal entraram no ciclo de lavagem.	Executar sempre um programa de lavagem de louça sem pratos depois de adicionar sal. Não seleccionar a função Turbo+ (se estiver no seu modelo) depois de adicionar o sal de máquina de lavar louça.
	A tampa do descalcificador está solta.	Verificar se a tampa do amaciador de água está devidamente fechada.

Ruído de batidas na máquina de lavar louça	Um braço de aspersor está a bater num item no cesto.	Pausar o programa e reposicionar os objectos que estão a obstruir o braço aspersor.
Ruído de batidas na máquina de lavar louça	A louça está solta na máquina.	Pausar o programa e voltar a colocar os objectos.
Ruído de batimento nas mangueiras de água	Isto pode ser devido à instalação ou à secção transversal do tubo.	Não afecta o funcionamento da máquina de lavar louça. Em caso de dúvida, contactar um canalizador qualificado.
Os pratos não estão limpos	Não foram carregados correctamente.	Ler a secção "Preparação e carregamento dos pratos".
	O programa não tinha poder suficiente.	Seleccionar um programa mais intensivo.
	Não foi dispensado detergente suficiente.	Utilizar mais detergente ou mudar de detergente.
	Há elementos que bloqueiam o movimento dos braços aspersores.	Reposicionar os elementos de modo que o braço possa rodar livremente.
	O conjunto do filtro não está limpo ou não está posicionado correctamente na base no interior da máquina de lavar louça. Isto pode fazer com que os buracos no braço aspersor fiquem bloqueados.	Limpar e/ou encaixar correctamente o filtro. Limpar os buracos no braço aspersor.
Vidro opaco	Combinação de água macia e demasiado detergente.	Utilize menos detergente se tiver água macia e seleccione um ciclo mais curto para a lavagem dos vidros.

As manchas brancas aparecem em pratos e copos	Áreas com água dura podem causar depósitos de calcário.	Verificar as definições do descalcificador ou o estado de enchimento do depósito de sal.
Marcas pretas ou cinzentas em louça de mesa	Os utensílios de alumínio foram encostados contra a louça.	Utilizar um produto de limpeza abrasivo suave para remover estas marcas.
Ainda há detergente no dispensador	Os pratos bloqueiam o doseador de detergente.	Voltar a carregar correctamente os pratos.
Os pratos não secam	Carregamento inadequado.	Usar luvas se encontrar resíduos de detergente na louça para evitar irritação da pele.
	Retirar os pratos rapidamente.	Não esvaziar a máquina de lavar louça imediatamente após a lavagem. Abrir ligeiramente a porta para permitir a fuga de vapor. Não remover os pratos até que a temperatura interna seja segura ao toque. Descarregar primeiro o cesto inferior para evitar que a água caia do cesto superior.
	Foi seleccionado o programa errado.	Com um programa curto, a temperatura de lavagem é mais baixa, diminuindo o desempenho da limpeza. Escolher um programa com um tempo de lavagem mais longo.
	Utilização de talheres revestidos de baixa qualidade.	A drenagem da água é mais difícil com estes artigos. Talheres ou louça deste tipo não podem ser lavados na máquina de lavar louça.

Advertência
A Cecotec não pode ser responsabilizada por reparações não profissionais, uma vez que isto pode causar sérios riscos para a segurança do utilizador do aparelho e afectar a garantia.

Código de erro
Se houver uma falha, a máquina de lavar louça mostrará um código de erro. A tabela seguinte mostra os códigos de erro possíveis e as suas causas.

Códigos	Problema	Possíveis causas
E1	A máquina de lavar louça precisa de mais tempo de entrada.	As torneiras não abrem, ou a entrada de água é restrita, ou a pressão da água é demasiado baixa.
E3	A temperatura desejada não é atingida.	Falha da resistência.
E4	Transbordo.	Algumas partes da máquina de lavar louça estão a vazar.
E8	Falha na orientação da válvula de distribuição.	Circuito aberto ou válvula de distribuição avariada.
EC	Erro no sistema de controlo de lavagem.	Erro no motor ou na placa de circuito impresso.
Ed	Falha de comunicação entre a placa de circuito impresso principal e a visualização da placa de circuito impresso principal.	Circuito aberto ou cabos partidos para comunicação.

Advertência

- Se ocorrer um transbordo, desligue o abastecimento principal de água antes de chamar para o serviço.
- Se houver água na base devido ao enchimento excessivo ou pequenas fugas, a água deve ser removida antes de reiniciar a máquina de lavar louça.

10. ESPECIFICAÇÕES TÉCNICAS

Nome do produto: Bolero Aguazero 8000 Full Built-in
Referência: 02362
1760-2100 W, 220-240 V AC, 50 Hz
Pressão da água: 0.04-1.0 MPa
IPX1
Capacidade: 14 talheres
Fabricado em China I Desenhado em Espanha

(*) As especificações técnicas estão sujeitas a alterações sem notificação prévia, a fim de melhorar a qualidade do produto.

Ficha de informação do produto REGULAMENTO DELEGADO DA COMISSÃO (UE) 2019/2017 - 2019/2022 sobre rotulagem energética de máquinas de lavar louça e medição do desempenho das máquinas de lavar louça para uso doméstico.	
Nome do distribuidor ou marca comercial: Cecotec Innovaciones, S.L.	
Endereço do distribuidor: C/ de la Pinadeta, s/n 46930 Quart de Poblet (Valencia) SPAIN	
Identificador do modelo: 02362_Bolero Aguazero 8000 Full Built-in	
Parâmetros gerais do produto:	
Parâmetro	Valor
Capacidade (talheres)	14
Clase de eficiência energética	B
Consumo de energia do programa ECO (EPEC) (kWh/ciclo)	0,645
Consumo de energia do programa padrão (SPEC) (kWh/ciclo)	1,700
Índice de eficiência energética (IEE)	37,9
Consumo de água do programa ECO (EPWX)/ (L/ ciclo)	8,9
Índice de desempenho de limpeza (Ic)	1,125
Índice de desempenho de secagem (Id)	1,065
Duração do programa ECO (Tt)/ (h:min)	4:09
Consumo de energia no modo desligado (Po)	0,49
Consumo de energia em espera (Psm)	-
Consumo de energia em espera (Psm) (se aplicável)	-
Consumo de energia no modo de arranque diferido (Pds) (se aplicável)	1,00
Se o arranque atrasado estiver disponível, é possível um arranque diferido por mais de 24 horas?	NO
Programa de testes	ECO

Emissão de ruído acústico aéreo (dB)	42	
Nível de ruído	B	
Dimensões (cm)	Altura	85
	Largura	60
	Profundidade	60
Parâmetros de teste:		
Parâmetro	Valor	
Tensão:	229,6-230,8 V~	
Frequência:	50 Hz	
Temperatura ambiente:	22,3-24,0 ºC	
Humidade:	53,1-58,5 %	
Temperatura da água:	15,2-15,5 ºC	
Dureza da água:	2,421-2,526 mmol	
Pressão de abastecimento de água:	2,3-2,5 bar	
Preparação da dureza da água:	endurecedor	
Ajustar para amolecer a água:	H3	
Tipo de sal	Cloreto de sódio	
Tipo de detergente	D/GSMD170-656	
Quantidade de detergente (g)	22	
Tipo de agente de enxaguamento	III/KSC.130-508	
Ajuste do agente de enxaguamento	5	

11. RECICLAGEM DE EQUIPAMENTOS ELÉCTRICOS E ELECTRÓNICOS

Este símbolo indica que, de acordo com os regulamentos aplicáveis, o produto e/ou bateria deve ser eliminado separadamente do lixo doméstico. Quando este produto atingir o fim da sua vida útil, deverá remover as pilhas/baterías/acumuladores e levá-lo para um ponto de recolha designado pelas autoridades locais.

Para obter informação detalhada acerca da forma mais adequada de eliminar os seus equipamentos eléctricos e electrónicos e/ou as correspondentes baterias, o consumidor deverá contactar com as autoridades locais.

A conformidade com as directrizes acima referidas ajudará a proteger o ambiente.

12. GARANTIA E SAT

A Cecotec será responsável perante o utilizador final ou consumidor por qualquer falta de conformidade que exista no momento da entrega do produto nos termos, condições e prazos estabelecidos pelos regulamentos aplicáveis.

Recomenda-se que as reparações sejam efectuadas por pessoal qualificado.

Se detectar um incidente com o produto ou tiver alguma dúvida, contacte o Serviço de Atendimento Técnico oficial da Cecotec através do número +34 96 321 07 28.

13. COPYRIGHT

Os direitos de propriedade intelectual dos textos deste manual pertencem à CECOTEC INNOVACIONES, S.L. Todos os direitos reservados. O conteúdo desta publicação não pode, no todo ou em parte, ser reproduzido, armazenado num sistema de recuperação, transmitido ou distribuído por qualquer meio (electrónico, mecânico, fotocópia, gravação ou similar) sem a autorização prévia da CECOTEC INNOVACIONES, S.L.

1. ONDERDELEN EN COMPONENTEN

Vaatwasser
Fig. 1
1. Bovenste sproeiarm
2. Binnenbuis
3. Onderste sproeiarm
4. Filtersysteem
5. Zoutreservoir
6. Dispenser

Accessoires
7. Besteklade
8. Bovenste mand
9. Kopjesmand (bovenste mand)
10. Onderste mand

Gereedschap
11. Schroef ST4*14 (10 stuks)
12. Schroef ST3.5x45 (4 stuks)
13. Schroef ST3.5x25 (2 stuks)
14. Plaat (2 stuks)
15. Schroef ST3.5x16 (2 stuks)
16. Condensatieband (1 stuk)
17. Bovenste haken (2 stuks)
18. Pluggen (2 stuks)
19. Afdekking (2 stuks)
20. Klittenband (2 stuks)

Opmerking
De afbeeldingen in deze handleiding zijn schematische voorstellingen en komen mogelijk niet exact overeen met het product.

2. VÓÓR DE INSTALLATIE

- Dit toestel wordt geleverd in een verpakking die het beschermt tijdens het transport. Haal het toestel uit de doos en bewaar de originele doos en andere verpakkingsonderdelen op een veilige plaats. Dit zal u helpen om schade aan het product te voorkomen wanneer u het moet transporteren in de toekomst. Als u de verpakking toch weggooit, zorg er dan voor een correcte recyclage.

- Controleer of alle onderdelen en componenten aanwezig en in goede staat zijn. Als een van deze ontbreekt of niet in goede staat is, neem dan onmiddellijk contact op met de officiële Cecotec Technische Dienst.

Inhoud van de doos
- Vaatwasser Bolero Aguazero 8000 Full Built-in
- Inlaatslang
- Afvoerslang
- Gebruiksaanwijzing
- Condensatieband
- Montage kit

3. INSTALLATIE

Stap 1: De plaats van de vaatwasser kiezen

Aansluiting van elektriciteit, afvoer en waterleiding.
- Plaats het apparaat op een plaats waar de vaatwasser gemakkelijk kan worden in- en uitgeruimd. Plaats de vaatwasser niet in een ruimte waar de omgevingstemperatuur onder 0°C daalt.
- Indien u de vaatwasser geïntegreerd in de keuken wilt installeren, moet u ervoor zorgen dat daarvoor voldoende ruimte is en dat de bedrading en het leidingwerk adequaat zijn.
- Plaats de vaatwasser in de buurt van een kraan, een waterafvoer en een geaard stopcontact. Let erop dat u de aansluitingen niet mag wijzigen als de vaatwasser eenmaal geïnstalleerd is.
- Er moet minder dan 5 mm ruimte zijn tussen de bovenkant van de vaatwasser en de kast, en de buitendeur moet op één lijn staan met de kast.

⚠ Volg de aanwijzingen in figuur 2 voor de afmetingen van de ruimte waarin de vaatwasser moet worden geïnstalleerd.

⚠ WAARSCHUWING: Het werkblad waaronder de vaatwasser moet worden geïnstalleerd, moet stabiel zijn om onevenwichtigheden te voorkomen.

- Als u de vaatwasser in de hoek van een kast wilt installeren, moet u ervoor zorgen dat er voldoende ruimte is om de deur volledig te openen. Fig. 3

1. Vaatwasser
2. Deur van de vaatwasser
3. Minimumafstand van 50 mm
4. Kast

Opmerking
- Zorg voor voldoende afstand rondom het apparaat om het gemakkelijk van het elektriciteitsnet los te koppelen en het te kunnen verplaatsen tijdens het schoonmaken.
- Houd de machine niet vast aan de deur of het paneel.

Stap 2: Aansluiting inlaatslang
Fig. 4
- Sluit de Inlaatslang aan op een koudwaterkraan en zorg ervoor dat hij goed vastzit.

WAARSCHUWING: gebruik de inlaatslang die bij de vaatwasser is geleverd, hergebruik niet de slang van uw oude vaatwasser.

WAARSCHUWING: draai de kraan open en laat het water door de inlaatslang lopen voordat u deze op de vaatwasser aansluit.

WAARSCHUWING: sluit de inlaatslang rechtstreeks aan op de wateringang. De door de inlaat geleverde druk moet ten minste 0,04 MPa en ten hoogste 1 MPa bedragen. Indien de druk meer dan 1MPa bedraagt, moet bij de aansluiting een overdrukventiel worden geïnstalleerd.

Open na het aansluiten van de inlaatslang de kraan volledig en controleer op waterlekkage. Sluit de waterkraan aan het einde van elk wasprogramma.

Stap 3: Aansluiting afvoerslang
Fig. 5 A

1. Achterkant van de vaatwasser
2. Hoofdkabel
3. Wateringang
4. Afvoer
5. Afvoerslang
6. Werkblad

- Sluit de afvoerslang aan op de afvoer van de vaatwasser. Sluit de afvoerslang vervolgens rechtstreeks aan op een afvoer (b) of op een afvoer met een minimum diameter van 4 cm (a). Deze aansluiting moet zich ten minste 50 cm en ten hoogste 100 cm boven de grond bevinden.
- Als het uiteinde van de afvoerslang vrij is, mag het niet in water worden ondergedompeld, om terugstroming van water te voorkomen.
- Zorg ervoor dat de afvoerslang niet geknikt is.

BELANGRIJK: Artikelen zullen niet goed worden gewassen als u een afvoerslang gebruikt die langer is dan 4m.

Stap 4: Elektrische aansluiting
t de vaatwasser aan op het elektriciteitsnet.
WAARSCHUWING: Zorg ervoor dat de netspanning overeenkomt met de spanning die op het etiket van het product staat aangegeven en dat de stekker geaard is.

Deze stekker van de vaatwasser moet worden aangesloten op een geaard stopcontact. Indien u geen geaarde installatie heeft, moet een geaarde installatie worden uitgevoerd door een erkende elektricien. Bij niet-geaard gebruik is Cecotec niet aansprakelijk voor eventuele storingen of schade die hierdoor kunnen ontstaan.
- Zorg ervoor dat er vóór gebruik een geschikte aardverbinding aanwezig is.

Stap 5: De vaatwasser plaatsen
- Zorg ervoor dat de condensatieband gelijkligt met de rand van het werkblad.
- Er moet minder dan 5 mm ruimte zijn tussen de bovenkant van de vaatwasser en de kast, en de buitendeur moet op één lijn staan met de kast.
- De vaatwasser moet dicht bij de vooraf aangesloten inlaat- en afvoerslang en het stopcontact worden geplaatst.
- U moet ervoor zorgen dat er voldoende ruimte is om de deur volledig te openen.
- Opmerking: afhankelijk van waar het stopcontact zich bevindt, moet u misschien een gat boren aan de andere kant van de kast.
- BELANGRIJK: Plaats de bijgeleverde condensatieband onder de kast om condensatievorming te voorkomen.
- Bevestig de bovenste haken (17) aan de bovenkant van de vaatwasser om te zorgen voor de juiste plaatsing van het anker (5 B).

Het klittenband plaatsen
- Scheid klittenband A en klittenband B van elkaar en bevestig klittenband A aan de binnenzijde van het esthetische paneel.
- Plaats het klittenband B op de buitendeur van de vaatwasser. Fig. 6

Paneel montage
Fig. 7
- Plaats de plaat (14) op het paneel en zet het vast met de schroeven (11). Aan de bovenzijde van het paneel bevestigt u een plug (18) met een schroef (13) in elk gat.
- Veranker het paneel in de groef in de buitendeur van de vaatwasser.
- Zodra het esthetische paneel op zijn plaats zit, bevestigt u het met schroeven en bouten aan de buitendeur van de vaatwasser.
1. Verwijder de 4 korte schroeven (15).
2. Draai de 4 lange schroeven (12) vast.

Stap 6: Vaatwasser waterpas zetten
1. Waterpas van voor naar achter.
2. Waterpas van links naar rechts.
- Voor een goede werking moet de vaatwasser waterpas staan.
- Zodra het toestel op zijn plaats staat, kunt u de hoogte van het toestel wijzigen door de

hoogte van de poten aan te passen. Fig. 8
- Plaats een waterpas op de deur en op de mand, zoals afgebeeld in figuur 8, om te controleren of de vaatwasser waterpas staat.
- Zorg ervoor dat de vaatwasser waterpas staat door de drie instelbare poten afzonderlijk in te stellen. De achterpoot kan vanaf de voorkant van de vaatwasser worden versteld door de schroef in het midden van de basis van de vaatwasser met een schroevendraaier te verdraaien. Om de voorpoten af te stellen, gebruikt u een platte schroevendraaier en draait u de voorpoten totdat de vaatwasser waterpas staat.
- Wanneer u de vaatwasser waterpas zet, moet u ervoor zorgen dat hij niet omvalt.

OPMERKING: De maximale hoogte van de stelpoten is 50 mm.

OPMERKING: De machine mag niet meer dan 2° hellen.

Stap 7: De spanning van de deurveer instellen

Fig. 9
- De deurveren van de deur zijn in de fabriek ingesteld op de juiste spanning.
- Draai aan de stelschroef om de staalkabel strakker of losser te zetten. Pas de spanning van de deurveren aan met een schroevendraaier door met de klok mee te draaien om de linker en rechter deurveer aan te spannen.
- De spanning van de deurveer is correct wanneer de deur horizontaal blijft in de volledig geopende stand, maar met een lichte druk in de gesloten stand kan worden gebracht.

Opmerking: Pas de spanning van de deurveren aan met een schroevendraaier door met de klok mee te draaien om de linker en rechter deurveer aan te spannen. Doet hij dit niet, dan kan uw vaatwasser beschadigd raken.

Stap 8: Bevestiging aan meubilair

Fig. 10
- Plaats het apparaat door het onder het werkblad te schuiven, waarbij u erop moet letten dat de slangen niet bekneld raken.
- Er zijn twee installatiemethoden:
- Normaal oppervlak: Plaats de bovenste haak in de groef van het zijvlak en bevestig deze aan het werkoppervlak met de schroeven (11) Fig. 10A.
- Marmeren of granieten oppervlak: Zet de zijkanten van de vaatwasmachine vast met schroeven (15) en afdekkingen (19) Fig. 10B.
- De vaatwasser moet op zijn plaats worden vastgezet. Zet het aan de zijkanten vast met schroeven.

Zorg ervoor dat de inlaat- en afvoerslangen niet bekneld zitten.

Zorg ervoor dat de vaatwasser niet op de stroomkabel staat wanneer u de vaatwasser installeert.

4. VOORDAT U DE VAATWASSER GEBRUIKT

- Voor een goed resultaat heeft de vaatwasser zacht water nodig. Anders laat het water kalkresten achter op het vaatwerk en in de kuip van de machine, waardoor de vaatwasser verstopt kan raken.
- Daartoe wordt het water door een systeem geleid dat de ionen verwijdert die de hardheid van het water vormen, door speciaal vaatwasmachinezout of een waterontharder.
- Voer vóór het eerste gebruik de volgende stappen uit:

1. Stel de waterontharder in.
2. Voeg zout toe aan de waterontharder.
3. Plaats de vaat in de manden.
4. Vul de dispenser.

Fig. 11

4.1 Vaatwaszout
- Gebruik alleen zout dat speciaal is ontworpen voor de vaatwasser.
- Het zoutreservoir bevindt zich onder de onderste mand.

Vullen van het zoutreservoir van de vaatwasser

Fig. 12

1. Verwijder de onderste mand en draai de dop van het zoutreservoir.
2. Open het deksel van het zoutreservoir door het tegen de wijzers van de klok in te draaien.
3. Vul het reservoir tot het bijna overloopt, het gebruik van een trechter zal dit proces vergemakkelijken. (Fig. 12)
4. Voeg water toe aan het zoutreservoir tot aan de limiet (alleen bij het eerste gebruik). Het is normaal dat er een kleine hoeveelheid water uit het zoutreservoir komt.
5. Plaats de deksel terug.
6. Het zoutindicatielampje gaat uit nadat het zoutreservoir gevuld is met zout.

- Wanneer u de vaatwasser start, zal het zoutreservoir gevuld zijn met water, dus u moet het reservoir vullen voordat u de vaatwasser start.
- Vul het zoutreservoir onmiddellijk voordat u de vaatwasser start, anders kunnen het filtersysteem, de pomp of andere belangrijke onderdelen van de vaatwasser beschadigd raken. De garantie dekt dit geval niet.

Opmerking
- Vul het zoutreservoir alleen bij als het zoutindicatielampje op het bedieningspaneel brandt. Afhankelijk van hoe goed het zout is opgelost, kan het zoutindicatielampje blijven branden, zelfs als het zoutreservoir vol is.
- Als u zout morst, draai dan een snel programma om het op te lossen.

Waarschuwing
- Gebruik alleen zout voor de vaatwasser.
- Elk ander soort zout zal de waterontharder beschadigen. In geval van schade veroorzaakt door het gebruik van ongeschikt zout, geeft Cecotec geen garantie en is niet aansprakelijk voor veroorzaakte schade.

4.2 Waterontharder
- Deze vaatwasser is uitgerust met een waterontharder die gebruik maakt van een zoutreservoir dat speciaal is ontworpen om de hardheid van het water te verminderen.
- Om de hardheidsgraad van uw kraan te weten te komen, kunt u contact opnemen met uw waterleidingbedrijf of een teststrookje gebruiken.
- U moet de waterontharder handmatig instellen op basis van de waterhardheid in uw gebied met behulp van de waterhardheidsknop. Het doel is de zoutconsumptie te optimaliseren en te personaliseren.

Waterhardheid tabel

Hardheid van het water				Ontkalkingsniveau	Regeneratie vindt plaats elke X programma's van een sequentie)	Zout gebruik (grammen/ cyclus)
Duitsland ºdH	Frankrijk ºfH	Engeland ºClarke	mmol/l			
0 - 5	0 - 9	0 - 6	0 - 0.94	H1	Geen regeneratie	0
6 - 11	10 - 20	7 - 14	1.0 - 2.0	H2	10	9
12 - 17	21 - 30	15 - 21	2.1 - 3.0	H3	5	12
18 - 22	31 - 40	22 - 28	3.1 - 4.0	H4	3	20
23 - 34	41 - 60	29 - 42	4.1 - 6.0	H5	2	30
35 - 55	61 - 98	43 - 69	6.1 - 9.8	H6	1	60

1 ºdH = 1,25
ºClarke = 1,78
ºfH = 0,178 mmol/l
Fabriekswaarde: H3

- Elke cyclus met regeneratie verbruikt 2,0 liter water extra, verbruikt 0,02 kWh extra en het programma wordt met 4 minuten verlengd.

Aanpassing van het zoutverbruik
Volg deze stappen om de zoutinname aan te passen.
1. Sluit de deur en zet het apparaat aan.
2. Houd binnen 60 seconden het ">" icoon langer dan 5 seconden ingedrukt om de ontkalker instelmodus te openen.
3. Druk nogmaals op het ">" icoon om de juiste instelling te selecteren volgens uw lokale omgeving, de instelling zal in de volgende volgorde veranderen: H3->H4->H5->H6->H1->H2;
4. Druk gedurende 5 seconden op geen enkel icoon en druk niet op de aan-/uitknop om de configuratie te voltooien en deze modus te verlaten.

4.3 Gebruik van vaatwasmiddel
- Gebruik alleen vaatwasmiddelen die speciaal zijn ontworpen voor huishoudelijke vaatwassers. Bewaar vaatwasmiddelen op een koele, droge plaats buiten het bereik van kinderen.
- De ingrediënten waaruit de vaatwasmiddelen bestaan, zijn nodig om vuil uit de vaatwasser te verwijderen.
- Doe pas vaatwaspoeder in de dispenser als u klaar bent om de vaatwasser aan te zetten.
- De benodigde hoeveelheid vaatwasmiddel hangt af van de cyclus, de hoeveelheid vaat en de vervuilingsgraad van het vaatwerk. Voeg een voldoende hoeveelheid toe om een optimale werking te garanderen.
- Als de hoeveelheid vaatwasmiddel te hoog is, ziet u witachtige strepen of blauwachtige lagen op het glas en het vaatwerk, wat corrosie kan veroorzaken. Als u te veel vaatwasmiddel blijft gebruiken, kan dit schade aan de vaatwasser veroorzaken.
- Als de hoeveelheid vaatwasmiddel te laag is, kan dit leiden tot een slechte reiniging, en als het water hard is, zullen er witachtige strepen zichtbaar zijn.
- Raadpleeg de instructies van de fabrikant van het vaatwasmiddel voor meer informatie.
- Vaatwasmiddel bijvullen (Fig. 13 - 13A)
1. Schuif het klepje van de dispenser naar rechts om het deksel te openen.
2. Doe vaatwasmiddel in het grotere gat (A) voor de hoofdwas. Doe bij vuilere afwas ook vaatwasmiddel in het kleinere gaatje (B), zodat er vaatwasmiddel vrijkomt tijdens de voorwas.
3. Sluit het deksel en druk het aan tot het vastklikt.

Opmerking
- Let op: afhankelijk van de hardheid van het water, kan de instelling anders zijn.
- Volg de aanbevelingen van de fabrikant op de verpakking van het vaatwasmiddel.

4.4 Gebruik van spoelglansmiddel
- Gebruik alleen spoelglansmiddelen die speciaal zijn ontworpen voor huishoudelijke vaatwassers. Bewaar spoelglansmiddelen op een koele, droge plaats buiten het bereik van kinderen.

- Het spoelglansmiddel wordt gebruikt om het drogen van de vaat zonder strepen en vlekken te begunstigen. Het spoelglansmiddel wordt automatisch vrijgegeven tijdens de laatste spoelbeurt om te voorkomen dat zich waterdruppels op de vaat vormen, die vlekken en strepen kunnen achterlaten.
- Deze vaatwasser is ontworpen voor het gebruik van vloeibare spoelglansmiddelen.
- Als de dosering van het spoelglansmiddel te laag is, zullen de witachtige vlekken op de vaat blijven zitten en niet goed drogen.
- Als de dosering van het spoelglansmiddel te hoog is, zullen er blauwachtige lagen op het glas en het vaatwerk verschijnen.

Vul de spoelglansmiddel dispenser nooit met andere middelen, aangezien dit de vaatwasser kan beschadigen.

Vulling van de spoelglansmiddel dispenser

Volg deze stappen:

1. Sluit de deur en zet het apparaat aan.
2. Houd binnen 60 seconden het ">" icoon langer dan 5 seconden ingedrukt en druk dan op het "+" icoon om de instelmodus binnen te gaan. De spoelglansmiddel indicator knippert met een frequentie van 1Hz.
3. Druk op het ">" icoon om de juiste instelling te selecteren volgens uw lokale omgeving, de instelling zal in de volgende volgorde veranderen: D3->D4->D5->D1->D2->D3. Hoe hoger het getal, hoe meer spoelglansmiddel er wordt gebruikt.
4. Druk gedurende 5 seconden op geen enkel icoon en druk niet op de aan-/uitknop om de configuratie te voltooien en deze modus te verlaten.

Wanneer moet het spoelglansmiddel worden bijgevuld?

- Hoe vaak de dispenser moet worden bijgevuld, hangt af van hoe vaak de vaat wordt afgewassen en van de instelling van het spoelglansmiddel.
- De indicator voor laag spoelglansmiddel (Fig. 19, icoon 5) gaat branden als er meer spoelglansmiddel nodig is.
- Doe niet te veel spoelglansmiddel in de dispenser..

OPMERKING: Zorg ervoor dat u geen spoelglansmiddel uit het reservoir morst en veeg het op als het gemorst wordt.

5. DE VAATWASSER INRUIMEN

Aanbevelingen

- Voor het beste resultaat, volg deze tips.
- Als u de capaciteit van de vaatwasser niet overbelast, bespaart u energie en water.
- Door de vaatwasser tot de maximale capaciteit in te ruimen, bespaart u energie en water.
- Verwijder eventuele grove resten van het vaatwerk voordat u het in de machine plaatst. Het handmatig voorspoelen van vaatwerk leidt tot een hoger water- en energieverbruik en wordt afgeraden.
- Zet keukengerei en vaatwerk stevig neer, zodat ze niet kunnen omvallen en elkaar bedekken.
- In de bovenste mand kunt u kopjes, glazen, bekers, kleine bordjes, kommetjes, enz. plaatsen.
- Wanneer u glazen met een lange steel plaatst, moet u ze op de rand van de mand of op het rek laten rusten, en niet op ander vaatwerk. Zorg ervoor dat de glazen elkaar niet raken, omdat ze anders niet stil blijven staan en beschadigd kunnen worden.
- Plaats alle grote voorwerpen (potten, pannen, deksels, borden, kommen, enz.) en sterk vervuilde voorwerpen in de onderste mand.
- Borden en bestek mogen niet op elkaar worden geplaatst.
- Haal het vaatwerk niet onmiddellijk na het einde van het afwasprogramma uit de machine, om beschadiging te voorkomen.
- Zorg ervoor dat het vaatwerk en keukengerei dat u in de vaatwasser zet en afwast, vaatwasmachinebestendig is. Let op: sommige artikelen mogen niet op hoge temperaturen worden gewassen.
- Was geen zeer kleine voorwerpen in de vaatwasser, aangezien deze uit de mand kunnen vallen en schade kunnen veroorzaken aan de binnenkant van de vaatwasser.
- Sommige glassoorten kunnen hun glans verliezen na een groot aantal afwasbeurten in de vaatwasser.
- Zilver en aluminium hebben de neiging te verkleuren na het te wassen in de vaatwasser.
- Geëmailleerde motieven kunnen verbleken als ze vaak in de vaatwasser worden gewassen.
- Voor het beste resultaat raden wij u aan eerst de onderste mand en dan de bovenste mand in te ruimen.

WAARSCHUWING: Zorg ervoor dat de draaiing van de sproeiarmen niet wordt geblokkeerd nadat de vaatwasser is geladen.

WAARSCHUWING: zorg ervoor dat u na het inruimen van de vaatwasser de dispenser kunt openen.

OPMERKING: Overlaad de manden niet en plaats geen vaatwerk in de verkeerde mand.

Was geen zeer kleine voorwerpen in de vaatwasser, aangezien deze uit de mand kunnen vallen en schade kunnen veroorzaken aan de binnenkant van de vaatwasser.

WAARSCHUWING: Plaats messen met scherpe punten met de scherpe kant naar beneden of in horizontale positie op de besteklade om mogelijke verwondingen te voorkomen. Lang en/of scherp bestek moet horizontaal in de bovenste mand worden gelegd.

WAARSCHUWING: Wacht ten minste 15 minuten voordat u de vaatwasser uitlaadt, aangezien de voorwerpen nog heet zullen zijn wanneer het programma is beëindigd.

5.1. Bovenste mand

- De bovenste mand is ontworpen om plaats te bieden aan lichter, delicater vaatwerk zoals

glazen, kopjes en thee- en koffieschoteltjes, maar ook aan borden, kleine kommen en ondiepe pannen (zolang ze niet te vuil zijn).
- Plaats vaatwerk en keukengerei zodanig dat ze niet door de waterstraal worden verplaatst.

Belading van de mand volgens EN 60436 norm

Door de vaatwasser tot de maximale capaciteit in te ruimen, bespaart u energie en water.

B. Bovenste mand (Fig. 14)
1. Koffiekopjes
2. Schoteltjes
3. Glazen
4. Kopjes
5. Pannen

5.2 Onderste mand

- Plaats grote, moeilijk schoon te maken voorwerpen in de onderste mand: braadpannen, koekenpannen, deksels, serveerschalen en kommen, zoals op het figuur 15.
- Wij raden u aan schotels en deksels aan de zijkanten van de manden te plaatsen, zodat de draaiing van de bovenste sproeiarm niet wordt geblokkeerd.
- De aanbevolen maximumdiameter voor vaatwerk voor de dispenser is 19 cm, zodat het openen ervan niet wordt bemoeilijkt.
- Onderste mand (Fig. 15)

6. Ovenschalen
7. Dessertschalen
8. Platte borden
9. Soepborden
10. Schalen
11. Kleine bordjes
12. Melamine kommen
13. Glazen kommen
14. Dessert kommen

5.3. Besteklade

Bestek moet in de in de juiste sleuven in de besteklade worden geplaatst. Zorg ervoor dat de gebruiksvoorwerpen elkaar niet overlappen, want dat kan tot storingen leiden.

- Besteklade (Fig. 16 - 17)

1. Soeplepels
2. Vorken
3. Messen
4. Theelepels
5. Dessertlepels

6. Serveerlepels
7. Serveervorken
8. Juslepels

- Informatie voor vergelijkbaarheidstests volgens EN 60436:
- Capaciteit: 14 couverts.
- Positie van de bovenste mand: laagste positie.
- Programma's: ECO.
- Instelling spoelglansmiddel: Max.
- Waarde van de waterontharder: H3.

Waarschuwing

- Laat geen voorwerpen op de bodem van de vaatwasser terechtkomen. Fig. 18
- Plaats scherp keukengerei altijd met de punt naar beneden.

Borden verwijderen

Om te voorkomen dat water uit de bovenste mand in de onderste mand druppelt, raden wij u aan eerst de onderste mand en dan de bovenste mand te legen.

NEDERLANDS

6. PROGRAMMA TABEL

De verbruikswaarden en de duur van het programma dienen slechts ter referentie, behalve in het geval van het ECO-programma.

Symbool	Programma	Beschrijving van de cyclus	Vaatwasmiddel voor de voorwas/hoofdwas	Tijd (min)	Energie (kWh)	Water (liter)	Spoelglansmiddel
A	Automatisch	Voorwas (45º) Wassen (55-65º) Spoelen Spelen (50-55º) Drogen	4/18 g (1 of 2 doses)	85-150	0,850-1,550	8,5-18,0	Ja
	Hygiëne	Spoelen (70º) Spoelen Spoelen Spelen (70º) Drogen	22 g (1 of 2 doses)	210	1,500	11,5	Ja
	Universeel	Voorwas (45º) Spoelen (55º) Spoelen Spelen (55º) Drogen	4/18 g (1 of 2 doses)	185	1,100	11,6	Ja
	ECO (*EN 60436)	Spoelen (50º) Spoelen Spelen (40º) Drogen	4/18 g (1 of 2 doses)	185	0,645	8,9	Ja
	Glas	Voorwas Spoelen (50º) Spelen (50º) Spelen (50º) Drogen	4/18 g (1 of 2 doses)	130	0,870	11,5	Ja
	90 min	Spoelen (60º) Spoelen Spelen (50º) Drogen	22 g (1 dosis)	90	1,180	12,5	Ja

NEDERLANDS

	Rapid 30´	Spoelen (40º) Spelen (40º) Spelen (55º)	12 g (1 dosis)	30	0,820	11,2	Nee
	Automatische schoonmaak	Voorwas Spoelen (70º) Spoelen Spelen (60º) Drogen	4/18 g (1 of 2 doses)	193	1,430	18,0	Ja

Opmerking
Het ECO-programma is geschikt voor het reinigen van normaal vervuild vaatwerk; het is het meest efficiënte programma in termen van gecombineerd energie- en waterverbruik en wordt gebruikt om de naleving van de EU-wetgeving inzake ecologisch ontwerp te naleven.

Opmerking
De voor elk programma aangegeven tijden komen overeen met de duur bij standaard belading en temperatuur. Andere soorten belasting en temperatuur zullen andere tijden tot gevolg hebben.

- De programmaduur kan veranderen naar gelang van de hoeveelheid vaat, de watertemperatuur, de kamertemperatuur en de gekozen extra functies.
- Afwassen in een huishoudelijke vaatwasser verbruikt over het algemeen minder energie en water dan afwassen met de hand, wanneer de wasmachine wordt gebruikt volgens de instructies van de fabrikant.
- Het wordt aanbevolen de deur na het wasprogramma op een kier te laten staan om het drogen te versnellen.
- U kunt toegang krijgen tot de productdatabase waar de informatie voor dit model is opgeslagen door de QR-code op het energielabel te scannen.

7. BEDIENINGSPANEEL

Fig. 19
1. Aan: Druk op deze knop om de vaatwasser aan of uit te zetten. Het display zal oplichten.
2. Programma's: Druk op de "<" of ">" icoontjes om een programma te kiezen. Het overeenkomstige indicatielampje zal oplichten.
3. Uitgestelde start -/+: Druk op het "+" icoon om tijd toe te voegen aan de uitgestelde start of op het "-" icoon om de tijd te verminderen. U kunt een maximum van 24 uur instellen.
4. Functie/ Auto open: Druk op dit icoon om een functie te kiezen, de overeenkomstige indicator licht op. Auto Open: De deur van de vaatwasser gaat automatisch open aan het

einde van het programma om de droogresultaten te verbeteren. Als u het functiesymbool 3 seconden lang ingedrukt houdt, gaat de bijbehorende indicator branden. Deze functie is niet mogelijk bij automatische programma's en het programma Rapid 30. Het indicatielampje gaat uit.

- De deur van de vaatwasser mag niet vergrendeld zijn wanneer de Auto Open functie wordt ingesteld.
- Dit kan de functionaliteit van het deurslot veranderen.
- De programma's Rapid 30 en Spoelen hebben de Auto Open functie niet.

Waarschuwingsindicatoren

1. Spoelglansmiddel: Als het indicatielampje brandt, betekent dit dat het spoelglansmiddel in de vaatwasser bijna op is en dat er meer spoelglansmiddel nodig is.
2. Zout: Als het lampje gaat branden, betekent dit dat de vaatwasser te weinig zout heeft en meer zout nodig heeft.
3. Waterkraan: Als deze indicator oplicht, is de waterkraan dicht.
4. Display: Toont de resterende tijd, uitgestelde start, foutcode, enz.

Functie-indicatoren

5. Krachtig wassen: Voor het afwassen van sterk vervuild en moeilijk te reinigen vaatwerk. Kan alleen gebruikt worden in de Hygiëne, Universele, ECO, Glas en 90 min. stand.
6. Energiebesparing: wanneer u minder vaat hebt om af te wassen, kunt u deze functie selecteren. Kan alleen gebruikt worden in de Hygiëne, Universele, ECO, Glas en 90 min. stand.
7. Turbo+ snelheid: Verkort de programmatijd. Kan alleen gebruikt worden in de Hygiëne, Universele, ECO, Glas en 90 min. stand.
8. Auto Open: De deur van de vaatwasser gaat automatisch open aan het einde van het programma om de droogresultaten te verbeteren. Als u het functiesymbool (4) gedurende 3 seconden ingedrukt houdt, gaat de bijbehorende indicator branden. Deze functie is niet mogelijk bij automatische programma's en het programma Rapid 30. Het indicatielampje gaat uit.
9. Bovenste mand: Als u op dit pictogram drukt, wordt alleen het vaatwerk in de bovenste mand afgewassen. Het sproeisysteem in de onderste mand zal niet werken.
10. Onderste mand: Als u op dit pictogram drukt, wordt alleen het vaatwerk in de onderste mand afgewassen. Het sproeisysteem in de bovenste mand zal niet werken.
11. Alt indicator: Door op de Alt indicator te drukken worden beide sproeiers geactiveerd en worden beide manden gewassen.

Beschrijving van de programma's:

12. Auto: Voor licht bevuild, normaal of zwaar bevuild vaatwerk met of zonder aangekoekte etensresten.
13. Hygiëne: Als de desinfectie-optie geselecteerd is, wordt de watertemperatuur verhoogd tot 70°C voor hogetemperatuurdesinfectie.

14. Universeel: Voor ladingen met normale vervuiling, zoals licht vervuilde, borden, glazen en pannen.
15. ECO: Dit is het standaardprogramma, geschikt voor het reinigen van normaal vervuild vaatwerk en het meest efficiënte programma in termen van gecombineerd energie- en waterverbruik voor dergelijk vaatwerk.
16. Glas: Voor licht vervuild vaatwerk en glaswerk.
17. 90 min: Voor normaal vervuilde ladingen die snel moeten worden gewassen.
18. Rapid 30': Voor licht vervuilde ladingen zoals glazen, kristal en fijn porselein.
19. Automatische schoonmaak: Dit programma zorgt voor een effectieve reiniging van de vaatwasser zelf.

Energiebesparing

- Het voorwassen van vaatwerk leidt tot een hoger water- en energieverbruik en wordt afgeraden.
- Afwassen in een huishoudelijke vaatwasser verbruikt over het algemeen minder energie en water dan afwassen met de hand wanneer de huishoudelijke vaatwasser volgens de gebruiksaanwijzing wordt gebruikt.

Een programma starten

1. Trek de onderste en bovenste mand naar buiten, laad de vaat en duw ze erin. Aanbevolen wordt eerst de onderste mand en dan de bovenste mand in te ruimen.
2. Giet vaatwasmiddel in de dispenser.
3. Druk daarna op de aan-knop.
4. Kies een programma en het indicatielampje gaat branden. Sluit de deur. De vaatwasser zal de cyclus starten.

Programmawijziging halverwege de cyclus

- Een programma kan alleen worden als u het net aan heeft gezet, anders kan het vaatwasmiddel al zijn vrijgekomen of kan het water met vaatwasmiddel al zijn vrij gekomen. In dat geval moet de vaatwasser opnieuw worden voorbereid voor het wassen en moet de dispenser opnieuw worden gevuld.
- Volg de onderstaande stappen om de vaatwasser opnieuw in te stellen (Fig.. 20):

1. Open de deur een beetje om de vaatwasser te stoppen. Als de sproeiarmen gestopt zijn, kunt u hem helemaal openen.
2. Houd het ">" icoon langer dan drie seconden ingedrukt. De vaatwasser schakelt over naar de programmakeuzemodus.
3. U kunt het programma wijzigen in de gewenste cyclusinstelling.
4. Sluit de deur en de vaatwasser zal verder gaan met afwassen.

Plaatsen van vaatwerk tijdens de cyclus

- U kunt op elk moment vaat toevoegen voordat de dispenser wordt geactiveerd.

- Volg in dat geval de instructies (fig. 21):
1. Open de deur een beetje om de vaatwasser te stoppen.
2. Als de sproeiarmen gestopt zijn, kunt u hem helemaal openen.
3. Plaats het vaatwerk die u bent vergeten.
4. Sluit de deur.
5. De vaatwasser zal verder gaan met het programma.

Waarschuwing
Het is gevaarlijk om de deur midden in de cyclus te openen, aangezien de hete stoom u kan verbranden.

Auto Open
Na het wassen gaat de deur automatisch open voor een beter droogresultaat.

Opmerking
- De deur van de vaatwasser mag niet vergrendeld zijn wanneer de Auto Open functie wordt ingesteld.
- Dit kan de functionaliteit van het deurslot veranderen.
- De programma's Rapid 30 en Spoelen hebben de Auto Open functie niet.

Belangrijk
Plaats de bijgeleverde condensatieband onder de kast om condensatievorming te voorkomen.

Besteklade verstelling
- Til het linker rekje op, zet het in de laagste stand, het zal plat liggen en het rechter rekje zal op zijn kant liggen. Fig. 22
- Til het rechter rekje op, beide zijn nu plat. Fig. 23
- Verplaats het rechter rekje van rechts naar links, nu overlappen beide rekjes elkaar. Fig. 24
- Verwijder het rechter rekje uit de lade, alleen het linker rekje blijft over. Fig. 25

Optimaal gebruik maken van de ruimte. Fig. 26
U kunt gebruiksvoorwerpen zoals mixers, bekers, enz. plaatsen zonder de werking van de bovenste mand te beïnvloeden.

Hoogteverstelling van de besteklade. Fig. 27
Draai de vier knoppen op de lade los en duw de lade voorzichtig naar beneden.

Verstelling van de bovenste mand
Type 1:
- De hoogte van de bovenste mand kan gemakkelijk worden aangepast om grotere vaat in de bovenste of onderste mand te plaatsen.

- Om de hoogte van de bovenste mand aan te passen, volgt u deze stappen:
1. Trek aan de bovenste mand. Fig. 28
2. Verwijder de bovenste mand. Fig. 29
3. Plaats de bovenste mand terug op de bovenste of onderste rollen. Fig. 30
4. Duw de bovenste mand naar binnen. Fig. 31

Type 2:
1. Om de bovenste mand omhoog te zetten, tilt u hem aan elk uiteinde op totdat de mand in de hoogste stand staat. U hoeft de afstelhendel niet omhoog te doen. Fig. 32
2. Om de hoogte van de bovenste mand te verminderen, verstelt u de handgrepen aan elke kant om de mand te ontgrendelen en hem in de laagste stand te zetten. Fig. 33

Inklappen van het kopjesrek. Fig. 34
- Om ruimte te maken voor grotere voorwerpen in de bovenste mand, tilt u het kopjesrek omhoog.
- U kunt er dan de hoge glazen tegen laten rusten.
- U kunt het ook verwijderen als u het niet gaat gebruiken.

Het sluiten van de besteklade. Fig. 35
- De pennen van de onderste mand dienen om de schalen en borden vast te houden.
- U kunt ze naar beneden doen om meer ruimte te maken voor grotere voorwerpen.

Voorbereiding en laden van vaatwerk
- Gebruik keukengerei met de vermelding "vaatwasmachinebestendig".
- Kies voor bepaalde artikelen een programma met de laagst mogelijke temperatuur.
- Om beschadiging te voorkomen, mogen glazen en bestek niet onmiddellijk na het einde van het programma uit de vaatwasser worden gehaald.

Voor het afwassen van het volgende bestek/gerei:
Niet geschikt:
- Bestek met houten, hoornen porseleinen of parelmoeren handvaten.
- Kunststofartikelen die niet hittebestendig zijn.
- Oud bestek met gelijmde onderdelen die niet temperatuurbestendig zijn.
- Geëmailleerd bestek of geëmailleerd vaatwerk.
- Voorwerpen van tin of koper.
- Loodkristal.
- Stalen voorwerpen die kunnen roesten.
- Houten snijplanken.
- Voorwerpen gemaakt van synthetische vezels.

Beperkte compatibiliteit:
- Sommige glassoorten kunnen hun glans verliezen na een groot aantal wasbeurten.

- Zilver en aluminium onderdelen hebben de neiging te verkleuren tijdens het wassen.
- Geëmailleerde motieven kunnen verbleken als ze vaak in de vaatwasser worden gewassen.

Aanbevelingen voor het inruimen van de vaatwasser

- Verwijder etensresten. Verzacht aangebrande etensresten in braadpannen. Het is niet nodig de vaat onder de kraan af te spoelen.
- Volg deze laadrichtlijnen voor de beste prestaties van de vaatwasser.
- De kenmerken en het uiterlijk van de manden kunnen per model verschillen.
- Plaats de voorwerpen zo in de vaatwasser:
- Voorwerpen zoals kopjes, glazen, potten/pannen, enz. moeten naar beneden gericht zijn.
- Gebogen of holle voorwerpen moeten schuin worden geladen, zodat het water kan weglopen.
- Alle keukengerei moet stevig worden gestapeld en mag niet worden omgegooid.
- Alle gebruiksvoorwerpen moeten zo worden geplaatst dat de sproeiarmen tijdens het wassen vrij kunnen ronddraaien.
- Plaats holle voorwerpen zoals kopjes, glazen, pannen, enz. Plaats deze voorwerpen ondersteboven, zodat zich geen water kan ophopen in de bodem of binnenkant.
- Borden en bestek mogen niet in elkaar worden geplaatst of elkaar bedekken.
- Om beschadiging te voorkomen, mogen de glazen elkaar niet raken.
- De bovenste mand is ontworpen voor lichter en delicater serviesgoed, zoals glazen, koffie- en theekopjes.
- Messen met een lang lemmet die rechtop staan, vormen een potentieel gevaar.
- Lang en/of scherp bestek, zoals vleesmessen, moeten horizontaal in de bovenste mand worden gelegd.
- Overlaad de vaatwasser niet. Dit is belangrijk voor goede resultaten en een redelijk energieverbruik.

Opmerking

Zeer kleine voorwerpen mogen niet in de vaatwasser worden afgewassen, omdat zij gemakkelijk uit de mand kunnen vallen.

8. SCHOONMAAK EN ONDERHOUD

- Reinigen van de vaatwasser is belangrijk om de levensduur van de machine te behouden.
- Zorg ervoor dat de ontkalker correct is afgesteld en dat de juiste hoeveelheid vaatwasmiddel wordt gebruikt om kalkaanslag te voorkomen.
- Vul het zoutreservoir bij wanneer het zoutindicatorlampje gaat branden.
- Olie en kalkaanslag kunnen zich na verloop van tijd in de vaatwasser ophopen.
- Als dit gebeurt:

1. Vul de dispenser met vaatwasmiddel, maar doe er geen vaat in.

2. Kies een programma dat op hoge temperatuur werkt en laat de vaatwasser leeg.
3. Als deze handeling niet voldoende is om uw vaatwasser schoon te maken, gebruik dan een reinigingsmiddel dat bedoeld is voor gebruik met vaatwassers.

- Om de levensduur van uw vaatwasser te verlengen, dient u het apparaat maandelijks te reinigen.
- Maak de deur en deurrubbers regelmatig schoon met een vochtige doek om opgehoopt vuil of resten te verwijderen.
- Maak het bedieningspaneel schoon met een zachte, licht vochtige doek.
- Reinig de filters en sproeiarmen ten minste eenmaal per week. Als er voedselresten of vreemde voorwerpen in de grove en fijne filters zitten, verwijdert u de filters en reinigt u ze grondig met water.
- Haal vóór de reiniging altijd de stekker uit het stopcontact.
- Gebruik geen schurende reinigingsmiddelen.

Waarschuwing

- Om te voorkomen dat er water binnendringt in de afdichting van de deur en de elektrische onderdelen, mag u geen reinigingsspray gebruiken om de buitenkant van de vaatwasser te reinigen.
- Gebruik nooit schurende reinigingsmiddelen of schuursponsjes op buitenoppervlakken, aangezien deze krassen op de afwerking kunnen veroorzaken. Sommige papieren handdoeken kunnen ook krassen of vlekken op het oppervlak achterlaten.

Filtreersysteem

- Het filtersysteem onderin de vaatwasser houdt grove resten van het wasprogramma tegen, waaronder vreemde voorwerpen zoals eetstokjes.
- Grof vuil kan ervoor zorgen dat filters verstopt raken.
- Controleer regelmatig de toestand van de filters, verwijder voorzichtig vreemde voorwerpen en reinig de onderdelen van het filtersysteem indien nodig met water.
- Volg deze stappen om het filter te reinigen.

1. Houd het grof filter vast en draai het tegen de wijzers van de klok in om het te ontgrendelen. Til het filter omhoog en haal het uit de vaatwasser. Fig. 36
2. Het fijn filter kan uit de onderkant van de filtergroep worden verwijderd. Het grof filter kan van het hoofdfilter worden gescheiden door zachtjes in de lipjes bovenaan te knijpen en het eruit te trekken. Fig. 37
   1. Grof filter
   2. Hoofdfilter
   3. Fijn filter
1. Grotere voedselresten kunnen worden gereinigd door het filter onder stromend water te laten lopen. Voor een grondiger reiniging gebruikt u een zachte reinigingsborstel. Fig. 38
2. Monteer de filters weer in omgekeerde volgorde van demontage, breng het filterelement weer aan en draai het met de wijzers van de klok mee in de richting van de vergrendelingspijl.

Fig. 39

Waarschuwing
- Draai de filters niet te vast aan. Vervang de filters goed, anders kunnen grote brokken het systeem binnendringen en een verstopping veroorzaken.
- Gebruik de vaatwasser nooit zonder de filters. Een onjuiste vervanging van het filter kan het prestatieniveau van het toestel verminderen en vaatwerk en keukengerei beschadigen.

Sproeiarmen
- De armen hopen chemicaliën op, daarom is het noodzakelijk de sproeiarmen regelmatig te reinigen, aangezien de chemicaliën in het harde water de openingen en lagers van de sproeiarm verstoppen.
- Volg deze instructies om de sproeiarmen te reinigen:

1. Om de bovenste sproeiarm te verwijderen, houdt u de moer vast en draait u de arm tegen de wijzers van de klok in om hem te verwijderen. Fig. 40
2. Om de onderste sproeiarm te verwijderen, trekt u de sproeiarm naar boven. Fig. 41
3. Was de armen met warm zeepwater en gebruik een zachte borstel om de gaatjes schoon te maken. Fig. 42

Vorstbescherming
- Neem vorstbescherming maatregelen in de vaatwasser in de winter. Ga na elke wasbeurt als volgt te werk:

1. Schakel de elektrische stroom naar de vaatwasser uit via de stroomtoevoer.
2. Sluit de watertoevoer af en koppel de inlaatslang los van de waterkraan.
3. Laat het water uit de inlaatslang en de waterklep lopen. (Gebruik een pan om het water op te vangen).
4. Sluit de inlaatslang weer aan op de waterklep.
5. Verwijder het filter uit de bodem van de vaatwasser en gebruik een spons om het water in de opvangbak op te zuigen.

Na elke wasbeurt
Sluit na elke wasbeurt de watertoevoer naar het toestel af en laat de deur enkele minuten licht open staan, zodat vocht en geurtjes niet in het toestel blijven hangen.

Wanneer het voor een lange tijd niet gebruikt wordt
- Wij raden u aan een wasprogramma uit te voeren terwijl de vaatwasser leeg is en vervolgens de stekker uit het stopcontact te halen, de watertoevoer af te sluiten en de deur van de machine enigszins open te laten staan.
- Hierdoor gaan de afdichtingen van de deur langer mee en wordt voorkomen dat er geurtjes in het apparaat ontstaan.

Het apparaat verplaatsen
- Als u het toestel wilt verplaatsen, probeer het dan rechtop te houden.
- Als het absoluut noodzakelijk is, kunt u hem op zijn rug leggen.

Voegen
- Een van de factoren die de vorming van geurtjes in de vaatwasser veroorzaken, is voedsel dat vastzit in de afdichtingen.
- Regelmatig schoonmaken met een vochtige spons voorkomt dit.

9. PROBLEEMOPLOSSING

Probleem	Mogelijke oorzaken	Oplossing
Vaatwasser wil niet starten	De zekering is gesprongen of de aardlekschakelaar is gesprongen.	Vervang de zekering of reset de aardlekschakelaar. Verwijder alle andere apparaten die hetzelfde circuit met de vaatwasser delen.
	De stroomvoorziening is niet ingeschakeld.	Zorg ervoor dat de vaatwasser aan staat en dat de deur goed gesloten is. Zorg ervoor dat het netsnoer goed is aangesloten op het stopcontact.
	De waterdruk is laag.	Controleer of de watertoevoer goed is aangesloten en niet is afgesloten.
	De deur van de vaatwasser is niet goed gesloten.	Zorg ervoor dat u de deur goed sluit en deze klikt.
Het water in de vaatwasser loopt niet weg	Afvoerslang verdraaid of bekneld.	Controleer de afvoerslang.
	Filter verstopt.	Controleer het filtersysteem.
	Gootsteen verstopt.	Controleer de gootsteen om er zeker van te zijn dat hij goed afvoert. Als het probleem is dat het water in de gootsteen niet wegloopt, hebt u wellicht een loodgieter nodig en geen onderhoudsmonteur.

Schuim in de vaatwasser	Onjuiste vaatwasmiddel.	Gebruik alleen speciaal vaatwasmiddel om schuimvorming te voorkomen. Als er schuim ontstaat, opent u de vaatwasser en laat u het schuim oplossen. Voeg 1 liter koud water toe aan de bodem van de vaatwasser. Sluit de deur van de vaatwasser en kies een willekeurige cyclus. Bij het opstarten zal de vaatwasser het water afvoeren. Open de deur na het aftappen om te controleren of het schuim verdwenen is. Herhaal het proces indien nodig.
	Gemorst spoelglansmiddel.	Veeg gemorst spoelglansmiddel altijd onmiddellijk op.
De binnenkant is verkleurd	Gebruik alleen speciaal vaatwasmiddel om schuimvorming te voorkomen.	Zorg ervoor dat het vaatwasmiddel vrij is van kleurstoffen.
Witte film op de binnenzijde	Hard water.	Gebruik voor het schoonmaken van het interieur een zachte, vochtige doek met vaatwasmiddel en draag rubberen handschoenen. Gebruik nooit een ander reinigingsmiddel dan vaatwasmiddel, aangezien dit schuimvorming kan veroorzaken.
Er zitten roestvlekken op het bestek.	De betrokken artikelen zijn niet vaatwasmachinebestendig.	Vermijd het wassen van voorwerpen die niet geschikt zijn voor de vaatwasser.
	Er is geen programma uitgevoerd nadat het zout in de vaatwasser is toegevoegd. Er zijn zoutresten in het wasprogramma gekomen.	Laat altijd een afwasprogramma zonder vaat lopen nadat u zout hebt toegevoegd. Kies niet de Turbo+ functie (als deze op uw model zit) nadat u het vaatwaszout hebt toegevoegd.
	Het ontkalkingsdeksel zit los.	Controleer of het deksel van de waterontharder goed gesloten is.

Kloppend geluid in de vaatwasser	Een sproeiarm raakt een voorwerp in de mand.	Pauzeer het programma en verplaats de voorwerpen die de sproeiarm hinderen.
Rammelend geluid in de vaatwasser	De vaat zit los in de vaatwasser.	Pauzeer het programma en plaats de voorwerpen opnieuw.
Kloppend geluid in waterslangen	Dit kan te wijten zijn aan de installatie of de doorsnede van de pijp.	Het heeft geen invloed op de werking van de vaatwasser. Neem in geval van twijfel contact op met een gekwalificeerde loodgieter.
De vaat wordt niet schoongemaakt	Ze zijn niet correct geladen.	Lees de paragraaf "Voorbereiding en laden van vaatwerk".
	Het programma had niet genoeg vermogen.	Selecteer een intensiever programma.
	Er is niet genoeg vaatwasmiddel gedoseerd.	Gebruik meer vaatwasmiddel of gebruik een ander middel.
	Er bevinden zich voorwerpen in de vaatwasser die de sproeiarmen hinderen.	Plaats de voorwerpen zodat de sproeiarmen vrij kunnen draaien.
	Het filtersysteem is niet schoon of is niet juist geplaatst op de basis in de vaatwasser. Hierdoor kunnen de gaten in de sproeiarm verstopt raken.	Reinig en/of plaats het filter juist. Maak de gaten in de sproeiarm schoon.
Ondoorzichtig glas	Combinatie van zacht water en te veel wasmiddel.	Gebruik minder wasmiddel als u zacht water hebt en kies een kortere cyclus voor het wassen van glaswerk.
Er bevinden zich witte vlekken op borden en glazen.	Gebieden met hard water kunnen kalk vormen.	Controleer de instellingen van de waterontharder of de vulstatus van het zoutreservoir.
Zwarte of grijze vlekken op het vaatwerk.	Aluminium keukengerei is tegen het vaatwerk aangekomen.	Gebruik een mild schurend reinigingsmiddel om deze sporen te verwijderen.

Er zit nog vaatwasmiddel in de dispenser	De borden blokkeren de vaatwasmiddel dispenser	Laad het vaatwerk opnieuw en correct.
Vaatwerk droogt niet	Onjuist ingeladen.	Draag handschoenen als u resten van vaatwasmiddel op de vaat aantreft om huidirritatie te voorkomen.
	U verwijdert het vaatwerk te snel.	Leeg de vaatwasser niet onmiddellijk na het wassen. Open de deur een beetje, zodat de stoom kan ontsnappen. Verwijder het vaatwerk pas als de interne temperatuur veilig is om aan te raken. Laad de onderste mand eerst uit om te voorkomen dat er water uit de bovenste mand valt.
	Het verkeerde programma is gekozen.	Bij een kort programma is de wastemperatuur lager, waardoor de reinigingsprestatie afneemt. Kies een programma met een langere wastijd.
	Gebruik van gecoat bestek van lage kwaliteit.	Waterafvoer is moeilijker met deze voorwerpen. Bestek of vaatwerk van dit type kan niet in de vaatwasser worden afgewassen.

Waarschuwing
Cecotec kan niet verantwoordelijk worden gesteld voor ondeskundige reparaties, aangezien dit ernstige risico's kan veroorzaken voor de veiligheid van de gebruiker van het apparaat en de garantie kan beïnvloeden.

Foutcode
Als er een storing is, geeft de vaatwasser een foutcode weer. In de volgende tabel staan de mogelijke foutcodes en hun oorzaken.

Codes	Probleem	Mogelijke oorzaken
E1	De vaatwasser heeft meer tijd nodig.	Kranen gaan niet open, of de watertoevoer is geblokkeerd, of de waterdruk is te laag.

E3	De gewenste temperatuur wordt niet bereikt.	Defect van de weerstand.
E4	Overstroming.	Een onderdeel van de vaatwasser lekt.
E8	Fout in de oriëntatie van de spoelklep.	Open circuit of kapotte distributieklep.
EC	Fout in het wascontrolesysteem.	Fout in de motor of de printplaat.
Ed	Communicatiestoring tussen de hoofdprintplaat en het display van de hoofdprintplaat.	Open circuit of gebroken bedrading voor communicatie.

Waarschuwing
- Als er een overstroming is, sluit u de watertoevoer af voordat u de reparatiedienst belt.
- Als er water in de onderbak staat als gevolg van overvulling of een kleine lekkage, moet het water worden verwijderd voordat de vaatwasser opnieuw wordt gestart.

10. TECHNISCHE SPECIFICATIES

Productnaam: Bolero Aguazero 8000 Full Built-in
Referentie: 02362
1760-2100 W, 220-240 V AC, 50 Hz
Waterdruk: 0.04-1.0 MPa
IPX1
Capaciteit: 14 couverts
Gemaakt in China / Ontworpen in Spanje.

(*) Technische specificaties kunnen zonder voorafgaande kennisgeving worden gewijzigd om de productkwaliteit te verbeteren.

Productinformatie GEDELEGEERDE VERORDENING (EU) 2019/2017 - 2019/2022 VAN DE COMMISSIE betreffende de energie-etikettering van vaatwassers en de meting van de prestaties van huishoudelijke vaatwassers.
Naam van de leverancier of van het handelsmerk: Cecotec Innovaciones, S.L.
Adres van de leverancier: C/ de la Pinadeta, s/n 46930 Quart de Poblet (Valencia) SPAIN

Model identificatie: 02362_Bolero Aguazero 8000 Full Built-in		
Algemene productparameters:		
Parameter	Waarde	
Capaciteit (couverts)	14	
Energie-efficiëntieklasse	B	
Energieverbruik van het ECO-programma (EPEC) (kWh/cyclus)	0,645	
Standaardprogramma Energieverbruik (SPEC) (kWh/cyclus)	1,700	
Energie-efficiëntie-index (EEI)	37,9	
Waterverbruik van het ECO-programma (EPWX)/(L/cyclus)	8,9	
Reinigingsefficiëntie-index (Ic)	1,125	
Droogefficiëntie-index (Id)	1,065	
ECO programmaduur (Tt)/(h:min)	4:09	
Stroomverbruik in uitstand (Po)	0,49	
Stroomverbruik in stand-by (Psm)	-	
Stand-by stroomverbruik (Psm) (indien van toepassing)	-	
Elektriciteitsverbruik in uitgestelde startmodus (Pds) (indien van toepassing)	1,00	
Als uitgestelde start beschikbaar is, is uitgestelde start dan langer dan 24 uur mogelijk?	NEE	
Test programma	ECO	
Geluidsemissie via de lucht (dB)	42	
Geluidsniveau	B	
Afmetingen (cm)	Lengte	85
	Breedte	60
	Diepte	60

Test parameters:	
Parameter	Waarde
Voltage:	229,6-230,8 V~
Frequentie:	50 Hz
Omgevingstemperatuur:	22,3-24,0 ºC
Vochtigheid:	53,1-58,5 %
Water temperatuur:	15,2-15,5 ºC
Hardheid van het water:	2,421-2,526 mmol
Watertoevoerdruk:	2,3-2,5 bar
Bereiding van waterhardheid:	Verharder
Instelling om het water zachter te maken:	H3
Type zout	Natriumchloride
Soort vaatwasmiddel	D/GSMD170-656
Hoeveelheid vaatwasmiddel (g)	22
Type spoelmiddel	III/KSC.130-508
Instelling spoelmiddel	5

11. RECYCLING VAN ELEKTRISCHE EN ELEKTRONISCHE APPARATUUR

Dit symbool geeft aan dat, volgens de geldende voorschriften, het product en/of de batterij gescheiden van het huisvuil moeten worden afgevoerd. Wanneer dit product het einde van zijn levensduur bereikt, dient u de batterijen/accumulatoren te verwijderen en het naar een door de plaatselijke autoriteiten aangewezen inzamelpunt te brengen.
Voor gedetailleerde informatie over de aangewezen manier om elektrische apparaten en/of hun batterijen moet de consument de plaatselijke overheid contacteren.
Naleving van de bovenstaande richtsnoeren zal bijdragen tot de bescherming van het milieu.

12. GARANTIE EN TECHNISCHE ONDERSTEUNING

Cecotec is aansprakelijk tegenover de eindgebruiker of consument voor elk gebrek aan overeenstemming dat bestaat op het ogenblik van de levering van het product onder de voorwaarden, bepalingen en termijnen die zijn vastgelegd in de toepasselijke regelgeving.

Het wordt aanbevolen reparaties te laten uitvoeren door gekwalificeerd personeel.
Als u ooit een incident met het product ontdekt of vragen hebt, neem dan contact op met de officiële Technische Assistentie van Cecotec via het telefoonnummer +34 96 321 07 28.

13. COPYRIGHT

De intellectuele eigendomsrechten op de teksten in deze handleiding behoren toe aan CECOTEC INNOVACIONES, S.L. Alle rechten voorbehouden. De inhoud van deze publicatie mag niet, geheel of gedeeltelijk, worden verveelvoudigd, opgeslagen in een geautomatiseerd gegevensbestand, doorgegeven of verspreid op welke wijze dan ook (elektronisch, mechanisch, door fotokopieën, opnamen en dergelijke) zonder voorafgaande toestemming van CECOTEC INNOVACIONES, S.L.

1. CZĘŚCI I KOMPONENTY

Zmywarka
Rys. 1
1. Górne ramię natryskowe
2. Dolna rura
3. Dolne ramię natryskowe
4. Zespół filtrów
5. Pojemnik na sól
6. Dozownik

Akcesoria
7. Kosz na sztućce
8. Górny kosz
9. Półka na filiżanki
10. Dolny kosz

Narzędzia
11. Śruba ST4*14 (10 szt.)
12. Śruba ST3.5x45 (4 szt.)
13. Śruba ST3.5x25 (2 szt.)
14. Płyta (2 szt)
15. Śruba ST3.5x16 (2 szt.)
16. Taśma kondensacyjna (1 szt).
17. Górny wieszak (2 szt)
18. Kołek (2 szt)
19. Ozdoba (2 szt)
20. Rzep (2 szt)

Ostrzeżenie
Grafika tej instrukcji obsługi tak jak rysunki w niej zawarte, są schematyczną prezentacją i możliwe, że nie będą się zgadzać dokładnie wraz z produktem.

2. PRZED INSTALACJĄ

- Ten produkt posiada opakowanie zaprojektowane w celu ochrony podczas transportu. Wyjmij urządzenie z pudełka i zachowaj oryginalne pudełko i inne elementy opakowania w bezpiecznym miejscu. Pomoże Ci to zapobiec uszkodzeniu produktu, jeśli będziesz musiał je przetransportować w przyszłości. Jeśli chcesz pozbyć się oryginalnego opakowania, pamiętaj o prawidłowym recyklingu wszystkich przedmiotów.

- Upewnij się, że wszystkie części i komponenty są włączone i są w dobrym stanie. Jeśli brakuje jakiejkolwiek części lub jest ona w złym stanie, należy natychmiast skontaktować się z oficjalnym serwisem pomocy technicznej Cecotec.

Zawartość pudełka
- Zmywarka Bolero Aguazero 8000 Full Built-in
- Wąż doprowadzający wodę
- Wąż odpływowy
- Instrukcja użytkowania
- Taśma kondensacyjna
- Zestaw do monatażu

3. INSTALACJA

Krok 1: Wybór miejsca dla zmywarki

Połączenie lini elektrycznych, odpływu wody jak i jej dostarczania.
- Podczas umieszczania zmywarki miej na uwadze, aby naczynia można było wkładać i wyjmować w prosty sposób. Nie stawiaj zmywarki w miejscu, gdzie temperatura może spaść poniżej 0°C.
- Jeśli chcesz wstawić zmywarkę do zabudowy w kuchni, musisz się upewnić, że jest wystarczająco miejsca, aby to zrobić oraz że okablowanie jak i części hydrauliczne są odpowiednie.
- Umieść zmywarkę w pobliżu kranu, odpływu wody jak i uziemionego gniazdka. Miej na uwadze, że nie należy modyfikować połączeń elektrycznych ani wodnych kiedy urządzenie zostanie ustawione.
- Należy zostawić mniej niż 5mm mndz. częścią górną urządzenia i blatem a część wnętrzna powinna być wyrównana z meblami.

Postępuj zgodnie ze wskazówkami w rys. 2 na temat wymiarów jaką powinna mieć wnęka do zmywarki.

OSTRZEŻENIE: Blat pod którym ma się zamiar zainstalować urządzenie powinien być stabilny, aby zapobiec wachaniom.

- Jeśli chcesz umieścić zmywarkę na krawędzi szafy, należy się upewnić, aby było wystarczająco wolnego miejsca do otwarcia drzwi po ich całości. Rys. 3

1. Zmywarka
2. Drzwi zmywarki
3. Minimalne miejsce 50 mm
4. Szafa

Uwaga
- Pozostaw odpowiedni dystans w pobliżu maszyny, aby ułatwić odłączenie od sieci i ruch podczas sprzątania.
- Nie przytrzymuj maszyny za drzwi lub panel.

Krok 2: Połączenie węża wejściowgo wody
Rys. 4
- Podłącz wąż dopływowy do kranu z zimną wodą i upewnij się, że jest ono dobrze przymocowane na swoim miejscu.

OSTRZEŻENIE: użyj węża dopływowego dołączonego do zmywarki, nie używaj starego węża dopływowego wody.

OSTRZEŻENIE: otwórz zawór wody i pozwól, aby woda doszła do zmywarki przed jej podłączeniem do zmywarki.

OSTRZEŻENIE: podłącz wąż dopływowy bezpośrednio do gniazda dopływowegowody. Dostarczone ciśnienie powinno wynosić minimalnie 0,04MPa i maksymalnie 1MPa. Jeśli ciśnienie przekracza 1MPa, należy założyć zawór uwalniający ciśnienie połączenia.

Po podłączeniu węża dopływowego wody, otwórz zawór kompletnie i upewnij się, że nie przecieka woda. Zakręć kran kiedy zakończy dowolny program zmywania.

Krok 3: Podłączenie węża odpływowego
Rys. 5 A

1. Część tylnia zmywarki
2. Kabel główny
3. Wejście wody
4. Wyjście wody
5. Wąż odpływowy
6. Blat

- Podłącz wąż odpływowy do odpływu zmywarki. Następnie podłącz wąż odpływowy bezpośrednio do odpływu (b) lub do punktu wylotowego o minimalnej średnicy 4 cm (a). Połączenie to musi znajdować się co najmniej 50 cm i co najwyżej 100 cm od podłoża.
- Jeśli koniec węża spustowego jest wolny, nie wolno go zanurzać w wodzie, aby uniknąć cofania się węża.
- Upewnij się, że wąż odpływowy nie załamuje się.

WAŻNE: Rzeczy nie będą prane prawidłowo, jeśli użyjesz węża odpływowego dłuższego niż 4m.

Krok 4: Połączenie elektryczne

- Podłącz zmywarkę do sieci elektrycznej.

OSTRZEŻENIE: Upewnij się, że napięcie sieciowe odpowiada napięciu podanemu na tabliczce znamionowej produktu i że wtyczka jest uziemiona.

Wtyczka zmywarki musi być podłączona do gniazdka z uziemieniem. Jeśli nie masz uziemionej instalacji, wykwalifikowany elektryk musi wykonać uziemioną instalację. W przypadku użycia bez uziemienia, Cecotec nie ponosi odpowiedzialności za jakiekolwiek nieprawidłowe działanie lub szkody, które może to spowodować.

- Przed użyciem upewnij się, że istnieje prawidłowe połączenie z masą.

Krok 5: Umieszczenie zmywarki

- Upewnij się, że taśma kondensacyjna jest zrównana z powierzchnią roboczą.
- Między górną częścią zmywarki a szafką musi być mniej niż 5 mm, a zewnętrzne drzwiczki muszą
- Zmywarka powinna znajdować się w pobliżu wcześniej podłączonego węża wlotowego i spustowego oraz gniazdka elektrycznego.
- Musisz upewnić się, że jest wystarczająco dużo miejsca, aby całkowicie otworzyć drzwi.
- Uwaga: W zależności od tego, gdzie znajduje się gniazdko, może być konieczne wywiercenie otworu po przeciwnej stronie szafki.
- WAŻNE: Umieść dostarczoną taśmę kondensacyjną pod obudową, aby zapobiec gromadzeniu się kondensacji.
- Przymocuj górne haki (17) do górnej części zmywarki, aby zapewnić prawidłowe umieszczenie zaczepu (5 B).

Montaż rzepu

- Oddziel rzep A i rzep B i przymocuj rzep A po wewnętrznej stronie panelu estetycznego.
- Umieść filc wraz z rzepem B po zewnętrznej stronie zmywarki. Rys. 6

Montaż panelu przedniego

Rys. 7

- Ustaw płytę (14) w panelu estetycznym i umieść ją wraz ze śrubami (11). Po stronie wewnętrznej panelu estetycznego umieść kołek (18) wraz ze śrubą (13) w każdym otworze.
- Zawieś panel estetyczny w szczelinie drzwi zewnętrznych zmywarki.
- Kiedy zostanie on już umieszczony, dociśnij go do drzwi zmywarki za pomocą śrub i kołków.

1. Usuń 4 krótkie śruby (15)
2. Dopasuj 4 długie śruby (12)

Krok 6: Poziomowanie zmywark

1. Dopasuj przedni poziom od przodu do tyłu.
2. Ustaw poziom od strony do strony.

- W celu zapewnienia poprawnego działania zmywarki powinna ona zostać wypoziomowana.
- Kiedy urządzenie zostanie umieszczone, można modyfikować jego wysokość za pomocą ustawienia poziomu dzięki nóżkom. Rys. 8
- Ustaw odpowiedni poziom w drzwiach zmywarki jak i szyny kosza za pomocą poziomicy, tj. pokazano na rys. 8, aby upewnić się, że poziom jest równy.
- Wypoziomuj zmywarkę ustawiając indywidualnie trzy nóżki poziomu. Tylnia nóżka może zostać ustawiona po przedniej części zmywarki przekręcając śrubę umieszczoną w centrum spodu zmywarki za pomocą śrubokręta. Aby ustawić przednie nóżki, użyj śrubokręta płaskiego i przekręć przednie nóżki, aż do momentu wypoziomowania zmywarki.

- Kiedy wypoziomujesz zmywarkę zwróć uwagę na to, aby się nie przewróciła.

UWAGA: Maksymalna wysokość ustawień nóżek to 50 mm.

UWAGA: nie zaleca się urządzenie było przechylone więcej jak 2°.

Krok 7: Ustawienie napięcia zawiasu w drzwiach

Rys. 9

- Zawiasy drzwi są ustawione fabrycznie pod względem odpowiedniego napięcia dzrwi urządzenia.
- Przekręć śrubę ustawień, aby napiąć lub poluzować stalowy kabel. Ustaw napięcie sprężyn w drzwiach używając śrubokrętu obracając zgodnie z rucem wskazówek zegara, aby dokręcić sprężyny po lewo i prawo w drzwiach.
- Napięcie sprężyn w drzwiach jest odpowiednie kiedy drzwi są w pozycji poziomej czyli pełnego ich otwarcia, jednakże można je delikatnie podnieść aż do zamknięcia za pomocą delikatengo popchnięcia.

Ostrzeżenie Wyreguluj napięcie sprężyn drzwi za pomocą śrubokręta obracając zgodnie z ruchem wskazówek zegara, aby dokręcić sprężyny po prawej i lewej stronie drzwi. Jeśli tego nie zrobisz, może to uszkodzić Twoją zmywarkę.

Krok 8: Mocowanie do mebli

Rys. 10

- Dopasuj urządzenie dopychając je pod blat, uważając, aby nie zmiażdzyć ani nie zagiąć rur.
- Istnieją dwa sposoby instalacji:
- Powierzchnia normalna: Umieść zewnętrzny haczyk w płaskiej szczelinie bocznej i dopasuj do powierzchni roboczej za pomocą śrub (11) Rys. 10A.
- Powierzchnia marmurowa lub granitowa: Dopasuj boki zmywarki za pomocą śrub (15) i obudowy (19) Rys. 10B.

- Zmywarkę należy umieścić w swojej pozycji. Umocnij ją po obu stronach za pomocą śrub.

Upewnij się, że węże dopływowe i odpływowe wody nie są ściśnięte ani przytrzaśnięte.

Upewnij się, że zmywarka nie jest umieszczona na kablach elektrycznych podczas jej instalacji.

4. PRZED UŻYCIEM ZMYWARKI

- W celu dobrego zmywania, zmywarka potrzebuje miękkiej wody. W przeciwnym razie, woda pozostawi resztki osadu w zmywarce jak i w zbiorniku, które mogą wpływać na pracę urządzenia a nawet je uszkodzić.
- W tym celu należy przepuścić wodę przez system, który elimuje jony powodujące wysoką twardość wody, np. specjalna sól do zmywarek lub zmiękczacza do wody.
- Przed pierwszym użyciem urządzenia przeprowadź następujące kroki:

1. Ustawienia zmiękczacza do wody.
2. Dodaj soli do odkamieniacza.
3. Załaduj kosze.
4. Napełnij zbiornik środkiem do mycia.

Rys. 11

4.1 Sól do zmywarek

- Używaj tylko i wyłącznie soli przeznaczonej do użytkowania w zmywarkach.
- Zbiornik na sól znajduje się pod dolnym koszem.

Napełnianie zbiornika soli do zmywarek
Rys. 12

1. Wyjmij dolny kosz i odkręć zawór zbiornika.
2. Otwórz pokrywkę zbiornika na sól przekręcając ją w kierunku przeciwnym do ruchu wskazówek zegara.
3. Napełnij zbiornik solą do zmywarek, aż do momentu, gdy prawie będzie się wysypywać, użycie lejka może pomóc w tym zadaniu. (Rys.12)
4. Dodaj wody do zbiornika na sól aż do limitu (tylko przed pierwszym użyciem). Wydostanie się niewielkiej ilości wody jest całkiem normalne.
5. Załóż ponownie pokrywę.
6. Ikona pokazująca stan soli w zbiorniku wyłączy się po napełnieniu zbiornika solą.

- Kiedy uruchomisz zmywarkę, zbiornik na sól napełni się wodą, więc koniecznym jest napełnienie zbiornika przed uruchomieniem zmywarki.
- Napełnij zbiormik na sól bezpośrednio przed uruchomieniem zmywarki w przeciwnym razie , system filtracyjny, pompa lub inne ważne części zmywari mogą ulec uszkodzeniu. Gwarancja nie pokrywa tego typu uszkodzeń.

Uwaga
- Zbiornik na sól należy napełnić tylko i wyłącznie wtedy, gdy ikona zapali się na panelu kontrolnym urządzenia. Zależnie od tego jak dobrze będzie się rozpuszczać sól, ikona będzie mogła się świecić, pomimo, że zbiornik będzie pełen.

- Jeśli się rozsypie sól w zmywarce uruchom program szybkiego mycia, aby się rozpuściła.

Ostrzeżenie
- Używaj tylko i wyłącznie soli przystosowanej do użytkowania w zmywarkach.
- Każdy inny rodzaj soli uszkodzi zmiękczacz do wody. W przypadku uszkodzeń spowodowanych przez użytkowanie nieodpowiedniej soli, gwarancja Cecotec nie pokrywa naprawy takich uszkodzeń.

4.2 Zmiękczacz do wody
- To urządzenie jest wyposażóne w zmiękczacz do wody, który wykorzystuje zbiornik soli wyjątkowo stworzony w celu zmniejszania wysokiej twardości wody.
- Aby sprawdzić jaki stopień twardości wody jest w Twoim regionie, skontaktuj się siedzibą wodociągów lub użyj paska do sprawdzenia twardości wody.
- Należy ustawić zmiękczacz do wody ręcznie w funkcji twardości wody w Twoim regionie, w tym celu użyj pokrętła twardości wody. Celem jest optymizacja i personalizacja poziomu zużycia soli.

Tabela twardości wody

Twardość wody				Poziom zmiękczacza do wody	Regeneracja produkuje się co X programów w jednej sekwencji)	Zużycie soli (gram/ cykl)
Niemcy ºdH	Francja ºfH	Anglia ºClarke	mmol/l			
0 - 5	0 - 9	0 - 6	0 - 0.94	H1	Bez regeneracji	0
6 - 11	10 - 20	7 - 14	1.0 - 2.0	H2	10	9
12 - 17	21 - 30	15 - 21	2.1 - 3.0	H3	5	12
18 - 22	31 - 40	22 - 28	3.1 - 4.0	H4	3	20
23 - 34	41 - 60	29 - 42	4.1 - 6.0	H5	2	30
35 - 55	61 - 98	43 - 69	6.1 - 9.8	H6	1	60

1 ºdH = 1,25
ºClarke = 1,78
ºfH = 0,178 mmol/l
Walor fabryczny: H3

- Każdy cykl z operacją regeneracji zużywa 2,0l dodatkowej wody, zużywa dodatkowo 0,02 kWhi program przedłuża się o 4min.

Ustawienie zużycia soli

Podążaj za tymi krokami w celu ustawienia zużycia soli.

1. Zamknij drzwi i włącz urządzenie.
2. W przeciągu kolejnych 60 sekund, trzymaj wciśniętą ikonę “>” przez 5 sekund, aby przejść do trybu ustawień zmiękczacza do wody.
3. Wciśnij na nowo ikonę “>” wybierając odpowiednie ustawienie wg otoczenia lokalnego, ustawienie zmieni się w następującej sekwencji: H3->H4->H5->H6->H1->H2;
4. Nie naciskaj żadnej ikony przez 5 sek ani nie naciskaj przycisku zasilania, aby skomplementować konfigurację oraz wyjście z tego trybu.

4.3 Używanie środku myjącego

- Używaj tylko i wyłącznie środków myjących przeznaczonych do użītku domowego w zmywarkach. Przechowuj środek myjący w świeżym i suchym miejscu poza zasięgiem dzieci.
- Składniki komponujące środki myjące są niezbędne do usunięcia zabrudzeń w zmywarkach.
- Nie dodawaj środków myjących w proszku do zmywarki, aż do kiedy będzie gotowa, aby umyć naczynia.
- Potrzebna ilość środku myjącego zależy od cyklu, wielkości wsadu i stanu zabrudzeń naczyń. Dodaj odpowiednią ilość, aby zapewnić optymalną wydajność.
- Jeśli dana ilość środka myjącego jest zbyt wysoka, można zaobserwować białe paski lub niebieskawą powłokę na szkle i talerzach, która może prowadzić do korozji. Użytkownie zbyt wysokiej ilości środków myjących może uszkodzić zmywarkę.
- Jeśli ilość środka myjącego jest zbyt niska, może być niewystarczająca do odpowiedniego mycia naczyń, ponadto można zauważyć białe ślady jeśli woda jest twarda.
- Skonsultuj instrukcje producenta środków myjących, aby otrzyamć więcej informacji.
- Napełnianie zbiornika (Rys. 13 - 13A)

1. Przesuń do prawej strony przełącznik zwakniania dozownika do środku myjącego, aby otworzyć jego powierzchnię.
2. Dodaj środek myjący do większego otworu (A), aby zapobiec wstępnego mycia. Do wsadów bardziej brunych, dodaj również detergentu do mniejszej dziurki (B) aby się uwolnił detergent podczas mycia wstępnego.
3. Zamknij pokrywkę i naciśnij aż do momentu zablokowania na swoim miejscu.

Uwaga

- Miej na uwadze, że zależnie od twardości wody, ustawienie może się różnić.
- Miej na uwadze zalecenia producenta, które znajdują się na opakowaniu detergentu.

4.4 Nabłyszczacz do naczyń

- Używaj tylko i wyłącznie nabłyszczacza stworzonego wyjątkowo do zmywarek do użytku domowego. Tubę należy przechowywać w chłodnym, suchym miejscu, niedostępnym dla dzieci.
- Nabłyszczacz nadaje się do poprawy procesu suszenia naczyń bez śladów i plam. Nabłyszczacz jest uwalniany automatycznie podczas ostatniego płukania aby zapobiec tworzeniu się zacieków na naczyniach, które mogą zostawić plamy i ślady.
- Ta zmywarka jest stworzona do użytkowania z ciekłymi nabłyszczaczami.
- Jeśli dawka nabłyszczacza jest zbyt niska, na naczyniach pozostaną białe plamy i nie wyschną w odpowiedni sposób.
- Jeśli dawka nabłyszczacza jest zbyt wysoka, obserwują się niebieskawe powłoki na szkle i na talerzach.

Nie napełniaj nigdy zbiornika innymi substancjami, ponieważ uszkodziłoby to zmywarkę.

Napełnianie zbiornika nabłyszczacza

Wykonaj następujące kroki:

1. Zamknij drzwi i włącz urządzenie.
2. W przeciągu kolejnych 60 sek, przytrzymaj wciśniętą ikonę “>”przez ok. 5 sek poczym wciśnij ikonę “+” aby przejść do trybu ustawień. Wskaźnik nabłyszczacza będzie migać z częstotliwością 1Hz.
3. Wciśnij ikonę “>” aby wybrać odpowiednie ustawienie wg otoczenia lokalnego, ustawienie zmieni się w następującej sekwencji: D3->D4->D5->D1->D2->D3. Im większy będzie numer, użyje się więcej nabłyszczacza.
4. Nie naciskaj żadnej ikony przez 5 sek ani nie naciskaj przycisku zasilania, aby skomplementować konfigurację oraz wyjście z tego trybu.

Kiedy napełnić nabłyszczacz

- Frekwencja z którą należy napełnić zbiornik zależy od częstotliwości z którą myje się naczynia oraz z konfiguracją używanego nabłyszczacza.
- Wskaźnik niskiego poziomu nabłyszczacza (Rys. 19, ikona 5) zaświeci się kiedy będzie potrzeba napełnić zbiornik.
- Nie przepełniaj zbiornika.

UWAGA: Uważaj, aby nie rozlać nabłyszczacza poza zbiornikiem a jeśli tak się stanie; aby go wyczyścić.

5. WSAD ZMYWARKI

Zalecenia

- W celu otrzymania lepszych wyników, podążaj za zaleceniami tego wsadu.
- Jeśli nie przeładujesz pojemności zmywarki, zaoszczędzisz energię i wodę.
- Wsad zmywarki do maksymalnej pojemności pomoże zaoszczędzić energię i wodę.
- Usuń wszelkie gruboziarniste pozostałości z naczyń przed umieszczeniem ich w zmywarce. Ręczne wstępne płukanie naczyń prowadzi do zwiększonego zużycia wody i energii i nie jest zalecane.
- Ułóż sztućce i naczynia tak, aby nie mogły się przewrócić i zablokować się nawzajem.

- Możesz postawić filiżanki, szklanki, kieliszki, małe talerzyki, miski itp. w górnym koszu.
- Ustawiając kieliszki na długich nóżkach, kładź je na krawędzi kosza lub na stojaku, a nie na innych naczyniach. Upewnij się, że kieliszki nie stykają się ze sobą, ponieważ mogą się poruszać podaczas mycia i i ulec uszkodzeniu.
- Wszystkie pojemniki, takie jak filiżanki, szklanki i garnki należy umieszczać w zmywarce do góry nogami, w przeciwnym razie w środku może gromadzić się woda.
- Wszystkie duże przedmioty (garnki, patelnie, pokrywki, talerze, miski itp.) i bardzo zabrudzone należy umieszczać w dolnym koszu.
- Talerze i sztućce nie powinny być stawiane jeden na drugim.
- Aby uniknąć uszkodzeń, nie wyjmuj naczyń natychmiast po zakończeniu programu zmywania.
- Upewnij się, że naczynia i przybory, które wkładasz i myjesz w zmywarce, nadają się do tego celu. Należy pamiętać, że niektórych rzeczy nie należy prać w wysokich temperaturach.
- W zmywarce nie wolno myć bardzo małych przedmiotów, ponieważ mogą wypaść z kosza i uszkodzić wnętrze zmywarki.
- Niektóre rodzaje szkła mogą tracić połysk po wielu zmywaniach w zmywarce.
- Części srebrne i aluminiowe mają tendencję do odbarwiania się po myciu w zmywarce.
- Motywy emaliowane mogą blaknąć, jeśli są często myte w zmywarce.
- Aby uzyskać najlepsze wyniki, zalecamy wyładowanie najpierw dolnego kosza, a następnie górnego.

OSTRZEŻENIE: Upewnij się, że obrót ramion spryskujących nie jest utrudniony po załadowaniu zmywarki.

A: Upewnij się, że po załadowaniu naczyń możesz otworzyć dozownik detergentu.

UWAGA: Nie przeciążaj koszy ani nie wkładaj naczyń do niewłaściwego kosza.

Nie myj w zmywarce bardzo małych przedmiotów, ponieważ mogą wypaść z kosza i uszkodzić wnętrze zmywarki.

OSTRZEŻENIE: Aby uniknąć możliwych obrażeń, umieść noże o ostrych końcówkach ostrą stroną w dół lub poziomo na tacy na sztućce. Długie sztućce i zaostrzone należy umieszczać w pozycji horyzontalnej w górnym koszu.

UWAGA: odczekać co najmniej 15 minut przed rozładowaniem zmywarki, ponieważ po zakończeniu programu naczynia będą gorące.

5.1. Górny kosz

- Górny kosz przeznaczony jest do przechowywania najdelikatniejszych i najlżejszych naczyń, takich jak szklanki do kawy i herbaty, filiżanki i spodki, a także talerzy, małych miseczek i płytkich patelni (o ile nie są zbyt zabrudzone).
- Naczynia i przybory kuchenne należy układać w taki sposób, aby nie poruszał ich strumień wody.

Wsad zmywarki wg normatywy EN60436

Załadowanie zmywarki do maksymalnej pojemności pomoże zaoszczędzić energię i wodę.

B. Kosz górny (rys. 14)
1. Filiżanki kawy
2. Talerzyki
3. Kubki
4. Filiżanki
5. Garnek

5.2 Dolny kosz

- W dolnym koszu umieszczaj duże, trudne do czyszczenia przedmioty: garnki, patelnie, pokrywki, talerze do serwowania i miski, jak pokazano na rysunku. Rys. 15
- Zaleca się umieszczenie tac i pokrywek po bokach koszy, aby nie blokować obrotu górnego ramienia spryskującego.
- Zalecana maksymalna średnica naczyń przed dozownikiem zmywarki to 19 cm, aby nie utrudniać ich otwierania.
- Dolny kosz (Fig. 15)

6. Garnki do piekarnika
7. Małe talerzyki
8. Talerze płaskie
9. Głębokie talerze
10. Półmiski
11. Małe talerze melaminowe
12. Miseczki melaminowe
13. Szklane miski
14. Miski do deserów.

5.3. Kosz do sztućcy

Sztućce należy umieszczać w oddzielnej tacy do sztućcy oddzielone jeden od drugiego w odpowiednich pozycjach. Upewnij się, że nie wchodzą na siebie, mogłoby to spowodować złe funkcjonowanie.

- Taca na sztućce (Fig. 16 - 17)

1. Łyżki do zupy
2. Widelce
3. Noże
4. Łyżki do kawy
5. Łyżki do deserów
6. Łyżki do podawania
7. Widelce do podawania
8. Wazy do sosów

- Informacje do testów porównawczych zgodnie z normą EN 60436:
- Pojemność 14 sztućcy.
- Pozycja kosza górnego: mniej wysunięta pozycja.
- Programy: ECO.
- Ustawienie nabłyszczacza: Max.
- Walor zmiękczacza: H3.

Ostrzeżenie
- Nie pozwól, aby żaden element rozciągnął się po dnie zmywarki. Rys. 18
- Załaduj zawsze zaostrzone sztućce czubkiem do dołu.

Usuwanie wsadu
Aby zapobiec kapaniu wody z górnego kosza do dolnego, zaleca się opróżnienie najpierw dolnego kosza, a następnie górnego.

6. TABELA PROGRAMÓW

Wartości zużycia i czas trwania programu są tylko odniesieniem, z wyjątkiem programu ECO.

Symbol	Program	Opis cyklu	Detergent mycie/ mycie wstępne	Czas (min.)	Energia (kWh)	Woda (litry)	Nabłyszczacz
A	Auto	Mycie wstępne (45º) Mycie (55-65º) Płukanie Płukanie (50-55º) Suszenie	4/18 g (1 lub 2 dawki)	85-150	0,850-1,550	8,5-18,0	Tak
	Higiena	Mycie (70º) Płukanie Płukanie Płukanie (70º) Suszenie	22 g (1 lub 2 dawki)	210	1,500	11,5	Tak
	Uniwersalne	Mycie wstępne (45º) Mycie (55º) Płukanie Płukanie (55º) Suszenie	4/18 g (1 lub 2 dawki)	185	1,100	11,6	Tak
	ECO (*EN 60436)	Mycie (50º) Płukanie Płukanie (40º) Suszenie	4/18 g (1 lub 2 dawki)	185	0,645	8,9	Tak
	Szkło	Pranie wstępne Mycie (50º) Płukanie (50º) Płukanie (50º) Suszenie	4/18 g (1 lub 2 dawki)	130	0,870	11,5	Tak
	90 min	Mycie (60º) Płukanie Płukanie (50º) Suszenie	22 g (1 dawka)	90	1,180	12,5	Tak
	Szybkie 45'	Mycie (40º) Płukanie (40º) Płukanie (55º)	12 g (1 dawka)	30	0,820	11,2	**Nie**

	Samo czyszczący	Pranie wstępne Lavado (70º) Płukanie Płukanie (60º) Suszenie	4/18 g (1 lub 2 dawki)	193	1,430	18,0	Tak

Uwaga
Program ECO nadaje się do mycia normalnie zabrudzonych naczyń; jest to najbardziej efektywny program pod względem łącznego zużycia energii i wody i służy do oceny zgodności z prawodawstwem UE dotyczącym ekoprojektu.

Uwaga
Czasy wskazane dla każdego programu odpowiadają czasowi trwania przy standardowym wsadzie i temperaturze. Inne rodzaje obciążenia i temperatury spowodują różne czasy.

- Czas trwania programu może się zmieniać w zależności od ilości naczyń, temperatury wody, temperatury pokojowej i wybranych funkcji dodatkowych.
- Zmywanie naczyń w domowej zmywarce do naczyń na ogół zużywa mniej energii i wody niż mycie ręczne, gdy używa się zmywarki zgodnie z zaleceniami producenta.
- Zaleca się pozostawienie uchylonych drzwiczek po zakończeniu cyklu prania, aby przyspieszyć suszenie.
- Dostęp do bazy danych produktów, w której przechowywane są informacje dotyczące tego modelu, można uzyskać, skanując kod QR na etykiecie energetycznej.

7. PANEL STEROWANIA

Rys. 19
1. Włączony: Naciśnij ten przycisk, aby włączyć lub wyłączyć zmywarkę. Ekran LCD zaświeci się.
2. Programy: Naciśnij ikony „<" lub „>", aby wybrać program. Zaświeci się odpowiedni wskaźnik.
3. Opóźniony start -/+: Naciśnij ikonę „+", aby dodać czas do opóźnienia startu lub ikonę „-", aby skrócić czas. Możesz ustawić maksymalnie 24 h.
4. Funkcja / automatyczne otwieranie: Naciśnij tę ikonę, aby wybrać funkcję, odpowiedni wskaźnik zaświeci się. Auto Open: Drzwi zmywarki otworzą się automatycznie po zakończeniu programu, aby poprawić rezultaty suszenia. Jeśli naciśniesz i przytrzymasz ikonę funkcji przez 3 sekundy, zaświeci się odpowiedni wskaźnik. Ta funkcja nie jest możliwa w programach automatycznych i praniu Rapid 30'. Wskaźnik się wyłączy.
- Drzwi zmywarki nie mogą być zablokowane podczas ustawiania funkcji Auto Open.
- Mogłoby to zmienić funkcjonalność zamka drzwi.
- Programy Rapid 30' i płukanie nie mają tej funkcji Auto Open.

Wskaźniki ostrzeżeń
1. Nabłyszczacz: Jeśli wskaźnik się świeci, zmywarka ma mało nabłyszczacza i potrzebuje więcej.
2. Sól: Jeśli wskaźnik się świeci, zmywarka ma mało soli i potrzebuje jej więcej.
3. Kran: Jeśli ten wskaźnik się zaświeci, kran jest zamknięty.
4. Wyswietlacz: Pokazuje pozostały czas, opóźnienie startu, kod błędu itp.

Wskaźnik funkcji
5. Silne pranie: Do mycia bardzo zabrudzonych naczyń trudnych do czyszczenia. Może być używany tylko z programem Higiena, Universal, ECO, szkło i 90 min.
6. Oszczędzanie energi: kiedy ma mniej talerzy do mycia, można wybrać tę funkcję. Tylko można używać w trybie Higiena, Universal, ECO, szkło i 90 min.
7. Prędkość Turbo+: Redukuje czas trwania programu. Może być używany tylko z Hygiene, Universal, ECO, Glass i 90 min.
8. Auto Open: Drzwi zmywarki otworzą się automatycznie po zakończeniu programu, aby poprawić rezultaty suszenia. Jeśli naciśniesz i przytrzymasz ikonę funkcji (4) przez 3 sekundy, odpowiedni wskaźnik zaświeci się. Ta funkcja nie jest możliwa w programach automatycznych i praniu Rapid 30'. Wskaźnik zgaśnie.
9. Górny kosz: Po naciśnięciu tej ikony umyjesz tylko naczynia w górnym koszu. System zraszania dolnego kosza nie będzie działał.
10. Dolny kosz: Po naciśnięciu tej ikony umyjesz tylko naczynia w dolnym koszu. System zraszania górnego kosza nie będzie działał.
11. Wskaźnik Alt: Naciśnięcie wskaźnika Alt uruchomi oba zraszacze i umyje oba kosze.

Opis każdego programu:
12. Auto: Do lekko zabrudzonych, normalnych lub bardzo zabrudzonych naczyń z suchą karmą lub bez.
13. Higiena: Przy wybranej opcji dezynfekcji temperatura wody wzrasta do 70°C w celu dezynfekcji wysokotemperaturowej.
14. Universalne: Do normalnie zabrudzonych naczyń, takich jak lekko zabrudzone garnki, talerze, szklanki i patelnie.
15. ECO: Jest to program standardowy, odpowiedni do mycia normalnie zabrudzonych naczyń i najbardziej wydajny program pod względem łącznego zużycia energii i wody dla takich naczyń.
16. Szkło: Do lekko zabrudzonych naczyń i szkła.
17. 90 min: Do normalnie zabrudzonych wsadów wymagających szybkiego prania.

18. Rapid 30': Do lekko zabrudzonych wsadów, takich jak szklanki, szkło i delikatna porcelana.
19. Samo czyszczący: Program ten zapewnia skuteczne czyszczenie samej zmywarki.

Oszczędzanie energii
- Wstępne mycie naczyń wiąże się z wyższym zużyciem wody i energii i nie jest zalecane.
- Zmywanie naczyń w domowej zmywarce zazwyczaj zużywa mniej energii i wody niż mycie ręczne, gdy domowa zmywarka jest używana zgodnie z zaleceniami.

Rozpoczęcie programu
1. Wyjmij dolny i górny kosz, załaduj naczynia i wsuń je. Zaleca się załadować najpierw dolny kosz, a następnie górny.
2. Wlej detergent.
3. Naciśnij przycisk „zasilania".
4. Wybierz program a lampka zapali się. Zamknąć drzwi. Zmywarka rozpocznie cykl mycia.

Zmiana programu w połowie cyklu
- Program można zmienić tylko wtedy, gdy był uruchomiony przez krótki czas, w przeciwnym razie detergent mógł już zostać uwolniony lub woda wraz z detergentem mogła już zostać spuszczona. W takim przypadku zmywarka musi być ponownie przygotowana do mycia, a dozownik detergentu musi zostać uzupełniony.
- Aby zresetować zmywarkę, wykonaj następujące czynności (rys. 20):
1. Lekko uchylić drzwi, aby zatrzymać zmywarkę. Gdy ramiona spryskujące się zatrzymają, można je całkowicie otworzyć.
2. Przytrzymaj ikonę „>" przez ponad trzy sekundy. Urządzenie wejdzie w tryb wyboru programu.
3. Możesz zmienić program na żądane ustawienie cyklu.
4. Zamknij drzwi a zmywarka powróci do cyklu mycia.

Dodawanie naczyń podczas cyklu mycia
- Naczynia można dodawać w dowolnym momencie przed uruchomieniem dozownika detergentu.
- W takim przypadku postępuj zgodnie z instrukcjami (rys. 21):
1. Lekko uchylić drzwi, aby zatrzymać pranie.
2. Gdy ramiona spryskujące się zatrzymają, można je całkowicie otworzyć.
3. Dodaj talerze o których wcześniej zapomniałeś.
4. Zamknąć drzwi.
5. Zmywarka wznowi program.

Ostrzeżenie
Otwieranie drzwi w połowie cyklu jest niebezpieczne, ponieważ gorąca para może spowodować oparzenie.

Auto Open
Po umyciu drzwiczki otworzą się automatycznie dla lepszych efektów suszenia.

Uwaga
- Drzwi zmywarki nie mogą być zablokowane podczas ustawiania funkcji Auto Open.
- Mogłoby to zmienić funkcjonalność zamka drzwi.
- Programy Rapid 30' i płukanie nie mają tej funkcji Auto Open.

Ważne
Umieść dostarczoną taśmę kondensacyjną pod szafką, aby zapobiec gromadzeniu się kondensacji.

Ustawienia tacy do sztućcy
- Podnieś lewy stojak, ustaw go w najniższej pozycji, będzie leżał płasko, a prawy stojak będzie leżał bokiem. Rys. 22
- Podnieś prawy stojak, teraz oba są płaskie. Rys. 23
- Przesuń prawą siatkę od prawej do lewej, teraz obie siatki nakładają się. Rys. 24
- Wyjmij prawy stojak z tacy, pozostanie tylko lewy stojak. Rys. 25

W jaki sposób wykorzystać miejsce Rys. 26
Możesz umieścić przybory, takie jak blendery, kubki itp. bez wpływu na działanie górnego kosza.

Ustawienia wysokości tacy. Rys. 27
Poluzuj cztery przyciski na tacy i delikatnie wciśnij ją w dół.

Ustawienie kosza górnego
Typ 1:
- Wysokość górnego kosza można łatwo regulować, aby pomieścić wyższe naczynia w górnym lub dolnym koszu.
- W celu ustawienia wysokości kosza górnego, podążaj za następującymi krokami:
1. Wyjmij kosz górny. Rys. 28
2. Wyjmij kosz górny. Rys. 29
3. Załóż górny kosz z powrotem na górne lub dolne rolki. Rys. 30
4. Wsuń górny kosz. Rys. 31

Typ 2:
1. Aby podnieść górny kosz, unieś go na każdym końcu, aż kosz znajdzie się w najwyższej pozycji. Nie musisz podnosić uchwytu regulacyjnego. Rys. 32
2. Aby zmniejszyć wysokość górnego kosza, wyreguluj uchwyty po obu stronach, aby zwolnić kosz i opuść go do najniższej pozycji. Rys. 33

Złóż kratkę Rys. 34
- Aby zrobić miejsce na wyższe przedmioty w górnym koszu, podnieś półkę na szkło do góry.
- Następnie możesz oprzeć na nim wysokie okulary.
- Umieść przedmioty w zmywarce w następujący sposób:

Zamknięcie tacy Rys. 35
- Zaczepy kosza górnego służą do przytrzymania talerzy i tacy
- Możesz je obniżyć, aby było więcej miejsca na duże przedmioty.

Przygotowanie i wsad talerzy
- Używaj naczyń oznaczonych jako można myć w zmywarce.
- W przypadku niektórych artykułów wybierz program o najniższej możliwej temperaturze.
- Aby zapobiec uszkodzeniom, nie wyjmuj kubków ani sztućcy ze zmywarki, bezpośrednio po wyjęciu.

Aby umyć następujące sztućce/talerze:
Nie nadają się:
- Sztućce z drewnianą rączką, porcelana rogowa lub z masy perłowej.
- Przedmioty plastikowe, które nie są odporne na ciepło.
- Stare sztućce z klejonymi częściami, które nie są odporne na temperaturę.
- Emaliowane sztućce lub naczynia.
- Przedmioty z cyny lub miedzi.
- Szkło ołowiowe.
- Przedmioty stalowe, które mogą rdzewieć.
- Drewniane półki.
- Artykuły wykonane z włókna syntetycznego.

Ograniczona kompatybilność:
- Niektóre rodzaje szkła mogą tracić połysk po wielu praniach.
- Części srebrne i aluminiowe mają tendencję do odbarwiania się podczas mycia.
- Motywy emaliowane mogą blaknąć, jeśli są często myte w zmywarce.

Zalecenia co do wsadu w zmywarce
- Wyczyść resztki jedzenia. Zmiękcz resztki przypalonego jedzenia na patelniach. Nie ma potrzeby płukania naczyń pod bieżącą wodą.
- Dla lepszej wydajności zmywarki, podążaj za tymi krokami mycia.
- Charakterystyka i wygląd koszy mogą się różnić w zależności od modelu.
- Umieść przedmioty w zmywarce w następujący sposób:
- Przedmioty takie jak filiżanki, szklanki, garnki/patelnie itp. muszą być skierowane w dół.
- Zakrzywione lub wklęsłe przedmioty należy ładować pod kątem, aby woda mogła spływać.
- Wszystkie przybory muszą być bezpiecznie ułożone i nie mogą się przewrócić.
- Wszystkie przybory powinny być ustawione tak, aby ramiona spryskujące mogły się swobodnie obracać podczas mycia.
- Załaduj puste przedmioty, takie jak kubki, szklanki, patelnie itp. Umieść te przedmioty do góry nogami, aby woda nie zbierała się w pojemniku lub głębokich podstawach.
- Naczynia i sztućce nie powinny leżeć w sobie ani się zakrywać.
- Aby uniknąć uszkodzeń, okulary nie mogą się stykać.
- Górny kosz przeznaczony jest do przechowywania najdelikatniejszych i najlżejszych naczyń, takich jak szklanki, filiżanki do kawy i herbaty.
- Potencjalnym zagrożeniem są noże z długimi ostrzami umieszczone w pozycji pionowej.
- Długie i/lub ostre sztućce, takie jak noże do rzeźbienia, należy umieszczać poziomo w górnym koszu.
- Nie przeciążaj zmywarki. Jest to ważne dla dobrych wyników i rozsądnego zużycia energii.

Uwaga
Bardzo małych przedmiotów nie należy myć w zmywarce, ponieważ mogą łatwo wypaść z kosza.

8. CZYSZCZENIE I KONSERWACJA

- Czyszczenie zmywarki jest ważne dla utrzymania żywotności urządzenia.
- Upewnij się, że ustawienie środka zmiękczającego zostało wykonane prawidłowo i użyto odpowiedniej ilości detergentu, aby zapobiec osadzaniu się kamienia.
- Uzupełnij pojemnik na sól, gdy zaświeci się kontrolka soli.
- Z czasem w zmywarce może gromadzić się olej i wapno.
- Jeżeli to się stanie:

1. Napełnij przegródkę na detergent, ale nie wkładaj żadnych naczyń.
2. Wybierz program, który działa w wysokiej temperaturze i pozostaw zmywarkę pustą.
3. Jeśli ta operacja nie wyczyści wystarczająco zmywarki, użyj środka czyszczącego przeznaczonego do użytku ze zmywarką.

- Aby przedłużyć żywotność zmywarki, należy ją czyścić regularnie co miesiąc.
- Regularnie czyścić drzwi i uszczelki drzwi wilgotną szmatką, aby usunąć nagromadzone zanieczyszczenia lub ciała obce.
- Panel sterowania należy czyścić miękką, lekko wilgotną ściereczką.
- Filtry i ramiona spryskujące należy czyścić przynajmniej raz w tygodniu. Jeśli na filtrze grubym i dokładnym znajdują się resztki jedzenia lub ciała obce, należy je wyjąć i dokładnie wyczyścić wodą.
- Przed czyszczeniem lub konserwacją zawsze wyjmij wtyczkę z gniazdka.
- Nie używaj ściernych środków czyszczących.

Ostrzeżenie
- Aby zapobiec przedostawaniu się wody do uszczelki drzwi i elementów elektrycznych,

nie używaj żadnego środka czyszczącego w sprayu do czyszczenia zewnętrznej części zmywarki.
- Nigdy nie używaj ściernych środków czyszczących ani gąbek do szorowania na powierzchniach zewnętrznych, ponieważ mogą zarysować wykończenie. Niektóre ręczniki papierowe mogą również porysować lub pozostawić ślady na powierzchni.

System filtrowania
- System filtracji u spodu kabiny zmywarki zatrzymuje grube zanieczyszczenia z cyklu zmywania, w tym ciała obce, takie jak wykałaczki.
- Grube zanieczyszczenia mogą spowodować zatkanie filtrów.
- Regularnie sprawdzaj stan filtrów, ostrożnie usuwaj ciała obce i w razie potrzeby czyść części systemu filtrującego wodą.
- Wykonaj poniższe czynności, aby wyczyścić filtr.

1. Przytrzymaj filtr zgrubny i obróć go w kierunku przeciwnym do ruchu wskazówek zegara, aby go odblokować. Podnieś filtr i wyjmij go ze zmywarki. Rys. 36
2. Filtr cienki można wyjąć z dolnej części zespołu filtra. Filtr gruby można oddzielić od filtra głównego, delikatnie ściskając wypustki na górze i wyciągając go. Rys. 37
   1. Filtr gruby
   2. Filtr główny
   3. Filtr cienki
3. Większe resztki jedzenia można wyczyścić, umieszczając filtr pod bieżącą wodą. Aby dokładniej wyczyścić, użyj miękkiej szczoteczki do czyszczenia. Rys. 38
4. Zamontuj filtry w kolejności odwrotnej do demontażu, załóż wkład filtra i przekręć go zgodnie z ruchem wskazówek zegara do strzałki blokady. Rys. 39

Ostrzeżenie
- Nie dokręcaj zbyt mocno filtrów. Wymień filtry w bezpieczny sposób, w przeciwnym razie duże zanieczyszczenia mogą dostać się do systemu i spowodować zatkanie.
- Nigdy nie używaj zmywarki bez filtrów. Niewłaściwa wymiana filtra może obniżyć wydajność urządzenia oraz uszkodzić naczynia i przybory kuchenne.

Ramiona zraszające
- Chemikalia gromadzą się w ramionach, dlatego należy regularnie czyścić zraszacze, ponieważ chemikalia w twardej wodzie zatykają otwory i łożyska w ramionach spryskujących.
- Aby wyczyścić ramiona spryskujące, postępuj zgodnie z poniższymi instrukcjami:

1. Aby zdjąć górne ramię spryskujące, przytrzymaj nakrętkę i obróć ramię przeciwnie do ruchu wskazówek zegara, aby je zdjąć. Rys. 40
2. Aby wyjąć dolne ramie natryskowe, pociągnij je do góry. Rys. 41
3. Umyj ramiona ciepłą wodą z mydłem i wyczyść otwory miękką szczoteczką. Rys. 42

Ochrona przed mrozem
- Zimą weź środki ochrony przed zamarzaniem w zmywarce. Po każdym cyklu prania postępuj w następujący sposób:

1. Wyłączyć prąd elektryczny do zmywarki w źródle zasilania.
2. Apague el suministro de agua y desconecte la manguera de entrada de agua de la válvula de agua.
3. Spuść wodę z węża dopływowego i zaworu wody. (Użyj rondla do zebrania wody)c
4. Podłącz ponownie wąż doprowadzający wodę do zaworu wody.
5. Wyjmij filtr z dna zmywarki i za pomocą gąbki wchłoń wodę z odpływu.

Po każdym myciu
Po każdym praniu należy wyłączyć dopływ wody do urządzenia i pozostawić drzwi lekko uchylone na kilka minut, aby wilgoć i zapachy nie zostały w środku.

Kiedy nie jest używana przez dłuższy czas
- Zaleca się wykonanie cyklu zmywania przy pustej zmywarce, następnie wyciągnięcie wtyczki z gniazdka, odcięcie dopływu wody i pozostawienie drzwi urządzenia lekko uchylone.
- Wydłuży to trwałość uszczelek drzwi i zapobiegnie tworzeniu się nieprzyjemnych zapachów wewnątrz urządzenia.

Przenoszenie urządzenia
- Jeśli chcesz przesunąć urządzenie, staraj się trzymać je w pozycji pionowej.
- Jeśli jest to absolutnie konieczne, możesz położyć je na plecach.

Uszczelki
- Jednym z czynników powodujących nieprzyjemny zapach w zmywarce jest jedzenie, które zostaje uwięzione w uszczelkach.
- Periodyczne czyszczenie zwilżoną gąbką zapobiegnie takim incydentom.

9. ROZWIĄZYWANIE PROBLEMÓW

Problem	Prawdopobna przyczyna	Rozwiązania
Zmywarka się nie włącza	Przepalił się bezpiecznik lub zadziałał wyłącznik automatyczny.	Wymień bezpiecznik lub zresetuj przełącznik różnicowy. Usuń wszystkie inne urządzenia, które mają ten sam obwód, co zmywarka.
	Zasilanie nie jest włączone.	Upewnij się, że zmywarka jest włączona, a drzwiczki prawidłowo zamknięte. Upewnij się, że przewód zasilający jest prawidłowo podłączony do gniazdka.
	Ciśnienie wody jest niskie.	Sprawdź, czy dopływ wody jest prawidłowo podłączony i czy nie jest odcięty.
	Drzwi zmywarki nie są prawidłowo zamknięte.	Upewnij się, że szczelnie zamykasz drzwi i klikasz.
Woda do zmywarki nie spływa	Wąż odpływowy skręcony lub uwięziony.	Sprawdź wąż spustowy.
	Zatkany filtr.	Sprawdź system filtrowania.
	Zatkany zlew kuchenny.	Sprawdź zlew kuchenny, aby upewnić się, że dobrze odpływa. Jeśli problem polega na tym, że zlew kuchenny nie odpływa, zamiast serwisu technicznego może być potrzebny hydraulik.
Piana we wnętrzu	Niewłaściwy detergent.	Używaj tylko specjalnego detergentu do zmywarek, aby uniknąć pienienia. Jeśli tworzy się piana, otwórz zmywarkę i poczekaj, aż piana wyparuje. Dodaj 1 litr zimnej wody na dno zmywarki. Zamknąć drzwi zmywarki i wybrać dowolny cykl. Początkowo zmywarka spuszcza wodę. Otwórz drzwi po odpływie, aby sprawdzić, czy piana zniknęła. W razie potrzeby powtórz ten proces.
	Rozlany nabłyszczacz.	Rozlany nabłyszczacz należy zawsze natychmiast zmyć.

Wnętrze poplamione	Być może użyłeś detergentu z barwnikiem.	Upewnij się, że detergent nie zawiera barwników.
Biała folia na wewnętrznej powierzchni	Twarda woda.	Aby wyczyścić wnętrze, użyj miękkiej, wilgotnej szmatki z detergentem do zmywarek i załóż gumowe rękawiczki. Nigdy nie używaj żadnego środka czyszczącego innego niż detergent do zmywarek, ponieważ może to spowodować pienienie.
Na sztućcach są plamy rdzy.	Przedmioty, których to dotyczy, nie nadają się do mycia w zmywarce.	Unikaj mycia przedmiotów, których nie można myć w zmywarce.
	Program nie został uruchomiony po dodaniu soli do zmywarki. Resztki soli weszły do cyklu prania.	Po dodaniu soli zawsze uruchamiaj program zmywania bez naczyń. Nie wybieraj funkcji Turbo + (jeśli jest w Twoim modelu) po dodaniu soli do zmywarki.
	Zakrętka zmiękczacza wody jest poluzowana.	Sprawdź, czy pokrywa zmiękczacza wody jest prawidłowo zamknięta.
Odgłos stukania w zmywarce	Ramię spryskujące uderza w przedmiot z kosza.	Wstrzymaj program i zmień położenie obiektów, które blokują ramię natryskowe.
Grzechotanie w zmywarce	Naczynia są luzem w zmywarce.	Zatrzymaj program i odłóż obiekty z powrotem.
Odgłos stukania w wężach wodnych	Może to wynikać z instalacji lub przekroju rur.	Nie wpływa na działanie zmywarki. W razie wątpliwości skontaktuj się z wykwalifikowanym hydraulikiem.

Naczynia nie są czyszczone	Nie zostały poprawnie załadowane.	Przeczytaj rozdział „Przygotowanie i wsad zmywarki".
	Program nie był wystarczająco potężny.	Wybierz bardziej intensywny program.
	Dozowano za mało detergentu.	Użyj więcej detergentu lub zmień detergent.
	Są elementy, które blokują ruch ramion spryskujących.	Zmień położenie przedmiotów tak, aby ramię mogło się swobodnie obracać.
	Zestaw filtrów nie jest czysty lub nie jest prawidłowo osadzony w podstawie wnętrza zmywarki. Może to spowodować zablokowanie otworów w ramieniu spryskującym.	Oczyść i/lub prawidłowo zamomntuj filtr. Wyczyść otwory w ramieniu spryskującym.
Nieprzezroczyste kryształy	Połączenie miękkiej wody i zbyt dużej ilości detergentu.	Użyj mniej detergentu, jeśli masz miękką wodę i wybierz krótszy cykl do mycia naczyń szklanych.
Na talerzach i szklankach pojawiają się białe plamy	Obszary z twardą wodą mogą powodować osadzanie się kamienia.	Sprawdź ustawienia zmiękczacza lub poziom napełnienia zbiornika soli.
Czarne lub szare ślady na naczyniach	Aluminiowe naczynia wcierały się w naczynia.	Użyj łagodnego, ściernego środka czyszczącego, aby usunąć te ślady.
Detergent pozostaje w dozownik	Naczynia blokują dozownik detergentu.	Załaduj naczynia ponownie poprawnie.

Naczynia nie wysychają	Niewłaściwe ładowanie.	Użyj rękawiczek, jeśli na naczyniach znajdują się ślady detergentu, aby uniknąć podrażnienia skóry.
	Wyjmij naczynia bardzo szybko.	Nie opróżniaj zmywarki bezpośrednio po umyciu. Lekko uchylić drzwi, aby para mogła się wydostać. Nie wyjmuj naczyń, dopóki temperatura wewnątrz nie będzie bezpieczna w dotyku. Najpierw wyładuj dolny kosz, aby uniknąć kapania wody z górnego kosza.
	Wybrano zły program.	Przy krótkim programie temperatura prania jest niższa, co zmniejsza wydajność czyszczenia. Wybierz program z dłuższym czasem prania.
	Używanie sztućców ze złej jakości powłoką.	W przypadku tych przedmiotów odprowadzanie wody jest trudniejsze. Sztućców lub naczyń tego typu nie można myć w zmywarce.

Ostrzeżenie

Cecotec nie ponosi odpowiedzialności za nieprofesjonalną naprawę, ponieważ może to spowodować poważne zagrożenie bezpieczeństwa użytkownika urządzenia i wpłynąć na gwarancję.

Kod błędu

W przypadku awarii zmywarka wyświetli kod błędu. W poniższej tabeli przedstawiono możliwe kody błędów i ich przyczyny.

Kody	Problem	Prawdopobna przyczyna
E1	Zmywarka potrzebuje więcej czasu na dodanie wody.	Krany nie odkręcają się, dopływ wody jest ograniczony lub ciśnienie wody jest za niskie.
E3	Żądana temperatura nie została osiągnięta.	Awaria grzałki.
E4	Zalanie.	Coś przecieka w zmywarce.
E8	Błąd orientacji zaworu rozdzielczego.	Otwarty obwód lub uszkodzony zawór rozdzielczy.
EC	Błąd systemu kontroli mycia.	Błąd silnika lub płytki drukowanej.
Ed	Błąd komunikacji między główną płytką drukowaną a jej ekranem.	Otwarty obwód lub przerwane okablowanie do komunikacji.

Ostrzeżenie

- W przypadku przepełnienia, przed wezwaniem serwisu należy odłączyć główny dopływ wody.
- Jeśli w misce podstawy znajduje się woda z powodu przepełnienia lub niewielkiego wycieku, należy ją wypłukać przed ponownym uruchomieniem zmywarki.

10. DANE TECHNICZNE

Nazwa produktu: Bolero Aguazero 8000 Full Built-in
Referencja: 02362
1760-2100 W, 220-240 V AC, 50 Hz
Ciśnienie wody: 0.04-1.0 MPa
IPX1
Pojemność 14 sztućcy
Zaprojektowano w Hiszpanii | Wyprodukowano w Chinach

(*) Specyfikacje techniczne mogą ulec zmianie bez wcześniejszego powiadomienia w celu poprawy jakości produktu.

Karta informacyjna produktu ROZPORZĄDZENIE DELEGOWANE (UE) 2019/2017 - 2019/2022 KOMISJI w odniesieniu do etykietowania energetycznego zmywarek do naczyń oraz pomiaru wydajności domowych zmywarek do naczyń.	
Nazwa lub znak towarowy dostawcy: Cecotec Innovaciones, S.L.	
Adres dostawcy: C/de la Pinadeta s/n, 46930 Quart de poblet, Valencia (Spain)	
Identyfikator modelu: 02362_Bolero Aguazero 8000 Full Built-in	
Parametry urządzenia	
Parametr	Wartość
Pojemność (sztućce)	14
Klasa wydajności energetycznej	B
Zużycie energii w programie ECO (EPEC) (kWh/cykl)	0,645
Zużycie energii w programie standardowym (SPEC) (kWh/cykl)	1,700
Klasa wydajności energetycznej (IEE)	37,9
Zużycie wody w programie ECO (EPWX)/(L/cykl)	8,9
Wskaźnik wydajności sprzątania (Ic)	1,125
Wskaźnik wydajności suszenia (Id)	1,065
Długość trwania programu ECO (Tt)/ (h:min)	4:09
Tryb wyłączenia zużycia energii (Po)	0,49
Pobór mocy w trybie czuwania (Psm)	-
Pobór mocy w trybie gotowości (Psm) (jeśli dotyczy)	-
Pobór mocy w trybie opóźnionego startu (Pds) (jeśli dotyczy)	1,00
Jeśli dostępny jest opóźniony start, czy możliwy jest opóźniony start o więcej niż 24 godziny?	NIE
Program testowy	ECO

Emisja hałasu w powietrzu (dB)	42	
Poziom hałasu	B	
Wymiary (cm)	Wysokość	85
	Szerokość	60
	Głębokość	60
Parametry testu:		
Parametr	Wartość	
Napięcie:	229,6-230,8 V~	
Frekwencja:	50 Hz	
Temperatura pokojowa:	22,3-24,0 ºC	
Wilgotność:	53,1-58,5 %	
Niska temperatura wody:	15,2-15,5 ºC	
Twardość wody:	2,421-2,526 mmol	
Ciśnienie zasilania wodą:	2,3-2,5 bar	
Przygotowanie twardości wody:	utwardzacz	
Ustawienie do zmiękczania wody:	H3	
Rodzaj soli	Chlorek sodu	
Rodzaj detergentu	D/GSMD170-656	
Ilość detergentu (g)	22	
Rodzaj środka do płukania	III/KSC.130-508	
Ustawienie środka do płukania	5	

11. RECYKLING URZĄDZEŃ ELEKTRYCZNYCH I ELEKTRONICZNYCH

Ten symbol oznacza, że zgodnie z obowiązującymi przepisami produkt i/lub baterię należy utylizować oddzielnie od odpadów domowych. Kiedy ten produkt osiągnie koniec okresu użytkowania, należy wyjąć baterie/akumulatory i przekazać go do punktu zbiórki wyznaczonego przez władze lokalne.

W celu uzyskania szczegółowych informacji na temat najwłaściwszego sposobu pozbycia się sprzętu elektrycznego i elektronicznego i/lub baterii, konsumenci powinni skontaktować się z lokalnymi władzami.

Przestrzeganie powyższych wytycznych pomoże chronić środowisko.

12. GWARANCJA I SERWIS POMOCY TECHNICZNEJ

Cecotec odpowie użytkownikowi lub konsumentowi końcowemu za wszelkie niezgodności występujące w momencie dostawy produktu na warunkach i terminach określonych w obowiązujących przepisach.

Zaleca się, aby naprawy były przeprowadzane przez wyspecjalizowany personel.

Jeśli wykryjesz incydent z produktem lub masz jakiekolwiek pytania, skontaktuj się z oficjalnym Serwisem Pomocy Technicznej Cecotec pod numerem telefonu +34 96 321 07 28.

13. COPYRIGHT

Prawa własności intelektualnej do tekstów tego podręcznika należą do CECOTEC INNOVACIONES, S.L. Wszelkie prawa zastrzeżone. Treść tej publikacji nie może być powielana, w całości lub w części, reprodukowana, przechowywana w systemie wyszukiwania, przekazywana lub rozpowszechniana w jakikolwiek sposób (elektroniczny, mechaniczny, fotokopiowanie, nagrywanie lub podobne) bez uprzedniej zgody CECOTEC INNOVACIONES, SL

1. ČÁSTI A SLOŽENÍ

Myčka
Obr. 1
1. Horní ostřikovací rameno
2. Vnitřní trubice
3. Dolní ostřikovací rameno
4. Sada filtrů
5. Zásobník na sůl
6. Dávkovač

Příslušenství
7. Zásobník na příbory
8. Horní koš
9. Stojan na šálky (horní koš)
10. Dolní koš

Nářadí
11. Šroub ST4*14 (10 ks)
12. Šroub ST3,5x45 (4 ks)
13. Šroub ST3,5x25 (2 ks)
14. Deska (2 ks)
15. Šroub ST3,5x16 (2 ks)
16. Kondenzační pásek (1 ks)
17. Horní závěs (2 ks)
18. Hmoždinka (2 ks)
19. Lišta (2 ks)
21. Suchý zip (2 ks)

Upozornění
Grafika v této příručce je schematickým znázorněním a nemusí přesně odpovídat výrobku.

2. PŘED INSTALACÍ

- Tento produkt má ochranný obal, který ho chrání během transportu. Vyjměte přístroj z krabice a uchovejte originální krabici a další části obalů na bezpečné místo. Tyto části vám pomohou, pokud budete muset přístroj v budoucnu přístroj stěhovat. Pokud chcete obaly vyhodit, ujistěte se, že se jich zbavíte správným způsobem.
- Ujistěte se, že jsou obsaženy všechny části a díly, a že jsou v dobrém stavu. Pokud některý z nich chybí nebo není v dobrém stavu, neprodleně kontaktujte oficiální technický servis Cecotec.

Obsah krabice
- Myčka Bolero Aguazero 8000 Full Built-in
- Přívodní hadice vody
- Vypouštěcí hadice
- Návod k použití
- Kondenzační pásek
- Montážní sada

3. INSTALACE

Krok 1: Výběr umístění myčky

Připojení elektřiny, odtoku a přívodu vody.
- Při umísťování stroje jej umístěte na místo, kde lze nádobí snadno vkládat a vykládat. Neumisťujte myčku na místa, kde okolní teplota klesá pod 0°C.
- Pokud chcete integrovanou myčku nádobí instalovat v kuchyni, musíte se ujistit, že je k tomu dostatek místa a že elektroinstalace a vodovodní rozvody jsou vhodné.
- Umístěte myčku v blízkosti vodovodního kohoutku, odtoku vody a uzemněné zásuvky. Upozorňujeme, že po instalaci myčky nádobí nesmíte přípojky upravovat.
- Mezi horní částí myčky a skříňkou by měla být vzdálenost menší než 5 mm a vnější dvířka by měla být zarovnána se skříňkou.

⚠ Rozměry výklenku, do kterého má být myčka nainstalována, určete podle pokynů na obrázku 2.

⚠ VAROVÁNÍ: Pracovní deska, pod kterou má být myčka nainstalována, musí být stabilní, aby nedošlo k nevyváženosti.

- Pokud chcete myčku nainstalovat do rohu skříně, musíte zajistit dostatek prostoru pro úplné otevření dvířek. Obr. 3

1. Myčka
2. Dvířka myčky
3. Minimální vzdálenost 50 mm
4. Skříňka

Poznámka
- Kolem stroje ponechte dostatečnou vzdálenost, abyste usnadnili odpojení od sítě a pohyb při čištění.
- Nedržte stroj za dvířka nebo panel.

Krok 2: Přípojka přívodní hadice vody
Obr. 4
- Připojte přívodní hadici vody ke kohoutku se studenou vodou a ujistěte se, že je bezpečně upevněna na místě.

VAROVÁNÍ: používejte přívodní hadici vody dodanou s myčkou, nepoužívejte znovu přívodní hadici vody ze staré myčky.

VAROVÁNÍ: před připojením k myčce zapněte vodovodní kohoutek a nechte přívodní hadicí protékat vodu.

VAROVÁNÍ: připojte hadici přívodu vody přímo k zásuvce přívodu vody. Tlak přiváděný vstupem musí být nejméně 0,04 MPa a nejvýše 1 MPa. Pokud je tlak vyšší než 1 MPa, musí být na přípojce instalován pojistný ventil.

Po připojení přívodní hadice vody zcela otevřete kohoutek a zkontrolujte, zda nedochází k úniku vody. Na konci každého mycího programu zavřete přívodní kohoutek vody.

Krok 3: Připojení vypouštěcí hadice
Obr. 5 A

1. Zadní část myčky
2. Hlavní kabel
3. Nálevka na vodu
4. Odvodňovací vývod
5. Vypouštěcí hadice
6. Pracovní deska

- Připojte hadici pro vypouštění vody k odtokovému otvoru myčky. Poté připojte vypouštěcí hadici přímo k odtoku (b) nebo k odtoku o minimálním průměru 4 cm (a). Toto připojení musí být ve výšce nejméně 50 cm a nejvýše 100 cm nad zemí.
- Pokud je konec vypouštěcí hadice volný, nesmí být ponořen do vody, aby nedošlo ke zpětnému toku vody.
- Ujistěte se, že vypouštěcí hadice není zalomená.

DŮLEŽITÉ: Pokud použijete odtokovou hadici delší než 4 m, nebudou předměty správně umyty.

Krok 4: Elektrické připojení
- Připojte myčku k elektrické síti.

VAROVÁNÍ: Ujistěte se, že napětí v síti odpovídá napětí uvedenému na typovém štítku výrobku a že je zástrčka uzemněna.

Zástrčka myčky musí být připojena k uzemněné zásuvce. Pokud nemáte uzemněnou instalaci, musí uzemněnou instalaci provést elektrikář s licencí. V případě neuzemněného použití nenese společnost Cecotec žádnou odpovědnost za případné poruchy nebo škody, které tím mohou vzniknout.

- Před použitím se ujistěte, že je k dispozici vhodné uzemnění.

Krok 5: Umístění myčky
- Ujistěte se, že je kondenzační lišta v jedné rovině s okrajem pracovní plochy.
- Mezi horní částí myčky a skříňkou by měla být vzdálenost menší než 5 mm a vnější dvířka by měla být zarovnána se skříňkou.
- Myčka nádobí musí být umístěna v blízkosti předem připojené přívodní a vypouštěcí hadice a síťové zásuvky.
- Musíte zajistit dostatečný prostor pro úplné otevření dvířek.
- Poznámka: v závislosti na umístění zásuvky může být nutné vyvrtat otvor na opačné straně skříně.
- DŮLEŽITÉ: Pod skříňku umístěte dodanou kondenzační lištu, abyste zabránili hromadění kondenzátu.
- Upevněte horní háčky (17) na horní straně myčky nádobí, abyste zajistili správnou polohu kotvy (5 B).

Montáž suchých zipů
- Oddělte pásek suchého zipu A a pásek suchého zipu B a připevněte pásek suchého zipu A na vnitřní stranu estetického panelu.
- Umístěte plstěný pásek se suchým zipem B na vnější dvířka myčky. Obr. 6

Montáž na předního panelu
Obr. 7
- Umístěte desku (14) na estetický panel a upevněte ji pomocí šroubů (11). V horní části estetického panelu upevněte do každého otvoru zátku (18) se šroubem (13).
- Ukotvěte estetický panel do drážky ve vnějších dveřích myčky.
- Jakmile je estetický panel na místě, připevněte jej pomocí šroubů a vrutů k vnějším dvířkům myčky.

1. Odstraňte 4 krátké šrouby. (15)
2. Utáhněte 4 dlouhé šrouby (12).

Krok 6: Vyrovnání myčky
1. Nastavte úroveň zepředu dozadu.
2. Nastavte vodováhu ze strany na stranu.

- Pro správnou funkci musí být myčka nádobí v rovině.
- Jakmile je jednotka na místě, můžete měnit její výšku nastavením šroubovací úrovně nožiček. Obr. 8
- Umístěte vodováhu na dvířka a na lištu koše, jak je znázorněno na obrázku 8, a zkontrolujte, zda je myčka v rovině.
- Myčku nádobí vyrovnejte individuálním nastavením tří vyrovnávacích nožiček. Zadní nohu lze nastavit z přední části myčky otáčením šroubu uprostřed základny myčky pomocí šroubováku. Chcete-li nastavit přední nožičky, použijte plochý šroubovák a otáčejte jimi, dokud se myčka nevyrovná.

vyrovnávání myčky dbejte na to, aby se nepřevrhla.
POZNÁMKA: Maximální nastavení výšky nohou je 50 mm.
POZNÁMKA: Nedoporučuje se naklánět spotřebič o více než 2°.

Krok 7: Nastavení napětí pružiny dveří

Obr. 9

- Pružiny dveří jsou z výroby nastaveny na odpovídající napětí pro vnější dveře.
- Otáčením seřizovacího šroubu ocelové lano utahujte nebo povolujte. Otáčením ve směru hodinových ručiček upravte napnutí pružin dveří pomocí šroubováku, abyste napnuli levou a pravou pružinu dveří.
- Napětí pružiny dvířek je správné, když dvířka zůstávají v úplně otevřené poloze ve vodorovné poloze, ale mírným zatlačením je lze zvednout do zavřené polohy.

UPOZORNĚNÍ: Otáčením ve směru hodinových ručiček upravte napnutí pružin dveří pomocí šroubováku, abyste napnuli levou a pravou pružinu dveří. V opačném případě by mohlo dojít k poškození myčky.

Krok 8: Upevnění k nábytku

Obr. 10

- Stroj namontujte tak, že jej zasunete pod pracovní desku a dávejte pozor, abyste hadice nepomačkali nebo nezkroutili.
- Existují dva způsoby instalace:
- Běžný povrch: Umístěte horní spojku do drážky v boční rovině a připevněte ji k pracovní ploše pomocí šroubů (11) Obr. 10A.
- Mramorový nebo žulový povrch: Zajistěte boky myčky šrouby (15) a lištami (19) Obr. 10B.
- Myčka nádobí musí být upevněna na místě. Zajistěte ji po stranách pomocí šroubů.

Ujistěte se, že přívodní a odvodní hadice vody nejsou splácnuté nebo zachycené.
Při instalaci myčky se ujistěte, že není umístěna na napájecím kabelu.

4. PŘED POUŽITÍM MYČKY

- Aby myčka nádobí dobře myla, potřebuje měkkou vodu. Jinak voda zanechá na nádobí a v míse myčky zbytky vodního kamene, které mohou myčku ucpat.
- Za tímto účelem voda prochází systémem, který odstraňuje ionty tvořící tvrdost vody, a to buď speciální solí do myčky, nebo změkčovačem vody.
- Před prvním použitím proveďte následující kroky:

1. Nastavte změkčovač vody.
2. Do změkčovače vody přidejte sůl.
3. Naložte koše.
4. Naplňte nádržku na mycí prostředek.

Obr. 11

4.1 Sůl do myčky nádobí

- Používejte pouze speciální sůl do myčky nádobí.
- Nádrž na sůl je umístěna pod spodním košem.

Plnění nádržky na sůl do myčky

Obr. 12

1. Vyjměte spodní koš a odšroubujte víčko nádrže.
2. Otevřete víko přihrádky na sůl otočením proti směru hodinových ručiček.
3. Naplňte přihrádku solí do myčky nádobí, dokud téměř nepřetéká, použití trychtýře tento proces usnadní. (Obr. 12)
4. Doplňte vodu do zásobníku na sůl až po limit (pouze při prvním použití). Je normální, že ze zásobníku na sůl vytéká malé množství vody.
5. Znovu nasaďte kryt a zavřete ho.
6. Po naplnění zásobníku na sůl kontrolka soli zhasne.

- Při spuštění myčky bude přihrádka na sůl naplněna vodou, proto byste ji měli před spuštěním myčky naplnit.
- Nádržku na sůl naplňte bezprostředně před spuštěním myčky, jinak může dojít k poškození filtračního systému, čerpadla nebo jiných důležitých částí myčky. Záruka se na tento případ nevztahuje.

Poznámka

- Nádržku na sůl doplňujte pouze tehdy, když se na ovládacím panelu rozsvítí kontrolka soli. V závislosti na tom, jak dobře je sůl rozpuštěna, může kontrolka soli svítit, i když je zásobník na sůl plný.
- Pokud sůl vysypete, spusťte rychlý program, aby se rozpustila.

Upozornění

- Sůl používejte pouze do myčky nádobí.
- Jakýkoli jiný typ soli by změkčovač vody poškodil. V případě poškození způsobeného použitím nevhodné soli společnost Cecotec neposkytuje žádnou záruku a neručí za způsobené škody.

4.2 Změkčovač

- Tato myčka je vybavena změkčovačem vody, který používá zásobník soli speciálně navržený pro snížení tvrdosti vody.
- Chcete-li zjistit tvrdost vody ve vašem vodovodním kohoutku, můžete se obrátit na vodárenskou společnost nebo použít testovací proužek.
- Změkčovač vody musíte nastavit ručně podle tvrdosti vody ve vaší oblasti pomocí voliče tvrdosti vody. Cílem je optimalizovat a individualizovat spotřebu soli.

Tabulka tvrdosti vody

Tvrdost vody				Hladina odvápňovače	Regenerace probíhá každých X programů sekvence)	Spotřeba soli (gramů/ cyklus)
Německo °dH	Francie °fH	Velká Británie °Clarke	mmol/l			
0 - 5	0 - 9	0 - 6	0 - 0.94	H1	Bez regenerace	0
6 - 11	10 - 20	7 - 14	1.0 - 2.0	H2	10	9
12 - 17	21 - 30	15 - 21	2.1 - 3.0	H3	5	12
18 - 22	31 - 40	22 - 28	3.1 - 4.0	H4	3	20
23 - 34	41 - 60	29 - 42	4.1 - 6.0	H5	2	30
35 - 55	61 - 98	43 - 69	6.1 - 9.8	H6	1	60

1 °dH = 1,25
°Clarke = 1,78
°fH = 0,178 mmol/l
Tovární nastavení: H3

- Každý cyklus s regenerací spotřebuje navíc 2,0 litru vody, spotřebuje navíc 0,02 kWh a program se prodlouží o 4 minuty.

Úprava spotřeby soli

Při úpravě příjmu soli postupujte podle následujících pokynů.

1. Zavřete dvířka a zapněte zařízení.
2. Během 60 sekund stiskněte a podržte ikonu ">" déle než 5 sekund, abyste vstoupili do režimu nastavení odvápňovače.
3. Opětovným stisknutím ikony ">" vyberte příslušné nastavení podle místního prostředí, nastavení se změní v následujícím pořadí: H3->H4->H5->H6->H1->H2;
4. Po dobu 5 sekund nestiskněte žádnou ikonu ani nestiskněte tlačítko napájení, abyste dokončili konfiguraci a ukončili tento režim.

4.3 Použití mycího prostředku

- Používejte pouze mycí prostředky určené speciálně pro myčky nádobí pro domácnost. Mycí prostředek skladujte na chladném a suchém místě mimo dosah dětí.
- Složky, ze kterých se mycí prostředky skládají, jsou nezbytné k odstranění nečistot z myčky.
- Mycí prášek vkládejte do dávkovače až po dokončení mytí nádobí.
- Množství potřebného mycího prostředku závisí na cyklu, velikosti náplně a míře znečištění nádobí. Přidejte přiměřené množství, abyste zajistili optimální výkon.
- Pokud je množství mycího prostředku příliš vysoké, objeví se na skle a nádobí bělavé šmouhy nebo namodralé vrstvy, které mohou způsobit korozi. Trvalé používání příliš velkého množství mycího prostředku může způsobit poškození myčky.
- Pokud je množství mycího prostředku příliš nízké, může to vést ke špatnému čištění a v případě tvrdé vody budou viditelné bělavé čáry.
- Další informace naleznete v návodu výrobce mycího prostředku.
- Plnění mycího prostředku (obr. 13 - 13A)

1. Posunutím uvolňovacího jazýčku dávkovače pracího prostředku doprava otevřete víko.
2. Do většího otvoru (A) pro hlavní praní přidejte prací prostředek. U špinavějšího prádla přidejte prací prostředek také do menšího otvoru (B), aby se prací prostředek uvolnil během předpírky.
3. Zavřete víko a zatlačte na něj, dokud nezapadne na místo.

Poznámka

- Upozorňujeme, že v závislosti na tvrdosti vody se může nastavení lišit.
- Řiďte se doporučeními výrobce uvedenými na obalu mycího prostředku.

4.4 Použití oplachovacího prostředku

- Používejte pouze oplachovací prostředky určené speciálně pro myčky nádobí pro domácnost. Oplachovací prostředek skladujte na chladném a suchém místě mimo dosah dětí.
- Přípravek na oplachování se používá na podporu sušení nádobí beze šmouh a skvrn. Během posledního oplachování se automaticky uvolní oplachovací prostředek, aby se na nádobí netvořily kapky vody, které by mohly zanechat skvrny a šmouhy.
- Tato myčka je určena pro použití tekutých oplachovacích prostředků.
- Pokud je dávka leštidla příliš nízká, bělavé skvrny zůstanou na nádobí a nebudou správně schnout.
- Pokud je dávka oplachovacího prostředku příliš vysoká, objeví se na skle a nádobí namodralé vrstvy.

⚠ Nikdy nenaplňujte dávkovač oplachovacího prostředku jinými látkami, protože by mohlo dojít k poškození myčky.

Naplnění nádržky na oplachovací prostředky

Následujte tyto kroky:

1. Zavřete dvířka a zapněte zařízení.
2. Během 60 sekund stiskněte a podržte ikonu ">" déle než 5 sekund a poté stiskněte ikonu "+" pro vstup do režimu nastavení. Indikátor oplachovacího prostředku bude blikat s frekvencí 1 Hz.
3. Stisknutím ikony ">" vyberte příslušné nastavení podle místního prostředí, nastavení se změní v následujícím pořadí: D3->D4->D5->D1->D2->D3. Čím vyšší číslo, tím více

oplachovacího prostředku se použije.

4. Po dobu 5 sekund nestiskněte žádnou ikonu ani nestiskněte tlačítko napájení, abyste dokončili konfiguraci a ukončili tento režim.

Kdy doplnit oplachovací prostředek

- Četnost doplňování dávkovače závisí na četnosti mytí nádobí a na použitém nastavení oplachovacího prostředku.
- Když je potřeba více oplachovacího prostředku, rozsvítí se indikátor nedostatku oplachovacího prostředku (obr. 19, ikona 5).
- Nepřeplňujte dávkovač.

POZNÁMKA: Dávejte pozor, abyste z nádržky nevylili oplachovací prostředek, a v případě rozlití jej setřete.

5. VKLÁDÁNÍ DO MYČKY NÁDOBÍ

Doporučení

- Nejlepších výsledků dosáhnete, když se budete řídit těmito tipy pro nakládání.
- Pokud kapacitu myčky nepřetížíte, ušetříte energii a vodu.
- Pokud myčku nádobí naplníte na maximální kapacitu, ušetříte energii a vodu.
- Před vložením nádobí do myčky z něj odstraňte hrubé zbytky. Ruční předmytí nádobí vede k vyšší spotřebě vody a energie a nedoporučuje se.
- Nádobí a příbory umístěte bezpečně tak, aby se nemohlo převrhnout a překrýt.
- Do horního koše můžete umístit šálky, skleničky, hrníčky, malé talířky, misky atd.
- Při pokládání sklenic s dlouhou stopkou je opírejte o okraj koše nebo o stojan, nikoli o jiné kusy nádobí. Dbejte na to, aby se skleničky vzájemně nedotýkaly, protože by nemusely zůstat v klidu a mohly by se poškodit.
- Všechny nádoby, jako jsou šálky, sklenice a hrnce, vkládejte do myčky dnem vzhůru, jinak se v nich může hromadit voda.
- Všechny velké předměty (hrnce, pánve, pokličky, talíře, mísy atd.) a silně znečištěné předměty vložte do spodního koše.
- Talíře a příbory by neměly být položeny na sobě.
- Abyste zabránili poškození, nevyndávejte nádobí ihned po skončení mycího programu.
- Ujistěte se, že nádobí a náčiní, které vkládáte a myjete v myčce, lze mýt v myčce. Upozorňujeme, že některé položky by se neměly mýt při vysokých teplotách.
- V myčce nemyjte velmi malé předměty, protože by mohly vypadnout z koše a poškodit vnitřek myčky.
- Některé druhy skla mohou po větším počtu mytí v myčce ztratit svůj lesk.
- Stříbrné a hliníkové díly mají po umytí v myčce tendenci měnit barvu.
- Smaltované motivy mohou při častém mytí v myčce vyblednout.
- Pro dosažení nejlepších výsledků doporučujeme nejprve uklidit spodní koš a poté horní koš.

VAROVÁNÍ: Po vložení myčky se ujistěte, že otáčení ostřikovacích ramen nic nebrání.

VAROVÁNÍ: ujistěte se, že po vložení nádobí můžete otevřít dávkovač mycího prostředku.

POZNÁMKA: Koše nepřetěžujte a nevkládejte nádobí do nesprávného koše.

V myčce nemyjte velmi malé předměty, protože by mohly vypadnout z koše a poškodit vnitřek myčky.

VAROVÁNÍ: Abyste předešli případnému poranění, pokládejte nože s ostrými špičkami ostrou stranou dolů nebo do vodorovné polohy na zásobník na příbory. Dlouhé a/nebo ostré příbory by měly být v horním koši umístěny vodorovně.

UPOZORNĚNÍ: Před vyložením myčky počkejte alespoň 15 minut, protože předměty budou po skončení programu horké.

5.1. Horní koš

- Horní koš je určen pro lehčí a choulostivější nádobí, jako jsou sklenice, šálky, podšálky na čaj a kávu, ale i talíře, malé misky a mělké pánve (pokud nejsou příliš špinavé).
- Nádobí a kuchyňské náčiní umístěte tak, aby s nimi proud vody nepohyboval.

Nakládání koše podle normy EN60436

Pokud myčku nádobí naplníte na maximální kapacitu, ušetříte energii a vodu.

B. Horní koš (obr. 14)
1. Šálky na kávu
2. Podšálky
3. Nádoby
4. Šálky
5. Hrnec

5.2 Spodní koš

- Do spodního koše umístěte velké, těžko čistitelné předměty: hrnce, pánve, poklice, servírovací nádobí a mísy, jak je znázorněno na obrázku. Obr. 15
- Nádobí a víka je vhodné umístit po stranách košů, aby nebránila otáčení horního ostřikovacího ramene.
- Maximální doporučený průměr nádobí před dávkovačem do myčky je 19 cm, aby nebylo obtížné dávkovač otevřít.
- Spodní koš (obr. 15)

6. Pánve do trouby
7. Malé talíře
8. Velké talíře
9. Hluboké talíře
10. Zapékací misky
11. Melaminové malé talíře
12. Melaminové misky

13. Skleněné mísy
14. Dezertní misky

5.3. Podložka na příbory

Příbory by měly být umístěny na zásobníku na příbory odděleně od sebe ve vhodných polohách. Dbejte na to, aby se nádobí nepřekrývalo, mohlo by to vést e špatnému fungování.

- Zásobník na příbory (obr. 16 - 17)

1. Polévkové lžíce
2. Vidličky
3. Nože
4. Kávové lžičky
5. Dezertní lžičky
6. Servírovací lžíce
7. Servírovací vidličky
8. Naběračky

- Informace pro zkoušky srovnatelnosti podle normy EN60436:
- Kapacita: 14 příborů.
- Poloha horního koše: spodní poloha.
- Programy: ECO.
- Nastavení oplachovacího prostředku: Max.
- Hodnota změkčovače vody: H3.

Upozornění

- Nedovolte, aby se na dně myčky rozprostřely jakékoli předměty. Obr. 18
- Ostré náčiní vždy nakládejte špičkou dolů.

Vyjmutí talířů

Abyste zabránili odkapávání vody z horního koše do spodního, doporučujeme vyprázdnit nejprve spodní koš a poté horní koš.

6. TABULKA PROGRAMŮ

Hodnoty spotřeby a trvání programu jsou pouze orientační, s výjimkou programu ECO.

Symbol	Programy	Popis cyklu	Prací prostředek pro předběžné a hlavní mytí	Čas min)	Energie (kWh)	Voda (litry)	Leštidlo
A	Auto	Předmytí (45º) Mytí (55-65º) Opláchnutí Opláchnutí (50-55º) Sušení	4/18 g (1 nebo 2 dávky)	85-150	0,850-1,550	8,5-18,0	Ano
	Hygiena	Mytí (70º) Opláchnutí Opláchnutí Opláchnutí (70º) Sušení	22 g (1 nebo 2 dávky)	210	1,500	11,5	Ano
	Univerzální	Předmytí (45º) Mytí (55º) Opláchnutí Opláchnutí (55º) Sušení	4/18 g (1 nebo 2 dávky)	185	1,100	11,6	Ano
	ECO (*EN 60436)	Mytí (50º) Opláchnutí Opláchnutí (40º) Sušení	4/18 g (1 nebo 2 dávky)	185	0,645	8,9	Ano

	Sklo	Předpírka Mytí (50°) Opláchnutí (50°) Opláchnutí (50°) Sušení	4/18 g (1 nebo 2 dávky)	130	0,870	11,5	Ano
	90 min	Mytí (60°) Opláchnutí Opláchnutí (50°) Sušení	22 g (1 dávka)	90	1,180	12,5	Ano
	Rapid 30'	Mytí (40°) Opláchnutí (40°) Opláchnutí (55°)	12 g (1 dávka)	30	0,820	11,2	Ne
	Automatické čištění	Předpírka Mytí (70°) Opláchnutí Opláchnutí (60°) Sušení	4/18 g (1 nebo 2 dávky)	193	1,430	18,0	Ano

Poznámka
Program ECO je vhodný pro mytí běžně znečištěného nádobí; je to nejúčinnější program z hlediska kombinované spotřeby energie a vody a používá se k posouzení souladu s právními předpisy EU o ekodesignu.

Poznámka
Časy uvedené u jednotlivých programů odpovídají době trvání při standardním zatížení a teplotě. Jiné typy zátěže a teploty budou mít za následek jiné časy.

- Délka programu se může měnit v závislosti na množství nádobí, teplotě vody, teplotě místnosti a zvolených doplňkových funkcích.
- Mytí nádobí v domácí myčce nádobí spotřebuje obecně méně energie a vody než ruční mytí nádobí, pokud je myčka nádobí používána podle pokynů výrobce.
- Po skončení pracího cyklu se doporučuje nechat dvířka pootevřená, aby se urychlilo sušení.
- Přístup do databáze výrobků, kde jsou uloženy informace o tomto modelu, získáte naskenováním QR kódu na energetickém štítku.

7. KONTROLNÍ PANEL

Obr. 19

1. Zapnutí: Stisknutím tohoto tlačítka myčku zapnete nebo vypnete. Obrazovka se rozsvítí.
2. Programy: Stisknutím ikon "<" nebo ">" vyberte program. Rozsvítí se odpovídající indikátor.
3. Opožděný start -/+: Stisknutím ikony "+" přidáte čas k odloženému startu nebo ikonou "-" čas zkrátíte. Můžete nastavit maximálně 24 hodin.
4. Funkce/ Automatické otevření: Stisknutím této ikony vyberete funkci, rozsvítí se příslušný indikátor. Auto Open: Dvířka myčky se na konci programu automaticky otevřou, aby se zlepšily výsledky sušení. Pokud stisknete a podržíte ikonu funkce po dobu 3 sekund, rozsvítí se příslušný indikátor. Tato funkce není možná u automatických programů a praní Rapid 30'. Indikátor zhasne.

- Při nastavení funkce Auto Open nesmí být dvířka myčky zamčená.
- To by mohlo změnit funkčnost zámku dveří.
- Programy Rychlý 30' a Máchání tuto funkci Auto Open nemají.

Varovné indikátory

1. Leštidlo: Pokud se kontrolka rozsvítí, znamená to, že je v myčce málo oplachovacího prostředku a je třeba ho přidat.
2. Sůl: Pokud se kontrolka rozsvítí, znamená to, že je v myčce málo soli a je třeba ji přidat.
3. Vodovodní kohoutek: Pokud se tento ukazatel rozsvítí, je vodovodní kohoutek uzavřen.
4. Obrazovka: Zobrazuje zbývající čas, odložený start, chybový kód atd.

Indikátory funkce

5. Silné mytí: Pro mytí silně znečištěného a obtížně čistitelného nádobí. Lze použít pouze v režimech Hygiene, Universal, ECO, Glass a 90 minut.
6. Úspora energie: když je třeba umýt méně nádobí, můžete zvolit tuto funkci. Lze použít pouze v režimech Hygiene, Universal, ECO, Glass a 90 minut.
7. Rychlost Turbo+: Zkracuje dobu programu. Lze použít pouze v režimech Hygiene, Universal, ECO, Glass a 90 minut.
8. Auto Open: Dvířka myčky se na konci programu automaticky otevřou, aby se zlepšily výsledky sušení. Pokud stisknete a podržíte ikonu funkce (4) po dobu 3 sekund, rozsvítí se příslušný indikátor. Tato funkce není možná u automatických programů a praní Rapid 30'. Indikátor zhasne.
9. Horní koš: Po stisknutí této ikony se umyje pouze nádobí v horním koši. Rozstřikovací systém ve spodním koši nebude fungovat.
10. Dolní koš: Po stisknutí této ikony se umyje pouze nádobí v dolním koši. Rozstřikovací systém v horním koši nebude fungovat.
11. Indikátor Alt: Stisknutím indikátoru Alt se aktivují oba postřikovače a umyjí se oba koše.

Popis jednotlivých programů:

12. Auto: Pro lehce zašpiněné, normální nebo silně zašpiněné nádobí se suchými potravinami nebo bez nich.
13. Hygiena: Při zvolené možnosti dezinfekce se teplota vody zvýší na 70°C pro vysokoteplotní dezinfekci.
14. Univerzální: Pro běžně znečištěné nádobí, jako jsou lehce znečištěné hrnce, talíře, sklenice a pánve.
15. ECO: Jedná se o standardní program vhodný pro mytí běžně znečištěného nádobí, který je z hlediska kombinované spotřeby energie a vody pro takové nádobí nejúčinnější.
16. Sklo: Pro lehce znečištěné nádobí a sklo.
17. 90 min: Pro běžně znečištěné nádobí, které je třeba vyčistit rychle.
18. Rapid 30': Pro lehce znečištěné nádobí, jako jsou sklenice, křišťál a jemný porcelán.
19. Automatické čištění: Tento program zajišťuje účinné mytí samotné myčky.

Úspora energie

- Předmytí nádobí vede k vyšší spotřebě vody a energie a nedoporučuje se.
- Při mytí nádobí v domácí myčce nádobí se obecně spotřebuje méně energie a vody než při ručním mytí, pokud se myčka nádobí používá podle návodu.

Zahájení programu

1. Vytáhněte spodní a horní koš, vložte nádobí a zasuňte je dovnitř. Doporučuje se nejprve vložit spodní koš a poté horní koš.
2. Nalijte mycí prostředek.
3. Stiskněte tlačítko zapnutí
4. Zvolte program a rozsvítí se kontrolka. Zavřete dveře. Myčka zahájí cyklus.

Změna programu v polovině cyklu

- Program lze změnit pouze v případě, že byl spuštěn po krátkou dobu, jinak mohlo dojít k uvolnění pracího prostředku nebo k vyprázdnění prací vody s pracím prostředkem. V takovém případě je třeba myčku znovu připravit k mytí a doplnit dávkovač mycího prostředku.
- Chcete-li myčku nádobí resetovat, postupujte podle následujících kroků (obr. 20):

1. Mírným otevřením dvířek myčku zastavte. Když se rozstřikovací ramena zastaví, můžete je zcela otevřít
2. Stiskněte a podržte ikonu ">" déle než tři sekundy. Stroj přejde do režimu volby programu.
3. Program můžete změnit na požadované nastavení cyklu.
4. Zavřete dvířka a myčka bude pokračovat v mytí.

Přidání nádobí v průběhu cyklu

- Nádobí můžete přidat kdykoli před aktivací dávkovače mycího prostředku.
- V tomto případě postupujte podle pokynů (obr. 21):

1. Mírně otevřete dvířka, abyste zastavili mytí.
2. Když se rozstřikovací ramena zastaví, můžete je zcela otevřít
3. Přidejte nádobí, na které jste zapomněli.
4. Zavřete dveře.
5. Myčka nádobí bude pokračovat v programu.

Upozornění

Otevírání dvířek uprostřed cyklu je nebezpečné, protože horká pára vás může popálit.

Auto Open

Po skončení mytí se dvířka automaticky otevřou pro lepší sušení.

Poznámka

- Při nastavení funkce Auto Open nesmí být dvířka myčky zamčená.
- To by mohlo změnit funkčnost zámku dveří.
- Programy Rychlý 30' a Máchání tuto funkci Auto Open nemají.

Důležité

Pod skříňku umístěte dodanou kondenzační lištu, abyste zabránili hromadění kondenzátu.

Nastavení podložky na příbory

- Zvedněte levou mřížku, nastavte ji do nejnižší polohy, bude ležet naplocho a pravá mřížka bude ležet na boku. Obr. 22
- Zvedněte pravou mřížku, obě jsou nyní ploché. Obr. 23
- Přesuňte pravou mřížku zprava doleva, nyní se obě mřížky překrývají. Obr. 24
- Vyjměte pravý stojan ze zásobníku, zůstane pouze levý stojan. Obr. 25

Jak co nejlépe využít prostor. Obr. 26

Můžete do něj umístit nádobí, jako jsou mixéry, šálky apod., aniž by to mělo vliv na provoz horního koše.

Nastavení výšky zásobníku. Obr. 27

Uvolněte čtyři knoflíky na zásobníku a opatrně jej zatlačte dolů.

Nastavení horního koše

Typ 1:

- Výšku horního koše lze snadno nastavit tak, aby se do něj vešlo i vyšší nádobí v horním nebo dolním koši.
- Chcete-li nastavit výšku horního koše, postupujte podle následujících pokynů:

1. Vytáhněte horní koš. Obr. 28
2. Odstraňte horní koš. Obr. 29

3. Vyměňte horní koš na horním nebo dolním válci. Obr. 30
4. Zatlačte horní koš dovnitř. Obr. 31

Typ 2:
1. Chcete-li zvednout horní koš, zvedněte jej na obou koncích, dokud nebude koš v nejvyšší poloze. Nastavovací rukojeť není třeba zvedat. Obr. 32
2. Chcete-li snížit výšku horního koše, nastavte rukojeti na obou stranách tak, aby se koš uvolnil a spustil do nejnižší polohy. Obr. 33

Skládání mřížky na sklenice. Obr. 34
- Chcete-li v horním koši uvolnit místo pro vyšší předměty, zvedněte držák na šálky nahoru.
- O něj pak můžete opřít vysoké sklenice.
- Pokud ji nebudete používat, můžete ji také odstranit.

Zavření podložky na příbory. Obr. 35
- Hroty na spodním koši slouží k uchycení nádobí a podnosu.
- Můžete je snížit, abyste získali více místa pro větší předměty.

Příprava a nakládání nádobí
- Používejte nádobí označené jako vhodné pro mytí v myčce.
- U některých položek zvolte program s nejnižší možnou teplotou.
- Abyste zabránili poškození, nevyjímejte sklenice a příbory z myčky ihned po skončení programu.

Pro mytí následujících příborů/nádobí:
Nejsou vhodné:
- Příbory s dřevěnými, rohovinovými porcelánovými nebo perleťovými rukojeťmi.
- Plastové výrobky, které nejsou tepelně odolné.
- Staré příbory s lepenými částmi, které nejsou odolné vůči teplotám.
- Smaltované příbory nebo smaltované nádobí.
- Výrobky z cínu nebo mědi.
- Broušené sklo.
- Ocelové předměty, které by mohly zrezivět.
- Dřevěné podložky.
- Výrobky ze syntetických vláken.

Omezená kompatibilita:
- Některé druhy skla mohou po větším počtu umytí ztratit svůj lesk.
- Stříbrné a hliníkové díly mají tendenci při mytí měnit barvu.
- Smaltované motivy mohou při častém mytí v myčce vyblednout.

Doporučení pro plnění myčky nádobí
- Oškrábejte zbytky jídla. Změkčete připálené zbytky jídla na pánvích. Nádobí není nutné oplachovat pod kohoutkem.
- Pro dosažení nejlepšího výkonu myčky nádobí dodržujte tyto pokyny pro vkládání.
- Vlastnosti a vzhled košů se mohou lišit v závislosti na modelu.
- Tímto způsobem vložte předměty do myčky:
- Předměty, jako jsou šálky, sklenice, hrnce, pánve atd., by měly směřovat dolů.
- Zakřivené nebo duté předměty by se měly nakládat pod úhlem, aby voda mohla odtékat.
- Veškeré nádobí musí být bezpečně uloženo a nesmí se převracet.
- Veškeré nádobí musí být umístěno tak, aby se ostřikovací ramena mohla během mytí volně otáčet.
- Vložte duté předměty, jako jsou šálky, sklenice, pánve atd. Umístěte tyto předměty dnem vzhůru, aby se v nádobě nebo na hlubokých podstavcích nemohla hromadit voda.
- Talíře a příbory by neměly být umístěny jeden v druhém nebo se vzájemně zakrývat.
- Aby nedošlo k poškození, nesmí se skla vzájemně dotýkat.
- Horní koš je určen pro lehčí a choulostivější nádobí, jako jsou sklenice, šálky na kávu a čaj.
- Nože s dlouhou čepelí ve vzpřímené poloze představují potenciální nebezpečí.
- Dlouhé a/nebo ostré příbory, například nože na krájení, by měly být v horním koši umístěny vodorovně.
- Myčku nádobí nepřetěžujte. To je důležité pro dobré výsledky a přiměřenou spotřebu energie.

Poznámka
Velmi malé předměty by se v myčce neměly mýt, protože by mohly snadno vypadnout z koše.

8. ČIŠTĚNÍ A ÚDRŽBA

- Čištění v myčce nádobí je důležité pro zachování její životnosti.
- Ujistěte se, že je správně nastaven odstraňovač vodního kamene a že je použito správné množství mycího prostředku, aby se zabránilo usazování vodního kamene
- Jakmile se rozsvítí kontrolka soli, doplňte zásobník na sůl.
- V myčce nádobí se může časem usazovat olej a vodní kámen.
- Pokud se tak stane:
1. Naplňte přihrádku na mycí prostředek, ale nevkládejte žádné nádobí.
2. Zvolte program, který pracuje při vysoké teplotě, a nechte myčku prázdnou.
3. Pokud tato operace nevede k dostatečnému vyčištění myčky, použijte čisticí prostředek určený pro myčky nádobí.
- Chcete-li prodloužit životnost myčky, čistěte ji pravidelně každý měsíc.
- Dveře a těsnění dveří pravidelně čistěte vlhkým hadříkem, abyste odstranili nahromaděné nečistoty nebo cizí předměty.

- Ovládací panel čistěte měkkým, mírně navlhčeným hadříkem.
- Filtry a ostřikovací ramena čistěte alespoň jednou týdně. Pokud se v hrubých a jemných filtrech nacházejí zbytky potravin nebo cizí předměty, vyjměte filtry a důkladně je vyčistěte vodou.
- Před čištěním nebo údržbou vždy vytáhněte zástrčku ze zásuvky.
- Nepoužívejte abrazivní čističe.

Upozornění
- Abyste zabránili vniknutí vody do těsnění dvířek a elektrických součástí, nepoužívejte k čištění vnějšího povrchu myčky žádný typ čisticího prostředku ve spreji.
- Na vnější povrchy nikdy nepoužívejte abrazivní čisticí prostředky nebo drátěnky, protože by mohly poškrábat povrch. Některé papírové utěrky mohou také poškrábat povrch nebo na něm zanechat stopy.

Systém filtrace
- Filtrační systém ve spodní části skříně myčky zachycuje hrubé nečistoty z mycího cyklu, včetně cizích předmětů, jako jsou například jídelní hůlky.
- Hrubé nečistoty mohou způsobit ucpání filtrů.
- Pravidelně kontrolujte stav filtrů, opatrně odstraňte cizí předměty a v případě potřeby vyčistěte části filtračního systému vodou.
- Při čištění filtru postupujte podle následujících pokynů.

1. Podržte hrubý filtr a otočením proti směru hodinových ručiček jej odemkněte. Zvedněte filtr nahoru a vyjměte jej z myčky. Obr. 36
2. Jemný filtr lze vyjmout ze spodní části filtrační sestavy. Hrubý filtr lze oddělit od hlavního filtru jemným stisknutím výstupků v horní části a jeho vytažením. Obr. 37
   1. Hrubý filtr
   2. Základní filtr
   3. Jemný filtr
3. Větší zbytky potravin lze vyčistit spuštěním filtru pod tekoucí vodou. Pro důkladnější čištění použijte měkký čisticí kartáč. Obr. 38
4. Filtry znovu sestavte v opačném pořadí než při demontáži, nasaďte zpět vložku filtru a otočte ji ve směru hodinových ručiček k zajišťovací šipce. Obr. 39

Upozornění
- Filtry příliš neutahujte. Filtry bezpečně vyměňte, jinak by se do systému mohly dostat velké nečistoty a způsobit jeho ucpání.
- Nikdy nepoužívejte myčku bez filtrů. Nesprávná výměna filtru může snížit úroveň výkonu spotřebiče a poškodit nádobí a náčiní.

Ramena postřikovačů
- V ramenech se hromadí chemikálie, proto je nutné ramena postřikovačů pravidelně čistit, protože chemikálie obsažené v tvrdé vodě ucpávají otvory a ložiska ramen postřikovačů.
- Při čištění ostřikovacích ramen postupujte podle následujících pokynů:

1. Chcete-li sejmout horní ostřikovací rameno, přidržte matici a otáčejte ramenem proti směru hodinových ručiček. Obr. 40
2. Chcete-li vyjmout vnitřní ostřikovací rameno, vytáhněte ho nahoru. Obr. 41
3. Ramena umyjte teplou mýdlovou vodou a otvory vyčistěte měkkým kartáčkem. Obr. 42

Systém ochrany proti mrazu
- V zimě proveďte v myčce opatření na ochranu před mrazem. Po každém mycím cyklu postupujte následovně:

1. Vypněte elektrické napájení myčky u zdroje napájení.
2. Vypněte přívod vody a odpojte přívodní hadici od vodovodního ventilu.
3. Vypusťte vodu z přívodní hadice a vodního ventilu. (Na zachycení vody použijte hrnec).
4. Znovu připojte přívodní hadici vody k vodnímu ventilu.
5. Vyjměte filtr ze dna myčky a pomocí houby nasajte vodu do jímky.

Po každém mytí
Po každém praní vypněte přívod vody do spotřebiče a nechte dvířka několik minut mírně pootevřená, aby se uvnitř nezachytávala vlhkost a pachy.

Pokud se delší dobu nepoužívá
- Doporučujeme spustit mycí cyklus s prázdnou myčkou a poté odpojit zástrčku ze zásuvky, vypnout přívod vody a nechat dvířka spotřebiče mírně pootevřená.
- Těsnění dvířek tak vydrží déle a zabrání vzniku zápachu uvnitř spotřebiče.

Přesun zařízení
- Pokud chcete zařízení přemístit, snažte se ho udržet ve vzpřímené poloze.
- Pokud je to nezbytně nutné, můžete ji položit na záda.

Spáry
- Jedním z faktorů, které způsobují vznik zápachu v myčce nádobí, jsou potraviny zachycené v těsnění.
- Pravidelné čištění vlhkou houbou tomu zabrání.

9. ŘEŠENÍ PROBLÉMŮ

Problém	Možné příčiny	Řešení
Myčka nádobí se nespustí	Přepálila se pojistka nebo se vypnul proudový chránič.	Vyměňte pojistku nebo resetujte proudový chránič. Odpojte všechny ostatní spotřebiče, které s myčkou sdílejí stejný okruh.
	Napájecí zdroj není zapnutý.	Ujistěte se, že je myčka zapnutá a dvířka jsou řádně zavřená. Ujistěte se, že je napájecí kabel bezpečně připojen k zásuvce.
	Tlak vody je nízký.	Zkontrolujte, zda je přívod vody řádně připojen a není přerušen.
	Dvířka myčky nejsou správně zavřená.	Zkontrolujte, zda se dvířka správně zavírají a cvakají.
Voda v myčce nádobí se neodčerpá	Vypouštěcí hadice je zkroucená nebo zachycená.	Zkontrolujte vypouštěcí hadici.
	Ucpaný filtr.	Zkontrolujte filtrační systém.
	Ucpaný kuchyňský dřez.	Zkontrolujte, zda kuchyňský dřez správně odtéká. Pokud je problém v tom, že kuchyňský dřez neodtéká, možná budete potřebovat spíše instalatéra než servisního technika.
Pěna uvnitř	Nevhodný mycí prostředek.	Používejte pouze speciální prostředek na mytí nádobí, abyste zabránili tvorbě pěny. Pokud se vytvoří pěna, otevřete myčku a nechte pěnu odpařit. Na dno myčky nalijte 1 litr studené vody. Zavřete dvířka myčky a zvolte libovolný cyklus. Při spuštění myčka vypustí vodu. Po vypuštění vody otevřete dvířka a zkontrolujte, zda pěna zmizela. Proces opakujte, pokud je to nutné.
	Rozlitý oplachovací prostředek.	Rozlité oplachovací prostředky vždy okamžitě odstraňte.

Vnitřní prostor je barvený	Možná jste použili prací prostředek s barvivem.	Ujistěte se, že prací prostředek neobsahuje barviva.
Bílý film na vnitřním povrchu	Tvrdá voda.	K čištění vnitřního prostoru použijte měkký vlhký hadřík s prostředkem na mytí nádobí a gumové rukavice. Nikdy nepoužívejte jiný čisticí prostředek než prostředek na mytí nádobí, protože by mohl způsobit pěnění.
Na příborech jsou skvrny od rzi.	Postižené předměty nelze mýt v myčce nádobí.	Vyhněte se mytí předmětů, které nelze mýt v myčce nádobí.
	Po přidání soli do myčky nebyl spuštěn program. Do mycího cyklu se dostaly zbytky soli.	Po přidání soli vždy spusťte mycí program bez nádobí. Po přidání soli do myčky nezvolte funkci Turbo+ (pokud ji váš model má).
	Kryt odvápňovače je uvolněný.	Zkontrolujte, zda je kryt změkčovače vody řádně uzavřen.
Klepání v myčce nádobí	Rameno postřikovače naráží do předmětu v koši.	Pozastavte program a přemístěte předměty, které brání ostřikovacímu rameni.
Hluk v myčce nádobí	Nádobí je uvolněné v myčce.	Pozastavte program a znovu umístěte předměty.
Klepání v hadicích na vodu	To může být způsobeno instalací nebo průřezem potrubí.	Nemá vliv na provoz myčky. V případě pochybností se obraťte na kvalifikovaného instalatéra.

Nádobí není umyté	Nebyly správně vloženy	Přečtěte si kapitolu „Příprava a nakládání nádobí“.
	Program neměl dostatečný výkon.	Zvolte intenzivnější program.
	Nebylo vydáno dostatečné množství mycího prostředku.	Použijte více mycího prostředku nebo změňte mycí prostředek.
	Existují prvky, které blokují pohyb ostřikovacích ramen.	Přemístěte prvky tak, aby se rameno mohlo volně otáčet.
	Sestava filtru není čistá nebo není správně umístěna na základně uvnitř myčky. To může způsobit ucpání otvorů ve stříkacím rameni.	Vyčistěte a/nebo správně nasaďte filtr. Vyčistěte otvory ve stříkacím rameni.
Matné sklo	Kombinace měkké vody a příliš velkého množství pracího prostředku.	Pokud máte měkkou vodu, použijte méně mycího prostředku a pro mytí skleněného nádobí zvolte kratší cyklus.
Na talířích a sklenicích se objevují bílé skvrny	V oblastech s tvrdou vodou se může usazovat vodní kámen.	Zkontrolujte nastavení změkčovače vody nebo stav naplnění zásobníku soli.
Černé nebo šedé stopy na nádobí	Hliníkové náčiní se otřelo o nádobí.	K odstranění těchto stop použijte jemný abrazivní čisticí prostředek.
Zůstaly zbytky mycího prostředku dávkovači.	Nádobí blokuje dávkovač mycího prostředku.	Znovu správně vložte nádobí.

Nádobí neuschne	Nevhodné naplnění.	Pokud na nádobí najdete zbytky mycího prostředku, noste rukavice, abyste předešli podráždění pokožky.
	Talíře velmi rychle vyjměte.	Myčku nevyprazdňujte ihned po mytí. Dvířka mírně pootevřete, aby mohla unikat pára. Nádobí nevyndávejte, dokud není teplota uvnitř bezpečná na dotek. Nejprve ukliďte spodní koš, aby voda nepadala z horního koše.
	Byl vybrán nesprávný program.	Při krátkém programu je teplota mytí nižší, což snižuje mycí výkon. Zvolte program s delší dobou mytí.
	Používání nekvalitních příborů s povrchovou úpravou.	Odvod vody je u těchto položek obtížnější. Příbory nebo nádobí tohoto typu nelze mýt v myčce nádobí.

Upozornění

Společnost Cecotec nenese odpovědnost za neodbornou opravu, protože může způsobit vážné ohrožení bezpečnosti uživatele spotřebiče a ovlivnit záruku.

Kód chyby

Pokud dojde k poruše, myčka zobrazí chybový kód. V následující tabulce jsou uvedeny možné chybové kódy a jejich příčiny.

Kódy	Problém	Možné příčiny
E1	Myčka nádobí potřebuje více vstupního času.	Kohoutky se neotevírají, přívod vody je omezený nebo je tlak vody příliš nízký.
E3	Požadovaná teplota není dosažena.	Porucha rezistoru.
E4	Přetečení.	Některé části myčky netěsní.
E8	Selhání vedení rozvodného ventilu.	Otevřený okruh nebo poškozený rozvodný ventil.
EC	Chyba řídicího systému mytí.	Chyba v motoru nebo desce s plošnými spoji.

Ed	Porucha komunikace mezi hlavní deskou s plošnými spoji a displejem hlavní desky s plošnými spoji.	Otevřený obvod nebo přerušené vedení pro komunikaci.

Upozornění
- Pokud dojde k přetečení, před přivoláním servisu vypněte hlavní přívod vody.
- Pokud je v základním zásobníku voda v důsledku přeplnění nebo malého úniku, je třeba ji před opětovným spuštěním myčky odstranit.

10. TECHNICKÉ SPECIFIKACE

Název produktu: Bolero Aguazero 8000 Full Built-in
Reference: 02362
1760-2100 W, 220-240 V AC, 50 Hz
Tlak vody: 0.04-1.0 MPa
IPX1
Kapacita: 14 příborů
Vyrobeno v Číně | Navrženo ve Španělsku

(*) Technické specifikace se mohou změnit bez předchozího upozornění za účelem zlepšení kvality výrobku.

Informační list produktu DELEGOVANÉ NAŘÍZENÍ KOMISE (EU) 2019/2017 - 2019/2022 o označování myček nádobí energetickými štítky a měření výkonu myček nádobí pro domácnost.		
Název dodavatele nebo ochranné známky: Cecotec Innovaciones, S.L.		
Adresa dodavatele: C/ de la Pinadeta, s/n 46930 Quart de Poblet (Valencia) SPAIN		
Identifikátor modelu: 02362_Bolero Aguazero 8000 Full Built-in		
Obecné parametry produktu:		
Parametry	Hodnota	
Kapacita (příborů)	14	
Třída energetické účinnosti	B	
Spotřeba energie programu ECO (EPEC) (kWh/cyklus)	0,645	
Spotřeba energie programu Standard (SPEC) (kWh/cyklus)	1,700	
Třída energetické účinnosti (IEE)	37,9	
Spotřeba vody programu ECO (EPWX)/(L/cyklus)	8,9	
Index čisticího výkonu (Ic)	1,125	
Index sušení (Id)	1,065	
Doba trvání programu ECO (Tt)/ (h:min)	4:09	
Spotřeba energie ve vypnutém stavu (Po)	0,49	
Spotřeba energie v pohotovostním režimu (Psm)	-	
Spotřeba energie v pohotovostním režimu (Psm) (je-li k dispozici)	-	
Spotřeba energie v režimu odloženého startu (Pds) (je-li k dispozici)	1,00	
Pokud je k dispozici odložený start, je možný odložený start o více než 24 hodin?	NE	
Zkušební program	ECO	
Emise akustického hluku šířeného vzduchem (dB)	42	
Hlučnost	B	
Rozměry (cm)	Výška	85
	Šířka	60
	Hloubka	60
Parametry testu:		
Parametry	Hodnota	
Napětí:	229,6-230,8 V~	
Frekvence:	50 Hz	
Pokojová teplota:	22,3-24,0 ºC	
Vlhkost:	53,1-58,5 %	

Teplota vody:	15,2-15,5 ºC
Tvrdost vody:	2,421-2,526 mmol
Tlak přívodu vody:	2,3-2,5 bar
Příprava tvrdosti vody:	tvrdidlo
Úprava na změkčení vody:	H3
Typ soli:	Chlorid sodný
Typ detergentu:	D/GSMD170-656
Množství mycího prostředku (g)	22
Typ oplachovacího prostředku	III/KSC.130-508
Nastavení oplachovacího prostředku	5

11. RECYKLACE ELEKTRICKÝCH A ELEKTRONICKÝCH ZAŘÍZENÍ

Tento symbol označuje, že podle platných předpisů musí být výrobek a/nebo baterie likvidovány odděleně od domovního odpadu. Po skončení životnosti tohoto výrobku byste měli baterie/akumulátory vyjmout a odnést na sběrné místo určené místními úřady.
Podrobné informace o nejvhodnějším způsobu likvidace elektrických a elektronických zařízení a/nebo baterií by měli spotřebitelé získat od místních úřadů.
Dodržování výše uvedených pokynů přispěje k ochraně životního prostředí.

12. ZÁRUKA A TECHNICKÝ SERVIS

Společnost Cecotec odpovídá konečnému uživateli nebo spotřebiteli za jakýkoli nesoulad, který existuje v době dodání výrobku za podmínek a ve lhůtách stanovených platnými předpisy. Doporučuje se, aby opravy prováděl kvalifikovaný personál.
Pokud zjistíte problém s výrobkem nebo máte jakékoli dotazy, obraťte se na oficiální technickou podporu společnosti Cecotec na čísle +34 96 321 07 28.

13. COPYRIGHT

Práva duševního vlastnictví k textům v této příručce patří společnosti CECOTEC INNOVACIONES, S.L. Všechna práva jsou vyhrazena. Obsah této publikace nesmí být vcelku ani po částech reprodukován, ukládán do vyhledávacího systému, přenášen nebo šířen jakýmkoli způsobem (elektronicky, mechanicky, fotokopírováním, nahráváním nebo podobně) bez předchozího souhlasu společnosti CECOTEC INNOVACIONES, S.L.

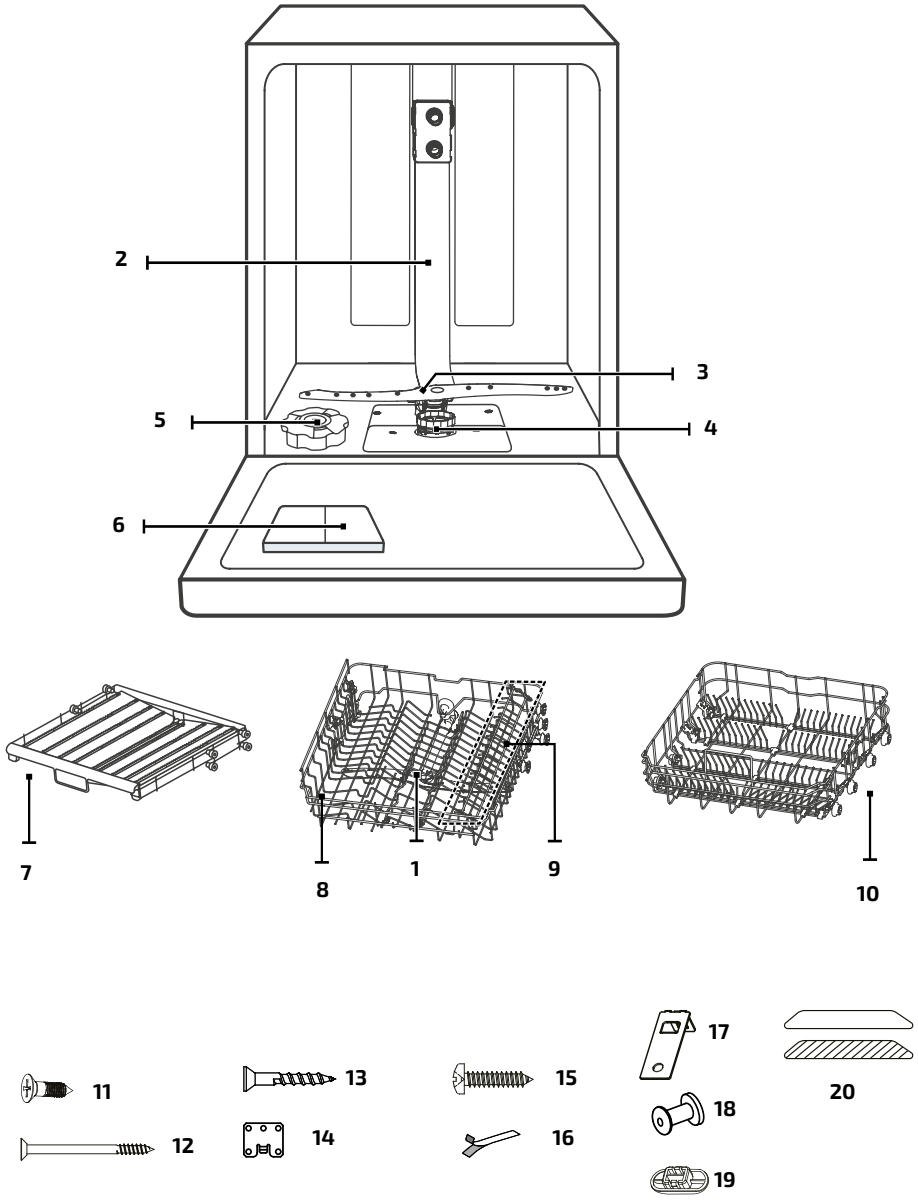

Fig. / Img. / Rys. / Obr. 1

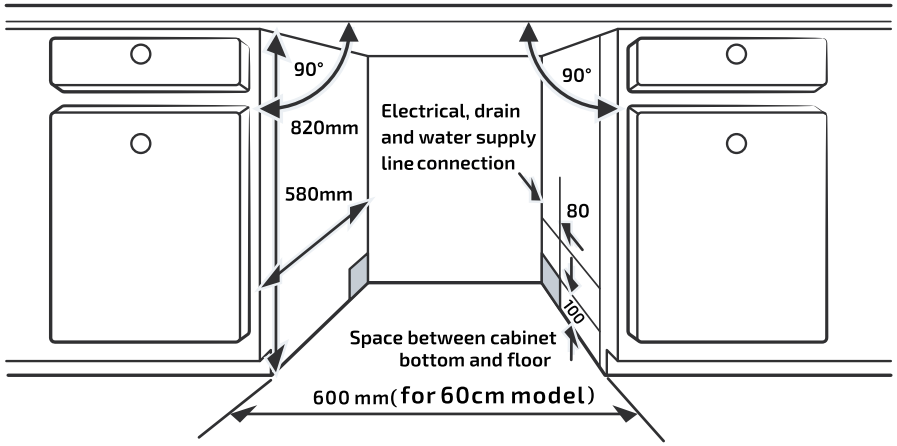

Fig. / Img. / Rys. / Obr. 2

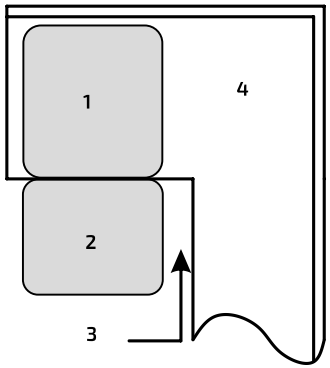

Fig. / Img. / Rys. / Obr. 3

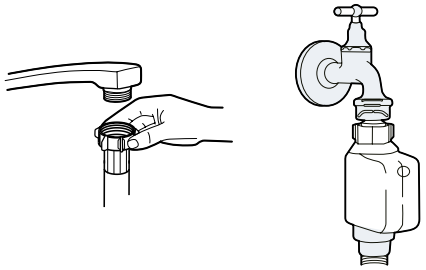

Fig. / Img. / Rys. / Obr. 4

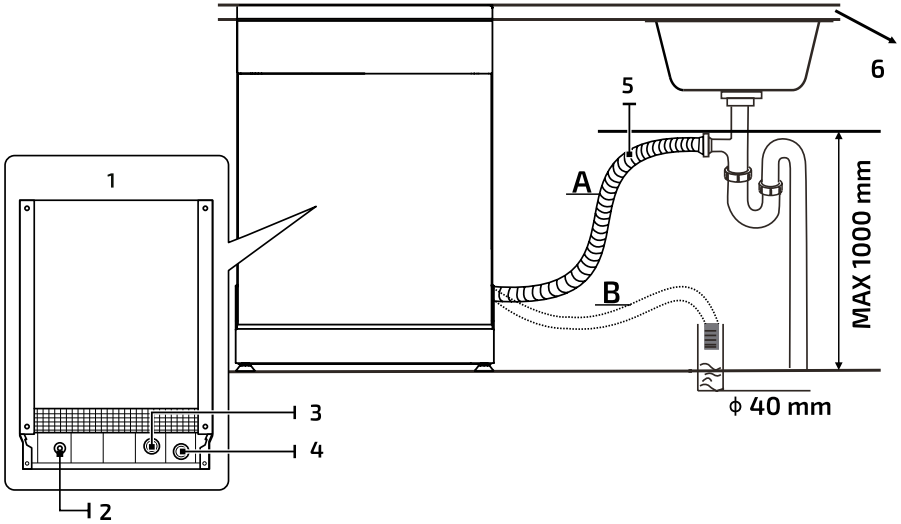

Fig. / Img. / Rys. / Obr.5A

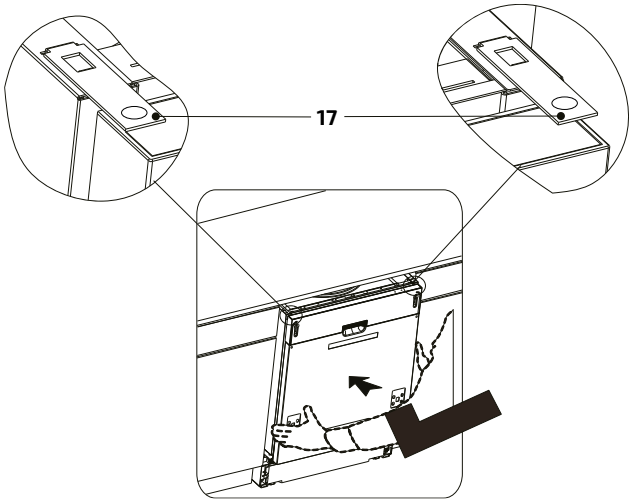

Fig. / Img. / Rys. / Obr.5B

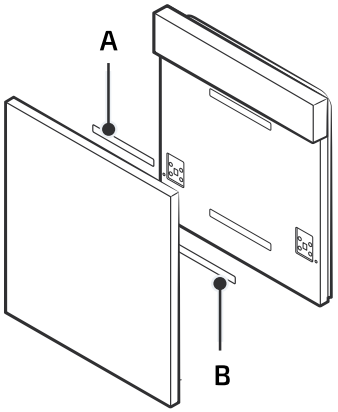

Fig. / Img. / Rys. / Obr. 6

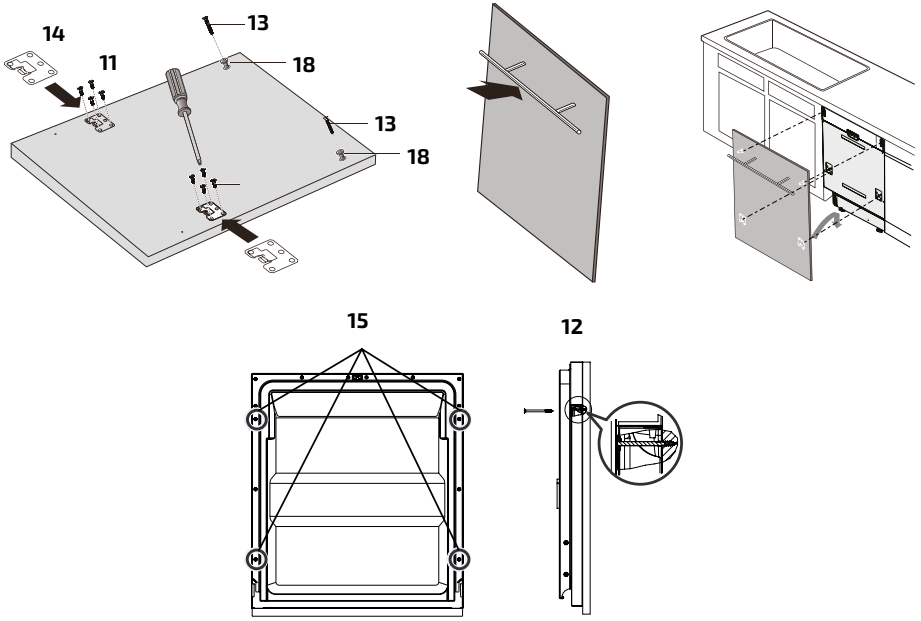

Fig. / Img. / Rys. / Obr. 7

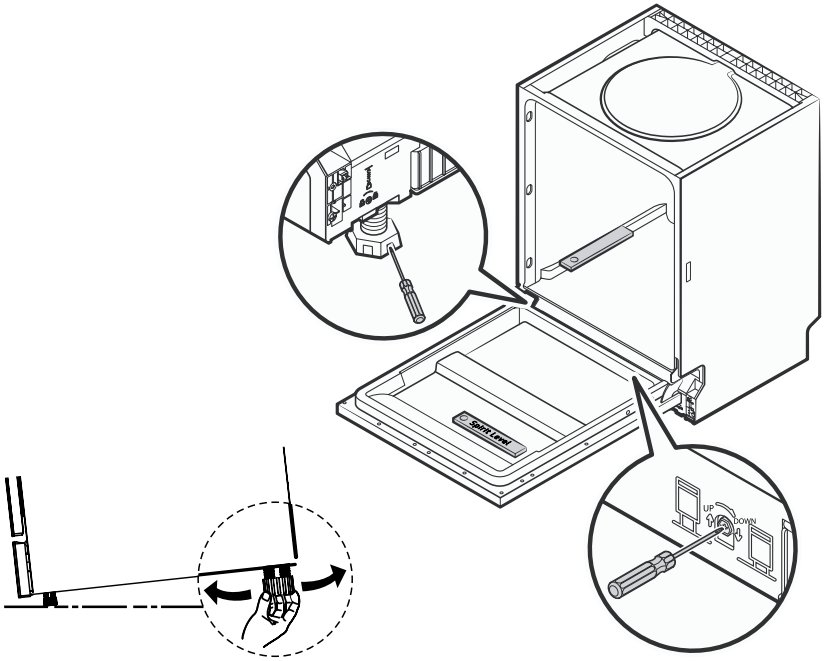

Fig. / Img. / Rys. / Obr. 8

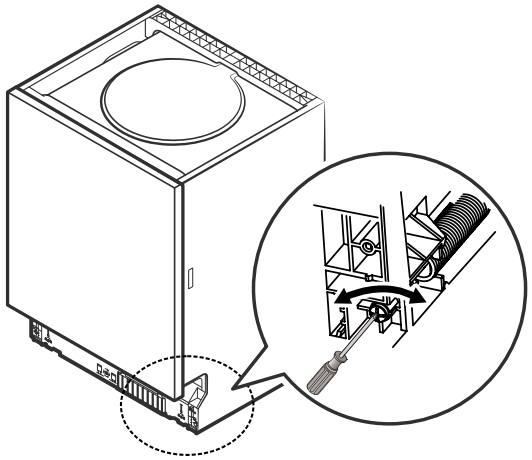

Fig. / Img. / Rys. / Obr. 9

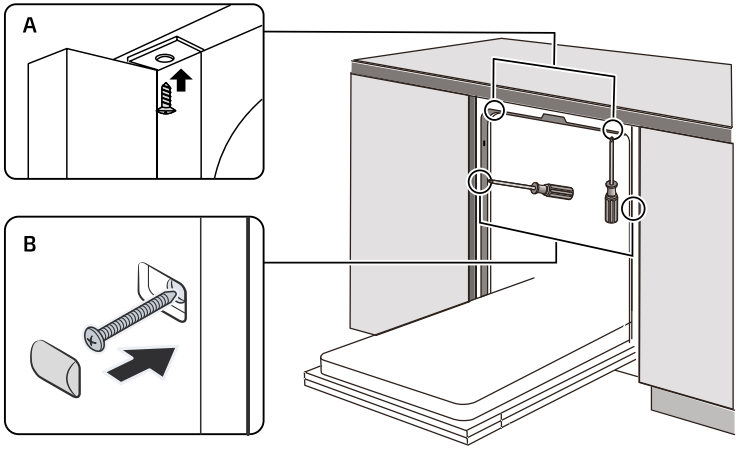

Fig. / Img. / Rys. / Obr. 10

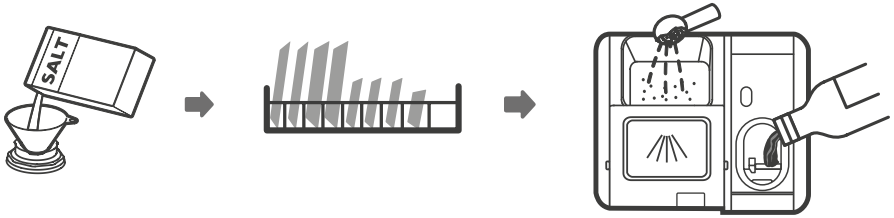

Fig. / Img. / Rys. / Obr. 11

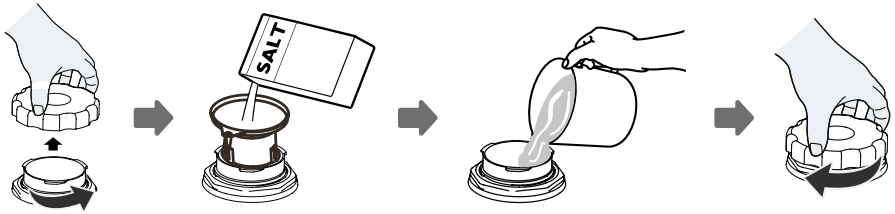

Fig. / Img. / Rys. / Obr. 12

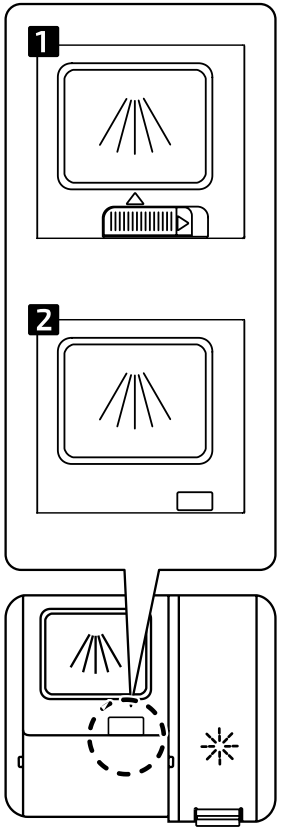

Fig. / Img. / Rys. / Obr. 13

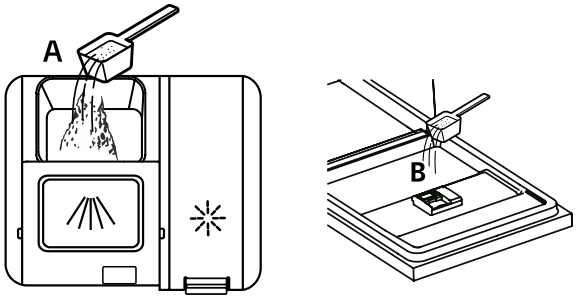

Fig. / Img. / Rys. / Obr. 13 A

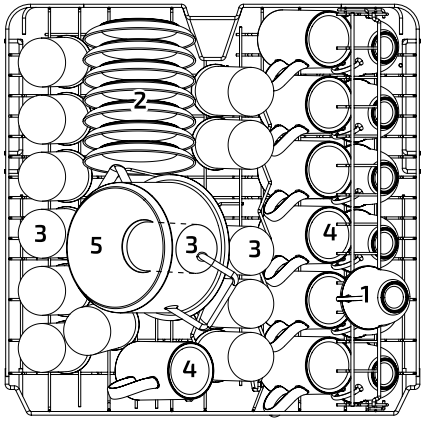

Fig. / Img. / Rys. / Obr. 14

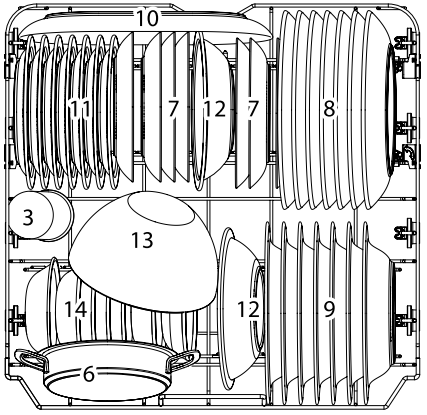

Fig. / Img. / Rys. / Obr. 15

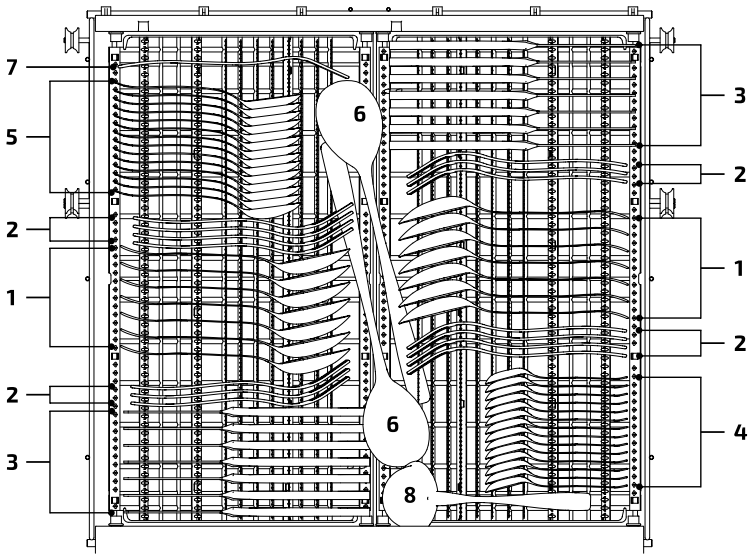

Fig. / Img. / Rys. / Obr. 16

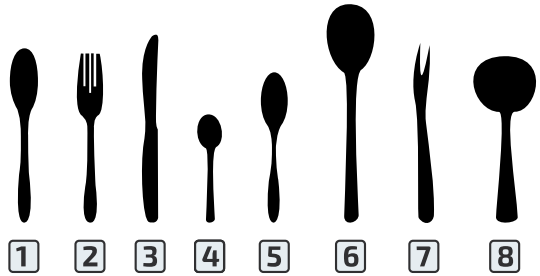

Fig. / Img. / Rys. / Obr. 17

Fig. / Img. / Rys. / Obr. 18

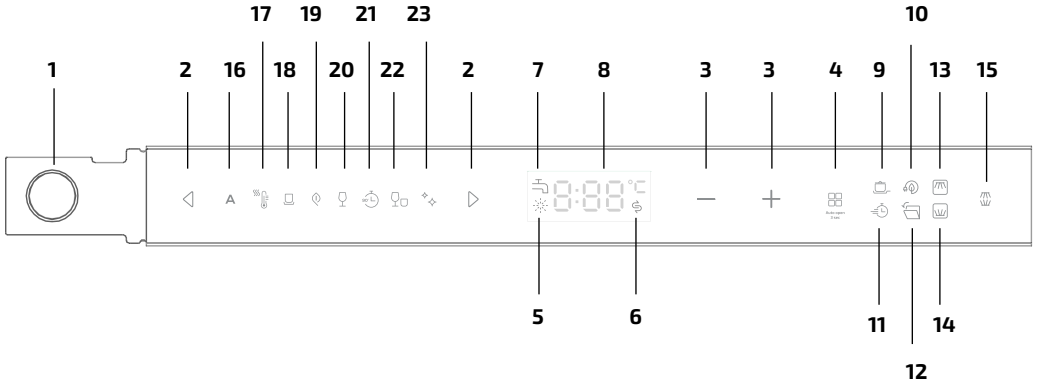

Fig. / Img. / Rys. / Obr. 19

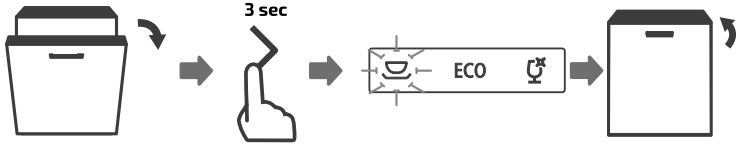

Fig. / Img. / Rys. / Obr. 20

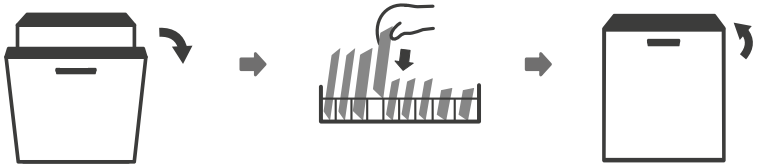

Fig. / Img. / Rys. / Obr. 21

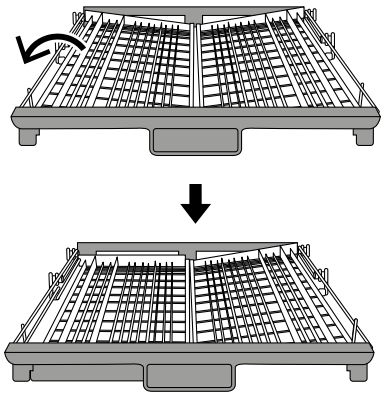

Fig. / Img. / Rys. / Obr. 22

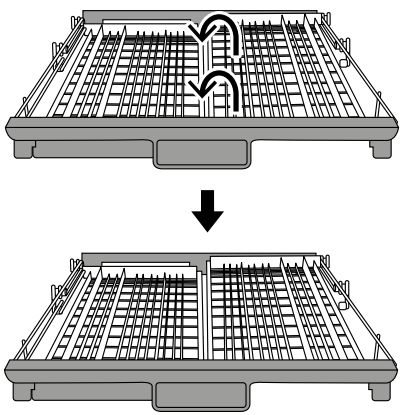

Fig. / Img. / Rys. / Obr. 23

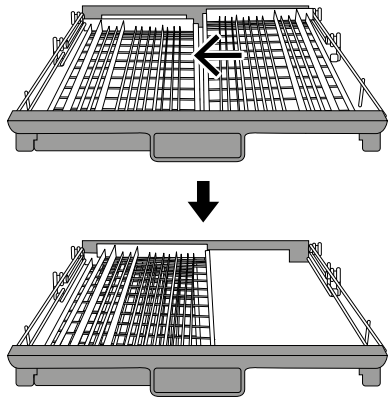

Fig. / Img. / Rys. / Obr. 24

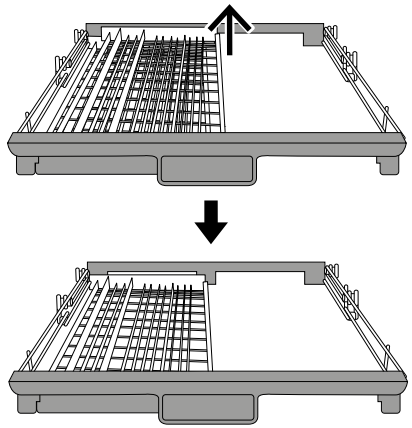

Fig. / Img. / Rys. / Obr. 25

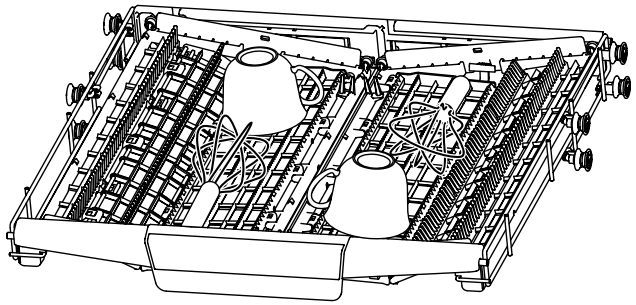

Fig. / Img. / Rys. / Obr. 26

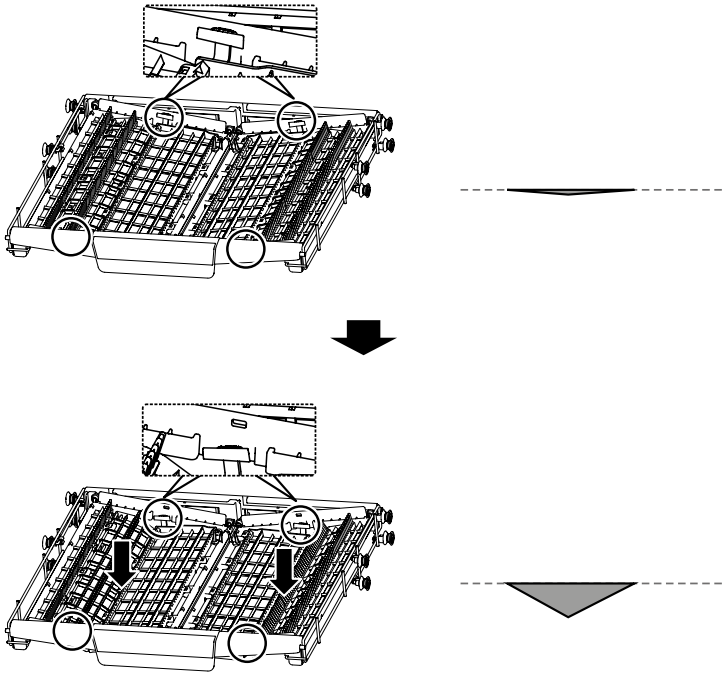

Fig. / Img. / Rys. / Obr. 27

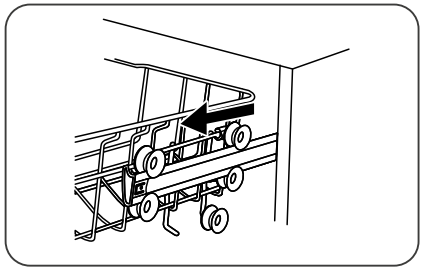

Fig. / Img. / Rys. / Obr. 28

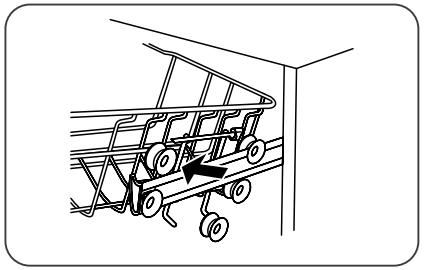

Fig. / Img. / Rys. / Obr. 29

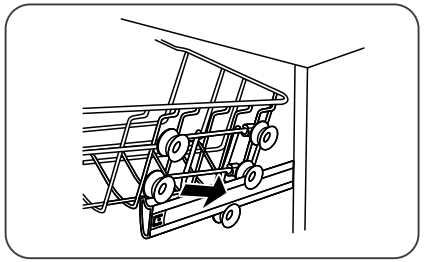

Fig. / Img. / Rys. / Obr. 30

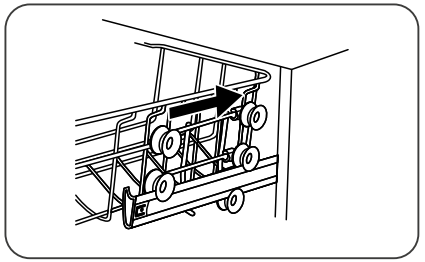

Fig. / Img. / Rys. / Obr. 31

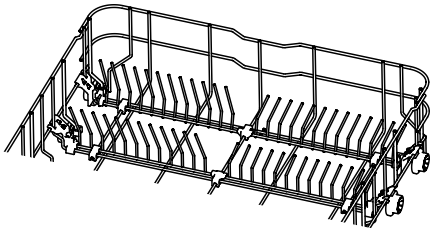

Fig. / Img. / Rys. / Obr. 32

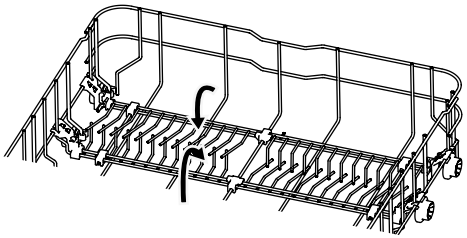

Fig. / Img. / Rys. / Obr. 33

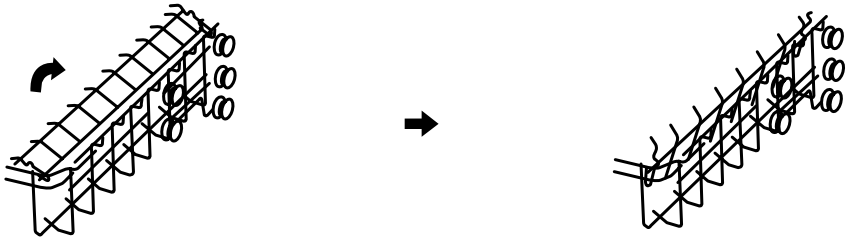

Fig. / Img. / Rys. / Obr. 34

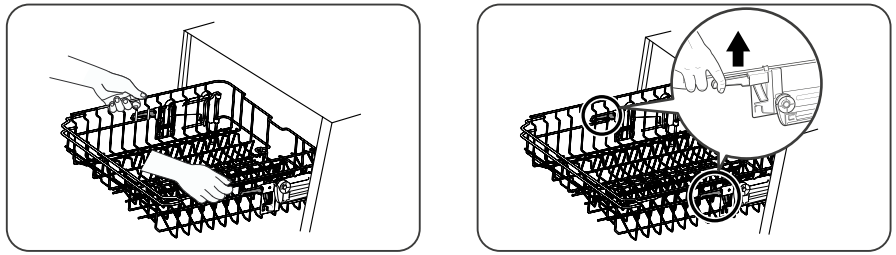

Fig. / Img. / Rys. / Obr. 35

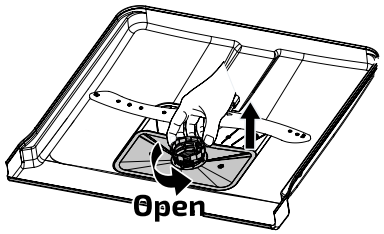

Fig. / Img. / Rys. / Obr. 36

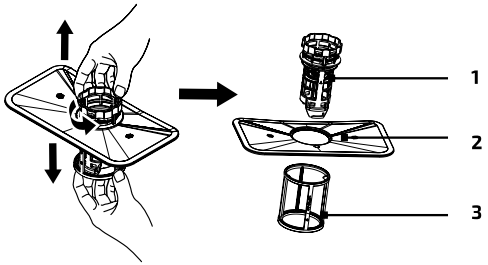

Fig. / Img. / Rys. / Obr. 37

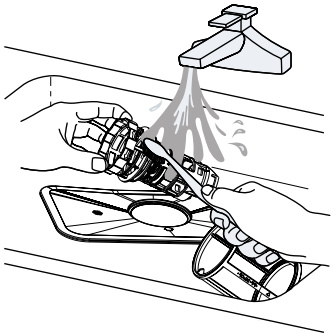

Fig. / Img. / Rys. / Obr. 38

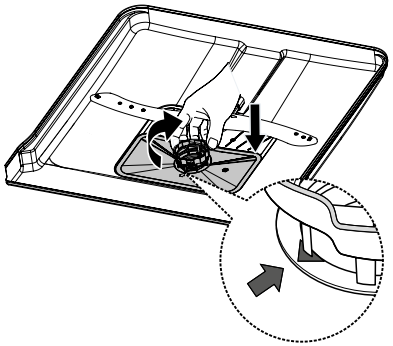

Fig. / Img. / Rys. / Obr. 39

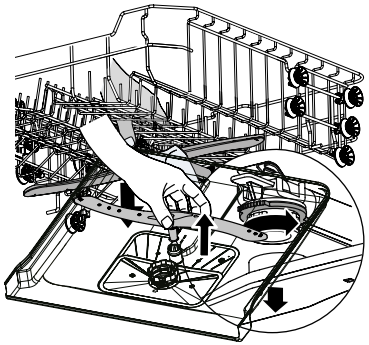

Fig. / Img. / Rys. / Obr. 40

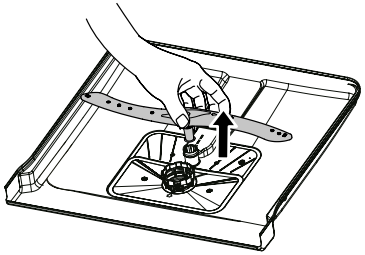

Fig. / Img. / Rys. / Obr. 41

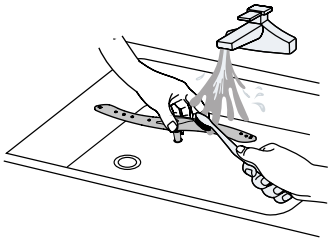

Fig. / Img. / Rys. / Obr. 42

www.cecotec.es

Cecotec Innovaciones S.L.
C/ de la Pinadeta s/n, 46930
Quart de Poblet, Valencia (Spain)

YV01211108