cecotec

BOLERO WASH&DRY 85900 INVERTER
BOLERO WASH&DRY 85900 INVERTER STEEL
BOLERO WASH&DRY 85900 INVERTER TITANIUM

Lavadora secadora / Washer dryer

Manual de instrucciones
Instruction manual
Manuel d'instructions
Bedienungsanleitung
Manuale di istruzioni
Manual de instruções
Gebruiksaanwijzing
Instrukcja obsługi
Návod k použití
Kullanma kılavuzu
Εγχειρίδιο οδηγιών
Manual d'instruccions
Használati utasítás
دليل التعليمات

Instruccions de seguretat 5
Safety instructions 12
Instructions de sécurité 18
Sicherheitshinweise 25
Istruzioni di sicurezza 32
Instruções de segurança 39
Veiligheidsinstructies 46
Instrukcja bezpieczeństwa 53
Bezpečnostní pokyny 60
Güvenlik talimatları 66
Οδηγίες ασφαλείας 72
Instruccions de seguretat 79
Biztonsági utasítások 86
تعليمات السلامة 93

ÍNDICE

1. Piezas y componentes 99
2. Antes de usar 99
4. Funcionamiento 103
5. Programas y funciones 106
6. Limpieza y mantenimiento 114
7. Resolución de problemas 117
8. Reciclaje de aparatos eléctricos y electrónicos 122
9. Copyright 123
10. Declaración UE de conformidad simplificada 123

INDEX

1. Parts and components 124
2. Before use 124
3. Installation 125
4. Operation 129
5. Programmes and functions 132
6. Cleaning and maintenance 140
7. Troubleshooting 143
8. Recycling of electrical and electronic equipment 148
9. Copyright 148
10. Simplified EU Declaration of Conformity 149

SOMMAIRE

1. Pièces et composants 150
2. Avant utilisation 150
3. Installation 151
4. Fonctionnement 155
5. Programmes et fonctions 158
6. Nettoyage et entretien 167
7. Résolution de problèmes 170
8. Recyclage des équipements électriques et électroniques 176
9. Copyright 176
10. Déclaration de conformité simplifiée de l'UE 176

INHALT

1. Teile und Komponenten 178
2. Vor dem Gebrauch 178
3. Montage 179
4. Bedienung 183
5. Programme und Funktionen 187
6. Reinigung und Wartung 196
7. Problembehebung 199
8. Recycling von Elektro- und E lektronikgeräten 205
9. Copyright 206
10. Vereinfachte EU-Konformitätserklärung 206

INDICE

1. Parti e componenti 207
2. Prima dell'uso 207
3. Installazione 208
4. Funzionamento 212
5. Programmi e funzioni 215
6. Pulizia e manutenzione 224
7. Risoluzione dei problemi 227
8. Riciclaggio di apparecchiature elettriche ed elettroniche 233
9. Copyright 233
10. Dichiarazione di conformità UE semplificata 233

ÍNDICE

1. Peças e acessórios 234
2. Antes da utilização 234
3. Instalação 235
4. Funcionamento 239
5. Programas e funções 242
6. Limpeza e manutenção 251
7. Resolução de problemas 254
8. Reciclagem de equipamentos elétricos e eletrónicos 260
9. Direitos de autor 260
10. Declaração simplificada de conformidade UE 260

INHOUD

1. Onderdelen en componenten 261
2. Voor gebruik 261
3. Installatie 262
4. Bediening 266
5. Programma's en functies 269
6. Reiniging en onderhoud 278
7. Probleemoplossing 281
8. Recycling van elektrische en elektronische apparatuur 287
9. Copyright 287
10. Vereenvoudigde EU-c onformiteitsverklaring 287

SPIS TREŚCI

1. Części i komponenty 289
2. Przed użyciem 289
3. Instalacja 290
4. Działanie 294
5. Programy i funkcje 298
6. Czyszczenie i konserwacja 306
7. Rozwiązywanie problemów 309
8. Recykling urządzeń elektrycznych i elektronicznych 315
9. Prawa autorskie 315
10. Uproszczona deklaracja zgodności UE 316

INDEX

1. Součásti a komponenty 317
2. Před použitím 317
3. Instalace 318
4. Provoz 322
5. Programy a funkce 325
6. Čištění a údržba 333
7. Řešení problémů 336
8. Recyklace elektrických a elektronických zařízení 341
9. Autorská práva 341
10. Zjednodušené prohlášení EU o shodě 341

DIZIN

1. Parçalar ve bileşenler 342
2. Kullanmadan önce 342
3. Kurulum 343
4. Operasyon 347
5. Programlar ve işlevler 350
7. Problem çözme 361
8. Elektrikli ve elektronik ekipmanların geri dönüşümü 366
9. Telif Hakkı 366
10. Basitleştirilmiş AB uygunluk beyanı 366

ΔΕΙΚΤΗΣ

1. Μέρη και εξαρτήματα 367
2. Πριν από τη χρήση 367
3. Εγκατάσταση 368
4. Λειτουργία 372
5. Προγράμματα και λειτουργίες 376
6. Καθαρισμός και συντήρηση 385
7. Επίλυση προβλημάτων 389
8. Ανακύκλωση ηλεκτρικού και ηλεκτρονικού εξοπλισμού 394
9. Πνευματικά δικαιώματα 395
10. Απλουστευμένη δήλωση συμμόρφωσης ΕΕ 395

ÍNDEX

1. Peces i components 396
2. Abans de fer servir 396
3. Instal·lació 397
4. Funcionament 401
5. Programes i funcions 404
6. Neteja i manteniment 413
7. Resolució de problemes 416
8. Reciclatge daparells elèctrics i electrònics 421
9. Copyright 421
10. Declaració UE de conformitat simplificada 422

INDEX

1. Alkatrészek és részegységek 423
2. Használat előtt 423
3. Telepítés 424
4. Működés 428
5. Programok és függvények 431
6. Tisztítás és karbantartás 440
7. Problémamegoldás 443
8. Elektromos és elektronikus berendezések újrahasznosítása 448
9. Szerzői jog 448
10. Egyszerűsített EU-megfelelőségi nyilatkozat 449

فهرس

1. الأجزاء والمكونات 450
2. قبل الاستخدام 450
3. التثبيت 451
4. التشغيل 454
5. البرامج والوظائف 458
6. التنظيف والصيانة 465
7. حل المشكلات 468
8. إعادة تدوير المعدات الكهربائية والإلكترونية 472
9. حقوق الطبع والنشر 472
10. إعلان المطابقة المبسط للاتحاد الأوروبي 473

NOTA

EU01_112747 Bolero Wash&Dry 85900 Inverter
EU01_112748 Bolero Wash&Dry 85900 Inverter Steel
EU01_112749 Bolero Wash&Dry 85900 Inverter Titanium

ES • La codificación de este manual es genérica y se aplica a todas las variantes de códigos del aparato.

EN • The coding in this manual is generic and applies to all code variants of the appliance.

FR • Le codage figurant dans ce manuel est générique et s'applique à toutes les variantes de code de l'appareil.

DE • Die Codierung in dieser Bedienungsanleitung ist allgemein und gilt für alle Codevarianten des Geräts.

IT • La codifica riportata nel presente manuale è generica e si applica a tutte le varianti di codici dell'apparecchio.

PT • A codificação apresentada neste manual é genérica e aplica-se a todas as variantes de código do aparelho.

NL • De codering in deze handleiding is algemeen en geldt voor alle codevarianten van het apparaat.

PL • Kody podane w niniejszej instrukcji są ogólne i mają zastosowanie do wszystkich wariantów kodowych urządzenia.

CZ • Kódování obsažené v tomto návodu je generické a platí pro všechny kódové varianty spotřebiče.

TR • Bu kılavuzdaki kodlama geneldir ve cihazın tüm kod varyantları için geçerlidir.

GR • Η κωδικοποίηση σε αυτό το εγχειρίδιο είναι γενική και ισχύει για όλες τις παραλλαγές κώδικα της συσκευής.

CAT • La codificació del manual és genèrica i s'aplica a totes les variants de codis de l'aparell.

HU • Ez a kézikönyv egységes kódolást használ, amely az eszköz minden típusára érvényes

عربي • الدليل عام وينطبق على جميع متغيرات التعليمات البرمجية الخاصة بالجهاز.

INSTRUCCIONES DE SEGURIDAD

Lea las siguientes instrucciones atentamente antes de usar el producto. Guarde este manual para futuras referencias o nuevos usuarios.

- Asegúrese de que el voltaje de red coincida con el voltaje especificado en la etiqueta de clasificación del producto y de que el enchufe tenga toma de tierra.
- Este aparato está diseñado exclusivamente para uso doméstico quedando excluido su uso en bares, restaurantes, granjas, hoteles, moteles y oficinas.
- Si el cable de alimentación está dañado, debe ser sustituido por el Servicio de Asistencia Técnica de Cecotec o por personal cualificado similar con el fin de evitar un peligro.
- Este producto está diseñado exclusivamente para uso en interior.
- Asegúrese de instalar el dispositivo en lugares a temperatura superior a los 0 ºC.
- El aparato no es apto para instalación como electrodoméstico encastrable.
- Deben utilizarse los nuevos juegos de mangueras suministrados con el aparato, no reutilice las mangueras viejas.
- Revise las conexiones de las mangueras con regularidad para asegurarse de que no se producen fugas de agua.
- No utilice el aparato si faltan piezas o están defectuosas o si el cable de alimentación o la clavija están dañadas
- No utilice el aparato hasta que esté seguro de que está instalado de acuerdo con las instrucciones suministradas en este manual y todas las conexiones de agua, drenaje, conexión eléctrica y tierra cumplen con todas las Reglamentaciones locales y/u otros requisitos aplicables.
- Antes de llevar a cabo cualquier tarea de reparación o

limpieza, desconecte el dispositivo de la toma de corriente.
- Como medida de seguridad recomendamos desconectar el aparato y cortar el suministro de agua después de cada uso. Presión máxima de entrada de agua 1 MPa. Presión mínima de entrada de agua 0,03 MPa.
- No tire del enchufe con las manos mojadas.
- Para mayor seguridad, asegúrese de conectar la clavija a un enchufe de 3 pines. El aparato debe estar correctamente conectado a tierra.
- Debe ser posible desconectar el aparato de la fuente de alimentación desenchufándolo si se puede acceder al enchufe, o mediante un interruptor multipolar aguas arriba del enchufe, de acuerdo con las normas de seguridad eléctrica nacionales.
- La corriente máxima del dispositivo es de 10 A, asegúrese de que el sistema de alimentación (Voltaje, Corriente y cable) sea aplicable a la carga del aparato.
- Asegúrese de que la toma de corriente es capaz de soportar la Potencia Máxima del aparato indicada en la placa de características.
- Los dispositivos eléctricos y de agua deben ser conectados por técnicos cualificados de acuerdo con las regulaciones locales y nacionales de seguridad especificadas por el fabricante.
- Es posible que la puerta de cristal alcance temperaturas muy altas durante el funcionamiento. Mantenga a los niños y mascotas lejos del aparato durante el funcionamiento. Nunca abra la puerta durante la fase del lavado.
- No utilice el dispositivo en habitaciones donde haya agua, explosivos o gases cáusticos.
- Debe haber buena ventilación para evitar que los gases generados por la quema de combustibles de otros aparatos

queden atrapados dentro de la habitación, pudiendo causar riesgo de incendio.
- No seque prendas en el aparato si no se han lavado anteriormente.
- No lave artículos que hayan sido limpiados, lavados, puestos en remojo o manchados con sustancias inflamables o explosivas tales como cera, aceite, pintura, gasolina, desengrasantes, disolventes de limpieza en seco, queroseno, etc. que puedan prenderse o explotar.
- Los suavizantes y otros productos similares se deben utilizar de acuerdo con lo especificado por el fabricante del producto.
- No lave ni seque artículos que hayan sido limpiados, lavados, puestos en remojo a manchados con sustancias inflamables o explosivas tales como cera, aceite, pintura, gasolina, desengrasantes, disolventes de limpieza en seco, queroseno, etc. que puedan prenderse o explotar.
- Al utilizar tejidos que contengan aceite vegetal o de cocinar, o que estén contaminados de productos para cuidado del cabello, lávelos primero en agua caliente con extra de detergente. Así reducirá el peligro, aunque no por completo.
- El aire saliente no debe salir por conductos por los cuales se descargue humo de otros aparatos que utilicen gas o combustibles.
- Las aberturas de ventilación no deben quedar obstruidas por una alfombra.
- Los aparatos de una sola válvula de entrada deben conectarse únicamente a una toma de agua fría. Los aparatos con doble válvula de entrada deben conectarse correctamente a una toma de agua fría y a una de agua caliente (dependiendo del modelo).
- La toma de corriente debe quedar accesible tras la

instalación.
- No instale el aparato detrás de puertas con cerradura, puertas correderas o puertas con bisagras en la parte contraria a la del dispositivo.
- El aparato no debe instalarse en lugares húmedos.
- No coloque otros elementos o electrodomésticos (como microondas) u objetos a presión sobre el dispositivo.
- El producto es exclusivo para uso doméstico y está diseñado únicamente para lavar prendas aptas para lavado en lavadora y para secar prendas aptas para el secado en secadora.
- El producto no puede utilizarse para usos comerciales o industriales. No lo use en exterior, aún si el área está resguardada, ya que puede estar expuesto a la humedad, lluvia o tormentas eléctricas.
- No introduzca más carga de ropa que la permitida (máxima carga permitida indicada en las tablas de datos de producto).
- El aparato no está diseñado para funcionar mediante dispositivos de conmutación externos, como temporizadores o sistemas de control remoto.
- No utilice cables alargadores o bases de enchufe múltiples.
- No lave ni seque prendas que contengan fibra de vidrio, como ciertas cortinas o estores, ya que las partículas pueden permaneces en la lavadora y adherirse a otro tipo de prendas, causando irritación en la piel.
- No se ponga de pie ni se siente encima del aparato ni se apoye en la puerta.
- Está prohibido el uso de explosivos o disolventes tóxicos. No utilice detergentes con gasolina, alcohol, etcétera. Utilice únicamente detergentes aptos para lavadoras, en especial para el tambor de la lavadora.
- Las prendas que contengan aceite pueden incendiarse

espontáneamente, especialmente cuando se exponen a fuentes de calor como una lavadora. Las prendas se calientan, provocando una reacción de oxidación en el aceite. La oxidación genera calor. Si el calor no puede escapar, las prendas pueden calentarse lo suficiente como para incendiarse. Amontonar, apilar o almacenar prendas que contengan aceite retiene el calor y, por lo tanto, crean un riesgo de incendio.
- Asegúrese de no introducir objetos como encendedores, cerillas, etc.
- Cierre la puerta correctamente, si es difícil cerrarla, verifique que la ropa no impide un correcto cierre.
- Asegúrese de que no hay agua en el tambor antes de abrir la puerta.
- Este producto puede ser usado por niños/as de a partir de 8 años y personas con capacidades físicas, sensoriales o mentales reducidas, o con falta de experiencia y conocimiento si están supervisados o han recibido instrucción concerniente al uso del aparato de una forma segura y entienden los riesgos que este implica. No permita que los niños jueguen con el dispositivo. La limpieza y el mantenimiento no deben llevarse a cabo por niños sin supervisión.
- Supervise a los niños menores de 3 años para asegurarse de que no jueguen con el dispositivo.
- Supervise a los niños para asegurarse de que no jueguen con el aparato.
- La limpieza y el mantenimiento no deben ser realizados por niños sin supervisión.
- Asegúrese de utilizar la función de bloqueo para niños y de apagar el aparato cuando no esté en uso.
- Mantenga los productos de lavado y limpieza fuera del alcance de los niños.

Precauciones durante el uso de la lavadora

- Si va a cambiar la ubicación de la lavadora, asegúrese de instalar de nuevo los pernos de transporte en el aparato, esto asegurará que no se producen daños en el tambor durante el transporte.
- El agua acumulada dentro del aparato debe vaciarse.
- Maneje el electrodoméstico con cuidado. No coja de las partes salientes del aparato para levantarlo. No utilice la puerta del aparato como un asa durante el transporte.
- El aparato es muy pesado. Transpórtelo con cuidado.
- Asegure bien las mangueras de suministro de agua y desagüe.
- No ponga las manos bajo el agua del tubo de extracción de agua.
- No fuerce la puerta al cerrarla. Si le es difícil cerrar la puerta, compruebe que las prendas están bien introducidas y distribuidas.
- Está prohibido lavar alfombras.
- Nunca rellene el agua de forma manual durante el lavado.

Instalación

- El aparato debe ser manipulado e instalado por 2 o más persona para evitar riesgos de lesiones. Utilice guantes de protección para desembalar e instalar el producto para evitar riesgos de cortes.
- Mantenga a los niños alejados durante el proceso de instalación.
- Durante la instalación asegúrese de que no se daña el cable alimentación para evitar posibles riesgos de incendio o descargas eléctricas.
- Antes de utilizar el aparato, es imperativo quitar los tornillos de transporte.
- Mantenga el ambiente de la habitación seco y ventilado.
- Nunca coloque el aparato sobre la abertura de un desagüe descubierto.
- No debe exponerlo a temperaturas inferiores a 5 ºC o superiores a 35 ºC.
- No lo instale en baños o habitaciones muy húmedas.
- Compruebe que está correctamente nivelado sobre el suelo mediante las patas.
- ¡ADVERTENCIA! Cecotec no se responsabiliza de incidencias producidas por un uso indebido fuera de las normas establecidas en este manual de instrucciones.

ESPAÑOL

SAFETY INSTRUCTIONS

Read the following instructions carefully before using the appliance. Keep this instruction manual for future reference or new users.

- Make sure that the mains voltage matches the voltage specified on the product's rating label and that the plug is earthed.
- This appliance is intended for domestic use only and is not suitable for use in commercial establishments such as bars, restaurants, farms, hotels, motels, and offices.
- If the power cord is damaged, it must be replaced by the official Cecotec Technical Support Service or by a similarly qualified person to prevent hazards.
- This appliance is for indoor use only.
- Make sure the device is installed in places where the temperature is above 0 ºC.
- The appliance is not designed for built-in installation.
- Use the hose set supplied with the appliance. Do not reuse old hoses.
- Check hose connections regularly to ensure that no water leaks out.
- Do not use the appliance if parts are missing or defective or if the power cord or plug is damaged.
- Do not use the appliance until you are sure that it is installed in accordance with the instructions provided in this manual and all water, drain, electrical and grounding connections comply with all applicable local regulations and/or other requirements.
- Before carrying out any maintenance or cleaning in the device, unplug the appliance from the mains.
- As a safety measure, we advise you to unplug the appliance and cut the water supply after every use. Maximum water inlet pressure: 1 MPa. Minimum water-inlet pressure: 0.03 MPa.
- Never unplug the appliance with wet hands.
- For safety, be sure to connect the plug to a 3-pin socket. Check carefully and make sure that your socket is properly and reliably earthed.
- It must be possible to disconnect the appliance from the power supply by unplugging it if the plug is accessible, or by means of an all-pole switch upstream of the plug, in accordance with national electrical safety regulations.
- The maximum current of the device is 10 A, make sure that the power supply system (voltage, current and cable) is applicable to the load of the device.
- Make sure that the socket outlet is capable of supporting the Maximum Power rating of the appliance as indicated on the rating plate.
- Water and electrical devices must be connected by a qualified technician in accordance with the manufacturer's instructions and local safety regulations.
- The glass door may reach high temperatures during operation. Keep children and pets away from the glass door. Never open the door during the washing stage.
- Do not operate the appliance in very wet rooms or in rooms with explosive or caustic gas.
- Adequate ventilation must be provided to avoid the back flow of gases into the room from appliances burning other fuels, including open fires.
- Do not dry unwashed items in the appliance.
- Do not wash articles that have been cleaned in, washed in, soaked in, or stained with flammable or explosive substances, like wax, oil, paint, petrol, degreasers, dry-cleaning solvents, kerosene, etc., which may result in fire or

explosion.
- Fabric softeners or similar products should be used as specified by manufacturer.
- Do not wash or dry articles that have been cleaned in, washed in, soaked in, or dabbed with combustible or explosive substances (such as wax, oil, paint, petrol, degreasers, dry-cleaning solvents, kerosene, etc.). This may result in fire or explosion.
- When washing fabrics that contain vegetable or cooking oil or have been contaminated by hair care products, they should first be washed in hot water with extra detergent. This will reduce, but not eliminate, the hazard.
- The exhaust air must not be discharged into a flue which is for exhausting fumes from appliances burning gas or other fuels.
- The air openings must not be obstructed by a carpet.
- Appliances with a single inlet valve can only be connected to a cold water supply. Appliances with a double inlet valve must be correctly connected to a hot water and cold water supply (depending on the washing machine model).
- The plug must be accessible after installation.
- The appliance must not be installed behind a lockable door, a sliding door, or a door with a hinge on the opposite side to that of the device.
- The appliance shall not be installed in a humid place.
- Do not place other items or appliances (such as microwaves) or objects under pressure on the device.
- This product is intended for domestic use only and designed exclusively for machine-washable garments and tumble-drying suitable items.
- The product cannot be used for commercial or industrial purposes. Do not use the appliance outdoors, even if the

area is protected, as it may be exposed to moisture, rain or thunderstorms.
- Do not insert more laundry load than the allowed load (maximum allowed load indicated in the product data tables).
- This appliance is not designed to operate via external switching devices such as timers or remote control systems.
- Do not use an extension lead or multiple sockets.
- Do not wash or dry items containing fibreglass (such as certain curtains or blinds) as particles may remain in the washing machine and adhere to other garments, causing skin irritation.
- Do not stand, sit on, or lean against the appliance or its door.
- Flammable and explosive or toxic solvents are forbidden. Do not use detergents containing petrol, alcohol, etc. Use only detergents suitable for machine washing, especially for the drum.
- Garments containing oil may catch fire spontaneously, especially when exposed to heat sources such as a washing machine. The garments are heated, causing an oxidation reaction in the oil. Oxidation generates heat. If heat cannot escape, garments may become hot enough to catch fire. Piling, stacking or storing garments containing oil retains heat and therefore creates a fire hazard.
- Make sure that no objects such as lighters, matches, etc. are introduced.
- Close the door properly, if it is difficult to close, check that clothing does not prevent proper closing.
- Make sure that there is no water in the drum before opening the door.
- This appliance can be used by children aged 8 and above and people with reduced physical, sensory, or mental

capabilities or lack of experience and knowledge, as long as they have been given supervision or instruction concerning the use of the appliance in a safe way and understand the hazards involved. Do not allow children to play with the appliance. Cleaning and maintenance should not be carried out by children without supervision.
- Children of less than 3 years should be supervised to ensure that they do not play with the appliance.
- Supervise children to ensure they do not play with the appliance.
- Cleaning and maintenance should not be carried out by children without supervision.
- Always use the child lock function and switch off the appliance when not in use.
- Keep the cleaning products out of the reach of children.

Cautions during the handling of the appliance
- When relocating the washing machine, ensure transit bolts are refitted to prevent drum damage during transport.
- Water accumulated inside the appliance must be drained out.
- Handle the machine carefully. Never hold each protruded part on the machine while lifting. Do not use the appliance door as a handle during transport.
- The appliance is very heavy. Transport it with care.
- Secure the drain and water-supply hose correctly.
- Do not insert hands into the running water extracting tub.
- Do not close the door with excessive force. If it is found difficult to close the door, please check if the clothes are put in or distributed well.
- It is forbidden to wash carpets.
- Never refill the water by hand during washing.

Installation
- The appliance must be handled and installed by 2 or more people to avoid risk of injury. Wear protective gloves when unpacking and installing the product to avoid cutting hazards.
- Keep children away during installation process.
- During installation, make sure that the power cable is not damaged to avoid possible risk of fire or electric shock.
- Transit bolts must be removed before use.
- Keep the room dry and ventilated.
- Never place the appliance over the opening of an uncovered drain.
- Do not expose the device to temperatures below 5ºC or above 35ºC.
- Do not install in bathrooms or very damp rooms.
- Check that it is correctly levelled on the floor by means of the feet.
- WARNING! Cecotec accepts no liability for incidents caused by improper use outside the rules set out in this instruction manual.

INSTRUCTIONS DE SÉCURITÉ

Veuillez lire les instructions suivantes avec attention avant d'utiliser l'appareil. Gardez bien ce manuel pour de futures références ou pour tout nouvel utilisateur.

- Assurez-vous que le voltage du réseau coïncide avec le voltage spécifié sur l'étiquette de classification de l'appareil et que la prise possède une connexion à terre.
- Cet appareil est conçu pour un usage domestique uniquement et ne doit pas être utilisé dans les bars, restaurants, fermes, hôtels, motels et bureaux.
- Si le câble d'alimentation est endommagé, il doit être substitué par le Service Après-Vente de Cecotec ou par du personnel qualifié pour éviter des dangers.
- Cet appareil a été conçu pour être utilisé seulement à l'intérieur.
- Assurez-vous d'installer l'appareil dans des endroits où la température soit supérieure à 0 ºC.
- L'appareil ne peut pas être encastré.
- Veuillez utiliser les tuyaux inclus avec le produit. Ne réutilisez pas de vieux tuyaux.
- Vérifiez régulièrement les raccords des tuyaux pour vous assurer qu'il n'y a pas de fuite d'eau.
- N'utilisez pas la machine si des pièces manquent ou sont défectueuses, ou si le cordon d'alimentation ou la fiche sont endommagés.
- N'utilisez pas la machine avant de vous être assuré qu'elle a été installée conformément aux instructions fournies dans ce manuel et que toutes les connexions d'eau, d'évacuation, d'électricité et de mise à la terre sont conformes à toutes les réglementations locales en vigueur et/ou à d'autres exigences.
- Avant d'effectuer toute tâche de réparation ou de nettoyage, débranchez l'appareil de la prise de courant.
- Par mesure de sécurité, nous vous recommandons de débrancher l'appareil et de couper l'alimentation en eau après chaque utilisation. Pression d'eau maximale 1 MPa. Pression d'eau minimale 0,03 MPa.
- Ne touchez pas la prise avec les mains mouillées.
- Pour plus de sécurité, branchez l'adaptateur sur une prise à trois broches. L'appareil doit bien être connecté à terre.
- L'appareil doit pouvoir être déconnecté de l'alimentation électrique en le débranchant si la fiche est accessible, ou au moyen d'un interrupteur omnipolaire en amont de la fiche, conformément aux réglementations nationales en matière de sécurité électrique.
- Le courant maximum de l'appareil est de 10 A, assurez-vous que le système d'alimentation (tension, courant et câble) est adapté à la charge de l'appareil.
- Assurez-vous que la prise de courant est capable de supporter la puissance maximale de l'appareil indiquée sur la plaque signalétique.
- Les appareils électriques et à eau doivent être raccordés par des techniciens qualifiés conformément aux réglementations locales et nationales en matière de sécurité spécifiées par le fabricant.
- La porte en verre pourrait attendre de hautes températures lors du fonctionnement. Maintenez les enfants et les animaux hors de portée de l'appareil lorsqu'il est en fonctionnement. N'ouvrez jamais la porte pendant la phase de lavage.
- N'utilisez pas l'appareil dans des endroits où il y ait de l'eau, de matériel explosif ou des gaz caustiques.
- La pièce doit avoir une bonne ventilation pour éviter que les gaz générés par la combustion de combustibles provenant d'autres appareils ne soient piégés à l'intérieur de la pièce,

ce qui pourrait provoquer un risque d'incendie.
- Ne séchez pas de vêtements dans l'appareil s'ils n'ont pas été lavés avant.
- Ne lavez pas des articles qui ont été nettoyés, lavés, trempés ou tachés de substances inflammables ou explosives telles que la cire, l'huile, la peinture, l'essence, les dégraissants, les solvants de nettoyage à sec, le kérosène, etc. qui pourraient s'enflammer ou exploser.
- Les adoucissants et autres produits similaires doivent être utilisés comme spécifié par le fabricant du produit.
- Ne lavez ni séchez des articles qui ont été nettoyés, lavés, trempés ou tachés de substances inflammables ou explosives telles que la cire, l'huile, la peinture, l'essence, les dégraissants, les solvants de nettoyage à sec, le kérosène, etc. qui pourraient s'enflammer ou exploser.
- Lorsque vous utilisez des tissus qui contiennent de l'huile végétale ou de l'huile de cuisson, ou qui sont contaminés par des produits de soins capillaires, lavez-les d'abord avec de l'eau chaude et avec un extra de lessive. Ainsi le risque sera inférieur.
- L'air sortant ne doit pas être évacué par des conduits qui évacuent la fumée d'autres appareils qui utilisent du gaz ou des combustibles.
- Les ouvertures de ventilation ne peuvent pas être obstruées par des tapis.
- Les appareils avec une seule vanne d'arrivée doivent être uniquement raccordés à une arrivée d'eau froide. Les appareils avec deux vannes d'arrivée doivent être bien raccordés à une arrivée d'eau froide et à une arrivée d'eau chaude (selon le modèle).
- La prise de courant doit être accessible après l'installation.
- N'installez pas l'appareil derrière des portes verrouillées,

des portes coulissantes ou des portes avec des charnières sur le côté opposé de l'appareil.
- L'appareil ne doit pas être installé dans des endroits humides.
- Ne placez pas d'autres articles ou appareils (tels que des micro-ondes) ou des objets sous pression sur l'appareil.
- L'appareil est destiné à un usage domestique uniquement et est conçu exclusivement pour le lavage de vêtements lavables en machine et le séchage de vêtements pouvant être séchés en sèche-linge.
- L'utilisation du produit à des fins commerciales ou industrielles n'est pas autorisée. Ne l'utilisez pas à l'extérieur, même si l'endroit est abrité, car il peut être exposé à l'humidité, à la pluie ou aux orages.
- N'insérez pas plus de linge que la charge autorisée (charge maximale autorisée indiquée dans les tableaux de données du produit).
- Cet appareil n'a pas été conçu pour fonctionner à travers des minuteries ou systèmes de contrôle à distance externes.
- N'utilisez pas de rallonges ou de prises multiples.
- Ne lavez pas et ne séchez pas les vêtements contenant de la fibre de verre, tels que certains rideaux ou stores, car des particules peuvent rester dans le lave-linge et adhérer à d'autres types de vêtements, provoquant une irritation de la peau.
- Ne vous tenez pas debout ou assis sur l'appareil et ne vous appuyez pas sur la porte.
- N'utilisez pas d'explosifs ni de dissolvants toxiques. N'utilisez jamais de lessive avec de l'essence, de l'alcool, etc. Utilisez que de la lessive qui convienne pour les machines à laver, en particulier pour le tambour du lave-linge.
- Les vêtements contenant de l'huile peuvent s'enflammer spontanément, en particulier lorsqu'ils sont exposés à des

sources de chaleur telles qu'un lave-linge. Les vêtements deviennent chauds, ce qui provoque une réaction d'oxydation dans l'huile. L'oxydation génère de la chaleur. Si la chaleur ne peut pas s'échapper, les vêtements peuvent devenir suffisamment chauds pour s'enflammer. L'empilement, l'empilage ou le stockage de vêtements contenant de l'huile retient la chaleur et crée donc un risque d'incendie.
- Assurez-vous qu'aucun objet tel que briquet, allumettes, etc., n'est introduit dans la machine.
- Fermez correctement la porte, si elle est difficile à fermer, vérifiez que les vêtements n'empêchent pas une fermeture correcte.
- Assurez-vous qu'il n'y a pas d'eau dans le tambour avant d'ouvrir la porte.
- Cet appareil peut être utilisé par des enfants de 8 ans et plus et par des personnes aux capacités physiques, mentales ou sensorielles réduites, ou sans expérience ni connaissances s'ils sont surveillés et/ou ont reçu les informations nécessaires à l'utilisation correcte de l'appareil et qu'ils ont bien compris les risques qu'il implique. Ne laissez pas les enfants jouer avec l'appareil. Le nettoyage et l'entretien du produit ne peuvent pas être menés à terme par les enfants.
- Surveillez les enfants de moins de 3 ans pour vous assurer qu'ils ne jouent pas avec le produit.
- Surveillez les enfants pour vous assurer qu'ils ne jouent pas avec l'appareil.
- Le nettoyage et l'entretien ne doivent pas être menés à terme par des enfants.
- Assurez-vous d'utiliser la fonction de Sécurité enfants et d'éteindre l'appareil lorsqu'il n'est pas utilisé.
- Maintenez les produits de lavage hors de portée des enfants.

Précautions à prendre lors de l'utilisation du lave-linge
- Si vous déplacez le lave-linge, veillez à réinstaller les boulons de transport sur l'appareil, afin d'éviter d'endommager le tambour de l'appareil pendant son transport.
- Videz l'eau accumulée dans l'appareil.
- Utilisez l'appareil électroménager soigneusement. Ne saisissez pas les parties saillantes de l'appareil pour le soulever. N'utilisez pas la porte de l'appareil comme poignée lors du transport.
- L'appareil est très lourd. Déplacez-le soigneusement.
- Fixez les tuyaux d'entrée d'eau et de drainage.
- Ne mettez pas les mains sous l'eau du tuyau d'évacuation d'eau.
- Ne forcez pas la porte lorsque vous la fermez. Si la porte ne peut pas être bien fermée, assurez-vous que les vêtements sont bien introduits et distribués.
- Il est interdit de laver des tapis.
- N'ajoutez jamais de l'eau manuellement pendant le lavage.

Installation
- Cette machine doit être manipulée et installée par au moins deux personnes afin d'éviter tout risque de blessure. Portez des gants de protection lors du déballage et de l'installation du produit afin d'éviter les risques de coupure.
- Éloignez les enfants pendant le processus d›installation.
- Lors de l'installation, veillez à ce que le câble d'alimentation ne soit pas endommagé afin d'éviter tout risque d'incendie ou d'électrocution.
- Avant d'utiliser l'appareil, il est impératif de retirer les boulons de transport.
- Maintenez la pièce sèche et ventilée.
- Ne placez jamais la machine au-dessus de l'ouverture d'une

canalisation non couverte.
- N'exposez pas la machine à des températures inférieures à 5 ºC ni supérieures à 35 ºC.
- Ne l'installez pas dans les salles de bain ou les pièces très humides.
- Vérifiez qu'il est correctement mis à niveau sur le sol à l'aide des pieds.
- AVERTISSEMENT ! Cecotec décline toute responsabilité en cas d'incidents dus à une utilisation non conforme aux règles énoncées dans le présent manuel d'utilisation.

SICHERHEITSHINWEISE

Lesen Sie die folgenden Hinweise aufmerksam durch, bevor Sie das Produkt verwenden. Bewahren Sie die Bedienungsanleitung für künftige Benutzer auf.
- Vergewissern Sie sich, dass die Netzspannung mit der auf dem Typenschild des Produkts angegebenen Spannung übereinstimmt und dass der Stecker geerdet ist.
- Dieses Gerät ist ausschließlich für den Hausgebrauch konzipiert und ist nicht für die Verwendung in Bars, Restaurants, Bauernhöfen, Hotels, Motels oder Büros bestimmt.
- Wenn das Stromkabel beschädigt ist, muss es durch den technischen Kundendienst von Cecotec oder ein qualifiziertes Personal ersetzt werden, um eine Gefahr zu vermeiden.
- Dieses Produkt ist nur für die Verwendung in Innenräumen vorgesehen.
- Achten Sie darauf, das Gerät an Orten zu installieren, an denen die Temperatur über 0 °C liegt.
- Das Gerät ist nicht für die Installation als Einbaugerät geeignet.
- Es müssen die mit dem Gerät gelieferten neuen Schlauchsätze verwendet werden, alte Schläuche dürfen nicht wiederverwendet werden.
- Überprüfen Sie die Schlauchverbindungen regelmäßig, um sicherzustellen, dass kein Wasser austritt.
- Verwenden Sie das Gerät nicht, wenn Teile fehlen oder defekt sind oder wenn das Netzkabel oder der Stecker beschädigt ist.
- Nehmen Sie das Gerät erst dann in Betrieb, wenn Sie sich vergewissert haben, dass es gemäß den Anweisungen in diesem Handbuch installiert wurde und alle Wasser-, Abwasser-, Strom- und Erdungsanschlüsse allen geltenden

örtlichen Vorschriften und/oder anderen Anforderungen entsprechen.
- Trennen Sie das Gerät vom Stromnetz, bevor Sie Reparatur- oder Reinigungsarbeiten durchführen.
- Aus Sicherheitsgründen empfehlen wir, das Gerät nach jedem Gebrauch vom Stromnetz zu trennen und die Wasserzufuhr abzustellen. Maximaler Wassereingangsdruck 1 MPa. Minimaler Wassereingangsdruck 0,03 MPa.
- Ziehen Sie den Stecker nicht mit nassen Händen.
- Achten Sie aus Sicherheitsgründen darauf, den Stecker an eine 3-polige Steckdose anzuschließen. Das Gerät muss ordnungsgemäß geerdet sein.
- Es muss möglich sein, das Gerät durch Ziehen des Steckers, falls dieser zugänglich ist, oder durch einen allpoligen Schalter vor dem Stecker entsprechend den nationalen Vorschriften für elektrische Sicherheit vom Netz zu trennen.
- Die maximale Stromstärke des Geräts beträgt 10 A. Stellen Sie sicher, dass das Stromversorgungssystem (Spannung, Stromstärke und Kabel) für die Last des Geräts geeignet ist.
- Vergewissern Sie sich, dass die Steckdose für die auf dem Typenschild angegebene Höchstleistung des Geräts geeignet ist.
- Der Anschluss von Elektro- und Wassergeräten muss von qualifiziertem Fachpersonal unter Beachtung der vom Hersteller angegebenen örtlichen und nationalen Sicherheitsvorschriften vorgenommen werden.
- Die Glastür kann während des Betriebs sehr hohe Temperaturen erreichen. Halten Sie Kinder und Haustiere während des Betriebs vom Gerät fern. Öffnen Sie niemals die Tür während des Waschvorgangs.
- Verwenden Sie das Gerät nicht in Räumen, in denen Wasser, Sprengstoffe oder ätzende Gase vorhanden sind.

- Es muss eine gute Belüftung vorhanden sein, um zu verhindern, dass Gase, die durch brennende Brennstoffe anderer Geräte entstehen, im Raum eingeschlossen werden, was eine Brandgefahr darstellen kann.
- Trocknen Sie keine Gegenstände im Gerät, die Sie zuvor nicht gewaschen haben.
- Waschen Sie keine Artikel, die mit brennbaren oder explosiven Substanzen wie Wachs, Öl, Farbe, Benzin, Entfettungsmitteln, Lösungsmitteln für die chemische Reinigung, Kerosin usw., die sich entzünden können, gereinigt, gewaschen, getränkt oder bespritzt wurden.
- Weichspüler und ähnliche Produkte sollten entsprechend den Angaben des Produktherstellers verwendet werden.
- Waschen oder trocknen Sie keine Artikel, die mit brennbaren oder explosiven Substanzen wie Wachs, Öl, Farbe, Benzin, Entfettungsmitteln, Lösungsmitteln für die chemische Reinigung, Kerosin usw., die sich entzünden können, gereinigt, gewaschen, getränkt oder bespritzt wurden.
- Wenn Sie Textilien verwenden, die Pflanzen- oder Speiseöl enthalten oder mit Haarpflegeprodukten verunreinigt sind, waschen Sie sie zuerst in heißem Wasser mit einen speziellen Waschmittel. Dadurch wird die Gefahr reduziert.
- Die Abluft darf nicht durch Leitungen abgeleitet werden, durch die Rauch von anderen Gas- oder Brennstoffgeräten abgeleitet wird.
- Die Lüftungsöffnungen dürfen nicht durch Teppichboden verdeckt werden.
- Geräte mit einem Einlassventil sollten nur an eine Kaltwasserversorgung angeschlossen werden. Geräte mit doppeltem Einlassventil müssen korrekt an einen Kalt- und einen Warmwasseranschluss (je nach Modell) angeschlossen werden.

- Die Steckdose muss nach der Installation zugänglich bleiben.
- Installieren Sie das Gerät nicht hinter verschließbaren Türen, Schiebetüren oder Türen, die vom Gerät wegschwenken.
- Das Gerät darf nicht in Feuchträumen installiert werden.
- Stellen Sie keine anderen Gegenstände oder Geräte (z. B. Mikrowellen) oder Gegenstände unter Druck auf das Gerät.
- Das Produkt ist nur für den Hausgebrauch und nur für waschbare Wäsche in der Waschmaschine und im Wäschetrockner bestimmt.
- Das Produkt darf nicht für gewerbliche oder industrielle Zwecke verwendet werden. Verwenden Sie das Gerät nicht im Freien, auch nicht an einem geschützten Ort, da es Feuchtigkeit, Regen oder Gewitter ausgesetzt sein kann.
- Legen Sie nicht mehr Wäsche ein als die zulässige Beladung (die maximal zulässige Beladung ist in den Tabellen der Produktdaten angegeben).
- Das Gerät ist nicht für den Betrieb durch externe Schaltgeräte wie Zeitschaltuhren oder Fernbedienungssysteme vorgesehen.
- Verwenden Sie keine Verlängerungskabel oder Mehrfachsteckdosen.
- Waschen oder trocknen Sie keine Kleidungsstücke, die Glasfasern enthalten, wie z. B. bestimmte Vorhänge oder Jalousien, da Partikel in der Waschmaschine verbleiben und an anderen Kleidungsstücken haften bleiben und Hautreizungen verursachen können.
- Stellen oder setzen Sie sich nicht auf das Gerät und lehnen Sie sich nicht gegen die Tür.
- Die Verwendung von Sprengstoffen oder giftigen Lösungsmitteln ist verboten. Verwenden Sie keine benzin- oder alkoholhaltigen Reinigungsmittel usw. Verwenden Sie nur für Waschmaschinen geeignete Waschmittel, insbesondere für die Waschmaschinentrommel.

- Ölhaltige Kleidungsstücke können sich spontan entzünden, insbesondere wenn sie Wärmequellen wie einer Waschmaschine ausgesetzt sind. Die Kleidungsstücke werden erhitzt, wodurch eine Oxidationsreaktion im Öl ausgelöst wird. Oxidation erzeugt Wärme. Wenn die Wärme nicht entweichen kann, können die Kleidungsstücke so heiß werden, dass sie Feuer fangen. Das Stapeln, Lagern oder Aufbewahren von ölhaltigen Kleidungsstücken speichert Wärme und stellt daher eine Brandgefahr dar.
- Achten Sie darauf, dass keine Gegenstände wie Feuerzeuge, Streichhölzer usw. eingeführt werden.
- Schließen Sie die Tür richtig; wenn sie sich nur schwer schließen lässt, prüfen Sie, ob die Kleidung das richtige Schließen nicht behindert.
- Vergewissern Sie sich vor dem Öffnen der Tür, dass sich kein Wasser im Fass befindet.
- Dieses Gerät darf von Kinder ab 8 Jahren und Personen mit eingeschränkter körperlicher, sensorischer oder geistiger Leistungsfähigkeit oder fehlender Erfahrung bzw. fehlenden Kenntnissen verwendet werden, es sei denn, sie werden bei der Benutzung durch eine verantwortliche Person beaufsichtigt oder ihnen eine Einweisung im ordnungsgemäßen und sicheren Umgang gegeben wurde und sie die mit dem Gerät verbundenen Risiken verstanden haben und richtig einschätzen können. Lassen Sie Kinder nicht mit dem Gerät spielen. Die Reinigung und Wartung darf nicht von unbeaufsichtigten Kindern durchgeführt werden.
- Beaufsichtigen Sie Kinder unter 3 Jahren, um sicherzustellen, dass sie nicht mit dem Gerät spielen.
- Kinder sollten beaufsichtigt werden, damit sie nicht mit dem Gerät spielen.

- Die Reinigung und Wartung dürfen nicht von unbeaufsichtigten Kindern durchgeführt werden.
- Verwenden Sie unbedingt die Kindersicherung und schalten Sie das Gerät aus, wenn es nicht benutzt wird.
- Bewahren Sie Wasch- und Reinigungsmittel außerhalb der Reichweite von Kindern auf.

Vorsichtsmaßnahmen bei der Verwendung der Waschmaschine

- Wenn Sie den Standort der Waschmaschine ändern, müssen Sie die Transportbolzen wieder am Gerät anbringen, damit die Trommel beim Transport nicht beschädigt wird.
- Das im Inneren des Geräts angesammelte Wasser muss entleert werden.
- Behandeln Sie das Gerät mit Sorgfalt. Greifen Sie nicht an die hervorstehenden Teile des Geräts, um es anzuheben. Verwenden Sie die Tür des Geräts während des Transports nicht als Griff.
- Das Gerät ist sehr schwer. Transportieren Sie es vorsichtig.
- Sichern Sie die Wasserzu- und -ablaufschläuche.
- Halten Sie Ihre Hände nicht unter das Wasser aus dem Wasserentnahmeleitung.
- Schließen Sie die Tür nicht gewaltsam. Wenn Sie Schwierigkeiten haben, die Tür zu schließen, prüfen Sie, ob die Wäsche richtig eingesetzt und ausgelegt sind.
- Teppichen waschen ist verboten.
- Füllen Sie das Wasser niemals manuell nach während des Waschens.

Montage

- Das Gerät muss von mindestens 2 Personen bedient und installiert werden, um eine Verletzungsgefahr zu vermeiden.

Tragen Sie beim Auspacken und Installieren des Produkts Schutzhandschuhe, um Schnittverletzungen zu vermeiden.
- Halten Sie Kinder während des Installationsvorgangs fern.
- Achten Sie bei der Installation darauf, dass das Netzkabel nicht beschädigt wird, um die Gefahr eines Brandes oder Stromschlags zu vermeiden.
- Bevor Sie das Gerät benutzen, müssen Sie unbedingt die Transportschrauben entfernen.
- Halten Sie die Raumumgebung trocken und belüftet.
- Stellen Sie das Gerät niemals über die Öffnung eines unbedeckten Abflusses.
- Nicht Temperaturen unter 5ºC oder über 35ºC aussetzen.
- Nicht in Badezimmern oder sehr feuchten Räumen installieren.
- Stellen Sie sicher, dass das Gerät mit den Füßen korrekt auf dem Boden steht.
- WARNUNG! Cecotec übernimmt keine Haftung für Vorfälle, die durch unsachgemäßen Gebrauch außerhalb der in dieser Bedienungsanleitung beschriebenen Regeln verursacht werden.

ISTRUZIONI DI SICUREZZA

Leggere attentamente le seguenti istruzioni prima di usare l'apparecchio. Conservare questo manuale per consultazioni future o nuovi utenti.

- Verificare che la tensione di rete coincida con quella specificata nell'etichetta di classificazione dell'apparecchio e che la presa elettrica sia dotata di messa a terra.
- Questo apparecchio è stato progettato solo per uso domestico e non può essere utilizzato in bar, ristoranti, aziende agricole, alberghi, motel e uffici.
- Se il cavo di alimentazione risulta danneggiato, deve essere sostituito dal Servizio di Assistenza Tecnica di Cecotec, dal servizio di post-vendita o da personale qualificato per evitare pericoli.
- Questo apparecchio è stato progettato esclusivamente per uso domestico.
- Installare l'apparecchio in luoghi con una temperatura ambiente superiore a 0 °C.
- Questo apparecchio non è adatto all'installazione a incasso.
- Utilizzare i set di tubi forniti con l'apparecchio. Non riutilizzare dei tubi vecchi o già usati.
- Controllare regolarmente i collegamenti dei tubi per assicurarsi che non vi siano perdite d'acqua.
- Non utilizzare l'apparecchio in caso di parti mancanti o difettose o se il cavo di alimentazione o la spina sono danneggiati.
- Non utilizzare l'apparecchio finché non si è certi che sia stato installato secondo le istruzioni fornite nel presente manuale e che tutti i collegamenti idrici, di scarico, elettrici e di messa a terra siano conformi alle normative locali applicabili e/o ad altri requisiti.
- Scollegare l'apparecchio dalla presa di corrente prima della riparazione o pulizia.
- Come precauzione, si consiglia di scollegare l'apparecchio e interrompere l'alimentazione idrica dopo ogni utilizzo. Pressione massima di ingresso dell'acqua: 1 MPa. Pressione minima di ingresso dell'acqua 0,03 MPa.
- Non staccare la spina con le mani bagnate.
- Per sicurezza, assicurarsi di collegare la spina a una presa a 3 fori di ingresso. Assicurarsi che la presa a cui si collega l'apparecchio sia dotata di messa a terra.
- Per scollegare l'apparecchio, staccare la spina dalla presa se accessibile o mediante un interruttore multiplo a monte della spina, in conformità alle norme nazionali di sicurezza elettrica.
- La corrente massima dell'apparecchio è di 10 A; assicurarsi che il sistema di alimentazione (tensione, corrente e cavo) sia adatto al carico dell'apparecchio.
- Assicurarsi che la presa di corrente sia in grado di sopportare la potenza massima dell'apparecchio, come indicato sulla targhetta.
- I dispositivi elettrici e d'acqua devono essere installati da personale qualificato in base ai regolamenti locali e nazionali di sicurezza specificati dal fabbricante.
- È possibile che l'oblò in vetro raggiunga temperature molto alte durante il funzionamento. Mantenere i bambini e gli animali domestici lontani dall'apparecchio durante il funzionamento. Non aprire mai l'oblò durante il lavaggio.
- Non utilizzare l'apparecchio in stanze con presenza di acqua, esplosivi o gas caustici.
- Garantire una buona ventilazione al fine di evitare che i gas di combustione generati da altri apparecchi si sedimentino all'interno della stanza e provochino un rischio di incendio.
- Non asciugare indumenti nell'apparecchio se non

precedentemente lavati.
- Non lavare né asciugare articoli che sono stati puliti, lavati, imbevuti o macchiati con sostanze infiammabili o esplosive come cera, olio, vernice, benzina, sgrassatori, solventi per lavaggio a secco, paraffina, ecc. che possono incendiarsi o esplodere.
- Utilizzare detergenti e prodotti simili in base a quanto specificato dal rispettivo fabbricante.
- Non lavare né asciugare articoli puliti, lavati, messi in ammollo con sostanze infiammabili o esplosivi come cera, olio, vernici, benzina, sgrassatori, solventi per la pulizia a secco, cherosene, ecc che possano incendiarsi o esplodere.
- In caso di tessuti sporchi di oli vegetali o da cucina, o contaminati da prodotti per capelli, lavarli prima in acqua calda con un detersivo extra. In questo modo verrà ridotto il pericolo, anche se non del tutto.
- Non convogliare l'aria di scarico in condotti attraverso i quali vengono scaricati fumi di altri apparecchi a gas o a combustibili.
- Non ostruire le aperture di ventilazione con un tappeto.
- Gli apparecchi dotati di una sola valvola d'ingresso devono essere collegati solamente a una presa d'acqua fredda. Gli apparecchi con doppia valvola d'ingresso devono essere collegati correttamente a una presa d'acqua fredda e ad una d'acqua calda (a seconda del modello).
- Assicurarsi che la presa di corrente sia accessibile dopo l'installazione.
- Non installare l'apparecchio dietro porte con serratura, porte scorrevoli o porte incernierate sul lato opposto all'apparecchio.
- Non installare l'apparecchio in un luogo umido.
- Non collocare sull'apparecchio altri elettrodomestici (p. es., forni a microonde) od oggetti sotto pressione.

- L'apparecchio è progettato esclusivamente per uso domestico e per il lavaggio e asciugatura di indumenti adatti a lavasciuga.
- Non usare l'apparecchio a scopi commerciali o industriali. Non utilizzare l'apparecchio all'aperto (o in aree all'aperto anche se riparate) per evitare di esporlo a umidità, pioggia o temporali.
- Non eccedere il limite di carico consentito (il carico massimo consentito è indicato nelle tabelle dei dati dell'apparecchio).
- L'apparecchio non è progettato per essere azionato tramite dispositivi di commutazione esterni come timer o sistemi di controllo remoto.
- Non collegare l'apparecchio alla corrente tramite prolunghe o ciabatte multipresa.
- Non lavare capi contenenti fibra di vetro, come tende, per evitare che le particelle rimangano nella lavatrice e aderiscano ad altri tipi di indumenti, causando irritazioni cutanee.
- Non stare in piedi, sedersi sull'apparecchio o appoggiarsi allo sportello della lavatrice.
- È proibito l'uso di esplosivi o solventi tossici. Non utilizzare detersivi con benzina, alcool, ecc. Utilizzare esclusivamente detersivi adatti alle lavatrici, in particolar modo al cestello della lavatrice.
- Gli indumenti macchiati d'olio possono prendere fuoco spontaneamente, soprattutto se esposti a fonti di calore come una lavatrice. Gli indumenti si riscaldano, provocando una reazione di ossidazione nell'olio. L'ossidazione produce calore. Se il calore rimane all'interno, gli indumenti possono surriscaldarsi e infiammarsi. L'accatastamento, l'impilamento o la conservazione di indumenti sporchi d'olio

trattengono il calore, creando di conseguenza un rischio d'incendio.
- Assicurarsi che non vengano introdotti oggetti come accendini, fiammiferi, ecc. all'interno della lavatrice.
- Chiudere correttamente l'oblò; se la chiusura risulta difficoltosa, verificare che gli indumenti non impediscano la corretta chiusura della lavatrice.
- Prima di aprire l'oblò, accertarsi che non vi sia acqua residua nel cestello.
- Questo apparecchio può essere usato da bambini a partire dagli 8 anni e persone con capacità fisiche, sensoriali o mentali limitate, o con mancanza di esperienza e conoscenza solo sotto supervisione o avendo ricevuto istruzioni riguardanti l'uso dell'apparecchio in modo sicuro e comprendendo i rischi che lo stesso implica. Non permettere ai bambini di giocare con l'apparecchio. La pulizia e la manutenzione non devono essere eseguite da bambini non sorvegliati.
- Sorvegliare i bambini sotto i 3 anni per assicurarsi che non giochino con l'apparecchio.
- Sorvegliare i bambini per assicurarsi che non giochino con l'apparecchio.
- La pulizia e manutenzione non devono essere effettuate da bambini senza sorveglianza.
- Assicurarsi di utilizzare le funzioni di blocco di sicurezza per bambini e di spegnere l'apparecchio quando non in uso.
- Tenere i prodotti di lavaggio fuori dalla portata dei bambini.

Precauzioni durante l'uso della lavatrice
- Se si cambia la lavatrice di posto, assicurarsi di fissare nuovamente i bulloni di trasporto all'apparecchio per prevenire danni durante il trasporto.
- Svuotare l'acqua accumulata dentro l'apparecchio.

- Usare l'elettrodomestico con cautela. Non afferrare le parti sporgenti dell'apparecchio per sollevarlo. Non utilizzare l'oblò della lavatrice come manico durante il trasporto.
- Il dispositivo è molto pesante. Trasportarla con cautela.
- Fissare saldamente i tubi flessibili di scarico e dell'alimentazione idrica.
- Non collocare le mani sotto l'acqua del tubo di estrazione d'acqua.
- Non forzare l'oblò per chiuderlo. In caso di difficoltà nella chiusura dell'oblò, verificare che gli indumenti siano correttamente collocati e distribuiti all'interno del cestello.
- È vietato lavare tappeti all'interno della lavatrice.
- Non riempire mai l'acqua manualmente durante il lavaggio.

Installazione
- Spostare e installare l'apparecchio con l'aiuto di una o più persone per evitare il rischio di lesioni. Indossare guanti protettivi quando si disimballa e si installa il prodotto per evitare possibili tagli.
- Tenere lontani i bambini durante l'installazione.
- Durante l'installazione, assicurarsi che il cavo di alimentazione non sia danneggiato per evitare il rischio di incendi o scosse elettriche.
- Rimuovere i bulloni di trasporto prima dell'uso.
- Mantenere la stanza dove viene effettuata l'installazione asciutta e ventilata.
- Non collocare mai l'apparecchio sopra un'apertura di scarico non coperta.
- Non esporre l'apparecchio a temperature inferiori a 5 °C o superiori a 35 °C.
- Non installare l'apparecchio in bagni o locali eccessivamente umidi.

- Verificare che i piedini siano adeguatamente regolati per un corretto livellamento dell'apparecchio.
- AVVERTENZA! Cecotec declina ogni responsabilità per incidenti causati da un uso improprio al di fuori delle regole stabilite in questo manuale di istruzioni.

INSTRUÇÕES DE SEGURANÇA

Leia atentamente as instruções a seguir antes de utilizar o produto. Guarde este manual para referência futura, reclamações ou novos utilizadores.

- Certifique-se de que a tensão da rede elétrica corresponde à tensão indicada na etiqueta de características do produto e que a ficha está ligada à terra.
- Este aparelho foi concebido apenas para uso doméstico, sendo excluída a sua utilização em bares, restaurantes, quintas, hotéis, motéis e escritórios.
- Se o cabo de alimentação estiver danificado, deve ser substituído pelo Serviço de Assistência Técnica da Cecotec ou por pessoal especializado semelhante, a fim de evitar qualquer risco.
- Este produto foi concebido apenas para uso doméstico.
- Certifique-se de que instalou o aparelho em locais com temperaturas superiores a 0 °C.
- O aparelho não é adequado para instalação como aparelho doméstico embutido.
- Utilize os novos conjuntos de tubos fornecidos com o aparelho, não reutilize os tubos antigos.
- Verifique regularmente as ligações dos tubos para se certificar de que não existem fugas. Fugas de água.
- Não utilize o aparelho se faltar alguma peça ou se estiver com defeito, ou se o cabo de alimentação ou a ficha estiverem danificados.
- Não utilize o aparelho até ter a certeza de que foi instalado de acordo com as instruções fornecidas neste manual e que todas as ligações de água, esgoto e ligação elétrica e ligação à terra estão em conformidade com todos os regulamentos locais e/ou outros requisitos aplicáveis.
- Antes de realizar qualquer trabalho de reparação ou limpeza,

desligue o aparelho da tomada.
- Como medida de segurança, recomendamos que desligue o aparelho da tomada e feche o abastecimento de água após cada utilização. Pressão Máxima pressão de entrada de água 1 MPa. Pressão mínima de entrada de água 0,03 MPa.
- Não puxe a ficha com as mãos molhadas.
- Para mais informações Por motivos de segurança, certifique-se de que ligou a ficha a uma tomada de 3 pinos. O aparelho deve estar devidamente ligado à terra.
- Deve ser possível desligar o aparelho da alimentação elétrica, desligando-o, se possível, da tomada ou através de um interruptor multipolar a montante da tomada, de acordo com as normas de segurança elétrica em vigor.
- A corrente A corrente máxima do aparelho é de 10 A. Certifique-se de que a instalação elétrica (tensão, corrente e cabo) é adequada para a carga do aparelho.
- Certifique-se de que a tomada é capaz de suportar a potência máxima do aparelho indicada na placa de características técnicas.
- Os aparelhos As ligações elétricas e hidráulicas devem ser feitas por técnicos qualificados, de acordo com as normas de segurança locais e nacionais estabelecidas pelo fabricante.
- É possível que a porta de vidro atinja temperaturas muito elevadas durante o funcionamento. Mantenha-a fora do alcance de crianças e animais de estimação. Mantenha-se afastado do aparelho durante o funcionamento. Nunca abra a porta durante a fase de lavagem.
- Não utilize o aparelho em divisões onde exista água, gases explosivos ou corrosivos .
- Deve haver boa ventilação para evitar que os gases produzidos pela combustão de outros aparelhos fiquem retidos na divisão, o que poderia causar risco de incêndio.

- Não seque roupa no aparelho se não tiver sido previamente lavada.
- Não lave artigos que tenham sido limpos, lavados, molhados ou manchados com substâncias inflamáveis ou explosivas, tais como cera, óleo, tinta, benzina, desengordurantes, solventes de limpeza a seco, querosene, etc., que possam incendiar-se ou explodir.
- Os amaciantes de roupa e outros produtos semelhantes devem ser utilizados conforme as instruções do fabricante do produto.
- Não lave ou seque artigos que tenham sido limpos, lavados, molhados ou manchados com substâncias inflamáveis ou explosivas, tais como cera, óleo, tinta, gasolina, desengordurantes, solventes de limpeza a seco, querosene, etc., que possam pegar fogo ou explodir.
- Quando utilizar panos que contenham óleo vegetal ou de cozinha ou que estejam contaminados com produtos para o cuidado do cabelo, lave-os primeiro em água quente com detergente adicional. Isto reduzirá o risco, embora não totalmente.
- O ar de saída não deve sair por condutas através das quais é expelido o fumo de outros aparelhos que utilizam gás ou combustível.
- As aberturas de ventilação não devem ser obstruídas por tapetes.
- Os aparelhos com uma válvula de entrada devem ser ligados apenas à entrada de água fria. Os aparelhos com válvulas de entrada duplas devem ser ligados corretamente a uma entrada de água fria e a uma entrada de água quente (dependendo do modelo).
- A tomada deve estar acessível após a instalação.
- Não instale o aparelho atrás de portas trancadas, portas de

correr ou dobradiças no lado oposto do aparelho.
- O aparelho não deve ser instalado em locais húmidos.
- Não coloque outros objetos ou aparelhos (como fornos de micro-ondas) ou objetos que pressionem o aparelho.
- O produto destina-se exclusivamente a uso doméstico e foi concebido apenas para lavar roupa adequada para lavagem e secagem na máquina de lavar roupa e adequada para secagem na máquina de secar roupa.
- O produto não pode ser utilizado para fins comerciais ou industriais. Não o utilize em áreas exteriores, mesmo que a área esteja protegida, pois pode ficar exposto à humidade, chuva ou tempestades. Elétrico.
- Não coloque mais roupa do que a carga permitida (a carga máxima permitida está indicada nas fichas técnicas do produto).
- O aparelho não foi concebido para funcionar com dispositivos de comutação externos, tais como temporizadores ou sistemas de controlo remoto.
- Não utilize cabos de extensão ou tomadas múltiplas.
- Não lave ou seque roupas que contenham fibra de vidro, como certas cortinas ou persianas, pois as partículas podem permanecer na máquina de lavar e aderir a outras peças de roupa, causando irritação na pele.
- Não se coloque em pé ou sentado sobre o aparelho nem encoste na porta.
- É proibido o uso de explosivos ou solventes tóxicos. Não utilize detergentes com gasolina, álcool, etc. Utilize apenas detergentes Adequado para máquinas de lavar roupa, especialmente para o tambor da máquina de lavar roupa.
- As roupas que contêm óleo podem pegar fogo espontaneamente, especialmente quando expostas a fontes de calor, como uma máquina de lavar roupa. As

roupas aquecem, provocando uma reação de oxidação no óleo. A oxidação produz calor. Se o calor não puder escapar, as roupas podem aquecer o suficiente para pegar fogo. Empilhar, amontoar ou armazenar roupas que contenham óleo retém o calor e, portanto, cria risco de incêndio.
- Certifique-se de que não coloca objetos como isqueiros, fósforos, etc.
- Feche bem a porta; se for difícil fechá-la, verifique se as roupas não estão a impedir o fecho correto.
- Certifique-se de que não há água no cesto antes de abrir a porta.
- Este produto pode ser utilizado por crianças a partir dos 8 anos e por pessoas com deficiência. com deficiência física, sensorial ou mental, ou com falta de experiência e conhecimento, se estiverem sob supervisão ou tiverem recebido instruções sobre a utilização segura do aparelho e compreenderem os riscos envolvidos. Não permita que crianças brinquem com o aparelho. A limpeza e manutenção não devem ser realizadas por crianças sem supervisão.
- Supervisione as crianças com menos de 3 anos para garantir que não brincam com o aparelho.
- Supervisione as crianças para garantir que não brincam com o aparelho.
- A limpeza e a manutenção não devem ser realizadas por crianças sem supervisão.
- Certifique-se de que utiliza a função de bloqueio de segurança para crianças e desligue o aparelho quando não estiver a ser utilizado.
- Mantenha os produtos de lavagem e limpeza fora do alcance das crianças.

Precauções durante a utilização da máquina de lavar roupa

- Se pretender mudar a posição da máquina de lavar roupa, certifique-se de que recoloca os parafusos de transporte no aparelho, para garantir que não ocorrem danos no tambor durante o transporte.
- A água acumulada no interior do aparelho deve ser esvaziada.
- Manuseie o aparelho com cuidado. Não segure as partes salientes para levantá-lo. Não utilize a porta do aparelho como pega durante o transporte.
- O aparelho é muito pesado. Transporte com cuidado.
- Prenda bem os tubos de abastecimento de água e de drenagem.
- Não coloque as mãos sob o tubo de drenagem de água.
- Não pressione a porta para fechá-la. Se tiver dificuldade em fechar a porta, verifique se a roupa está bem colocada e distribuída.
- É proibido lavar tapetes.
- Nunca reabasteça a água manualmente durante a lavagem.

Facilidade

- O aparelho deve ser manuseado e instalado por 2 ou mais pessoas para evitar o risco de ferimentos. Use luvas de proteção ao desembalar e instalar o produto para evitar o risco de cortes.
- Mantenha as crianças bem afastadas durante o processo de instalação do .
- Durante a instalação Certifique-se de que o cabo de alimentação não está danificado para evitar possíveis riscos de incêndio ou choque elétrico.
- Antes de utilizar o aparelho, é necessário remover os parafusos de transporte.
- Mantenha o ambiente da sala seco e ventilado.

- Nunca coloque o aparelho sobre uma abertura de drenagem.
- Não deve ser exposto a temperaturas inferiores a 5 ºC ou superiores a 35 ºC.
- Não o coloque em casas de banho ou quartos muito húmidos.
- Verifique se está corretamente nivelado no chão através dos pés.
- AVISO! A Cecotec não se responsabiliza por quaisquer incidentes causados por uma utilização inadequada, fora das normas estabelecidas neste manual de instruções.

VEILIGHEIDSINSTRUCTIES

Lees de volgende instructies aandachtig voordat u het product gebruikt. Bewaar deze handleiding voor toekomstig(e) gebruik of gebruikers.

- Zorg ervoor dat de netspanning overeenkomt met de spanning vermeld op het classificatielabel van het apparaat en dat het stopcontact geaard is.
- Dit apparaat is uitsluitend bestemd voor huishoudelijk gebruik en is niet bestemd voor gebruik in bars, restaurants, boerderijen, hotels, motels en kantoren.
- Als de voedingskabel beschadigd is, moet deze worden vervangen door Cecotec of vergelijkbaar gekwalificeerd personeel om gevaar te voorkomen.
- Dit product is exclusief ontworpen voor gebruik in interieurs.
- Installeer het apparaat op plaatsen waar de temperatuur hoger is dan 0°C.
- Het apparaat is niet geschikt voor installatie als inbouwapparaat.
- De nieuwe bij het toestel geleverde slangensets moeten worden gebruikt, oude slangen mogen niet opnieuw worden gebruikt.
- Controleer regelmatig de slangaansluitingen om er zeker van te zijn dat er geen water uit lekt.
- Gebruik het apparaat niet als er onderdelen ontbreken of defect zijn of als het netsnoer of de stekker beschadigd is.
- Gebruik het apparaat pas als u zeker weet dat het geïnstalleerd is volgens de instructies in deze handleiding en dat alle water-, afvoer-, elektrische en aardingsaansluitingen voldoen aan alle toepasselijke plaatselijke voorschriften en/of andere vereisten.
- Haal de stekker van het apparaat uit het stopcontact voordat u reparaties of reinigingswerkzaamheden uitvoert.

- Uit veiligheidsoverwegingen raden wij aan het toestel na elk gebruik los te koppelen en de watertoevoer af te sluiten. Maximale watertoevoerdruk 1 MPa. Minimale watertoevoerdruk 0,03 MPa.
- Raak de stekker niet aan met natte handen.
- Voor de veiligheid moet de stekker in een 3-pins stopcontact worden gestoken. Het apparaat moet goed geaard zijn.
- Het apparaat moet van het stroomnet kunnen worden losgekoppeld door de stekker uit het stopcontact te trekken als de stekker toegankelijk is, of door middel van een alpolige schakelaar stroomopwaarts van de stekker, in overeenstemming met de nationale elektrische veiligheidsvoorschriften.
- De maximale stroom van het apparaat is 10 A, zorg ervoor dat het voedingssysteem (spanning, stroom en kabel) geschikt is voor de belasting van het apparaat.
- Controleer of het stopcontact het maximale vermogen van het apparaat kan dragen, zoals aangegeven op het typeplaatje.
- Elektrische en watertoestellen moeten worden aangesloten door gekwalificeerde technici in overeenstemming met de plaatselijke en nationale veiligheidsvoorschriften zoals aangegeven door de fabrikant.
- De glazen deur kan tijdens de werking zeer hoge temperaturen bereiken. Houd kinderen en huisdieren uit de buurt van het apparaat tijdens het gebruik. Open de deur nooit tijdens de werking.
- Gebruik het apparaat niet in ruimten waar water, explosieven of bijtende gassen aanwezig zijn.
- Er moet een goede ventilatie zijn om te voorkomen dat door brandende brandstoffen van andere toestellen ontstane gassen in de kamer worden opgesloten, waardoor

brandgevaar kan ontstaan.
- Droog geen artikelen in het apparaat als ze nog niet eerder zijn gewassen.
- Was geen voorwerpen die zijn gereinigd, gewassen, doordrenkt of bevlekt met ontvlambare of explosieve stoffen zoals was, olie, verf, benzine, ontvettingsmiddelen, stomerijoplosmiddelen, paraffine, enz. die kunnen ontbranden of exploderen.
- Wasverzachters en andere soortgelijke producten moeten worden gebruikt volgens de aanwijzingen van de fabrikant van het product.
- Was of droog geen artikelen die zijn gereinigd, gewassen, doordrenkt of bevlekt met ontvlambare of explosieve stoffen zoals wax, olie, verf, benzine, ontvettingsmiddelen, oplosmiddelen voor chemische reiniging, kerosine, enz. die kunnen ontbranden of exploderen.
- Was stoffen die plantaardige of bakolie bevatten of met haarverzorgingsproducten zijn verontreinigd, eerst in heet water met extra wasmiddel. Dit zal het gevaar verminderen, maar niet laten verdwijnen.
- Uitlaatlucht mag niet worden afgevoerd door kanalen waardoor dampen van andere gas- of brandstofverbruikende toestellen worden afgevoerd.
- De ventilatieopeningen mogen niet door tapijt worden geblokkeerd.
- Toestellen met een enkelvoudige inlaat mogen alleen worden aangesloten op een koudwatertoevoer. Apparaten met dubbele toevoerkleppen moeten correct worden aangesloten op een koud- en een warmwateraansluiting (afhankelijk van het model).
- Het stopcontact moet na de installatie toegankelijk blijven.
- Installeer het apparaat niet achter vergrendelbare deuren,

schuifdeuren of deuren die van het apparaat af scharnieren.
- Het apparaat mag niet worden geïnstalleerd in vochtige ruimten.
- Plaats geen andere voorwerpen of apparaten (zoals magnetrons) of voorwerpen onder druk op het apparaat.
- Het product is alleen voor huishoudelijk gebruik en is alleen bedoeld voor wasgoed dat in de wasmachine kan worden gewassen en wasgoed dat in de droger kan.
- Het product mag niet worden gebruikt voor commerciële of industriële doeleinden. Niet buitenshuis gebruiken, zelfs niet als het gebied beschut is, omdat het blootgesteld kan worden aan vocht, regen of onweer.
- Plaats niet meer wasgoed in de machine dan het toegestane wasgoed (maximaal toegestane wasgoed aangegeven in de tabellen met productgegevens).
- Het apparaat is niet ontworpen om te worden bediend door externe schakelapparaten zoals timers of afstandsbedieningssystemen.
- Gebruik geen verlengsnoeren of stekkerdozen.
- Was of droog geen kledingstukken die glasvezels bevatten, zoals bepaalde gordijnen of jaloezieën, omdat deeltjes in de wasmachine kunnen achterblijven en zich aan andere kledingstukken kunnen hechten, wat huidirritatie kan veroorzaken.
- Ga niet op het apparaat staan of zitten en leun niet tegen de deur.
- Het gebruik van explosieven of giftige oplosmiddelen is verboden. Gebruik geen wasmiddelen die benzine, alcohol, enz. bevatten. Gebruik alleen wasmiddelen die geschikt zijn voor wasmachines, vooral voor de trommel.
- Kledingstukken die olie bevatten kunnen spontaan vlam vatten, vooral wanneer ze worden blootgesteld aan

warmtebronnen zoals een wasmachine. De kledingstukken worden verhit, wat een oxidatiereactie in de olie veroorzaakt. Oxidatie genereert warmte. Als de warmte niet kan ontsnappen, kunnen kledingstukken heet genoeg worden om vlam te vatten. Het stapelen of opslaan van kledingstukken die olie bevatten, houdt warmte vast en creëert daarom brandgevaar.
- Zorg ervoor dat er geen voorwerpen zoals aanstekers, lucifers enz. worden binnengebracht.
- Sluit de deur goed. Als de deur moeilijk te sluiten is, controleer dan of kleding een goede sluiting niet in de weg staat.
- Zorg ervoor dat er geen water in de trommel zit voordat u de deur opent.
- Dit product kan gebruikt worden door kinderen vanaf 8 jaar en personen met een verminderd fysiek, zintuiglijk of mentaal vermogen of met een gebrek aan ervaring en kennis, indien ze onder toezicht staan of als ze instructies hebben gekregen betreffende het veilige gebruik van het apparaat en ze de risico's begrijpen die ermee betrokken zijn. Zorg ervoor dat kinderen niet spelen met het apparaat. De reiniging en het onderhoud van het apparaat mogen niet door kinderen worden uitgevoerd.
- Houd toezicht op kinderen onder de 3 jaar om ervoor te zorgen dat ze niet met het product spelen.
- Houd toezicht op kinderen om ervoor te zorgen dat ze niet met het product spelen.
- Reiniging en onderhoud mogen niet worden uitgevoerd door kinderen zonder toezicht.
- Zorg ervoor dat u de kinderslotfunctie gebruikt en het apparaat uitschakelt als u het niet gebruikt.
- Houd was- en schoonmaakmiddelen buiten het bereik van kinderen.

Voorzorgsmaatregelen bij het gebruik van de wasmachine
- Als u de locatie van de wasmachine verandert, zorg er dan voor dat u de transportbouten weer op het apparaat aanbrengt, zodat de trommel tijdens het transport niet beschadigd raakt.
- Het water dat zich in het toestel heeft opgehoopt, moet worden geleegd.
- Ga voorzichtig met het toestel om. Pak het apparaat niet bij de uitstekende delen op om het op te tillen. Gebruik de deur van het apparaat niet als handvat tijdens het transport.
- Het apparaat is erg zwaar. Verplaats het voorzichtig.
- Zet de watertoevoer- en afvoerslangen vast.
- Steek uw handen niet onder water uit de waterafvoerslang.
- Forceer de deur niet dicht. Als u het moeilijk vindt de deur te sluiten, controleer dan of de kleding goed is geplaatst en verdeeld.
- Het is niet toegestaan om vloerkleden in de wasmachine te wassen.
- Vul het water nooit handmatig bij tijdens het wassen.

Installatie
- Het apparaat moet worden gehanteerd en geïnstalleerd door 2 of meer personen om risico op letsel te voorkomen. Draag beschermende handschoenen bij het uitpakken en installeren van het product om snijgevaar te voorkomen.
- Houd kinderen uit de buurt tijdens het installatieproces.
- Zorg er tijdens de installatie voor dat het netsnoer niet beschadigd raakt om mogelijk risico op brand of elektrische schokken te voorkomen.
- Voordat je het apparaat gebruikt, moet je de transportschroeven verwijderen.
- Houd de omgeving droog en geventileerd.

- Plaats het apparaat nooit boven de opening van een onbedekte afvoer.
- Niet blootstellen aan temperaturen onder 5ºC of boven 35ºC.
- Niet installeren in badkamers of zeer vochtige ruimtes.
- Controleer of hij goed waterpas op de vloer staat met behulp van de voetjes.
- WAARSCHUWING! Cecotec aanvaardt geen aansprakelijkheid voor incidenten die worden veroorzaakt door onjuist gebruik buiten de in deze handleiding beschreven regels om.

INSTRUKCJA BEZPIECZEŃSTWA

Przed użyciem produktu należy uważnie przeczytać poniższe instrukcje. Zachowaj tę instrukcję do wykorzystania w przyszłości lub dla nowych użytkowników.

- Upewnij się, że napięcie sieciowe jest zgodne z napięciem podanym na tabliczce znamionowej urządzenia oraz że wtyczka jest uziemiona.
- To urządzenie przeznaczone jest wyłącznie do użytku domowego i nie nadaje się do użytku w barach, restauracjach, gospodarstwach rolnych, hotelach, motelach i biurach.
- Jeśli przewód zasilania jest uszkodzony, musi zostać wymieniony przez Serwis Pomocy Technicznej Cecotec lub wykwalifikowany personel, aby uniknąć niebezpieczeństwa.
- Ten produkt jest przeznaczony wyłącznie do użytku wewnątrz.
- Upewnij się, że instalacja urządzenia odbywa się w miejscach o temperaturze wyższej niż 0ºC.
- To urządzenie nie nadaje się do zabudowy.
- Należy używać nowych zestawów węży dostarczonych z urządzeniem, nie instalować używanych węży.
- Regularnie sprawdzaj połączenia węży, aby upewnić się, że nie ma wycieków wody.
- Nie używaj urządzenia, jeśli brakuje części lub są one uszkodzone, lub jeśli przewód zasilający lub wtyczka są uszkodzone
- Nie używaj urządzenia, dopóki nie upewnisz się, że zostało ono zainstalowane zgodnie z zaleceniami zawartymi w niniejszej instrukcji oraz że wszystkie połączenia wodne, kanalizacyjne, elektryczne i uziemiające są zgodne z wszystkimi lokalnymi przepisami i/lub innymi obowiązującymi wymaganiami.
- Przed przystąpieniem do jakiejkolwiek naprawy lub

czyszczenia należy odłączyć urządzenie od gniazdka elektrycznego.
- Ze względów bezpieczeństwa zalecamy odłączenie urządzenia i zamknięcie dopływu wody po każdym użyciu. Maksymalne ciśnienie wlotowe wody 1 MPa. Minimalne ciśnienie wlotowe wody 0,03 MPa.
- Nie ciągnij za wtyczkę mokrymi rękami.
- Aby zwiększyć bezpieczeństwo, należy podłączyć wtyczkę do gniazda z 3 otworami. Urządzenie powinno być poprawnie uziemione.
- Musi istnieć możliwość odłączenia urządzenia od zasilania poprzez wyjęcie wtyczki z gniazdka, jeśli wtyczka jest dostępna, lub za pomocą przełącznika wielobiegunowego nad wtyczką, zgodnie z krajowymi przepisami bezpieczeństwa elektrycznego.
- Maksymalny prąd urządzenia wynosi 10 A, upewnij się, że system zasilania (napięcie, prąd i przewód) odpowiada obciążeniu urządzenia.
- Upewnij się, że gniazdko jest w stanie wytrzymać maksymalną moc urządzenia wskazaną na tabliczce znamionowej.
- Urządzenia elektryczne i wykorzystujące wodę muszą być podłączone przez wykwalifikowanych techników zgodnie z lokalnymi i krajowymi przepisami bezpieczeństwa określonymi przez producenta.
- Podczas pracy szklane drzwi mogą osiągać bardzo wysokie temperatury. Podczas pracy urządzenia dzieci i zwierzęta domowe należy trzymać z dala od urządzenia. Nigdy nie otwieraj drzwi podczas prania.
- Nie używaj urządzenia w pomieszczeniach, w których znajduje się woda, materiały wybuchowe lub gazy żrące.
- Należy zapewnić dobrą wentylację, aby zapobiec gromadzeniu się w pomieszczeniu gazów powstających

w wyniku spalania paliw z innych urządzeń, co mogłoby spowodować zagrożenie pożarowe.
- Nie susz ubrań w urządzeniu jeśli wcześniej nie zostały one wyprane.
- Nie pierz przedmiotów, które zostały wyczyszczone, wyprane, nasączone lub poplamione łatwopalnymi lub wybuchowymi substancjami, takimi jak wosk, olej, farba, benzyna, odtłuszczacze, rozpuszczalniki do czyszczenia na sucho, nafta itp., które mogą się zapalić lub eksplodować.
- Płyny do płukania tkanin i inne podobne produkty muszą być stosowane zgodnie z zaleceniami ich producenta.
- Nie pierz ani nie susz przedmiotów, które zostały wyczyszczone, wyprane, nasączone lub poplamione łatwopalnymi lub wybuchowymi substancjami, takimi jak wosk, olej, farba, benzyna, odtłuszczacze, rozpuszczalniki do czyszczenia na sucho, nafta itp., które mogą się zapalić lub eksplodować.
- Używając tkanin zawierających olej kuchenny lub roślinny lub zanieczyszczonych produktami do pielęgnacji włosów, najpierw wypierz je w gorącej wodzie z dodatkiem proszku do prania. Zmniejszy to zagrożenie, ale nie wyeliminuje go całkowicie.
- Wylatujące powietrze nie może wydostawać się kanałami, przez które odprowadzany jest dym z innych urządzeń wykorzystujących gaz lub paliwa.
- Otwory wentylacyjne nie mogą być zasłonięte dywanem.
- Urządzenia z pojedynczym zaworem dopływowym należy podłączać wyłącznie do źródła zimnej wody. Urządzenia z podwójnym zaworem dopływowym muszą być prawidłowo podłączone do dopływu zimnej wody i dopływu ciepłej wody (w zależności od modelu).
- Gniazdko elektryczne musi być dostępne po instalacji.

- Nie instalować urządzenia za zamykanymi drzwiami, drzwiami przesuwnymi lub drzwiami na zawiasach po przeciwnej stronie urządzenia.
- Urządzenie nie powinno być instalowane w miejscach o dużej wilgotności.
- Nie umieszczaj na urządzeniu innych przedmiotów ani urządzeń AGD (np. kuchenki mikrofalowej) ani przedmiotów znajdujących się pod ciśnieniem.
- Produkt przeznaczony jest wyłącznie do użytku domowego i jest zaprojektowany do prania ubrań nadających się do prania w pralce i suszenia ubrań nadających się do suszenia w suszarce.
- Produkt nie może być używany do celów komercyjnych lub przemysłowych. Nie używać na zewnątrz, nawet jeśli miejsce jest osłonięte, ponieważ może być narażone na wilgoć, deszcz lub burze.
- Nie wkładaj więcej prania niż jest to dozwolone (maksymalne dopuszczalne obciążenie wskazane w tabelach danych produktu).
- Urządzenie nie jest przeznaczone do obsługi przez zewnętrzne urządzenia przełączające, takie jak timery lub systemy zdalnego sterowania.
- Nie używaj listw zasilających ani przedłużaczy.
- Nie prać ani nie suszyć odzieży zawierającej włókno szklane, takiej jak niektóre zasłony lub rolety, ponieważ cząsteczki mogą pozostać w pralce i przylgnąć do innych rodzajów odzieży, powodując podrażnienia skóry.
- Nie stawaj ani nie siadaj na urządzeniu oraz nie opieraj się na jego drzwiach.
- Używanie materiałów wybuchowych lub toksycznych rozpuszczalników jest zabronione. Nie używaj detergentów zawierających benzynę, alkohol itp. Należy używać wyłącznie detergentów odpowiednich do pralek, zwłaszcza do bębna pralki.
- Odzież zawierająca olej może ulec samoistnemu zapaleniu, szczególnie w przypadku wystawienia jej na działanie źródeł ciepła, takich jak pralka. Odzież nagrzewa się, powodując reakcję utleniania oleju. Utlenianie generuje ciepło. Jeśli ciepło nie może uciec, odzież może stać się tak gorąca, że może się zapalić. Gromadzenie, układanie w stosy lub przechowywanie odzieży zawierającej olej zatrzymuje ciepło, a tym samym stwarza zagrożenie pożarowe.
- Uważaj, aby nie wkładać przedmiotów, takich jak zapalniczki, zapałki itp.
- Zamknij prawidłowo drzwi, jeśli trudno je zamknąć, sprawdź, czy ubrania nie przeszkadzają w prawidłowym zamknięciu.
- Przed otwarciem drzwi upewnij się, że w bębnie nie ma wody.
- Ten produkt może być używany przez osoby o ograniczonych zdolnościach fizycznych, sensorycznych lub umysłowych lub bez doświadczenia i wiedzy, jeśli są one nadzorowane lub otrzymały instrukcje dotyczące bezpiecznego korzystania z urządzenia i rozumieją związane z tym ryzyko. Nie pozwalaj dzieciom bawić się urządzeniem. Czyszczenie i konserwacja urządzenia nie mogą być wykonywane przez dzieci.
- Nadzoruj dzieci poniżej 3 roku życia, aby upewnić się, że nie bawią się urządzeniem.
- Pilnuj dzieci, aby nie bawiły się urządzeniem.
- Dzieci nie mogą czyścić i konserwować urządzenia bez nadzoru.
- Pamiętaj, aby korzystać z funkcji blokady rodzicielskiej i wyłączać urządzenie, gdy nie jest używane.
- Środki do prania i czyszczenia należy przechowywać w miejscu niedostępnym dla dzieci.

Uwagi dotyczące użytkowania pralki

- Jeśli zamierzasz zmienić lokalizację pralki, pamiętaj o ponownym zamontowaniu śrub transportowych na urządzeniu, dzięki czemu nie dojdzie do uszkodzenia bębna podczas transportu.
- Woda nagromadzona wewnątrz urządzenia musi zostać odprowadzona.
- Używaj urządzenia ostrożnie. Nie chwytaj za wystające części urządzenia, aby je podnieść. Nie używaj drzwi urządzenia jako uchwytu do przenoszenia go.
- Urządzenie jest bardzo ciężkie. Przenoś je ostrożnie.
- Dobrze przymocuj węże doprowadzające i odprowadzające wodę.
- Nie wkładaj rąk pod wodę z rury odprowadzającej wodę.
- Nie zamykaj drzwi urządzenia na siłę. Jeśli jest ciężko zamknąć drzwi, upewnij się, że ubrania zostały poprawnie włożone do urządzenia i rozłożone.
- Nie pierz dywanów w urządzeniu.
- Nigdy nie dolewaj ręcznie wody do urządzenia podczas jego pracy.

Instalacja

- Urządzenie musi być obsługiwane i instalowane przez 2 lub więcej osób, aby uniknąć ryzyka obrażeń. Podczas rozpakowywania i instalowania produktu należy nosić rękawice ochronne, aby uniknąć ryzyka skaleczenia.
- Trzymaj dzieci z dala podczas procesu instalacji.
- Podczas instalacji upewnij się, że przewód zasilający nie jest uszkodzony, aby uniknąć ryzyka pożaru lub porażenia prądem.
- Przed użyciem urządzenia należy bezwzględnie usunąć śruby transportowe.

- Utrzymuj środowisko w pomieszczeniu suche i wentylowane.
- Nigdy nie umieszczaj urządzenia nad otwartym otworem odpływowym.
- Nie należy wystawiać go na działanie temperatur poniżej 5°C lub powyżej 35°C.
- Nie instaluj go w łazienkach ani w bardzo wilgotnych pomieszczeniach.
- Sprawdź, czy jest prawidłowo wypoziomowane na podłodze za pomocą nóżek.
- OSTRZEŻENIE! Cecotec nie ponosi odpowiedzialności za wypadki spowodowane niewłaściwym użytkowaniem niezgodnym z zasadami określonymi w niniejszej instrukcji obsługi.

BEZPEČNOSTNÍ POKYNY

Přečtěte si následující instrukce Před použitím výrobku si pečlivě přečtěte tento návod k použití. Uschovejte si tento návod pro budoucí použití . reference nebo nové uživatelé .

- Ujistěte se , že síťové napětí shoda napětí uvedené na štítku s výkonem produktu a že zástrčka mít uzemnění .
- Toto zařízení tento navrženo pouze pro domácí použití zbývající vyloučeno jeho použití v barech , restauracích , na farmách , v hotelech , motelech a kancelářích .
- napájecí kabel tento Pokud je poškozen , musí být vyměněn technickou asistenční službou Cecotec nebo podobně kvalifikovaným personálem, aby se předešlo nebezpečí .
- Tento produkt tento navrženo pouze pro vnitřní použití .
- Ujistěte se, že zařízení instalujete v místech s teplotami nad 0 °C.
- Spotřebič není vhodný k instalaci jako domácí spotřebič . vestavěný .
- Musí použijte ty nové sady hadic dodávané se spotřebičem , hadice znovu nepoužívejte starý .
- Pravidelně kontrolujte hadicové spoje , abyste se ujistili , že nedochází k žádným únikům . úniky vody .
- Nepoužívejte spotřebič , pokud některé jeho části chybí. kusy nebo jsou vadný nebo pokud je napájecí kabel či zástrčka jsou poškozený
- Nepoužívejte spotřebič dokud to není jistý , že je nainstalováno dle pokynů dodané v této příručce a veškeré vodovodní , kanalizační a připojovací přípojky elektrické a uzemňovací dodržovat všechna nařízení místní a/nebo jiné příslušné požadavky .
- Před provedením jakýchkoli opravy nebo čištění , odpojte zařízení od elektrické zásuvky .
- Jako bezpečnostní opatření doporučujeme Po každém použití odpojte spotřebič ze zásuvky a vypněte přívod vody . Tlak Maximální tlak vody na vstupu 1 MPa . Minimální tlak vody na vstupu 0,03 MPa .
- Nevytahujte zástrčku rukama mokrý .
- Pro více Z bezpečnostních důvodů se ujistěte, že je zástrčka zapojena do tříkolíkové zásuvky . Spotřebič musí být správné uzemněný
- Mělo by to být možné odpojte spotřebič od napájení pokud možno, odpojte ho ze zásuvky přístup k zásuvce nebo pomocí vícepólového spínače před zásuvkou v souladu s bezpečnostními předpisy elektrický státní příslušníci
- Současný Maximální proud zařízení je 10 A, ujistěte se prosím, že napájecí systém (napětí , proud a kabel) odpovídá zátěži spotřebiče .
- Ujistěte se , že elektrická zásuvka je schopna unést maximální výkon spotřebiče uvedený na typovém štítku .
- Zařízení Elektrické a vodovodní potrubí musí být připojeno technikem kvalifikovaný dle předpisů místní a národní bezpečnost specifikováno výrobcem .
- Je možné , že skleněné dveře rozsah teploty velmi vysoký během provozu . Uchovávejte mimo dosah dětí a domácích zvířat . daleko od zařízení během provozu . Nikdy otevřít dveře během fáze praní .
- Nepoužívejte zařízení v místnostech kde je tam voda, výbušniny nebo žíravé plyny .
- Musí mít dobrý větrání , aby se zabránilo vzniku plynů vznikajících při spalování jiných paliv zařízení se zachytí uvnitř místnosti , což by mohlo způsobit nebezpečí požáru .
- Nesušit prádlo v pračce , pokud nebylo vyprané dříve
- Nemyjte články , které mají byl čištěné , omyté , namočené nebo znečištěné hořlavými nebo výbušnými látkami , jako je vosk, olej , barva , benzín, odmašťovače , rozpouštědla pro

chemické čištění , petrolej atd. , které mohou vznítit se nebo explodovat.
- Aviváže a další produkty podobné by měly být Používejte dle pokynů výrobce produktu .
- Nemyjte ani nesušte články , které mají byl čištěné , prané , namočené nebo mořené hořlavými nebo výbušnými látkami , jako je vosk, olej , barva , benzín, odmašťovače , rozpouštědla pro chemické čištění , petrolej atd. , které mohou vznítit se nebo explodovat.
- Při použití tkáně obsahující rostlinný nebo kuchyňský olej , nebo které jsou kontaminovány produkty péče o vlasy , umyjte je nejprve v horké vodě s přídavkem pracího prostředku . Takže sníží to nebezpečí , i když ne úplně.
- Vystupující vzduch nesmí výstup přes potrubí , kterými je vypouštěn kouř jiných lidí spotřebiče , které používají plyn nebo palivo.
- Větrací otvory nesmí být blokovány kobercem .
- Spotřebiče s jedním vstupním ventilem musí připojit pouze k přívodu studené vody . Spotřebiče s dvojitými přívodními ventily musí připojit správně připojte k přívodu studené vody a přívodu teplé vody (v závislosti na modelu).
- Elektrická zásuvka musí být přístupný po instalaci .
- Neinstalujte spotřebič za zamčenými dveřmi , dveřmi posuvné nebo výklopné dveře na opačné straně zařízení .
- Zařízení nesmí být usadit se na místech mokrý .
- Neumisťujte ostatní předměty nebo spotřebiče (například mikrovlnné trouby) nebo předměty tlačící na zařízení .
- Výrobek je určen výhradně pro domácí použití a je navrženo pouze k praní oblečení vhodné pro praní a sušení v pračce oblečení vhodné k sušení v sušičce .
- Produkt nemůže nesmí být používán pro komerční nebo průmyslové účely . Nepoužívejte venku, a to ani v případě, že

je oblast Je chráněné , protože může být vystaveno vlhkosti , dešti nebo bouřkám . elektrický .
- Nevstupovat větší množství prádla , než je povoleno (maximální povolená náplň je uvedena v tabulkách s údaji o výrobku) .
- Zařízení není navrženo pro provoz spínací zařízení externí , jako jsou časovače nebo systémy dálkového ovládání .
- Nepoužívejte prodlužovací kabely nebo zásuvky násobek
- Nemyjte ani nesušte oděvy obsahující sklolaminát, jako například některé záclony nebo žaluzie, protože částice oni mohou zůstávají v pračce a přilnou k jinému oblečení , což způsobuje podráždění kůže .
- Nestůjte , nesedejte na spotřebič a neopírejte se o dvířka .
- Tento používání výbušnin nebo rozpouštědel je zakázáno toxický . Nepoužívejte . čisticí prostředky s benzínem, alkoholem atd . Používejte pouze čisticí prostředky vhodné do praček , zejména do bubnu pračky .
- Oděvy obsahující olej oni mohou vznítit spontánně , zejména při vystavení zdrojům tepla , jako je pračka . Oděvy se zahřívají , což způsobuje oxidační reakci v oleji . Oxidace generuje teplo. Pokud teplo nemůže unikat , oděvy oni mohou zahřát se natolik , že se vznítí . Nahromadit , stohovat nebo skladovat oděvy , které obsahují olej zadržuje teplo a proto představuje nebezpečí požáru .
- Ujistěte se, že nevstoupíte předměty jako zapalovače , zápalky atd.
- ZAVÍREJTE DVEŘE Pokud se obtížně zavírá , zkontrolujte , zda oblečení nebrání správnému uzavření . uzavření
- otevřením dvířek se ujistěte, že v bubnu není voda .
- Tento produkt Mohou jej používat děti od 8 let a osoby se zdravotním postižením. fyzické , smyslové nebo mentální snížené nebo s nedostatkem zkušeností a znalostí , pokud

jsou pod dohledem nebo pod dohledem návod ohledně bezpečného používání zařízení a rozumí souvisejícím rizikům . Nedovolte dětem si s přístrojem hrát . Čištění a údržba by neměly být provádět děti bez dohled .
- Dohlížet na děti dětem mladším 3 let, aby se zajistilo , že si s přístrojem nehrají .
- Dohlížejte na děti , aby si se spotřebičem nehrály .
- Čištění a údržbu by neměly provádět děti . bez dohled .
- Ujistěte se , že používáte funkci dětské pojistky a vypnete spotřebič . když se nepoužívá .
- Uchovávejte prací a čisticí prostředky mimo dosah dětí .

Bezpečnostní opatření při používání pračky
- Pokud chcete pračku přemístit , nezapomeňte na spotřebič znovu nainstalovat přepravní šrouby . zajistí , že nedojde k žádné produkci poškození bubnu během přepravy .
- Voda nahromaděná uvnitř spotřebiče musí vyprázdnit se .
- Se spotřebičem zacházejte opatrně . Nezvedejte spotřebič za vyčnívající části . Nepoužívejte dvířka spotřebiče jako rukojeť . během přepravy .
- Zařízení je velmi těžký . Přepravujte opatrně .
- Zajistit dobře zkontrolujte přívodní a odtokovou hadici vody .
- Nedávej ruce pryč pod trubkou pro odsávání vody .
- Netlačte na dvířka silou , abyste je zavřeli . Pokud máte potíže se zavřením dvířek , zkontrolujte , zda je prádlo v sušičce jsou dobrý zavedeno a distribuováno .
- Tento zakázané umýt koberce .
- Nikdy Během praní prosím doplňujte vodu ručně .

Zařízení
- Zařízení musí být manipulováno a instalováno dvěma nebo více osobami, aby se předešlo riziku zranění. Používejte Při vybalování a instalaci výrobku používejte ochranné rukavice , abyste předešli riziku pořezání .
- Držte děti dál od daleko během procesu instalace .
- Během instalace Ujistěte se , že napájecí kabel není poškozen , abyste předešli možnému nebezpečí požáru nebo úrazu elektrickým proudem elektrický .
- Před použitím spotřebiče je bezpodmínečně nutné odstranit přepravní šrouby .
- Udržujte atmosféru místnosti suché a větrané .
- Nikdy umístěte spotřebič nad odtokový otvor objevil / a
- Nemělo by to být vystavit ho teplotám nižší než 5 °C nebo vyšší než 35 °C.
- Neinstalujte v koupelnách ani ložnicích velmi mokrý .
- Zkontrolujte , zda je správně rovně na zemi pomocí nohou .
- VAROVÁNÍ! Společnost Cecotec nenese odpovědnost za žádné incidenty. vzniklé nesprávným použitím mimo normy stanoveno v tomto návodu k obsluze .

GÜVENLIK TALIMATLARI

Aşağıdakileri okuyun talimatlar Ürünü kullanmadan önce dikkatlice okuyun. Bu kılavuzu ileride başvurmak üzere saklayın . referanslar veya yeni kullanıcılar .

- Şebeke voltajının doğru olduğundan emin olun voltajı eşleştir ürün derecelendirme etiketinde belirtilen ve fişin topraklama var .
- Bu cihaz Bu tasarlanmış sadece ev içi kullanım için geriye kalan hariç tutuldu barlarda , restoranlarda , çiftliklerde , otellerde , motellerde ve ofislerde kullanılır .
- Güç kablosu Bu Hasarlıysa , tehlikeyi önlemek için Cecotec Teknik Yardım Servisi veya benzeri yetkili personel tarafından değiştirilmelidir .
- Bu ürün Bu tasarlanmış sadece iç mekanda kullanım içindir .
- Cihazı 0 ° C'nin üzerindeki sıcaklıklara sahip yerlere kurduğunuzdan emin olun .
- Cihaz ev aleti olarak kuruluma uygun değildir . yerleşik .
- Onlar yapmalılar yenilerini kullan hortum setleri cihazla birlikte verilen hortumları tekrar kullanmayın eskimiş .
- Herhangi bir sızıntının olmadığından emin olmak için hortum bağlantılarını düzenli olarak kontrol edin . su sızıntıları .
- Bunlar eksikse cihazı kullanmayınız . parçalar veya arızalıysa veya güç kablosu veya fişi vardır hasarlı
- Cihazı kullanmayın ta ki olana kadar emin olduğundan emin talimatlara göre kuruldu Bu kılavuzda verilen ve tüm su , drenaj , bağlantı bağlantıları elektrik ve toprak tüm düzenlemelere uymak yerel ve/veya diğer uygulanabilir gereklilikler .
- Herhangi bir işlem yapmadan önce Onarım veya temizleme görevi sırasında cihazın fişini prizden çekin .
- Bir güvenlik önlemi olarak tavsiye ediyoruz Her kullanımdan sonra cihazın fişini çekin ve su kaynağını kapatın . Basınç Maksimum su giriş basıncı 1 MPa . Minimum su giriş basıncı 0,03 MPa .
- Fişi ellerinizle çekmeyin ıslak .
- Daha fazlası için Güvenlik için fişi 3 uçlu bir prize taktığınızdan emin olun . Cihaz doğru olmalı topraklanmış .
- Mümkün olmalı cihazın güç kaynağıyla bağlantısını kesin mümkünse fişini çekin güvenlik yönetmeliklerine uygun olarak prize veya prizin yukarısındaki çok kutuplu bir anahtar vasıtasıyla erişim elektrik vatandaşlar .
- Mevcut Cihazın maksimum akımı 10A'dır, lütfen güç kaynağı sisteminin (Voltaj , Akım ve kablo) cihazın yüküne uygun olduğundan emin olun .
- Elektrik prizinin , cihazın anma plakasında belirtilen maksimum gücünü destekleyebildiğinden emin olun .
- Cihazlar Elektrik ve su hatları teknisyenler tarafından bağlanmalıdır yönetmeliklere göre nitelikli yerel ve ulusal güvenlik Üretici tarafından belirtilen .
- Cam kapının olması mümkün kapsam sıcaklıklar çok yüksek Çalışma sırasında çocuklardan ve evcil hayvanlardan uzak tutun . cihazdan uzakta çalışma sırasında . Asla kapıyı aç yıkama aşamasında .
- Cihazı odalarda kullanmayın Neresi su, patlayıcı veya yakıcı gazlar varsa .
- Yapmak zorunda sahip olmak iyi diğer yakıtların yanması sonucu oluşan gazların önlenmesi için havalandırma cihazlar yakalanıyor odanın içinde yangın tehlikesine yol açabilecek bir şey .
- Kurutmayın yıkanmamışsa cihazdaki giysileri önceden .
- Yıkamayın sahip makaleler olmuş mum , yağ , boya , benzin, yağ çözücüler , kuru temizleme çözücüleri , gazyağı vb . gibi yanıcı veya patlayıcı maddelerle temizlenmiş , yıkanmış , ıslatılmış veya lekelenmiş alev almak veya patlamak.

- Kumaş yumuşatıcıları ve diğerleri ürünler benzerleri olmalı Ürün üreticisinin belirttiği şekilde kullanın .
- Yıkamayın veya kurutmayın sahip makaleler olmuş mum , yağ , boya , benzin, yağ çözücüler , kuru temizleme çözücüleri , gazyağı vb . gibi yanıcı veya patlayıcı maddelerle temizlenmiş , yıkanmış , ıslatılmış veya lekelenmiş alev almak veya patlamak.
- Kullanırken içeren dokular bitkisel veya yemeklik yağ veya saç bakım ürünleriyle kirlenmiş olanları yıkayın önce ekstra deterjanla sıcak suda yıkayın . tehlikeyi tamamen olmasa da azaltacaktır .
- Dışarı çıkan hava olmamalıdır boşaltıldığı kanallardan çıkış başkalarının dumanı gaz veya yakıtla çalışan cihazlar .
- Havalandırma açıklıkları halı ile kapatılmamalıdır .
- Tek giriş valfli cihazlar bağlamak sadece soğuk su girişine . Çift giriş valfli cihazlar bağlamak Soğuk su girişi ve sıcak su girişi (modele bağlı olarak) doğru şekilde .
- Güç çıkışı erişilebilir olmalı Kurulumdan sonra .
- Cihazı kurmayın kilitli kapılar ardında , kapılar Cihazın karşı tarafında sürgülü veya menteşeli kapılar bulunmaktadır .
- Cihaz olmamalıdır yerlere yerleşmek ıslak .
- Yerleştirmeyin diğerleri Cihaza baskı yapan nesneler veya cihazlar (mikrodalga fırınlar gibi) veya nesneler .
- Ürün yalnızca ev içi kullanıma yöneliktir ve tasarlanmış sadece yıkama için kıyafetler makinede yıkamaya ve kurutmaya uygundur kıyafetler Kurutma makinesinde kurutmaya uygundur .
- Ürün olamaz Ticari veya endüstriyel amaçlarla kullanılamaz . Alan kapalı olsa bile , dış mekanlarda kullanmayın . Korunaklı olduğundan nem , yağmur veya fırtınaya maruz kalabilir . elektrik .
- Girmeyin İzin verilenden daha fazla çamaşır yükü (ürün veri

tablolarında belirtilen maksimum izin verilen yük) .
- Cihaz değil tarafından çalıştırılmak üzere tasarlanmıştır anahtarlama cihazları harici , örneğin zamanlayıcılar veya uzaktan kumanda sistemleri .
- Kullanmayın uzatma kabloları veya prizler çoklu .
- Yıkamayın veya kurutmayın fiberglas içeren giysiler , örneğin belirli perdeler veya panjurlar, çünkü parçacıklar yapabilirler çamaşır makinesinde kalır ve diğer kıyafet türlerine yapışarak , cilt tahrişi .
- Cihazın üzerine çıkmayın , oturmayın veya kapıya yaslanmayın .
- Bu patlayıcı veya çözücü kullanımı yasaktır zehirli . Kullanmayın benzin, alkol vb . içeren deterjanlar kullanın sadece deterjanlar çamaşır makineleri için uygundur , özellikle çamaşır makinesi tamburu için .
- İçeren giysiler yağ yapabilirler ateş almak kendiliğinden , özellikle Çamaşır makinesi gibi ısı kaynaklarına maruz kaldığında , giysiler ısınır ve yağda oksidasyon reaksiyonuna neden olur . Oksidasyon ısı üretir . Isı kaçamazsa , giysiler yapabilirler alev alabilecek kadar ısınmak . Yığmak , istiflemek veya depolamak içeren giysiler yağ ısıyı tutar ve bu nedenle yangın tehlikesi yaratır .
- Girmediğinizden emin olun çakmak , kibrit vb. gibi nesneler
- kapıyı kapatın Doğru şekilde kapatın , eğer kapanması zorsa , giysilerin düzgün kapanmasını engellemediğinden emin olun . kapanış .
- Kapağı açmadan önce tamburda su olmadığından emin olun .
- Bu ürün 8 yaş ve üzeri çocuklar ve engelli bireyler tarafından kullanılabilir . fiziksel , duyusal veya zihinsel azaltılmış veya deneyim ve bilgi eksikliği varsa denetlenmiş veya alınmış talimat Cihazın güvenli kullanımı hakkında bilgi edinin ve

içerdiği riskleri anlayın . Çocukların girmesine izin vermeyin cihazla oynanmamalıdır . Temizlik ve bakım yapılmamalıdır . çocuklar tarafından gerçekleştirilebilir olmadan denetim .
- Çocukları denetleyin 3 yaşın altındaki çocukların cihazla oynamamasını sağlayın .
- Çocukların cihazla oynamamasını sağlamak için onları denetleyin .
- Temizlik ve bakım işlemleri çocuklar tarafından yapılmamalıdır . olmadan denetim .
- Çocuk kilidi fonksiyonunu kullandığınızdan ve cihazınızı kapattığınızdan emin olun . kullanılmadığı zaman .
- Yıkama ve temizlik ürünlerini saklayın çocukların erişemeyeceği yerde saklayın .

Çamaşır makinesini kullanırken dikkat edilmesi gerekenler
- Çamaşır makinenizin yerini değiştirecekseniz , cihaz üzerindeki nakliye cıvatalarını tekrar taktığınızdan emin olun , bu hiçbir üretimin gerçekleşmemesini sağlayacak Taşıma sırasında tamburda hasar meydana gelmesi .
- Cihazın içinde su birikmiş zorunda boşaltmak .
- Cihazı dikkatli tutun . Cihazı kaldırmak için çıkıntılı kısımlarından tutmayın . Cihaz kapağını kulp olarak kullanmayın . taşıma sırasında .
- Cihaz çok Ağır . Dikkatli taşıyın .
- Güvenli su besleme ve tahliye hortumlarını iyi durumda tutun .
- Ellerinizi uzatmayın su çıkarma borusunun altında .
- Kapıyı kapatmak için zorlamayın . Kapıyı kapatmakta zorlanıyorsanız , giysilerin kapalı olduğundan emin olun .

vardır iyi tanıtıldı ve dağıtıldı .
- Bu yasaklı yıkamak halılar .
- Asla Yıkama esnasında suyu lütfen elle doldurunuz .

Tesis
- Cihaz Yaralanma riskini önlemek için 2 veya daha fazla kişi tarafından taşınmalı ve kurulmalıdır . Kesilme riskini önlemek için ürünü ambalajından çıkarırken ve kurarken koruyucu eldiven giyin .
- Çocukları uzak tutun uzak Kurulum işlemi sırasında .
- Kurulum sırasında Olası kazaları önlemek için güç kablosunun hasarlı olmadığından emin olun . yangın veya şok tehlikeleri elektrik .
- Cihazı kullanmadan önce nakliye vidalarını mutlaka sökünüz .
- Odanın ambiyansını koruyun kuru ve havalandırılmış .
- Asla cihazı bir tahliye deliğinin üzerine yerleştirin keşfedildi .
- Olmamalı sıcaklıklara maruz bırakın 5 ºC'den düşük veya 35 ºC'den yüksek.
- Banyolara veya yatak odalarına monte etmeyin çok ıslak .
- Bunun doğru olduğunu kontrol edin doğru bir şekilde zemin seviyesinde bacaklar vasıtasıyla .
- UYARI! Cecotec herhangi bir kazadan sorumlu değildir . uygunsuz kullanım sonucu ortaya çıkan normların dışında Bu kullanım kılavuzunda belirtilenler .

ΟΔΗΓΙΕΣ ΑΣΦΑΛΕΙΑΣ

Διαβάστε τα παρακάτω οδηγίες προσεκτικά πριν χρησιμοποιήσετε το προϊόν. Φυλάξτε αυτό το εγχειρίδιο για μελλοντική αναφορά . αναφορές ή νέες χρήστες .

- Βεβαιωθείτε ότι η τάση του δικτύου ταιριάζει με την τάση που αναφέρεται στην ετικέτα χαρακτηριστικών του προϊόντος και ότι το φις έχουν γείωση .
- Αυτή η συσκευή αυτό σχεδιασμένο μόνο για οικιακή χρήση παραμένων εξαιρείται η χρήση του σε μπαρ , εστιατόρια , αγροκτήματα , ξενοδοχεία , μοτέλ και γραφεία .
- καλώδιο ρεύματος αυτό Εάν έχει υποστεί ζημιά , πρέπει να αντικατασταθεί από την Υπηρεσία Τεχνικής Υποστήριξης Cecotec ή από παρόμοιο εξειδικευμένο προσωπικό, προκειμένου να αποφευχθεί τυχόν κίνδυνος .
- Αυτό το προϊόν αυτό σχεδιασμένο μόνο για εσωτερική χρήση .
- Βεβαιωθείτε ότι έχετε εγκαταστήσει τη συσκευή σε χώρους με θερμοκρασίες άνω των 0°C.
- Η συσκευή δεν είναι κατάλληλη για εγκατάσταση ως οικιακή συσκευή. ενσωματωμένο .
- Πρέπει χρησιμοποιήστε τα καινούργια σετ σωλήνων παρέχεται με τη συσκευή , μην επαναχρησιμοποιείτε τους σωλήνες παλιός .
- Ελέγχετε τακτικά τις συνδέσεις των σωλήνων για να βεβαιωθείτε ότι δεν υπάρχουν διαρροές . διαρροές νερού .
- Μην χρησιμοποιείτε τη συσκευή εάν λείπουν κάποια εξαρτήματα. κομμάτια ή είναι ελαττωματικό ή εάν το καλώδιο τροφοδοσίας ή το φις εκτάριο σκάρτος
- Μην χρησιμοποιείτε τη συσκευή μέχρι να είναι σίγουρος ότι είναι εγκαταστάθηκε σύμφωνα με τις οδηγίες παρέχονται σε αυτό το εγχειρίδιο και όλες οι συνδέσεις ύδρευσης , αποχέτευσης και σύνδεσης ηλεκτρικό και γείωση συμμορφώνονται με όλους τους κανονισμούς τοπικό ή/και άλλο ισχύουσες απαιτήσεις .

- Πριν από την εκτέλεση οποιασδήποτε εργασία επισκευής ή καθαρισμού , αποσυνδέστε τη συσκευή από την πρίζα .
- Ως μέτρο ασφαλείας προτείνουμε Αποσυνδέστε τη συσκευή από την πρίζα και κλείστε την παροχή νερού μετά από κάθε χρήση. Πίεση Μέγιστη πίεση εισόδου νερού 1 MPa . Ελάχιστη πίεση εισόδου νερού 0,03 MPa .
- Μην τραβάτε το φις με τα χέρια σας υγρός .
- Για περισσότερα Για λόγους ασφαλείας , βεβαιωθείτε ότι έχετε συνδέσει το φις σε μια πρίζα 3 ακίδων . Η συσκευή πρέπει να είναι σωστό γειωμένος .
- Θα πρέπει να είναι δυνατό αποσυνδέστε τη συσκευή από την παροχή ρεύματος αποσυνδέστε το, αν είναι δυνατόν πρόσβαση στην πρίζα ή μέσω πολυπολικού διακόπτη ανάντη της πρίζας , σύμφωνα με τους κανονισμούς ασφαλείας ηλεκτρικός υπηκόους .
- Το ρεύμα Το μέγιστο ρεύμα της συσκευής είναι 10A, βεβαιωθείτε ότι το σύστημα τροφοδοσίας (τάση , ρεύμα και καλώδιο) είναι κατάλληλο για το φορτίο της συσκευής .
- Βεβαιωθείτε ότι η πρίζα είναι σε θέση να υποστηρίξει τη μέγιστη ισχύ της συσκευής που αναγράφεται στην πινακίδα τεχνικών χαρακτηριστικών .
- Οι συσκευές Οι ηλεκτρικές και οι υδραυλικές γραμμές πρέπει να συνδεθούν από τεχνικούς προσοντούχος σύμφωνα με τους κανονισμούς τοπική και εθνική ασφάλεια που καθορίζεται από τον κατασκευαστή .
- Είναι πιθανό η γυάλινη πόρτα έκταση θερμοκρασίες πολύ ψηλά κατά τη λειτουργία . Να φυλάσσεται μακριά από παιδιά και κατοικίδια ζώα. μακριά από τη συσκευή κατά τη λειτουργία . Ποτέ άνοιξε την πόρτα κατά τη φάση πλύσης .
- Μην χρησιμοποιείτε τη συσκευή σε δωμάτια όπου υπάρχει νερό, εκρηκτικά ή καυστικά αέρια .
- Πρέπει να έχω καλός αερισμός για την αποφυγή αερίων

που παράγονται από την καύση άλλων καυσίμων συσκευές παγιδεύονται μέσα στο δωμάτιο , κάτι που θα μπορούσε να προκαλέσει κίνδυνο πυρκαγιάς .

- Μην στεγνώνετε ρούχα στη συσκευή εάν δεν έχουν πλυθεί προηγουμένως .
- Μην πλένετε άρθρα που έχουν ήταν καθαρισμένα , πλυμένα , μουλιασμένα ή λεκιασμένα με εύφλεκτες ή εκρηκτικές ουσίες όπως κερί, λάδι , χρώμα , βενζίνη , απολιπαντικά , διαλύτες στεγνού καθαρισμού , κηροζίνη κ.λπ. που μπορεί να να πιάσει φωτιά ή να εκραγεί.
- Μαλακτικά ρούχων και άλλα προϊόντα παρόμοια θα έπρεπε να είναι χρήση όπως καθορίζεται από τον κατασκευαστή του προϊόντος .
- Μην πλένετε ή στεγνώνετε άρθρα που έχουν ήταν καθαρισμένα , πλυμένα , μουλιασμένα ή λεκιασμένα με εύφλεκτες ή εκρηκτικές ουσίες όπως κερί, λάδι , χρώμα , βενζίνη , απολιπαντικά , διαλύτες στεγνού καθαρισμού , κηροζίνη κ.λπ. που μπορεί να να πιάσει φωτιά ή να εκραγεί.
- Όταν χρησιμοποιείτε ιστοί που περιέχουν φυτικό ή μαγειρικό λάδι ή που έχουν μολυνθεί με προϊόντα περιποίησης μαλλιών , πλύνετέ τα πρώτα σε ζεστό νερό με επιπλέον απορρυπαντικό . Έτσι θα μειώσει τον κίνδυνο , αν και όχι εντελώς.
- εξερχόμενος αέρας δεν πρέπει έξοδος μέσω αγωγών μέσω των οποίων εκκενώνεται ο καπνός των άλλων ανθρώπων συσκευές που χρησιμοποιούν αέριο ή καύσιμο.
- Τα ανοίγματα αερισμού δεν πρέπει να εμποδίζονται από χαλί .
- Οι συσκευές με μία βαλβίδα εισόδου πρέπει συνδέω μόνο σε είσοδο κρύου νερού . Οι συσκευές με διπλές βαλβίδες εισόδου πρέπει συνδέω σωστά σε μια είσοδο κρύου νερού και μια είσοδο ζεστού νερού (ανάλογα με το μοντέλο).
- Η πρίζα πρέπει να είναι προσβάσιμο μετά την εγκατάσταση

- Μην εγκαθιστάτε τη συσκευή πίσω από κλειδωμένες πόρτες , πόρτες συρόμενες ή μεντεσέδες στην αντίθετη πλευρά της συσκευής .
- Η συσκευή δεν πρέπει να είναι εγκαταστάθηκα σε μέρη υγρός .
- Μην τοποθετείτε άλλοι αντικείμενα ή συσκευές (όπως φούρνοι μικροκυμάτων) ή αντικείμενα που πιέζουν τη συσκευή .
- Το προϊόν προορίζεται αποκλειστικά για οικιακή χρήση και είναι σχεδιασμένο μόνο για πλύσιμο ρούχα κατάλληλο για πλύσιμο και στέγνωμα στο πλυντήριο ρούχα κατάλληλο για στέγνωμα σε στεγνωτήριο .
- Το προϊόν δεν μπορεί να χρησιμοποιηθεί για εμπορικούς ή βιομηχανικούς σκοπούς . Μην το χρησιμοποιείτε σε εξωτερικούς χώρους, ακόμα κι αν η περιοχή Είναι προστατευμένο, καθώς μπορεί να εκτεθεί σε υγρασία , βροχή ή καταιγίδες . ηλεκτρικό .
- Μην εισέρχεστε περισσότερο φορτίο ρούχων από το επιτρεπόμενο (το μέγιστο επιτρεπόμενο φορτίο αναφέρεται στους πίνακες δεδομένων προϊόντος) .
- Η συσκευή δεν είναι σχεδιασμένο να λειτουργεί από συσκευές μεταγωγής εξωτερικά , όπως χρονοδιακόπτες ή συστήματα τηλεχειρισμού .
- Μην χρησιμοποιείτε καλώδια επέκτασης ή πρίζες πολλαπλό .
- Μην πλένετε ή στεγνώνετε ενδύματα που περιέχουν υαλοβάμβακα, όπως ορισμένα κουρτίνες ή στόρια, καθώς τα σωματίδια μπορούν παραμένουν στο πλυντήριο ρούχων και προσκολλώνται σε άλλα είδη ρούχων , προκαλώντας ερεθισμός του δέρματος .
- Μην στέκεστε ή κάθεστε πάνω στη συσκευή ή μην ακουμπάτε στην πόρτα .
- Αυτό απαγορεύεται η χρήση εκρηκτικών ή διαλυτών τοξικό . Μην το χρησιμοποιείτε απορρυπαντικά με βενζίνη, αλκοόλ κ.λπ. Χρησιμοποιήστε μόνο απορρυπαντικά Κατάλληλο για

πλυντήρια ρούχων , ειδικά για τον κάδο του πλυντηρίου ρούχων .
- Ενδύματα που περιέχουν έλαιο μπορούν αρπάζω φωτιά αυθόρμητα , ειδικά όταν εκτίθενται σε πηγές θερμότητας όπως ένα πλυντήριο ρούχων . Τα ενδύματα θερμαίνονται , προκαλώντας μια αντίδραση οξείδωσης στο λάδι . Η οξείδωση παράγει θερμότητα. Εάν η θερμότητα δεν μπορεί να διαφύγει , τα ενδύματα μπορούν να ζεσταθεί αρκετά ώστε να πιάσει φωτιά . Να στοιβάζω , να στοιβάζω ή να αποθηκεύω ρούχα που περιέχουν έλαιο διατηρεί τη θερμότητα και επομένως δημιουργεί κίνδυνο πυρκαγιάς .
- Βεβαιωθείτε ότι δεν θα μπείτε αντικείμενα όπως αναπτήρες , σπίρτα κ.λπ.
- κλείσε την πόρτα σωστά , εάν είναι δύσκολο να το κλείσετε , ελέγξτε ότι τα ρούχα δεν εμποδίζουν το σωστό κλείσιμο . κλείσιμο .
- Βεβαιωθείτε ότι δεν υπάρχει νερό στον κάδο πριν ανοίξετε την πόρτα .
- Αυτό το προϊόν Μπορεί να χρησιμοποιηθεί από παιδιά από 8 ετών και άνω και από άτομα με αναπηρίες. σωματική , αισθητηριακή ή νοητική μειωμένη ή με έλλειψη εμπειρίας και γνώσης εάν είναι εποπτευόμενοι ή έχουν λάβει εντολή σχετικά με την ασφαλή χρήση της συσκευής και κατανοήστε τους κινδύνους που ενέχονται. Μην επιτρέπετε στα παιδιά παίζετε με τη συσκευή . Ο καθαρισμός και η συντήρηση δεν πρέπει να να εκτελείται από παιδιά χωρίς εποπτεία .
- Επιβλέπετε τα παιδιά παιδιά κάτω των 3 ετών για να βεβαιωθείτε ότι δεν παίζουν με τη συσκευή .
- Επιβλέπετε τα παιδιά για να βεβαιωθείτε ότι δεν παίζουν με τη συσκευή .
- Ο καθαρισμός και η συντήρηση δεν πρέπει να εκτελούνται από παιδιά . χωρίς εποπτεία .

- Βεβαιωθείτε ότι χρησιμοποιείτε τη λειτουργία κλειδώματος ασφαλείας για παιδιά και απενεργοποιήστε τη συσκευή . όταν δεν είναι σε χρήση.
- Διατηρήστε τα προϊόντα πλύσης και καθαρισμού μακριά από παιδιά .

Προφυλάξεις κατά τη χρήση του πλυντηρίου ρούχων
- Εάν πρόκειται να αλλάξετε τη θέση του πλυντηρίου ρούχων , φροντίστε να επανατοποθετήσετε τα μπουλόνια αποστολής στη συσκευή , αυτό θα διασφαλίσει ότι δεν θα υπάρξει παραγωγή ζημιά στο τύμπανο κατά τη μεταφορά .
- Συσσωρευμένο νερό στο εσωτερικό της συσκευής πρέπει να αδειάζω .
- Χειριστείτε τη συσκευή με προσοχή . Μην πιάνετε τα προεξέχοντα μέρη της για να την σηκώσετε . Μην χρησιμοποιείτε την πόρτα της συσκευής ως λαβή . κατά τη μεταφορά .
- Η συσκευή είναι πολύ βαρύ . Μεταφέρετε με προσοχή .
- Ασφαλής καλά τους σωλήνες παροχής νερού και αποστράγγισης .
- Μην απλώνεις τα χέρια σου κάτω από τον σωλήνα εξαγωγής νερού .
- Μην πιέζετε την πόρτα για να την κλείσετε . Αν δυσκολεύεστε να κλείσετε την πόρτα , ελέγξτε ότι τα ρούχα είναι εκτάριο καλός εισήχθη και διανεμήθηκε .
- Αυτό απαγορευμένος πλύση χαλιά .
- Ποτέ Παρακαλούμε ξαναγεμίστε το νερό χειροκίνητα κατά το πλύσιμο .

Ευκολία
- Η συσκευή πρέπει να χειρίζονται και να εγκαθίστανται από 2 ή περισσότερα άτομα για να αποφευχθεί ο κίνδυνος

τραυματισμού. Χρησιμοποιήστε προστατευτικά γάντια κατά την αποσυσκευασία και την εγκατάσταση του προϊόντος για να αποφύγετε τον κίνδυνο κοψιμάτων .
- Κρατήστε τα παιδιά μακριά πολύ μακριά κατά τη διάρκεια της διαδικασίας εγκατάστασης .
- Κατά την εγκατάσταση Βεβαιωθείτε ότι το καλώδιο τροφοδοσίας δεν έχει υποστεί ζημιά για να αποφύγετε πιθανές κίνδυνοι πυρκαγιάς ή ηλεκτροπληξίας ηλεκτρικό .
- Πριν χρησιμοποιήσετε τη συσκευή , είναι απαραίτητο να αφαιρέσετε τις βίδες μεταφοράς .
- Διατηρήστε την ατμόσφαιρα του δωματίου στεγνό και αεριζόμενο .
- Ποτέ τοποθετήστε τη συσκευή πάνω από ένα άνοιγμα αποστράγγισης ανακαλύφθηκε .
- Δεν θα έπρεπε να είναι εκθέστε το σε θερμοκρασίες χαμηλότερη από 5 ºC ή υψηλότερη από 35 ºC.
- Μην το τοποθετείτε σε μπάνια ή υπνοδωμάτια πολύ υγρός .
- Ελέγξτε ότι είναι σωστά επίπεδο στο έδαφος μέσω των ποδιών .
- ΠΡΟΕΙΔΟΠΟΙΗΣΗ! Η Cecotec δεν φέρει ευθύνη για τυχόν συμβάντα. που παράγεται από ακατάλληλη χρήση εκτός των κανόνων όπως ορίζεται σε αυτό το εγχειρίδιο οδηγιών .

INSTRUCCIONS DE SEGURETAT

Llegiu les instruccions següents atentament abans d'utilitzar el producte. Deseu aquest manual per a futures referències o nous usuaris.
- Assegureu-vos que el voltatge de xarxa coincideixi amb el voltatge especificat a l'etiqueta de classificació del producte i que l'endoll tingui presa de terra.
- Aquest aparell està dissenyat exclusivament per a ús domèstic i en queda exclòs l'ús en bars, restaurants, granges, hotels, motels i oficines.
- Si el cable d'alimentació està malmès, ha de ser substituït pel Servei d'Assistència Tècnica de Cecotec o per personal qualificat similar per evitar un perill.
- Aquest producte està dissenyat exclusivament per a ús interior.
- Assegureu-vos dinstal·lar el dispositiu en llocs a temperatura superior als 0 ºC.
- L'aparell no és apte per a instal·lació com a electrodomèstic encastrable.
- S'han d'utilitzar els nous jocs de mànegues subministrats amb l'aparell, no reutilitzeu les mànegues velles.
- Reviseu les connexions de les mànegues amb regularitat per assegurar-vos que no es produeixen fuites d'aigua.
- No utilitzeu l'aparell si falten peces o estan defectuoses o si el cable d'alimentació o la clavilla estan malmeses
- No utilitzeu l'aparell fins que esteu segur que esteu instal·lat d'acord amb les instruccions subministrades en aquest manual i totes les connexions d'aigua, drenatge, connexió elèctrica i terra compleixen totes les reglamentacions locals i/o altres requisits aplicables.
- Abans de dur a terme qualsevol tasca de reparació o neteja, desconnecteu el dispositiu de la presa de corrent.

- Com a mesura de seguretat recomanem desconnectar laparell i tallar el subministrament daigua després de cada ús. Pressió màxima d́ entrada d́ aigua 1 MPa. Pressió mínima d́ entrada d́ aigua 0,03 MPa.
- No estireu l'endoll amb les mans mullades.
- Per a més seguretat, assegureu-vos de connectar la clavilla a un endoll de 3 pins. L'aparell ha d'estar connectat correctament a terra.
- Ha de ser possible desconnectar l'aparell de la font d'alimentació desendollant-lo si es pot accedir a l'endoll, o mitjançant un interruptor multipolar aigües amunt de l'endoll, d'acord amb les normes de seguretat elèctrica nacionals.
- El corrent màxim del dispositiu és de 10 A, assegureu-vos que el sistema d'alimentació (Voltatge, Corrent i cable) sigui aplicable a la càrrega de l'aparell.
- Assegureu-vos que la presa de corrent és capaç de suportar la Potència Màxima de laparell indicada a la placa de característiques.
- Els dispositius elèctrics i daigua han de ser connectats per tècnics qualificats dacord amb les regulacions locals i nacionals de seguretat especificades pel fabricant.
- És possible que la porta de vidre arribi a temperatures molt altes durant el funcionament. Mantingueu els nens i mascotes lluny de l›aparell durant el funcionament. Mai no obriu la porta durant la fase del rentat.
- No utilitzeu el dispositiu a les habitacions on hi hagi aigua, explosius o gasos càustics.
- Hi ha d'haver bona ventilació per evitar que els gasos generats per la crema de combustibles d'altres aparells quedin atrapats dins de l'habitació i poden causar risc d'incendi.

- No eixugueu peces a l'aparell si no s'han rentat anteriorment.
- No renti articles que hagin estat netejats, rentats, posats en remull o tacats amb substàncies inflamables o explosives com ara cera, oli, pintura, gasolina, desgreixants, dissolvents de neteja en sec, querosè, etc. que es puguin arrestar o explotar.
- Els suavitzants i altres productes similars s'han d'utilitzar segons el que especifica el fabricant del producte.
- No renti ni assequi articles que hagin estat netejats, rentats, posats en remull a tacats amb substàncies inflamables o explosives tals com cera, oli, pintura, gasolina, desgreixants, dissolvents de neteja en sec, querosè, etc. que es puguin arrestar o explotar.
- En utilitzar teixits que continguin oli vegetal o de cuinar, o que estiguin contaminats de productes per tenir cura del cabell, renti'ls primer en aigua calenta amb extra de detergent. Així reduirà el perill, encara que no del tot.
- L'aire sortint no ha de sortir per conductes pels quals es descarregui fum d'altres aparells que utilitzin gas o combustibles.
- Les obertures de ventilació no han de quedar obstruïdes per una catifa.
- Els aparells d'una sola vàlvula d'entrada només s'han de connectar a una presa d'aigua freda. Els aparells amb doble vàlvula dentrada han de connectar-se correctament a una presa daigua freda ia una daigua calenta (depenent del model).
- La presa de corrent ha de quedar accessible després de la instal·lació.
- No instal·leu l'aparell darrere de portes amb pany, portes corredisses o portes amb frontisses a la part contrària a la del dispositiu.

- L'aparell no s'ha d'instal·lar a llocs humits.
- No col·loqueu altres elements o electrodomèstics (com ara microones) o objectes de pressió sobre el dispositiu.
- El producte és exclusiu per a ús domèstic i està dissenyat únicament per rentar peces aptes per rentat a la rentadora i per assecar peces aptes per a l'assecament en assecadora.
- El producte no es pot utilitzar per a usos comercials o industrials. No l'utilitzeu a l'exterior, encara que l'àrea estigui arrecerada, ja que pot estar exposat a la humitat, pluja o tempestes elèctriques.
- No introduïu més càrrega de roba que la permesa (màxima càrrega permesa indicada a les taules de dades de producte).
- L'aparell no està dissenyat per funcionar mitjançant dispositius de commutació externs, com ara temporitzadors o sistemes de control remot.
- No utilitzeu cables allargadors o bases d'endoll múltiples.
- No renti ni assequi peces que continguin fibra de vidre, com certes cortines o estors, ja que les partícules poden romandre a la rentadora i adherir-se a un altre tipus de peces, causant irritació a la pell.
- No us poseu de peu ni us sentiu damunt de l'aparell ni recolzeu-lo a la porta.
- Està prohibit utilitzar explosius o dissolvents tòxics. No utilitzeu detergents amb benzina, alcohol, etcètera. Utilitzeu únicament detergents aptes per a rentadores, especialment per al tambor de la rentadora.
- Les peces de roba que continguin oli es poden incendiar espontàniament, especialment quan s'exposen a fonts de calor com una rentadora. Les peces s'escalfen, provocant una reacció d'oxidació a l'oli. L'oxidació genera calor. Si la calor no pot escapar, les peces poden escalfar-se prou per incendiar-se. Amuntegar, apilar o emmagatzemar peces que continguin oli retenen la calor i, per tant, creen un risc d'incendi.
- Assegureu-vos de no introduir objectes com encenedors, llumins, etc.
- Tanqueu la porta correctament, si és difícil tancar-la, verifiqueu que la roba no impedeix un tancament correcte.
- Assegureu-vos que no hi ha aigua al tambor abans dobrir la porta.
- Aquest producte pot ser usat per nens/es de 8 anys i persones amb capacitats físiques, sensorials o mentals reduïdes, o amb manca d'experiència i coneixement si estan supervisats o han rebut instrucció concernent a l'ús de l'aparell d'una manera segura i entenen els riscos que aquest implica. No permeteu que els nens juguin amb el dispositiu. La neteja i el manteniment no els ha de dur a terme nens sense supervisió.
- Superviseu els nens menors de 3 anys per assegurar-vos que no juguin amb el dispositiu.
- Superviseu els nens per assegurar-vos que no jugueu amb l'aparell.
- La neteja i el manteniment no han de ser realitzats per nens sense supervisió.
- Assegureu-vos d'utilitzar la funció de bloqueig per a nens i d'apagar l'aparell quan no estigui en ús.
- Mantingueu els productes de rentat i neteja fora de l'abast dels nens.

Precaucions durant l'ús de la rentadora

- Si canvieu la ubicació de la rentadora, assegureu-vos d'instal·lar de nou els perns de transport a l'aparell, això assegurarà que no es produeixen danys al tambor durant el transport.

- L'aigua acumulada dins de l'aparell s'ha de buidar.
- Utilitzeu l'electrodomèstic amb compte. No agafi les parts sortints de l'aparell per aixecar-lo. No utilitzeu la porta de l'aparell com una nansa durant el transport.
- L'aparell és molt feixuc. Transporta't amb compte.
- Assegureu bé les mànegues de subministrament d'aigua i desguàs.
- No poseu les mans sota laigua del tub dextracció daigua.
- No forceu la porta en tancar-la. Si us és difícil tancar la porta, comproveu que les peces estan ben introduïdes i distribuïdes.
- Està prohibit rentar catifes.
- Mai ompliu l'aigua de forma manual durant el rentat.

Instal·lació

- L'aparell ha de ser manipulat i instal·lat per 2 o més persones per evitar riscos de lesions. Utilitzeu guants de protecció per desembalar i instal·lar el producte per evitar riscos de talls.
- Mantingueu els nens allunyats durant el procés d'instal·lació.
- Durant la instal·lació assegureu-vos que no es fa malbé el cable alimentació per evitar possibles riscos d'incendi o descàrregues elèctriques.
- Abans d'utilitzar l'aparell, és imperatiu treure els cargols de transport.
- Mantingueu l'ambient de l'habitació sec i ventilat.
- No col·loqueu mai l'aparell sobre l'obertura d'un desguàs descobert.
- No s'ha d'exposar a temperatures inferiors a 5 ºC o superiors a 35 ºC.
- No l'instal·leu a banys o habitacions molt humides.
- Comproveu que està correctament anivellat sobre el terra mitjançant les potes.
- ADVERTÈNCIA! Cecotec no es responsabilitza d'incidències produïdes per un ús indegut fora de les normes que estableix aquest manual d'instruccions.

BIZTONSÁGI UTASÍTÁSOK

Olvasd el a következőket utasítás Használat előtt figyelmesen olvassa el a használati útmutatót. Őrizze meg ezt a kézikönyvet későbbi felhasználás céljából . referenciák vagy új felhasználók .

- Győződjön meg arról, hogy a hálózati feszültség egyezzen meg a feszültséggel a termék adattábláján feltüntetett adatokkal , és hogy a csatlakozódugó földeléssel rendelkezik .
- Ez az eszköz ez tervezett csak háztartási használatra többi kizárva Használata bárokban , éttermekben , farmokon , szállodákban , motelekben és irodákban történik .
- a tápkábel ez sérült , akkor a Cecotec Műszaki Segítségnyújtó Szolgálatának vagy hasonlóan képzett személyzetnek kell kicserélnie a veszélyek elkerülése érdekében .
- Ez a termék ez tervezett csak beltéri használatra .
- Ügyeljen arra, hogy a készüléket 0 °C feletti hőmérsékletű helyen telepítse .
- A készülék nem alkalmas háztartási készülékként történő beszerelésre . beépített .
- Muszáj használd az újakat tömlőkészletek a készülékkel együtt szállított tömlőket ne használja fel újra régi .
- Rendszeresen ellenőrizze a tömlőcsatlakozásokat , hogy ne legyen szivárgás . vízszivárgások .
- Ne használja a készüléket , ha hiányoznak belőle alkatrészek. darabok vagy vannak hibás , vagy ha a tápkábel vagy a csatlakozódugó vannak sérült
- Ne használja a készüléket amíg az nem lesz biztos benne , hogy ő az az utasításoknak megfelelően telepítve a jelen kézikönyvben található összes víz- , lefolyó- és csatlakozócsatlakozást elektromos és földelés betartani az összes előírást helyi és/vagy egyéb vonatkozó követelmények .

- Mielőtt bármilyen Javítási vagy tisztítási feladat előtt húzza ki a készüléket a konnektorból .
- Biztonsági intézkedésként ajánljuk Minden használat után húzza ki a készüléket a konnektorból , és zárja el a vízellátást . Nyomás Maximális bemeneti víznyomás 1 MPa . Minimum bemeneti víznyomás 0,03 MPa .
- Ne húzza ki a dugót kézzel nedves .
- További információkért Biztonsági okokból ügyeljen arra , hogy a csatlakozódugót egy 3 pólusú aljzatba csatlakoztassa . A készülék helyesnek kell lennie földelt .
- Lehetségesnek kellene lennie válassza le a készüléket a tápellátásról húzd ki a konnektorból, ha lehetséges hozzáférés a konnektorhoz , vagy a konnektor előtt elhelyezett többpólusú kapcsoló segítségével , a biztonsági előírásoknak megfelelően elektromos állampolgárok .
- Az áram A készülék maximális áramerőssége 10 A, ezért győződjön meg arról, hogy a tápegység (feszültség , áramerősség és kábel) megfelel a készülék terhelésének .
- Győződjön meg arról , hogy a hálózati aljzat képes elbírni a készülék adattábláján feltüntetett maximális teljesítményt .
- Az eszközök Az elektromos és vízvezetékeket szakembereknek kell csatlakoztatniuk előírásoknak megfelelően minősített helyi és nemzetbiztonság a gyártó által meghatározott .
- Lehetséges , hogy az üvegajtó hatókör hőmérsékletek nagyon magas Működés közben . Gyermekektől és háziállatoktól elzárva tartandó . távol a készüléktől működés közben . Soha. nyisd ki az ajtót a mosási fázis alatt .
- Ne használja a készüléket helyiségekben ahol víz, robbanóanyagok vagy maró gázok vannak jelen .
- Kell van jó szellőzés más tüzelőanyagok elégetése során keletkező gázok megakadályozására eszközök elakadnak a

szobában , ami tűzveszélyt okozhat .
- Ne szárítsa ruhák a készülékben , ha nem mosták ki őket korábban .
- Ne mossa cikkek , amelyekben volt gyúlékony vagy robbanásveszélyes anyagokkal, például viasszal, olajjal , festékkel , benzinnel, zsíroldókkal , vegytisztító oldószerekkel , kerozinnal stb . tisztítva , mosva , áztatva vagy foltozva , amelyek kigyulladhat vagy felrobbanhat.
- Öblítők és egyéb termékek hasonlóknak kellene lenniük A termék gyártója által megadott módon használja .
- Ne mossa vagy szárítsa cikkek , amelyekben volt tisztítva , mosva , áztatva vagy szennyezve gyúlékony vagy robbanásveszélyes anyagokkal , például viasszal, olajjal , festékkel , benzinnel, zsíroldókkal , vegytisztító oldószerekkel , kerozinnal stb . , amelyek kigyulladhat vagy felrobbanhat.
- Használat közben szöveteket tartalmazó növényi vagy étolajjal szennyezett , vagy hajápolási termékekkel szennyezett tárgyakat , mossa le őket először forró vízben , extra mosószerrel . Szóval csökkenti a veszélyt , bár nem teljesen.
- kiáramló levegő nem lehet csatornákon keresztül távozik , amelyeken keresztül kiürül mások füstje gázzal vagy üzemanyaggal működő készülékek .
- A szellőzőnyílásokat nem szabad szőnyeggel eltakarni .
- Egy bemeneti szelepes készülékeknek kell kapcsolódni csak hidegvíz -bemenethez . A dupla bevezető szeleppel rendelkező készülékeket kapcsolódni megfelelően csatlakoztassa a hidegvíz -bemenethez és a melegvíz-bemenethez (modelltől függően).
- A konnektor hozzáférhetőnek kell lennie telepítés után .
- Ne telepítse a készüléket zárt ajtók , ajtók mögött toló- vagy csuklós ajtók a készülék másik oldalán .

- A készüléket nem szabad letelepedni nedves .
- Ne helyezzen mások tárgyak , készülékek (például mikrohullámú sütők) vagy más, a készülékre nyomódó tárgyak .
- A termék kizárólag háztartási használatra készült , és tervezett csak mosáshoz ruházat alkalmas gépi mosásra és szárításra ruházat szárítógépben szárítható .
- A termék nem tud kereskedelmi vagy ipari célokra nem használható . Ne használja kültéren, még akkor sem , ha a terület Védett helyen van , mivel ki lehet téve páratartalomnak , esőnek vagy viharoknak . elektromos .
- Ne lépjen be több ruhatöltet a megengedettnél (a termék adattáblázatában feltüntetett maximálisan megengedett töltet) .
- A készülék nem úgy tervezték , hogy működjön kapcsolóeszközök külső , például időzítők vagy távirányító rendszerek .
- Ne használja hosszabbító kábelek vagy aljzatok többszörös .
- Ne mossa vagy szárítsa üvegszálat tartalmazó ruhadarabok , mint például bizonyos függönyök vagy redőnyök, mivel a részecskék tudnak a mosógépben maradnak , és más típusú ruhákhoz tapadnak , ami bőrirritáció .
- Ne álljon vagy üljön a készülékre , és ne támaszkodjon az ajtónak .
- Ez robbanóanyagok vagy oldószerek használata tilos mérgező . Ne használja. benzinnel, alkohollal stb . készült mosószerek használata csak mosószerek mosógépekhez alkalmas , különösen a mosógép dobjához .
- Ruhadarabok, amelyek-t tartalmaznak olaj tudnak tüzet fog spontán módon , különösen amikor hőforrásoknak, például mosógépnek vannak kitéve . A ruhadarabok felmelegszenek , ami oxidációs reakciót okoz az olajban . Az oxidáció hőt

termel. Ha a hő nem tud távozni , a ruhadarabok ... tudnak annyira felforrósodhat, hogy lángra kaphat . Halmozhat , egymásra rakhat vagy tárolhat ruhadarabok , amelyek tartalmaznak olaj megtartja a hőt , ezért tűzveszélyt okoz .
- Ügyelj arra, hogy ne lépj be tárgyak , például öngyújtók , gyufák stb.
- csukd be az ajtót helyesen van-e bezárva , ha nehezen záródik , ellenőrizze, hogy a ruházat nem akadályozza -e a megfelelő záródást . bezárás .
- Az ajtó kinyitása előtt győződjön meg arról, hogy nincs víz a dobban .
- Ez a termék 8 éves kortól gyermekek és fogyatékkal élők használhatják . fizikai , érzékszervi vagy mentális csökkent képességűek , vagy tapasztalat és tudás hiányában vannak, ha felügyelték vagy kaptak oktatás a készülék biztonságos használatával kapcsolatban , és megérti a lehetséges kockázatokat . Ne engedje , hogy a gyerekek játsszon a készülékkel . A tisztítást és karbantartást nem szabad gyerekek végezzék nélkül felügyelet .
- Felügyeld a gyerekeket 3 év alatti gyermekeket , ügyelve arra , hogy ne játsszanak a készülékkel .
- Felügyelje a gyerekeket , hogy ne játsszanak a készülékkel .
- A tisztítást és karbantartást gyermekek nem végezhetik . nélkül felügyelet .
- Győződjön meg róla, hogy használta a gyerekzár funkciót , és kikapcsolta a készüléket . amikor nincs használatban .
- Tartsa kéznél a mosó- és tisztítószereket gyermekek elől elzárva tartandó .

Óvintézkedések a mosógép használatakor

- Ha megváltoztatja a mosógép helyét , feltétlenül szerelje vissza a szállítócsavarokat a készülékre , mert biztosítja , hogy ne történjen termelés a dob sérülése szállítás közben .
- Víz gyűlt össze a készülék belsejében muszáj ürítsd ki .
- Óvatosan kezelje a készüléket . Ne fogja meg a készülék kiálló részeit emeléskor . Ne használja a készülék ajtaját fogantyúként . szállítás közben .
- A készülék nagyon nehéz . Óvatosan szállítsa .
- Biztonságos jól a vízellátó és lefolyó tömlőket .
- Ne nyújtsd ki a kezed a vízkiszívó cső alatt .
- Ne erőltesse az ajtó bezárását . Ha nehezen zárja be az ajtót , ellenőrizze , hogy a ruhák rendben vannak-e . vannak jó bevezették és terjesztették .
- Ez tiltott mosás szőnyegek .
- Soha Mosás közben kérjük , kézzel töltse utána a vizet .

Létesítmény

- A készülék A sérülésveszély elkerülése érdekében legalább 2 embernek kell kezelnie és telepítenie . Használat Viseljen védőkesztyűt a termék kicsomagolása és telepítése során a vágási sérülések kockázatának elkerülése érdekében .
- Tartsa távol a gyerekeket messze a telepítési folyamat során .
- A telepítés során Győződjön meg róla , hogy a tápkábel nem sérült, hogy elkerülje az esetleges tűz- vagy áramütésveszély elektromos .
- A készülék használata előtt feltétlenül távolítsa el a szállítócsavarokat .
- Tartsa fenn a szoba hangulatát száraz és szellőző .
- Soha helyezze a készüléket egy lefolyónyílás fölé felfedezett .
- Nem szabadna lennie tegye ki hőmérsékletnek 5°C alatt vagy 35°C felett.
- Ne telepítse fürdőszobába vagy hálószobába nagyon nedves .
- Ellenőrizd , hogy az helyesen síkban a földön a lábak segítségével .

- FIGYELMEZTETÉS! A Cecotec nem vállal felelősséget semmilyen balesetért . nem megfelelő használatból eredő a normákon kívül ebben a használati útmutatóban megállapították .

تعليمات السلامة

احتفظ بهذا الدليل للرجوع إليه مستقبلًا . المراجع أو الجديد المستخدمين .

- تأكد من جودة التيار الكهربائي يطابق الجهد المحدد على الملصق المصنف في المنتج أو القابس الخاص بك .
- هذا الجهاز مصمم للاستخدام المنزلي فقط يبقى مستبعد استخدامه في الحانات والمطاعم والمزارع والفنادق والمتاجر والمكاتب .
- إذا تلف الكابل ، يجب استبداله بواسطة الشركة المصنعة Cecotec أو أحد الموظفين المؤهلين لتجنب المخاطر المماثلين .
- هذا المنتج مصمم للاستخدام الداخلي فقط .
- تأكد من تثبيت الجهاز في الأماكن التي تكون درجة حرارتها 0 درجة مئوية أعلى من .
- الجهاز غير مناسب للتثبيت كجهاز منزلي . مدمج .
- يجب عليه استخدام المجموعات الخارطية المرفقة مع الجديد استخدام الخارطية ، الجهاز . دقيق
- تأكد من عدم وجود أي تسريبات . تسربات المياه أو عطل . قد يؤدي إذا كان هناك أي تلف الجهاز استخدام لا تستخدم الجهاز إذا كان السلك أو القابس معيبًا أو مع عيب تم تثبيته
- تأكد من أن الجهاز حتى يصبح متاحًا للاستخدام لا تستخدم الجهاز في هذا الدليل جميع التعليمات الواردة في هذه التوصيات المياه الالتزام بالأرضية والكهربائية والتوصيات الصحي والصرف المطلبات الخارجية أو المحلية الأولوية بجميع المعمول به .
- قبل القيام بأي شيء إزالة أو تنظيف ، افصل الجهاز عن الطاقة .
- فقط أو الكهرباء عن الجهاز افصل نحن نوصي أمين إزالة الطاقة .
- الضغط أقصى ضغط الدخول الماء ١ ميجا باسكال . استخدام الماء بعد كل استخدام إدمادا الميا الدخول الماء ٠.٠٣ ميجا باسكال . أدنى ضغط
- لا تسحب القابس بيديك مبتلتين .
- تأكد من توصيل القابس بمقبس ثلاثي ، تأكد من السلامة للتأريض

. ضرؤم احيحص نوكي نأ بجي زاهجلا . سيبابدلا
- هلصف ةقاطلا ردصم نع زاهجلا لصفا انكمم كلذ نوكي نأ ددعتم حاتفم قيرط نع وأ ، سبقملا يلإ لوصولا انكمم كلذ نإ اذإ نيناطوم يئابرهك ةماسلا حئاولل اقًفو ، سبقملا يلعأ باطقألا يجري ،ريبمأ 10 وه زاهجلل لتيارايلا دحلا يصقألا
- قيبطتللبلا (لباكلا وأ لتيارا وأ دهجلا) ةقاطلا دادمإ ماظن نأ نم دكأتلا زاهجلا لمحلا يلع .
- ةقاطللا يصقألا دحلا مع يلع ردا ق ةقاطلا ذفنم نأ نم دكأت فينصتلا ةحولا يلع ةضومملا زاهجلل .
- نع هايملاو ءابرهكلا طوطخ لصيوت متي نأ بجي ةزهجألا ددحم وه امك ينطولا وأ يلحملا نمألا حئاولل اقفو ةهؤم نيينفلا قيرط ةعنصملا ةكرشلا لبق نم .
- أدج ةرارحلا تاجردا قاطنِ يجاجزلا بابلا نوكي نأ نكمم نم تاناوحلا وأ لافطألا لوانتم نع ادًيعب ظفحيُ . ليغشتلا ءانثأ باب ءانثأ ةيعب .ةفيألا نع ادي زاهجلا ءانثأ ليغشتلا . ةحلرم ليغشلا .
- وأ تارجفتم وأ عام كانه نيأ فرغلا يف زاهجلا مدختسلا ال ةيواك تازاغ .
- قرح نع ةجانتلا تازاغلا عنم لمهتلا ديج كلمي نأ بجي دق امم ، ةفرغلا لخاد اهيلع ضبقلا متي ةزهجألا ىرخألا دوقولا عاونأ قيرح بوشن رطخ ببسي .
- اهلسغ متي مل اذإ زاهجلا يف ةدوجوملا سبالملا ففجتلا ال اقًباس .
- اهفيظنت متنا كا يلع يوتحت يتلا تالاقملا لسغتلا ال راجفنلا وأ لاعتشلل قلباق داوم اهخيطلت وأ اهعقن وأ اهلسغ وأ تابذوم موحشلا تالايزمو نيزنبلاو ءالطلاو تيزلاو عمشلا لثم وأ لعتشت دق يتلاو كلذ يلإ امو نيسوركيلاو فاجلا فيظنتلا رجفنت .
- مدختسا قلثامم نوكت نأ بجي تاجنتم اهريغو قشمقألا مزعتلا ددحم وه امك جتنملل ةعنصملا ةكرشلا لبق نم .
- متنا كا يلع يوتحت يتلا تالاقملا ففجتلا وأ لسغتلا ال وأ لاعتشلل قلباق داوم اهخيطلت وأ اهعقن وأ اهلسغ وأ اهفيظنت

موحشلا تالايزمو نيزنبلاو ءالطلاو تيزلاو عمشلا لثم راجفنلا دق يتلاو كلذ يلإ امو نيسوركيلاو فاجلا فيظنتلا تابذوم رجفنت وأ لعتشت .
- ةيتابنلا تويزلا يلع يوتحت يتلا ةجسنألا مادختسا دنع ادًيج اهلسغا ، رعشلاب ةيانعلا تاجنتم ةثولملا وأ ، يهطلا تيز وأ ، رطخلا نم للقي فوس اذل . يفاضإ فظنم عم نخاسلا ءامل يف ألوأ . لماك لكشب سيلو .
- يتلا تاونقلا لالخ نم جورخلا ءاوهلا جرخي نأ يغبني ال زاغلا مدختسلا ةزهجألا نيرخآلا نادخا امالخ نم اهغيرفت متي دوقولا وأ .
- داجسلاب ةدودسم تاحتفت نوكت الأ بجي .
- لصتي يلع درفلا لخدملا مامص تاذ ةزهجألا يوتحت نأ بجي لخدملا تامامص تاذ ةزهجألا نوكت نأ بجي . درابلا ءامل لخدم يلإ طقف ءامل لخدمو درابلا ءامل لخدم يلإ حيحص لشكب لصتي ةجودزملا (زارطلا يلع ادًماعتا) نخاسلا .
- يتثبيتلا دعب ةحاتم نوكت نأ بجي ةقاطلا جرخم
- بابوألا ، ةقلغملا بابوألا فلخ زاهجلا يتثبيتب مقت ال
- زاهجللا رخآلا بناجلا يلع ةيصلفم وأ ةقلزنم بابوأ .
- لتبم نكامألا يف رارقتسالا زاهجلا نوكي نأ بجي ال
- (فيوركيلا نارفأ لثم) ةزهجألا وأ ءايشألا نورحآ عضت ال
- زاهجلا يلع طغضت يتلا ءايشألا وأ .
- ليغشللا مصمم طقف لالتسادمالا ةنزلي صصخم جتنملا
- بسانم بالسم ةلاغسا يف فيجتلاو ليغشللا بسانم بالسم طقف ففجلاب فيجتللا .
- ةيعانص وأ ةيراجت ضارغأل مادختسا نكمي جتنملل نكمي ال
- يمحم وهف ةقطنملا تناك ولو تحا ،قلطلا ءاوهلا يف مدختسا ال . يئابرهك . فصاوعلا وأ راطمألا وأ ةبوطرللا ضرعتي دق هنأ ثيح
- يصقألا دحلا) اهب حومسملا نم ربكأ ليغشلا ةيمك لخدت ال (جتنملا تانايب لوادج يف حضوم هب حومسملا لحلا
- ، ةيجراخلا لدبيلا ةزهجأ قطاوب لعلا مصمم سيل زاهجلا

. دعب نع مكحتلا ةمظنأ وأ تاتاقؤملا لثم
. ديدع سباقملا وأ ديدمتلا تالباكلا مدختست ال -
فايلألا على يوتحت التي الملابس الجفت وأ لسغت ال -
مه تاميسلجا نأ شيح ،رئاستلا وأ رئاستلا ،ةيجاجزلا لثم ضعب الملابس من ىرخأ عاونأب قصتلت وةلاسغلا يف ىقبت نوعيطتسي
. دلجلا جيهت بسبب امم ،
. بابلا على ئكتت وأ زاهجلا على سلجت وأ فقت ال -
مدختست ال . ةماس تابايذملا وأ تارجفتملا مادختسا رظحيُ اذه -
مدختسا .كلذ على إلا امو لوكلاو نيزنبلا على يوتحت التي الملابس نخست ، زاهجلا باب مدختست ال
. ةلاسغلا ضوحل ةصاخو ، تالاسغلل بسانم تافظنملا طقف
تلعتشا نوعيطتسي مه تيز على يوتحت التي الملابس -
لثم ةرارح رداصلم امهضرعت دنع ةصاخو ، يوفع لكشب ناريلا
. تيزلا في ةدسكأ لعافت بسبب امم ، سبالملا نخست ، ةلاسغلا
سبالملا نإف ، بسرتلا نم ةرارحلا نكتمت لم اذإ .ةرارح ةدسكألا دلّوتُ
امسيدكتل . رانلا لاعشإلا يفكي امب ةنخاس حبصت نوعيطتسي مه
ظفتحي تيز على يوتحت التي سبالملا امهيزخت وأ امسيدكت وأ
. قيرحلا رطخ قلخي لاتلابو رارحلاب
على إلا امو تيكبرلا وتاعالولا لثم ءايشأ كلوخد مدع نم دكأت -
. كلذ
دكأت ، هقالغإ بعصلا نم نكا اذإ ، حيحص لكشب بابلا قلغأ -
. ءاهنإ . حيحصلا قالغإلا عنمت ال سبالملا نأ نم
. بابلا حتف لبق ضوحلا لخاد ءام دوجو مدع نم دكأت -
تاونس 8 نس نم لافطألا لبق نم مهمادختسا نكمي جتنملا اذه -
عم وأ ، قصفخم ةيلقع وأ ةيسح وأ ةيدسج . ةقاعإلا يوذ صاخشألاو
اميف تامليعت اهاقلت وأ اهيلع فرشأ تنك اذإ ةفرعملاو ةربخلا صقن
اهيلع يوطني التي رطاخملا مهفو زاهجلل نمآلا مادختسالاب قلعتي
هتناصو هفيظنت يغبني ال . زاهجلاب بعلل لافطألل حمست ال .
. فارشإلا نودب لافطألا لبق نم اهذيفنت متي .
مدع نم دكأتلل تاونس 3 نم لقأ لافطألا لافطألا على فارشإلا -
. زاهجلاب مهبعل
. زاهجلاب مهبعل مدع نم دكأتلل لافطألا على فرشأ -
. ةناصلاو فيظنتلا لامعأب لافطألا موقي نأ يغبني ال -

. فارشإلا نودب
زاهجلا ليغشت فاقيإو لافطألا لفق ةفيظو مادختسا نم دكأت -
.مادختسالا ديق نوكي ال امدنع .
لوانتم نع اديعب تاجتنملا فيظنتو لسغ في تسمر -
. لافطألا

ةلاسغلا مادختسا دنع تاطايتحا
تيبثت ةداعإ نم دكأت ، ةلاسغلا عقوم رييغت يونت تنك اذإ -
فلت جاتنإ يأ ثودح مدع نمضن فوس اذهو ، زاهجلا على نحشلا ريمسم
. لقنلا ءانثأ ةلبطلا
. غيرفت هيلع بجي زاهجلا لخاد ةكارتملا هايملا -
. هعفرل منه ةزرابلا ءازجألا كسمت ال . رذحب زاهجلا عم لماعت -
. لقنلا ءانثأ . ضبقمك زاهجلا باب مدختست ال
. رذحب لقنلا . لقيثت ادج ديج زاهجلا -
. ةديج يحصلا فرصلاو هايملا دادمإ مظاخرم نمؤي -
. ءاملا جارخسا بوبنأ تحت كيدي دمت ال -
بابلا قالغإ يف ةبوعص تدجو اذإ . هقالغإ على بابلا ربجت ال -
. هعيزوتو مهيدقت مت ديج نوكن . ةتبثم سبالملا نأ نم دكأتف ،
. داجسلا لسغ مرَحمُ اذه -
. ليسغلا ءانثأ ايًودي هايملا ةئبعت ةداعإ ىجري أدبأ -

ةأشنم
نيصخش قطساوب هتيبثتو هعم لماعلا متي نأ بجي زاهجلا -
دنع ةيقاوا تازافلا ءادترا مدختسا .ةباصإلا رطخ بنجتل رثكأ وأ
. حورجلا رطخ بنجتل ةنملا بيكرتو ةوبعلا كف
. تيبثتلا ةيملع ءانثأ أديعب لافطألا داعبا -
ثودح بنجتل ةقاطلا لباك فلت مدع نم دكأت تيبثتلا ءانثأ -
. يئابرهك ةيئارحلا رطاخملا وأ ةيئارحلا ةمدصلا تاكهابرلا مدختسالا قلعتي
. لقنلا ريمسم ةلازإ يرورضلا نم ، زاهجلا مادختسا لبق -
. ةيوهتلا ديجو فاج ةفرغلا وج على ظافحلا -
. هفاشتكا مت فيرصلا ةحتف قوف زاهجلا عض أدبأ -
تاجرد 5 نم لقأ ةرارحلا تاجردل اهضيرعت نوكي نأ يغبني ال -

مئوية أو أعلى من 35 درجة مئوية.
- لا يتم التثبيت في الحمامات أو غرف النوم جد مبتل .
- تأكد من ذلك بشكل صحيح مستوى على الأرض عن طريق السافين .
- تحذير! شركة سيكوتيك ليست مسؤولة عن أي حوادث. ناتج عن الاستخدام غير السليم خارج القواعد المنصوص عليها في دليل التعليمات هذه .

1. PIEZAS Y COMPONENTES

Figura 1

1. Manguera de entrada de agua
2. Puerta
3. Manguera de desagüe
4. Cuerpo
5. Cable de alimentación
6. Depósito dispensador de detergente/suavizante
7. Panel de control
8. Tambor
9. Tapa del filtro de desagüe
10. Patas ajustables

Nota:
Los gráficos de este manual son representaciones esquemáticas y puede que no coincidan exactamente con los del producto.

2. ANTES DE USAR

- Este aparato presenta un embalaje diseñado para protegerlo durante su transporte. Saque el aparato de su caja. Puede guardar la caja original y otros elementos del embalaje en un lugar seguro para prevenir daños en el aparato si necesita transportarlo en el futuro. Si desea deshacerse del embalaje original, asegúrese de reciclar todos los elementos correctamente.
- Asegúrese de que todas las piezas y componentes están incluidos y en buen estado. Si faltara alguno o no estuvieran en buen estado, contacte de forma inmediata con el Servicio de Atención Técnica Oficial de Cecotec.

Contenido de la caja:
- Lavadora secadora
- Manguera de suministro de agua
- Patas de transporte
- Llave fija
- Tapa embellecedora x4
- Este manual de instrucciones

- No retire el número de serie del producto, para poder mantener una correcta trazabilidad de su equipo en caso de solicitar asistencia.

3. INSTALACIÓN

Extracción de los tornillos de transporte
POSIBLES DAÑOS EN EL APARATO O LESIONES

- El aparato está asegurado para el transporte con pernos de transporte. Los pernos de transporte que no se retiran pueden dañar el tambor durante el funcionamiento de la lavadora, el aparato vibrará y será mucho más ruidoso durante los ciclos de centrifugado si los pernos de transporte no se retiran antes de usarlo. Asegúrese de retirar completamente los 4 pernos de transporte antes del primer uso.
- Guarde los pernos de transporte.
- Si se ha adquirido un soporte con el aparato, debe instalarse primero, antes de retirar los pernos de transporte. Consulte las instrucciones de instalación del pedestal.
- Para evitar daños durante un transporte posterior, asegúrese de volver a instalar los pernos antes del transporte.

La figura 2 muestra los pasos para retirar los pernos. Estos se detallan a continuación:
1. Afloje los cuatro pernos de transporte A con la llave (suministrada) y retírelos.
2. Retire los cuatro tubos espaciadores B. Durante la retirada de los pernos, si los tubos espaciadores caen dentro de la máquina, pueden recuperarse inclinando la máquina hacia adelante y recogiéndolos del suelo o del interior de la base de la máquina.
3. Cubra los orificios abiertos de los pernos de transporte con los cuatro tapones de cubierta C que encontrará en la bolsa de plástico que contiene los accesorios.
4. Guarde todas las piezas en un lugar seguro: las necesitará de nuevo si la lavadora necesita ser trasladada a otro lugar.

Nota:
Para evitar roturas durante el transporte de la lavadora, siga las siguientes indicaciones:
- Los pernos de transporte deben estar reinstalados.
- El cable de alimentación debe estar asegurado en la parte trasera de la lavadora.

Requisitos de ubicación
- La máquina debe instalarse sobre un suelo sólido y plano. Nunca coloque la máquina sobre alfombras blandas o suelos de madera. No instale la máquina sobre una base improvisada; si el lugar de instalación no se puede cambiar, la base debe mejorarse según sea necesario, por ejemplo, ampliando el tamaño y asegurándola con soportes. Nunca coloque la máquina sobre soportes separados. Es posible que la máquina se mueva ligeramente debido a factores como la sobrecarga o la humedad de la base. Esto podría provocar que la máquina se caiga de la base después de un tiempo de uso.
- Mantenga el entorno seco y ventilado.
- El aparato debe instalarse y utilizarse en una habitación con desagüe.
- Nunca coloque pequeños electrodomésticos, como hornos microondas y/o ollas eléctricas, sobre la máquina.
- Mantenga la máquina alejada de equipos con llama, como velas, cocinas de gas, contenedores de gas licuado, etc.
- Nunca coloque recipientes a presión sobre la máquina.
- Nunca coloque la máquina sobre la abertura de un desagüe sin cubrir.

Requisitos de espacio libre
- Instale el aparato con fácil acceso al enchufe y la toma de corriente.
- Instale el aparato donde haya suficiente espacio a su alrededor.

Figura 3
(a) 3 cm o más por encima
(b) 5 cm o más por detrás
(c) 5 cm o más en el lado izquierdo
(d) 5 cm o más en el lado derecho
(e) 70 cm o más (Este espacio suele ser el necesario delante del aparato para abrir la puerta y acceder)

PRECAUCIÓN: No permita que las partes metálicas del aparato entren en contacto con fregaderos metálicos u otros electrodomésticos.

Nivelación de aparato
El aparato utiliza altas velocidades de centrifugado para eliminar el agua al final del ciclo de lavado. Es importante que esté nivelado y que las patas ajustables presionen con igual presión contra el suelo. Esto ayudará a garantizar el uso más silencioso y con menos vibraciones.

Siga estos pasos:
1. Instale el aparato sobre superficies niveladas y sólidas. Preferiblemente en una esquina de la habitación.
2. Si el suelo no está nivelado (o está desnivelado), ajuste las patas ajustables del aparato según sea necesario para nivelarlo. No coloque nada debajo de las patas ajustables del aparato para ayudar a nivelarlo.
3. Extienda las patas ajustables del aparato no más de lo necesario. Cuanto más extendidas estén las patas, más vibración experimentará el aparato. Empiece con las patas ajustables completamente enroscadas y ajuste cada pata según sea necesario.
4. Utilice un nivel de burbuja (no suministrado) para comprobar la parte superior del aparato y asegurarse de que está nivelado de lado a lado y de adelante hacia atrás.
5. Presione hacia abajo en cada esquina de la parte superior del aparato para asegurarse de que no “tambalea”. No debe haber “cedimiento” ni movimiento. Todas las patas ajustables deben presionar por igual contra el suelo. Esto es tan importante como que el aparato esté nivelado para evitar vibraciones.
6. Cuando el aparato esté nivelado y no tambalee, bloquee las patas ajustables en su lugar apretando las contratuercas contra la parte inferior de la lavadora. Asegúrese de hacerlo sin cambiar la altura de la pata (sujete la pata mientras aprieta la contratuerca).

Procedimiento para ajustar las patas ajustables
Fig. 4
1. Después de determinar qué patas ajustables del aparato necesitan extenderse, pida a alguien que levante ligeramente el aparato para quitar presión a la pata que se va a ajustar.
2. Gire la pata ajustable del aparato para extenderla hacia abajo lo necesario para elevar la esquina del aparato la cantidad correcta y nivelarlo.
3. Cuando la altura de la pata sea correcta, utilice la llave (suministrada) para apretar la

contratuerca contra la parte inferior del aparato y fijar la pata en su lugar.

Conexión del suministro de agua y la electricidad
Conexión de la manguera de entrada de agua
1. Conecte un extremo de la manguera de entrada de agua a un grifo de agua fría y apriete a mano. Antes de realizar la conexión, deje correr el agua libremente hasta que esté completamente limpia. Fig. 5
2. Conecte el otro extremo de la manguera de entrada de agua a la válvula de entrada de agua en la parte trasera del aparato y apriete a mano. Fig. 6
3. Abra el grifo lentamente y asegúrese de que no haya fugas.

- No retuerza, aplaste, modifique ni corte la manguera.
- Apriete el extremo de la manguera firmemente a mano.
- La presión del agua de suministro debe estar en el rango de 0,03 a 1,0 MPa. Si la presión del agua supera este valor, instale una válvula reductora de presión.
- Si la manguera no es lo suficientemente larga, póngase en contacto con el Servicio de Asistencia Técnica Oficial de Cecotec o un técnico autorizado.
- Nunca utilice una manguera de entrada de agua de segunda mano.
- Utilice la manguera de entrada de agua nueva suministrada con el aparato.

Conexión de la manguera de desagüe
Altura del punto de desagüe
Diferencia de altura entre el suelo y el punto de desagüe: mín. 60 cm (24 pulgadas) y máx. 100 cm (39 pulgadas). Fig. 7

Tipos de conexión de desagüe
a) Tubo vertical. Fig. 8
- Fije la manguera de desagüe al codo (no suministrado).
- Coloque el codo en la manguera de desagüe a 4 pulgadas (100 mm) del extremo de la manguera.
- Inserte esta sección de la manguera de desagüe en el tubo de desagüe. Si la manguera se introduce demasiado, esto puede causar que la lavadora se vacíe continuamente mientras se está llenando.
- Asegure el codo y la manguera con una brida para cables para evitar que la manguera se salga del tubo de desagüe durante el uso.

b) Sifón del fregadero
Fije la manguera de desagüe al sifón del fregadero utilizando una abrazadera de manguera de Ø 0,9-1,6 pulgadas (20-44 mm). Fig. 9

c) Lavabo
ADVERTENCIA RIESGO DE QUEMADURAS: Al lavar a altas temperaturas, existe riesgo de quemaduras si toca la espuma caliente, por ejemplo, al bombear espuma caliente a un lavabo. No meta la mano en la espuma caliente.

Aviso: Daños en el aparato/daños en los tejidos.

Si el extremo de la manguera de desagüe toca el agua descargada (agua drenada de la lavadora), esta (el agua descargada) puede ser succionada de nuevo hacia la lavadora y dañar el aparato o los tejidos. Asegúrese de que:
- No haya tapón en el desagüe del fregadero.
- El extremo de la manguera de desagüe no toque el agua descargada.
- El desagüe del fregadero fluya libremente y no esté parcialmente obstruido.
- Fije la manguera de desagüe de forma segura al lavabo.

En la figura 10 se muestra la forma correcta de colocar la manguera en el lavabo.

- No retuerza, tire ni doble la manguera de desagüe.
- Asegure la manguera de desagüe con la brida para cables al tubo de desagüe, lavabo, etc., para que la manguera no se salga por la fuerza del agua.
- Se desaconseja el uso de extensiones para la manguera de desagüe; en caso de necesidad absoluta, la extensión debe tener el mismo diámetro que la manguera original y no debe superar los 250 cm de longitud. Fig. 11

Conexión eléctrica
Antes de enchufar la lavadora a la toma de corriente principal, asegúrese de que:
- La toma de corriente tenga toma de tierra y cumpla con la legislación aplicable.
- La toma de corriente sea capaz de soportar la carga de potencia máxima del aparato indicada en la Placa de Características Técnicas fijada en la máquina.
- La tensión de alimentación esté dentro de los valores indicados en la Placa de Características Técnicas fijada en la lavadora.
- Durante el calentamiento, la corriente máxima de la lavadora es de 10A, por lo que debe asegurarse de que el sistema de suministro eléctrico (tensión, corriente y cable) sea adecuado para la carga del aparato.
- La toma de corriente sea compatible con el enchufe de la lavadora. Si este no es el caso, sustituya la toma de corriente o el enchufe por un electricista cualificado.

4. FUNCIONAMIENTO

Panel de control
Fig. 12

A—Tras presionar el icono de encendido para iniciar la máquina, seleccione el ciclo de lavado deseado en el área de iconos señalado. La luz del ciclo de lavado correspondiente se encenderá y la pantalla mostrará el tiempo de duración del ciclo de lavado seleccionado.

B— Iconos de funciones y opciones
1. **Icono táctil Final Diferido (Delay End)**. Pulse para ajustar el tiempo de finalización del ciclo de lavado.
2. **Icono táctil TEMP**.: Pulse para cambiar la temperatura del agua para el ciclo actual; el valor de temperatura modificado aparecerá en la pantalla digital.
3. **Icono táctil SPEED (Velocidad)**: Pulse para cambiar la velocidad de centrifugado para el ciclo actual; el valor de velocidad de centrifugado modificado aparecerá en la pantalla digital.

4. **Icono táctil RINSE (Aclarado)**: Pulse para cambiar el número de aclarados para el ciclo actual; el número de aclarados modificado aparecerá en la pantalla digital.
5. **Icono táctil DRYING (Secado**): Pulse para ajustar el ciclo de secado.
6. **Icono táctil Función KidLock (Bloqueo Infantil):** Pulse para activar el ciclo de lavado con bloqueo infantil.
7. **Icono táctil SteamMax (Lavado con vapor):** Pulse para activar el ciclo de lavado con VAPOR.
8. **Icono táctil OnSmart (lavado inteligente):** Pulse para activar el ciclo de lavado OnSmart.
9. **Iconos táctiles "+" o "-":** Pulse estos botones para ajustar el tiempo del ciclo. El tiempo de ciclo ajustado se muestra en la pantalla digital.

Nota: Algunos ciclos no tienen función de selección para ajustar el tiempo del ciclo.

10. **Icono táctil INICIO/PAUSA**: Mantenga pulsado el botón para iniciar o pausar un ciclo de lavado.
    - Añadir ropa durante el programa en curso

    Una vez que el ciclo ha comenzado, si desea pausar el ciclo de lavado, mantenga pulsado el icono táctil Inicio/Pausa de nuevo. Si la luz indicadora de bloqueo de puerta 🔓 está apagada, la puerta puede abrirse y podrá añadir o sacar ropa. Para reanudar el ciclo de lavado desde el punto en que se interrumpió, pulse el icono de nuevo.

11. **Botón ENCENDIDO**: Para encender y apagar la máquina, mantenga pulsado este icono.

C— Pantalla
Fig. 13
La pantalla es útil al programar la máquina y proporciona una gran cantidad de información.

1. Bloqueo infantil (KidLock)

El icono iluminado indica que la función bloqueo infantil está activada, y el panel de control está bloqueado (excepto el icono de Encendido).

2. Bloqueo de puerta

El icono iluminado indica que la puerta está bloqueada. Para evitar cualquier daño, espere hasta que el icono se apague antes de abrir la puerta.

3. Barra de progreso del programa.

Durante el proceso de lavado, la barra de luz muestra el progreso del lavado con el tiempo restante del programa.

4. Indicador final diferido (Delay End)

La luz indicadora iluminada indica que la función está activada. La cuenta atrás hasta el final del ciclo de lavado seleccionado aparecerá en la pantalla digital.

5. Indicador SteamMax (lavado con vapor)

La luz indicadora iluminada indica que la función vapor está activada.

6. Indicador OnSmart (lavado inteligente)

La luz indicadora iluminada indica que el programa OnSmart está seleccionado. Hay tres formas de configurar el programa de lavado OnSmart.

7. Pantalla digital.

Fig. 14

a. Tiempo restante del ciclo de lavado
b. Tiempo de Delay End

c. Temperatura de lavado
d. Tiempo de secado
e. Número de aclarados
f. Velocidad de centrifugado
g. Código de error

Preparación de la ropa

Aviso: Daños en el aparato/ tejido. Objetos extraños (monedas, clips, agujas, clavos, etc.) pueden dañar la ropa o los componentes de la lavadora.
Tenga en cuenta los siguientes consejos al preparar su ropa:

- Retire cualquier objeto suelto o metálico, como imperdibles, clips, etc., de la ropa.
- Elimine la arena, extraiga las monedas, etc., de los bolsillos y puños.
- Cierre cremalleras y abroche fundas de cojín, fundas nórdicas, etc.
- Retire los ganchos de cortina o asegúrelos en una bolsa de red.
- Los artículos particularmente delicados, como medias o cortinas de encaje, o artículos más pequeños, como calcetines diminutos o pañuelos, solo deben lavarse en una bolsa de red.
- Algunas prendas es mejor lavarlas del revés. Esto incluye prendas de punto, pantalones, camisetas y sudaderas.
- Asegúrese de que los sujetadores con aros son aptos para lavadora.
- ¡Asegúrese de que los sujetadores con aros se lavan en una bolsa de red que pueda cerrarse de forma segura con una cremallera o botón! Si el aro se sale de la copa, puede pasar a través de los orificios del tambor y causar daños importantes.

Preparación de la ropa para secar

- Solo textiles aptos para secadora que hayan sido lavados, aclarados y centrifugados.
- Elimine la mayor cantidad de agua posible de la ropa. No pulse el botón para reducir la velocidad de centrifugado.
- Para asegurar un secado uniforme, clasifique los artículos según el tipo de tejido y el grado de secado requerido.
- Los artículos que requieren planchado no tienen que plancharse inmediatamente después de secarse en la secadora. Es una buena idea doblarlos o enrollarlos juntos durante un tiempo, para que la humedad restante se distribuya uniformemente.
- Al lavar ropa que se va a secar en secadora, utilice la cantidad correcta de detergente y productos para el cuidado de textiles según las instrucciones del fabricante. Algunos detergentes y productos para el cuidado de textiles, almidón o suavizantes pueden contener productos químicos que pueden depositarse negativamente en los sensores de humedad, afectando su función y el resultado del secado.

Los siguientes textiles no deben secarse en secadora:

- Ropa marcada con el símbolo de cuidado: ⊠
- Lanas o artículos que contengan lana. ¡Riesgo de encogimiento!
- Tejidos delicados (seda, cortinas de red sintéticas). ¡Riesgo de arrugas!
- Artículos que contengan gomaespuma o material similar.
- Artículos que hayan sido tratados con disolventes inflamables, como quitamanchas, gasolina, diluyentes de pintura. ¡Peligro de explosión!
- Artículos que aún contengan laca para el cabello o sustancias similares. ¡Vapores

peligrosos!
- Ropa goteando. ¡Desperdicio de energía!

Clasificación de la ropa según el color y el grado de suciedad
Clasifique las prendas según el color, el grado de suciedad y el rango de temperatura de lavado recomendado.
- Las prendas de ropa pueden decolorarse.
- Nunca lave prendas nuevas multicolores junto con otras prendas.
- Lave las prendas blancas separadas de las de color. De lo contrario, las prendas blancas pueden tender a volverse grises.

Grado de suciedad
- Suciedad ligera. Sin suciedad o manchas visibles, pero que pueden haber absorbido algo de olor. Esto podría incluir ropa ligera de verano como camisetas, camisas o blusas usadas solo una vez. También para refrescar la ropa de cama o las toallas de invitados.
- Suciedad normal. Suciedad visible y/o algunas manchas ligeras. Esto podría incluir ropa como camisetas, camisas o blusas que se han sudado o usado varias veces. También paños de cocina, toallas de mano o ropa de cama usada hasta por una semana o más. Cortinas sin manchas que no se han lavado hasta por medio año.
- Suciedad intensa. Suciedad y manchas visibles. Esto podría incluir paños de cocina, servilletas de tela, baberos de bebé, ropa exterior de niños o camisetas de fútbol y camisas manchadas de hierba o tierra. También podría incluir ropa de trabajo como monos y vaqueros, y otras prendas usadas para trabajos y actividades al aire libre.

5. PROGRAMAS Y FUNCIONES

Tabla de ciclos de lavado

Ciclo de lavado	Temp.Máx (ºC)	Carga máxima (kg)		Tipo de detergente		
		Lavado	Secado	Detergentes		Suavizante
				Normal	Especial	
Mix	60	8	5	L / P	---	O
Quick (Lavado rápido)	40	1	1	L / P	---	O
Wool (Lana)	40	1	---	---	L	O
Cotton (Algodón)	60	8	5	L / P	---	O
Eco 40-60	40	8	5	L / P	---	O
20 ºC	30	2	---	L / P	---	O
Sanitize (Esterilización)	85	3	3	L / P	---	O
Secado	---	---	5	---	---	---
Spin (Centrifugado)	---	8	5	---	---	---
Drum Clean Plus	85	---	---	---	---	---
OnSmart (Lavado inteligente)	40	5	---	L / P	---	O

L= Gel/detergente líquido; P= Detergente en polvo; O= opcional; ---= No.
Si utiliza detergente líquido, no se recomienda activar la función de final diferido.
Se recomienda utilizar: detergente en polvo de 20 °C a 80 °C y detergente para lana de 20°C a 40 °C.
Siga las recomendaciones de dosificación de su detergente.

Ciclo de lavado	Descripción
Mix	Para el lavado de carga mixta de algodón y tejidos sintéticos ligeramente a normalmente sucios, artículos blancos y de color juntos.
Quick (Lavado rápido)	Para una pequeña cantidad de prendas o prendas ligeramente sucias que desee terminar de lavar rápidamente.
Wool (Lana)	Para ropa de lana y mezclas de lana lavable a máquina.
Cotton (Algodón)	Para artículos diarios de algodón, lino y mezclas de algodón. Programa de prueba de eficiencia energética.
Eco 40-60	Programa de prueba de eficiencia energética.
20 ºC	Para una pequeña cantidad de ropa que es fácil de desteñir.
Sanitize (Esterilización)	Para ropa que necesita esterilización y descontaminación.
Drying (secado)	Para secar telas de algodón húmedas.
Spin (Centrifugado)	Este ciclo utiliza un centrifugado para acortar los tiempos de secado de tejidos pesados o artículos de cuidado especial lavados a mano.
Drum Clean Plus	Limpie el tambor eliminando la suciedad y las bacterias del tambor. Asegúrese de que el tambor esté vacío.
OnSmart (Lavado inteligente)	Ciclo de lavado inteligente que ajusta automáticamente el tiempo y la temperatura según el peso de la ropa (se inicia presionando el icono táctil OnSmart – icono huella 3")

PROGRAMAS

OnSmart (lavado inteligente)

El programa de lavado OnSmart puede detectar de forma inteligente el peso de la ropa y ajustar el tiempo de lavado y la temperatura para realizar un lavado inteligente. Cuando "Auto" se muestra en la etapa de detección después de iniciar el programa, el programa de lavado OnSmart se puede iniciar de las tres formas siguientes:

- Cuando el aparato está apagado, mantenga pulsado el botón OnSmart (icono huella) durante al menos 3 segundos, la lavadora ejecutará el programa de lavado OnSmart directamente, con la luz indicadora OnSmart encendida.
- Cuando el aparato está encendido, mantenga pulsado el botón OnSmart durante al menos 3 segundos, el aparato ejecutará el programa de lavado OnSmart directamente, con la luz indicadora OnSmart encendida.
- Cuando el aparato está encendido, pulse brevemente el botón OnSmart, la luz indicadora OnSmart se encenderá y, a continuación, pulse el botón Inicio/Pausa; el aparato ejecutará el programa de lavado OnSmart

Programa de "Lavado + Secado"

Solo una parte del programa de lavado puede añadir la función de secado. Primero, cargue la ropa en el tambor, cierre la puerta, pulse el icono táctil de secado (representado por una toalla en el panel de control) para seleccionar los dos modos de secado de la siguiente manera:

- Secado automático: Pulse el icono táctil de secado (representado por una toalla en el panel de control) continuamente para ajustar el tiempo de secado que se muestra en el panel, y cuando se muestre "Auto", el modo de secado automático estará activado, el tiempo de secado se ajustará automáticamente según la cantidad y humedad de la ropa.
- Secado programado: Pulse el icono táctil de secado (representado por una toalla en el panel de control), la pantalla digital mostrará el tiempo de secado (30-60-90-120-150-180-210-240), seleccione un tiempo de secado apropiado e introduzca el tiempo de secado. Luego, pulse el botón Inicio/Pausa, la máquina comenzará a ejecutar el programa Lavado + Secado, con el programa de secado activado automáticamente al final del programa de lavado.

Programa Drying (secado)

El programa Drying (secado) es adecuado para secar prendas de algodón. No seque prendas propensas a la deformación o encogimiento. Cuando el programa Drying esté configurado, antes de secar, se recomienda realizar un programa de centrifugado único para secar la ropa.

- Primero, cargue la ropa en el tambor, cierre la puerta, pulse y seleccione el programa Drying, y pulse el icono táctil de secado continuamente, para seleccionar el modo de Secado automático o Secado programado (como se describe anteriormente).
- A continuación, pulse el botón Inicio/Pausa para iniciar el programa.

Precauciones para el programa de secado

- Si hay demasiada humedad en la ropa, la máquina extenderá automáticamente el tiempo de secado, y es normal que se muestre "0:20" durante demasiado tiempo.
- Cuando el programa de secado está en funcionamiento, el grifo debe estar abierto, ya que se requiere agua para la refrigeración y deshumidificación durante el programa de secado.

- El tiempo de secado más largo se establece según los diferentes modelos.
- Para evitar que la ropa se arrugue por un secado excesivo, el tiempo de secado puede ajustarse un poco menos al principio, y luego el tiempo de secado puede añadirse según el efecto de secado.
- Antes de ejecutar el programa Secado, se recomienda realizar primero un programa de centrifugado.
- Si es necesario, desate los nudos de la ropa después del centrifugado y luego introdúzcala en el tambor para secar.
- Para prendas más grandes o gruesas, el secado puede ser desigual en algunas posiciones de la ropa. Añada tiempo de secado según el efecto de secado después de finalizar el programa de secado.
- Los tejidos de lana no son adecuados para el secado.
- No seque prendas que puedan deformarse o encogerse.
- Algunos programas no tienen función de secado.

Función vapor (SteamMax)

- Esta función añade un proceso de vapor al final del drenaje de agua del programa de lavado seleccionado, justo antes del último centrifugado.
- Pulse el icono táctil de vapor SteamMax para añadir un proceso de lavado con vapor después de la última etapa de drenaje de agua del programa de lavado seleccionado (o en curso) y antes del último centrifugado.
- Durante el proceso de lavado con vapor, la máquina genera una gran cantidad de vapor a alta temperatura que penetra profundamente en los tejidos, mejorando su suavidad y elasticidad y, al mismo tiempo, eliminando olores desagradables y refrescando la ropa.
- Después del proceso de lavado con vapor, la máquina entra en la etapa final de aclarado y centrifugado.

Beneficios:

- Reduce las arrugas de la ropa, dejándola más suave y elástica.
- Ayuda a eliminar olores desagradables y refresca las prendas.
- Facilita el planchado.

Nota: Este programa está diseñado para prendas de algodón que no destiñen fácilmente.

Programa WOOL (Lana)

- Antes de lavar, confirme que las prendas tienen la etiqueta de "lavable a máquina".
- Una vez finalizado el procedimiento, retire rápidamente las prendas, deles forma y séquelas para evitar deformaciones causadas por permanecer demasiado tiempo en el tambor.
- Para evitar daños en las prendas, la temperatura del agua no debe superar los 40°C.
- Para obtener los mejores resultados y reducir el daño en las prendas, utilice detergente especial para lana y no exceda 1,0 kg de ropa.

Delay End (Final diferido)

Esta función le permite programar la lavadora-secadora para que un programa de lavado finalice en un momento específico, hasta 24 horas después. La duración del programa de lavado se incluye en el tiempo total del Final Diferido.
Para configurarlo:

1. Seleccione el programa de lavado deseado.
2. Antes de pulsar Inicio/Pausa, mantenga pulsado el botón Delay End durante 3 segundos.
3. Siga pulsando el botón hasta que la pantalla muestre la hora deseada de finalización. ¡+
4. La luz indicadora se encenderá.
5. Pulse Inicio/Pausa para iniciar la cuenta atrás del final diferido.
6. Para cancelarlo, pulse cualquier otro botón de programa de lavado para reiniciar el programa. La luz indicadora se apagará.

Notas
- La función de Delay End no está disponible en todos los programas de lavado.
- La hora real de finalización del programa puede variar ligeramente debido a factores como la presión del suministro de agua, el drenaje, el tipo de ropa y la temperatura del agua.

Bloqueo infantil (KidLock)
- Esta función previene el uso indebido de la máquina por parte de niños y evita interferencias externas durante el proceso de lavado.
- Durante el funcionamiento, mantenga pulsado el botón SPEED durante 3 segundos para activar o cancelar la función de Bloqueo infantil.
- La luz indicadora se encenderá.
- La puerta no se podrá abrir.
- El panel de control estará bloqueado y los botones no responderán (excepto el botón encendido).

Nota:
- Si la máquina se apaga pulsando el icono de Encendido mientras el Bloqueo infantil está activado, la función se cancelará.
- Si la máquina se enciende de nuevo, ejecutará directamente el programa que estaba configurado antes de apagarla.

Cancelación del zumbador
- Puede silenciar los sonidos de la máquina (zumbador) que se producen durante el funcionamiento.
- Para cancelarlo, mantenga pulsados los iconos táctiles de Speed y OnSmart al mismo tiempo durante al menos 3 segundos.
- Si desea volver a activarlo, realice la misma operación (mantener pulsados Speed y OnSmart durante 3 segundos). El zumbador se activará después de un pitido.

Añadir ropa durante el programa en marcha
- Cuando el programa esté en marcha, mantenga pulsado el icono táctil Inicio/Pausa para pausar el programa, si el indicador de bloqueo de la puerta está encendido, significa que la puerta puede abrirse para añadir o sacar ropa.
- Una vez finalizada la operación, cierre la puerta, mantenga pulsado el icono táctil Inicio/Pausa de nuevo, para que la máquina continúe funcionando desde el punto en el que se interrumpió.

AVISO: Si el nivel o la temperatura del agua en el tambor son demasiado altos, la luz indicadora de bloqueo de puerta se encenderá. En este caso, la puerta no se podrá abrir y no podrá añadir ni sacar ropa durante la ejecución del programa.

Luz interior
- La luz interior está siempre encendida durante el ajuste del programa o de la función.
- Cuando el programa está suspendido, la luz interior puede encenderse abriendo la puerta de la lavadora.
- Cuando el programa está en marcha, la luz interior se encenderá automáticamente con el cambio de fase de lavado.
- Pulsando cualquier icono táctil que no sea el icono táctil de encendido también puede iluminar la luz interior.

Ajuste del tiempo del programa
- Pulse la tecla “+” o “-” para ajustar el tiempo del programa.
- El valor de ajuste del tiempo del programa se muestra en la pantalla digital.
- La lavadora funcionará según el tiempo de programa ajustado.

Nota: Algunos programas no permiten el ajuste de tiempo.

Sistema de equilibrado de carga (Smooth Wash)
La lavadora cuenta con un sistema de detección automática para cargas desequilibradas.
- La lavadora dispone de un sistema de detección automática de carga excéntrica. En el proceso de centrifugado, si la ropa está distribuida de forma desigual, el aparato la nivelará y ajustará hasta que la ropa esté distribuida uniformemente antes de centrifugar.
- Si la ropa no puede ser distribuida uniformemente dentro del tiempo especificado, el aparato no centrifugará para evitar vibraciones severas de la máquina. En este momento, es necesario comprobar si la ropa está anudada o enredada, y seleccionar el programa “Spin” (Centrifugado) después de reorganizar la ropa.
- Cuando lave poca ropa, es posible que la lavadora no complete el proceso de centrifugado debido a la protección del equilibrio.

AVISO: Debido a los diferentes tipos y materiales de la ropa, el sistema automático de ajuste y equilibrio del aparato puede nivelar y ajustar la ropa varias veces, prolongando el tiempo de centrifugado. Esto es un fenómeno normal y no un fallo de la máquina.

Antes de cargar su primera colada
- La lavadora ha sido probada antes de salir de fábrica. Este proceso implica ejecutar varios ciclos de lavado. Como resultado, puede quedar una pequeña cantidad de agua en el interior y en el sistema de desagüe. Ejecute un ciclo de limpieza del tambor sin ropa para limpiar el sistema antes de su primera carga de ropa.
- En primer lugar, añada de 1 a 2 cucharadas de detergente a la cámara I. A continuación, ejecute el ciclo Drum Clean. Espere a que finalice el ciclo antes de ejecutar otro programa.

Cómo usar la lavadora
1. Cargar la ropa
Abra la puerta y cargue la ropa. Introduzca las prendas una a una de forma holgada en el tambor, sin sobrecargarlo. La sobrecarga de la máquina provocará resultados de lavado insatisfactorios y arrugará la ropa.

2. Cerrar la puerta
Asegúrese de que la ropa no se quede enganchada entre la puerta y la junta de goma. Cierre la puerta hasta que oiga un clic.

3. Abrir el grifo
Asegúrese de que la lavadora está conectada al suministro de agua. Abra el grifo.

4. Seleccionar el programa deseado
Mantenga pulsado el icono táctil de encendido para encender la lavadora. A continuación, seleccione el programa deseado. El indicador luminoso del programa seleccionado se encenderá y la pantalla mostrará la duración predeterminada del ciclo de lavado, así como los ajustes de temperatura y velocidad de centrifugado disponibles para el programa seleccionado. Si es necesario, ajuste la temperatura y/o la velocidad de centrifugado los iconos táctiles correspondientes.

- Ajustar la temperatura

Pulse el icono táctil de selección de la temperatura para disminuir progresivamente el valor hasta configurar el lavado en frío (se mostrará «---» en la pantalla). Al pulsar de nuevo el icono táctil, se establecerá el ajuste más alto disponible.

- Ajustar la velocidad de centrifugado

Pulse el icono táctil de selección de la velocidad de centrifugado para disminuir progresivamente el valor hasta que el ciclo de centrifugado se apague (se mostrará «---» en la pantalla). Al pulsar de nuevo el icono táctil, se establecerá el ajuste más alto disponible.

- Seleccionar opciones

Pulse el icono táctil de la función que desee seleccionar, y el indicador luminoso correspondiente se encenderá. Pulse de nuevo el icono táctil para cancelar la opción seleccionada, y el indicador luminoso correspondiente se apagará.
Si la opción seleccionada es incompatible con el programa establecido, la incompatibilidad se señalizará mediante un pitido y el indicador luminoso de la opción correspondiente parpadeará.
Si la opción seleccionada es incompatible con otra opción previamente configurada, sólo permanecerá activa la selección más reciente.

5. Añadir detergente
Extraiga el cajetín de detergente y añada detergente (y aditivos/suavizante) en los compartimentos correspondientes tal y como se indica a continuación.

Fig. 15
1. Compartimento del detergente en polvo
2. Compartimento del detergente líquido (no debe superar el nivel «MAX»)
3. Compartimento de suavizante (no debe superar el nivel «MAX»)

Observe las recomendaciones de dosificación en el envase del detergente. La dosificación correcta de detergente/aditivos es importante porque:
- Optimiza el resultado de limpieza.

- Evita residuos irritantes de detergente sobrante en su colada.
- Ahorra dinero al evitar el desperdicio de detergente sobrante.
- Protege la lavadora al evitar la calcificación de los componentes.
- Respeta el medio ambiente al evitar una carga ambiental innecesaria.

¡Importante!
¡No utilice detergentes para lavado a mano, ya que estos generan demasiada espuma!
¡Utilice detergente en polvo para prendas de algodón blancas, para el prelavado y para lavados a temperaturas superiores a 60°C!
¡Siga las instrucciones de dosificación indicadas en el envase del detergente!

6. Inicial el programa
- Pulse el botón Inicio/Pausa. La luz indicadora correspondiente se encenderá, la puerta se bloqueará y la luz indicadora de bloqueo de puerta se encenderá.
- Para evitar desbordamientos, no vuelva a abrir el dispensador de detergente una vez iniciado el programa.
- La duración restante del programa puede variar. Factores como el desequilibrio en la carga de lavado o la formación de espuma pueden afectar la duración del programa.

7. Cambiar los ajustes de un programa en marcha
- Puede seguir modificando los ajustes mientras el programa está en marcha. Los cambios se aplicarán siempre que la fase del programa correspondiente no haya finalizado todavía.
- Para cambiar la configuración de un programa en ejecución:

1. Pulse el icono táctil de Inicio/Pausa para pausar el programa de lavado que se está ejecutando.
2. Cambie los ajustes.
3. Pulse el icono táctil de Inicio/Pausa de nuevo para reanudar el programa.
4. Si ha cambiado el programa, no vuelva a añadir detergente.
5. Para evitar que un programa en marcha sea modificado por accidente (por ejemplo, por niños), active el Bloqueo infantil.

8. Pausar un programa en marcha y abrir la puerta
- Pulse el icono táctil de Inicio/Pausa para pausar el programa de lavado que se está ejecutando.
- Si el nivel del agua o la temperatura no son demasiado elevados, el indicador luminoso de bloqueo de la puerta se apagará. Podrá abrir la puerta, por ejemplo, para añadir más ropa o para retirar la que se haya cargado por error. Pulse el icono táctil de Inicio/Pausa de nuevo para reanudar el programa.

9. Cancelar un programa en marcha
- Pulse el icono táctil de encendido para apagar la lavadora.
- Si el nivel del agua y/o la temperatura no es elevado, la puerta se desbloqueará y podrá abrirse.
- La puerta permanecerá bloqueada si el nivel de agua del tambor es alto. Para desbloquear la puerta, encienda la lavadora manteniendo pulsado el icono táctil de encendido. A continuación, seleccione el programa Spin (Centrifugado) y desactive la opción de centrifugado pulsando el icono táctil de selección de la velocidad de centrifugado varias

veces hasta que aparezca «---» en la pantalla.
- Pulse el icono táctil de Inicio/Pausa para poner en marcha el programa Spin (Centrifugado). La puerta se desbloqueará al final del programa.

10. Apagar la lavadora cuando termine un programa
- Al final del ciclo, aparecerá el mensaje «End» («Fin») en la pantalla digital.
- La puerta solo podrá abrirse cuando el indicador de bloqueo de la puerta se apague.
- Compruebe que el indicador de bloqueo de la puerta esté apagado. A continuación, abra la puerta y saque la colada.
- Pulse el icono táctil de encendido para apagar la lavadora.
- Cierre el grifo.
- Deje la puerta entreabierta para que se seque el interior del aparato.

6. LIMPIEZA Y MANTENIMIENTO

Lea las siguientes instrucciones para mantener y proteger su lavadora y conservarla en óptimas condiciones de funcionamiento.

Advertencia: Peligro de descarga eléctrica
- Para evitar el riesgo de descarga eléctrica, desconecte siempre el aparato de la toma de corriente antes de limpiarlo.
- No lo limpie con un limpiador a presión.

Corte de los suministros de agua y electricidad
- Cierre el grifo de agua después de cada ciclo de lavado. Esto limitará el desgaste del sistema hidráulico y ayudará a evitar fugas.
- Desenchufe el aparato cuando lo limpie y durante cualquier tarea de mantenimiento.

Limpieza del exterior de la lavadora

Advertencia: Riesgo de explosión
Para evitar el riesgo de explosión, no limpie nunca la lavadora con disolventes inflamables.

Limpie la superficie exterior cuando sea necesario de la siguiente manera:
- Utilice agua caliente jabonosa o un producto de limpieza suave (no abrasivo).
- Séquela con un paño suave.
- Elimine los residuos inmediatamente.
- No utilice pulverizadores de alta presión.

Limpieza del tambor
- Los restos metálicos que se quedan en el tambor pueden producir manchas de óxido.
- No utilice nunca estropajos de acero para intentar eliminarlos.
- Utilice un producto de limpieza sin cloro y siga las instrucciones del fabricante.

Descalcificación de la lavadora
- Si utiliza las cantidades correctas de detergente, no será necesario que descalcifique la lavadora.
- Si fuera necesario descalcificar el tambor, siga las instrucciones del fabricante del producto descalcificador.
- Se pueden utilizar pequeñas cantidades de producto desincrustante para eliminar manchas blancas en el tambor de la lavadora causadas por depósitos de cal o de minerales, o por pequeñas cantidades de óxido que aparecen cuando se quedan objetos metálicos en el tambor.

Atención: Los agentes desincrustantes contienen ácidos que pueden atacar partes del aparato y decolorar la colada.

Cuidado de la puerta y del tambor
- Deje siempre entreabierta la puerta para evitar la formación de malos olores.

Comprobar la manguera de suministro de agua
- Compruebe la manguera de suministro de agua al menos una vez al año. Si hay alguna grieta, debe sustituirse inmediatamente. La presión del agua es muy fuerte y una manguera de suministro de agua agrietada podría abrirse fácilmente.
- Nunca utilice mangueras de suministro de agua que no sean nuevas.

Limpieza del compartimento del detergente
Fig. 16
Limpie el cajetín del detergente con regularidad para evitar que se obstruyan los compartimentos del detergente en polvo y el suavizante, lo que afectaría a la salida del detergente al tambor. Para ello, sigas las siguientes instrucciones:

1. Abra completamente el cajetín del dispensador de detergente. Presione hacia abajo el tope del cajetín (1) y tire del él (2) para extraerlo de la carcasa del aparato.
2. Retire la tapa del detergente líquido (3) sujetándola y tirando de ella hacia arriba desde el cajetín del dispensador de detergente.
3. Limpie la tapa del detergente líquido y el cajetín del dispensador de detergente bajo el grifo de agua corriente. Limpie suavemente cualquier residuo de detergente restante.
4. Vuelva a colocar la tapa del detergente líquido y deslice el cajetín del dispensador de detergente hasta que encaje en su lugar, y ciérrelo de forma segura.

Nota: Durante el proceso de limpieza, no abra el compartimento de detergente líquido ni incline o gire el cajetín del detergente para evitar que se salga.

Consejo: No utilice el aparato sin que el cajetín dispensador de detergente esté colocado. Mantenga siempre el cajetín completamente cerrado.

Limpieza del filtro de malla de la manguera de suministro de agua.
Fig. 17
1. Cierre el grifo de agua y desenrosque la manguera de suministro de agua.
2. Limpie cuidadosamente el filtro de malla del extremo de la manguera con un cepillo suave.

3. A continuación, desenrosque con la mano la manguera de suministro de agua situada en la parte posterior de la lavadora. Extraiga el filtro de malla de la válvula de entrada de agua situada en la parte posterior de la lavadora con unos alicates y límpielo con cuidado.
4. Vuelva a insertar el filtro de malla. Conecte de nuevo la manguera de suministro de agua al grifo y a la lavadora. No utilice ninguna herramienta para conectar la manguera de entrada. Abra el grifo de agua y compruebe que todas las conexiones estén bien apretadas.

Limpieza de la bomba de desagüe

Advertencia: Riesgo de quemaduras
Riesgo de lesiones cutáneas por agua caliente.
Usted es el responsable de que se sigan todas las precauciones de seguridad al vaciar el agua de la lavadora y/o al abrir manualmente la puerta.

- Puede ser necesario limpiar la bomba de desagüe si la lavadora no desagua (no se oye el sonido del agua bombeada desde el aparato cuando este debería estar desaguando, pero otros desagües cercanos, como un fregadero, desaguan correctamente).
- La bomba puede obstruirse con residuos sueltos (una buena razón para revisar el tambor y retirar cualquier residuo visible después de cada carga). Los tejidos que desprenden grandes cantidades de pelusa también pueden provocar obstrucciones.
- Para acceder a la bomba de desagüe, primero debe abrirse la tapa de mantenimiento (consulte los pasos siguientes). Una vez haya abierto la tapa de mantenimiento, proceda como se indica a continuación:

1. Si el aparato no ha desaguado, intente desaguarlo. Ponga el selector de ciclos de lavado en la posición Spin. A continuación, pulse el icono táctil de selección de velocidad de centrifugado varias veces hasta que todos los indicadores de velocidad de centrifugado se apaguen. Después, pulse el icono táctil Inicio/Pausa. Espere unos instantes para que el ciclo vacíe el agua del tambor. Si la bomba está totalmente bloqueada, la lavadora no podrá desaguar y el ciclo finalizará.
2. Cierre el grifo para que no entre más agua que haya que desaguar. Apague la lavadora. Desconecte la lavadora de la toma de corriente.
3. Abra la tapa del filtro de desagüe. Fig. 18
4. Utilice la manguera de desagüe extraíble situada en la abertura de acceso a la bomba para vaciar el agua restante en un recipiente adecuado (se pueden vaciar hasta 20 litros de agua). Quite el tapón de cierre de la manguera y, una vez abierta, colóquela sobre el recipiente y deje que el agua termine de salir del tambor. Cuando haya terminado, vuelva a colocar la tapa en el extremo de la manguera y guárdela en su sitio. Fig. 19
5. Gire la tapa de la bomba en sentido contrario a las agujas del reloj para retirarla. Al retirar la tapa puede salir una pequeña cantidad de agua residual. Limpie el interior de la manguera de la bomba, eliminando cualquier residuo u objeto extraño. Compruebe que el rodete situado en la parte posterior de la carcasa de la bomba puede girar libremente. Elimine cualquier pelusa, suciedad o residuo de detergente de la tapa de la bomba. Vuelva a instalar la tapa de la bomba atornillándola firmemente en su posición. La parte que permite abrir la tapa debe quedar en vertical. Fig. 20
6. Cierre la tapa del filtro de desagüe. Limpie el agua que se haya derramado.

7. RESOLUCIÓN DE PROBLEMAS

La lavadora podría dejar de funcionar de manera ocasional. Antes de ponerse en contacto con el Servicio de Asistencia Técnica Oficial de Cecotec, asegúrese de que la solución al problema no se encuentra en la siguiente lista.

Problema	Causa/Posible solución
Hay manchas de color y manchas de aceite en el tambor	Ejecute un ciclo de lavado Drum Clean Plus (Limpieza del tambor automática) sin detergente ni ropa.
Malos olores	Debido al uso de piezas de goma, la máquina tendrá olor a goma al principio, pero este desaparecerá gradualmente durante el uso.
La puerta no se puede abrir	La función de protección de seguridad está en funcionamiento y la temperatura del agua y/o el nivel del agua son demasiado altos.
	El programa ha finalizado con normalidad, pero se ha producido un corte de electricidad.
	Si la función Bloqueo para niños está activada, desactívela.
	Si la función Final diferido está activada, desactívela.
Se producen derrames de agua del dispensador de detergente	El dispensador está bloqueado con detergente y requiere limpieza.
	La presión del agua es demasiado alta y es necesario bajarla; cierre ligeramente el grifo de la tubería de entrada de agua y vuelva a intentarlo.
	El aparato se inclinado hacia adelante (debe estar nivelado).
Fugas de agua (que no son del dispensador de detergente)	La manguera de suministro de agua está suelta, revise las conexiones.
	La manguera de suministro de agua está apretada pero aún tiene fugas; si es así, reemplace las arandelas de goma, o la manguera de suministro de agua no tiene la arandela de goma.
	La manguera de desagüe no está colocada correctamente.
	En caso de fuga de agua dentro de la máquina, apague la fuente de alimentación y póngase en contacto con Servicio de Asistencia Técnica Oficial de Cecotec.

La lavadora no se enciende	El aparato no está completamente enchufado o no lo suficiente para hacer contacto.
	No llega corriente a la toma de corriente o hay algún problema con los fusibles.
El ciclo de lavado no comienza	La puerta no está bien cerrada.
	No se ha pulsado el icono táctil de encendido/apagado.
	No se ha pulsado el icono táctil de inicio/pausa.
	El grifo no se ha abierto para permitir que el agua fluya hacia el electrodoméstico.
	Se ha activado la función Final diferido.
No entra agua ni detergente en tambor. Aparece el error «E02» en la pantalla	La manguera de suministro de agua está torcida o doblada.
	La manguera de suministro de agua no está conectada al suministro de agua.
	La presión del agua es demasiado baja.
	El grifo de agua no se ha abierto para permitir que el agua fluya hacia la máquina.
	No hay suministro de agua en la vivienda.
	El filtro de malla en la manguera de suministro de agua y/o la válvula de entrada de agua están bloqueados.
	El grifo y/o la tubería de suministro de agua están congelados.
	Se ha activado la función Final diferido.
	No se ha pulsado el icono táctil de inicio/pausa.
	Ya hay suficiente agua en el tambor.
Descarga de agua cuando se inicia el programa	Esto no es una incidencia. No abra la puerta para verter el agua directamente en el tambor antes de que se ejecute el programa, de lo contrario, la máquina puede descargar el agua que se vertió en el tambor cuando se inició el programa.
El nivel del agua es demasiado bajo cuando la máquina está lavando	Esto no es una incidencia. El consumo de agua en el ciclo de lavado de este electrodoméstico es relativamente pequeño, el nivel de agua en el ciclo de lavado es más bajo que el de otro tipo de lavadora.

Llenado excesivo de agua durante la operación del ciclo de lavado	Si el nivel del agua baja, la máquina recuperará el agua automáticamente.
	Cuando la cantidad de ropa a lavar es demasiado grande, la lavadora puede llenar el agua automáticamente varias veces durante el ciclo de lavado.
Hay demasiada espuma en el tambor o la espuma se desborda del dispensador de detergente	El detergente no es apto para lavar a máquina (debe incluir el texto «para lavadora» o «lavado a mano y a máquina», o similar).
	Se ha usado demasiado detergente; se requiere menos detergente en agua blanda.
El centrifugado se repite varias veces	Debido a los diferentes tipos y materiales de la ropa, el sistema de equilibrio de carga de la lavadora puede tambalearse y dispersar la ropa muchas veces para prolongar el tiempo de centrifugado. Este es un fenómeno normal, no una incidencia de la máquina.
La máquina no centrifuga	No se ha seleccionado una velocidad de centrifugado. La pantalla muestra «---».
La máquina vibra mucho durante el ciclo de centrifugado	Las patas no se han ajustado, lo que hace que la máquina se balancee.
	Si acaba de instalar la máquina: los pernos de transporte, incluido el separador de plástico, o el embalaje de poliestireno no se ha quitado al instalar la máquina.
	El aparato está atrapado entre muebles y/o paredes.
	La carga está ligeramente desequilibrada y el aparato está girando, pero a menor velocidad.
El resultado del centrifugado no es óptimo	Cuando lave poca ropa, como un par de vaqueros, un suéter, una toalla de baño, etc., es posible que la máquina no complete el proceso de centrifugado debido a la protección del equilibrio.
	Si la carga está ligeramente desequilibrada, el aparato girará, pero a una velocidad más baja, no a la velocidad de centrifugado predeterminada del ciclo o la configuración de velocidad de centrifugado para el ciclo.

La máquina no drena, drena lentamente o aparece «E03» en la pantalla	La parte superior de la manguera de desagüe está demasiado alta. Debe instalarse a una altura de entre 65 y 100 cm del suelo.
	El filtro de la bomba de drenaje está bloqueado.
	La manguera de desagüe está torcida o doblada.
	La manguera de drenaje está bloqueada o congelada.
El tiempo del programa de lavado deja de contar antes de entrar en el proceso de centrifugado de alta velocidad	Esto no es una incidencia. El sistema de equilibrio de carga del aparato se tambalea y dispersa la ropa en el tambor durante mucho tiempo para lograr el equilibrio y completar el giro a alta velocidad. En el proceso de tambaleo y dispersión, el tiempo del programa deja de contar antes de que el aparato llegue al proceso de centrifugado de alta velocidad.
El programa de lavado dura demasiado tiempo	Los tiempos del programa variarán debido a la presión del agua, la temperatura del agua entrante y si la carga de lavado se desequilibra. En consecuencia, aumentarán los tiempos del programa (consulte «El centrifugado se repite varias veces»).
Ruido excesivo	Siempre habrá algo de ruido del motor, la bomba y el tambor durante el centrifugado.
	La lavadora toca otros objetos.
	Los objetos extraños, como horquillas para el cabello u objetos de metal, caen en el tambor.
La máquina se llena continuamente de agua y se vacía continuamente	La parte superior de la manguera de desagüe está demasiado baja. Debe instalarse a una altura entre 65 y 100 cm del suelo.
	El extremo de la manguera de drenaje se ha empujado demasiado hacia abajo en el tubo vertical, el codo de la manguera debe instalarse a 100 mm del extremo de la manguera de drenaje.
	El extremo de la manguera de drenaje está sumergido en el agua descargada.
El agua drenada vuelve al aparato	Si el extremo de la manguera de desagüe toca el agua descargada (agua drenada de la lavadora), esta (el agua descargada) puede volver a succionarse hacia el electrodoméstico y dañar el electrodoméstico o las prendas.
El panel de control se calienta	Este es un leve efecto de calentamiento de los componentes electrónicos en la placa PCB instalada en la parte posterior del panel de control.

Después del secado, hay gotas de agua en la puerta y en el tambor	Durante el secado, la puerta puede acumular gotas de agua. Límpielas.
	No ponga demasiada ropa o artículos muy pesados.
Incidencias generales	Su lavadora contiene sensores que monitorean el progreso durante el ciclo de lavado (por ejemplo: el nivel de agua, la temperatura, las cargas desequilibradas y el tiempo/progreso de lavado). Normalmente, si su lavadora completa con éxito el ciclo, es poco probable que haya algún problema.

En caso de que ocurra cualquiera de las siguientes averías, serán detectadas por el sistema del microordenador. Así, la lavadora emitirá un pitido y se mostrarán los siguientes códigos de avería:

Códigos de error	Tipo de fallo	Posible causa y solución
E02	No hay entrada de agua	¿El grifo está abierto? ¿Se ha cortado el suministro de agua? ¿El filtro de malla de la manguera de suministro de agua y la válvula de entrada de agua están bloqueados? ¿La manguera de suministro de agua está congelada? Si la respuesta es sí, intente solucionar los problemas usted mismo. Si el código de error sigue apareciendo, póngase en contacto con el Servicio de Asistencia Técnica Oficial de Cecotec.
E03	Desagüe anormal	Limpie el filtro de la bomba. Compruebe si la manguera de desagüe está doblada, retorcida u obstruida. Si el código de avería persiste, póngase en contacto con el Servicio de Asistencia Técnica Oficial de Cecotec.
U4	Avería de la puerta	Puede que la puerta no esté bien cerrada. Cierre la puerta de nuevo y, después, pulse el icono táctil de encendido/apagado para apagar la lavadora. A continuación, vuelva a encenderla y pulse el icono táctil de Inicio/Pausa para que el programa se vuelva a poner en marcha. Si el código de avería persiste, póngase en contacto con el Servicio de Atención al Cliente.

H	La temperatura del tambor es elevada	Pulse el icono táctil de inicio/pausa para suspender el funcionamiento de la lavadora y espere unos minutos. Cuando la temperatura del tambor descienda a un rango seguro y desaparezca el código de avería de la pantalla, pulse el icono táctil de inicio/pausa para continuar con el programa. Si el código de avería persiste, póngase en contacto con el Servicio de Atención al Cliente.
FXXX	La concentración de iones negativos en el tambor es demasiado alta	Pulse el icono táctil de Inicio/Pausa para suspender el funcionamiento de la lavadora y espere unos minutos. Cuando la carga de iones negativos del tambor descienda hasta un rango seguro y desaparezca el código de avería de la pantalla, pulse el icono táctil de inicio/pausa para continuar con el programa. Si el código de avería persiste, póngase en contacto con el Servicio de Atención al Cliente.
EXX	Otras averías	Apague la lavadora pulsando el icono táctil de encendido/apagado. A continuación, desconéctela de la red eléctrica y póngase en contacto con el Servicio de Asistencia Técnica Oficial de Cecotec.

Nota: Asegúrese de comprobar la causa de la avería y de solucionarla antes de volver a pulsar el icono Inicio/Pausa. Si el código de avería desaparece, la lavadora seguirá funcionando.
Si el código de avería sigue apareciendo, desenchufe el cable de alimentación y póngase en contacto con el Servicio de Asistencia Técnica Oficial de Cecotec.

8. RECICLAJE DE APARATOS ELÉCTRICOS Y ELECTRÓNICOS

Este símbolo indica que, de acuerdo con las normativas aplicables, el producto y/o la batería deberán desecharse de manera independiente de los residuos domésticos. Cuando este producto alcance el final de su vida útil, deberás extraer las pilas/baterías/acumuladores y llevarlo a un punto de recogida designado por las autoridades locales.
Para obtener información detallada acerca de la forma más adecuada de desechar sus aparatos eléctricos y electrónicos y/o las correspondientes baterías, el consumidor deberá contactar con las autoridades locales.
El cumplimiento de las pautas anteriores ayudará a proteger el medio ambiente.

Puede consultar la información sobre los sistemas nacionales de reciclaje de embalajes y su marcado en nuestra página web.

9. COPYRIGHT

Los derechos de propiedad intelectual sobre los textos de este manual pertenecen a CECOTEC INNOVACIONES, S.L. Quedan reservados todos los derechos. El contenido de esta publicación no podrá, ni en parte ni en su totalidad, reproducirse, almacenarse en un sistema de recuperación, transmitirse o distribuirse por ningún medio (electrónico, mecánico, fotocopia, grabación o similar) sin la previa autorización de CECOTEC INNOVACIONES, S.L.

10. DECLARACIÓN UE DE CONFORMIDAD SIMPLIFICADA

Por la presente, Cecotec Innovaciones declara que este producto cumple con los requisitos esenciales y otras disposiciones relevantes de las normativas aplicables en la Unión Europea. Este producto ha sido diseñado, fabricado y probado con el cumplimiento de los estándares de seguridad y calidad requeridos. El texto completo de la Declaración de Conformidad de la UE se puede encontrar en la siguiente dirección web: https://cecotec.es/es/information/declaration-of-conformity

1. PARTS AND COMPONENTS

Fig. 1

1. Water inlet hose
2. Door
3. Drain hose
4. Body
5. Power cord
6. Detergent/softener dispenser drawer
7. Control panel
8. Drum
9. Drain filter cover
10. Adjustable feet

Note:
The graphics in this manual are schematic representations and may not exactly match the product.

2. BEFORE USE

- This appliance comes in a packaging designed to protect it during transport. Remove the appliance from its box. You can keep the original box and other packaging materials in a safe place to prevent damage to the appliance if you need to transport it in the future. If you wish to dispose of the original packaging, make sure all items are recycled properly.
- Check that all parts and components are included and in good condition. If any of them are missing or damaged, please contact Cecotec's Official Technical Support Service immediately.

Box content:
- Washer-dryer combo
- Water supply hose
- Transport feet
- Fixed spanner
- Trim cover x4
- Instruction manual

- Do not remove the product's serial number in order to keep proper traceability if technical assistance is required.

3. INSTALLATION

Removing the transport bolts
POSSIBLE DAMAGE TO THE DEVICE OR INJURY

- The device is secured for transport with transport bolts. Transport bolts that are not removed can damage the drum during washing machine operation, the appliance will vibrate and will be much noisier during spin cycles if the transport bolts are not removed before use. Be sure to completely remove the 4 transport bolts before the first use.
- Save the transport bolts.
- If a bracket was purchased with the unit, it should be installed first, before removing the transport bolts. Refer to the pedestal installation instructions.
- To avoid damage during subsequent transport, be sure to reinstall the bolts before transport.

Figure 2 shows the steps to remove the bolts. These are detailed below:
1. Loosen the four transport bolts A with the wrench (supplied) and remove them.
2. Remove the four spacer tubes B. During bolt removal, if the spacer tubes fall into the machine, they can be retrieved by tilting the machine forward and picking them up from the floor or from inside the machine base.
3. Cover the open holes of the transport bolts with the four C-cover plugs found in the plastic bag containing the accessories.
4. Store all parts in a safe place: you will need them again if the washer needs to be moved to another location.

Note:
To avoid breakage during transportation of the washing machine, follow the instructions below:
- The carriage bolts must be reinstalled.
- The power cord must be secured at the rear of the washer.

Location requirements
- The machine must be installed on a solid, level floor. Never place the machine on soft carpets or wooden floors. Do not install the machine on a makeshift base. Never place the appliance on separate racks. It is possible that the machine may move slightly due to factors such as overloading or moisture on the base. This could cause the machine to fall off the base after some time of use.
- Keep the environment dry and ventilated.
- The appliance must be installed and used in a room with a drain.
- Never place small appliances, such as microwave ovens and/or electric cookers, on the machine.

- Keep the machine away from equipment with flame, such as candles, gas stoves, liquefied gas containers, etc.
- Never place pressurized containers on the machine.
- Never place the machine over an uncovered drain opening.

Free space requirements
- Install the appliance with easy access to the plug and socket.
- Install the device where there is sufficient space around it.

Fig. 3
(a) 3 cm or more above
(b) 5 cm or more from behind
(c) 5 cm or more on the left side
(d) 5 cm or more on the right side
(e) 70 cm or more (This space is usually the space required in front of the appliance to open the door and gain access).

CAUTION: Do not allow metal parts of the appliance to come into contact with metal sinks or other appliances.

Appliance levelling
The appliance uses high spin speeds to remove water at the end of the washing cycle. It is important that it is level, and the adjustable feet press with equal pressure against the floor. This will help to ensure quieter operation and less vibration.

Follow these steps:
1. Install the appliance on level, solid surfaces. Preferably in a corner of the room.
2. If the floor is not level (or uneven), adjust the appliance's adjustable feet as needed to level it. Do not place anything under the appliance's adjustable feet to help level it.
3. Do not extend the appliance's adjustable feet more than necessary. The more extended the legs are, the more vibration the device will experience. Start with the adjustable legs fully threaded and adjust each leg as needed.
4. Use a spirit level (not supplied) to check the top of the appliance and ensure it is level from side to side and front to back.
5. Press down on each corner of the appliance's top to ensure it does not wobble. There should be no "yielding" or movement. All adjustable feet must press equally against the floor. This is just as important as ensuring that the appliance is level to avoid vibrations.
6. When the appliance is level and does not wobble, lock the adjustable feet in place by tightening the locknuts against the bottom of the washing machine. Ensure you do this without changing the foot height (hold the foot while tightening the locknut).

Procedure to adjust the adjustable feet
Fig. 4
1. After determining which adjustable legs of the fixture need to be extended, have someone lift the fixture slightly to take pressure off the leg to be adjusted.
2. Rotate the adjustable leg of the fixture to extend it downward as necessary to raise the corner of the fixture the correct amount and level it.
3. When the foot height is correct, use the spanner (supplied) to tighten the locknut against the bottom of the appliance and secure the foot in place.

Water and electrical supply connection
Water supply hose connection
1. Connect one end of the water inlet hose to a cold water tap and hand tighten. Before making the connection, allow the water to run freely until it runs completely clear. Fig. 5.
2. Connect the other end of the water inlet hose to the water inlet valve at the rear of the appliance and hand tighten. Fig. 6.
3. Open the tap slowly and make sure there are no water leaks.

- Do not kink, crush, modify or cut the hose.
- Tighten the end of the hose firmly by hand.
- The water supply pressure must be within a range between 0.03 and 1 MPa. If the pressure exceeds this value, a pressure reducing valve (not included) must be installed.
- If the hose is not long enough, please contact Cecotec's Official Technical Support Service or an authorised technician.
- Never use a second-hand water inlet hose.
- Use the new water inlet hose supplied with the appliance.

Drain hose connection
Drain point height
Height difference between floor and drain point: min. 60 cm (24 in.) and max. 100 cm (39 in.). Fig. 7

Drainage connection types
a) Vertical tube. Fig. 8
- Attach the drain hose to the elbow (not supplied).
- Place the elbow on the drain hose 4 inches (100 mm) from the end of the hose.
- Insert this section of the drain hose into the drain pipe. If the hose is inserted too far, this may cause the washing machine to continuously drain while filling.
- Secure the elbow and hose with a cable tie to prevent the hose from slipping out of the drain pipe during use.

b) Sink trap
Attach the drain hose to the sink trap using a Ø 0.9-1.6 inch (20-44 mm) hose clamp. Fig. 9

c) Sink
WARNING RISK OF BURNS: When washing at high temperatures, there is a risk of burns if you touch the hot foam, e.g. when pumping hot foam into a sink. Do not reach into the hot foam.

Note: Device damage/tissue damage.

If the end of the drain hose touches the discharged water (water drained from the washing machine), this discharged water may be siphoned back into the washing machine and damage the appliance or fabrics. Make sure that:
- There is no plug in the sink drain.
- The end of the drain hose does not touch the discharged water.
- The sink drain is free-flowing and not partially clogged.
- Attach the drain hose securely to the sink.

Figure 10 shows the correct way to place the hose in the sink.

- Do not twist, pull or bend the drain hose.
- Secure the drain hose with the cable tie to the drain pipe, sink, etc., so that the hose will not be pulled out by the force of the water.
- The use of drain hose extensions is not recommended; if absolutely necessary, the extension must have the same diameter as the original hose and must not exceed 250 cm in length. Fig. 11

Electric connection
Before plugging the washing machine into the mains socket, ensure that:
- The socket is earthed and complies with applicable legislation.
- The socket is capable of handling the maximum power load of the appliance as indicated on the technical data label affixed to the machine.
- The power supply voltage is within the values indicated on the rating plate affixed to the washing machine.
- During heating, the maximum current of the washing machine is 10A, so make sure that the power supply system (voltage, current and cable) is suitable for the load of the appliance.
- The socket is compatible with the washing machine plug. If this is not the case, have the outlet or plug replaced by a qualified electrician.

4. OPERATION

Control panel
Fig. 12

A-After pressing the power icon to start the machine, select the desired wash cycle in the highlighted icon area. The corresponding wash cycle light will turn on and the display will show the duration time of the selected wash cycle.

B- Icons for functions and options
1. Delay End touch icon. Press to set the end time of the wash cycle.
2. **TEMP. touch icon:** Press to change the water temperature for the current cycle.
3. **Touch icon SPEED (Speed)**: Press to change the spin speed for the current cycle.
4. **RINSE (Rinse) touch icon**: Press to change the number of rinses for the current cycle.
5. **Touch icon DRYING (Drying**): Press to set the drying cycle.
6. **Touch icon KidLock (Child Lock) function:** Press to activate the child lock wash cycle.
7. **SteamMax (Steam Wash) touch icon:** Press to activate the STEAM wash cycle.
8. **OnSmart (smart wash) touch icon:** Press to activate the OnSmart wash cycle.
9. **Touch icons "+" or "-":** Press these buttons to adjust the cycle time. The set cycle time is shown on the digital display.

Note: Some cycles do not have a selection function to adjust the cycle time.

10. **START/PAUSE touch icon:** Press and hold the button to start or pause a washing cycle.
    - Add clothes during the current program

    Once the cycle has started, if you wish to pause the wash cycle, press and hold the Start/Pause touch icon again. If the door lock indicator light 🔒 is off, the door can be opened, and laundry can be added or removed. To resume the washing cycle from where it was interrupted, press the icon again.

11. **POWER button**: To turn the machine on and off, press and hold this icon.

C- Display
Fig. 13
The display is useful when programming the machine and provides a wealth of information.

1. Child Lock (KidLock)
The illuminated icon indicates that the child lock function is activated, and the control panel is locked (except for the Power icon).
2. Door lock
The illuminated icon indicates that the door is locked. To avoid any damage, wait until the icon turns off before opening the door.

Program progress bar.
During the washing process, the light bar shows the washing progress with the remaining programme time.
3. Delayed end indicator (Delay End)
The illuminated indicator light indicates that the function is activated. The countdown to the end of the selected wash cycle will appear on the digital display.
4. SteamMax Indicator (steam washing)
The illuminated indicator light indicates that the steam function is activated.
5. OnSmart Indicator (smart washing)
The illuminated indicator light indicates that the OnSmart program is selected. There are three ways to configure the OnSmart washing programme.
6. Digital display.
Fig. 14

a. Remaining washing cycle time
b. Delay End Time
c. Washing temp.
d. Drying time
e. Number of rinses
f. Spin speed
g. Error code

Preparing the laundry

Note: Damage to the device/tissue. Foreign objects (coins, paper clips, needles, nails, etc.) can damage clothes or washing machine components.
Keep the following tips in mind when preparing your clothes:

- Remove any loose or metal objects, such as safety pins, clips, etc., from the clothes.
- Remove sand, coins, etc., from pockets and cuffs.
- Close zips and fasten cushion covers, duvet covers, etc.
- Remove the curtain hooks or secure them in a net bag.
- Particularly delicate items, such as stockings or lace curtains, or smaller items, such as tiny socks or handkerchiefs, should only be washed in a net bag.
- Some garments are best washed inside out. This includes knitwear, trousers, t-shirts and sweatshirts.
- Make sure underwired bras are machine washable.
- Ensure that underwired bras are washed in a mesh bag that can be securely fastened with a zip or button! If the wire comes out of the cup, it can pass through the drum holes and cause significant damage.

Preparation of laundry for drying

- Only dryer-safe textiles that have been washed, rinsed and spun-dried.
- Remove as much water as possible from the laundry. Do not press the button to reduce the spin speed.
- To ensure even drying, sort items according to fabric type and required dryness level.
- Items that require ironing do not have to be ironed immediately after drying in the dryer. It is a good idea to fold or roll them together for a while, so that the remaining moisture is evenly distributed.
- When washing clothes to be tumble-dried, use the correct amount of detergent and textile care products according to the manufacturer's instructions. Some detergents and textile care products, starch or fabric softeners may contain chemicals that can negatively deposit on the moisture sensors, affecting their function and the drying result.

The following textiles must not be tumble-dried:

- Clothing marked with the care symbol: ⊠.
- Wool or articles containing wool. Risk of shrinkage!
- Delicate fabrics (silk, synthetic net curtains). Risk of wrinkles!
- Items containing foam rubber or similar materials.
- Items that have been treated with flammable solvents, such as stain removers, petrol, paint thinners. Danger of explosion!
- Items that still contain hair spray or similar substances. Dangerous vapors!
- Leaking clothes. Waste of energy!

Sorting laundry by colour and soil level

Sort garments according to colour, soil level and recommended washing temperature range.

- Garments may lose their colour.
- Never wash new multicoloured items together with other clothes.
- Wash white garments separately from coloured garments. Otherwise, white items may tend to turn grey.

<u>Degree of soiling</u>

- Light soiling. No visible dirt or stains, but items may have absorbed some odour. This could include lightweight summer clothes such as t-shirts, shirts or blouses worn only once. Also for refreshing bed linen or guest towels.
- Normal soiling. Visible soiling and/or some light staining. This could include items such as t-shirts, shirts or blouses that have been sweated in or worn several times. Also kitchen towels, hand towels or bed linens used for up to a week or more. Unstained curtains that haven't been washed for up to six months.
- Heavy soiling. Visible dirt and stains. This could include tea towels, cloth napkins, baby bibs, children's outerwear or football shirts and tops stained with grass or soil. This may also include workwear such as overalls and jeans, and other garments used for outdoor work and activities.

5. PROGRAMMES AND FUNCTIONS

Washing cycle table

Wash cycle	Max temp. (°C)	Maximum load (kg)		Type of detergent		
		Washing	Drying	Detergent		Fabric softener
				Normal	Special	
Mix	60	8	5	L/P	---	O
Quick	40	1	1	L/P	---	O
Wool	40	1	---	---	L	O
Cotton	60	8	5	L/P	---	O
Eco 40-60	40	8	5	L/P	---	O
20 °C	30	2	---	L/P	---	O
Sanitise	85	3	3	L/P	---	O
Drying	---	---	5	---	---	---
Spin	---	8	5	---	---	---
Drum Clean Plus	85	---	---	---	---	---
OnSmart (Smart wash)	40	5	---	L/P	---	O

L= Gel/liquid detergent; P= Powder detergent; O= Optional; ---= No.
If you use liquid detergent, it is not recommended to activate the Delay end function.
It is recommended to use: powder detergent from 20 °C to 80 °C and wool detergent from 20 °C to 40 °C.
Follow the dosage recommendations of your detergent.

Wash cycle	Description
Mix	For washing mixed loads of lightly to normally soiled cotton and synthetic fabrics, white and coloured items together.
Quick	For a small amount of garments or lightly soiled items that you want to finish washing quickly.
Wool	For machine-washable wool and wool blend garments.
Cotton	For everyday cotton, linen and cotton blend items. Energy efficiency test programme.

Eco 40-60	Energy efficiency test programme.
20 °C	For a small amount of clothing that is easy to fade.
Sanitise	For clothes that need sterilization and decontamination.
Drying	For drying damp cotton fabrics.
Spin	This cycle uses a spin action to reduce drying time for heavy fabrics and hand-washed delicate items.
Drum Clean Plus	Clean the drum by removing dirt and bacteria from the drum. Make sure the drum is empty.
OnSmart (Smart wash)	Intelligent wash cycle that automatically adjusts time and temperature according to the weight of the laundry (started by pressing the OnSmart touch icon - icon footprint 3")

Programmes
OnSmart (smart washing)
The OnSmart washing programme can intelligently detect the laundry weight and adjust the washing time and temperature to perform a smart wash. When "Auto" is displayed in the detection stage after starting the program, the OnSmart wash program can be started in the following three ways:

- When the appliance is off, press and hold the OnSmart button (footprint icon) for at least 3 seconds, the washer will run the OnSmart wash program directly, with the OnSmart indicator light on.
- When the appliance is on, press and hold the OnSmart button for at least 3 seconds, the appliance will run the OnSmart wash program directly, with the OnSmart indicator light on.
- When the unit is on, briefly press the OnSmart button, the OnSmart indicator light will turn on, and then press the Start/Pause button.

Washing + Drying" program
Only certain washing programmes can add the drying function. First, load the laundry into the drum, close the door, press the drying touch icon (represented by a towel on the control panel) to select the two drying modes as follows:

- Automatic drying: Press the drying touch icon (represented by a towel on the control panel) continuously to adjust the drying time displayed on the panel, and when "Auto" is displayed, the automatic drying mode will be activated, the drying time will be automatically adjusted according to the amount and humidity of the laundry.
- Timed drying: Press the drying touch icon (represented by a towel on the control panel), the digital display will show the drying time (30-60-90-120-150-180-210-240), select an appropriate drying time and enter the drying time. Then, press the Start/Pause button,

and the machine will begin to run the Wash + Dry programme, with the drying programme automatically activated at the end of the washing programme.

Drying program

The Drying program is suitable for drying cotton garments. Do not dry garments prone to warping or shrinkage. When the Drying program is set, before drying, it is recommended to run a single spin program to dry the laundry.

- First, load the laundry into the drum, close the door, press and select the Drying program, and press the Drying touch icon continuously, to select the Automatic Drying or Programmed Drying mode (as described above).
- Then press the Start/Pause button to start the programme.

Precautions for the drying programme

- The machine will automatically extend the drying time if clothes are too damp, and the display showing "0:20" for extended periods is normal.
- When the drying program is running, the faucet must be open, as water is required for cooling and dehumidification during the drying program.
- The longest drying time is set according to the different models.
- To prevent the clothes from wrinkling due to over-drying, the drying time can be adjusted a little less at first, and then the drying time can be added according to the drying effect.
- Before running the drying programme, it is recommended to run a spin cycle first.
- If necessary, untie any knots in the laundry that may have formed after spinning and then place them in the drum to dry.
- For larger or thicker laundry, drying may be uneven in some areas of the garments. Add drying time according to the drying effect after the end of the drying program.
- Woollen fabrics are not suitable for drying.
- Do not dry garments that may become misshapen or shrink.
- Some programmes do not have the drying function.

Steam function (SteamMax)

- This function adds a steam process at the end of the water drain of the selected wash program, just before the last spin.
- Press the SteamMax touch icon to add a steam washing process after the final water drainage stage of the selected (or running) washing programme and before the final spin.
- During the steam washing process, the machine generates a large amount of high temperature steam which penetrates deep into the fabrics, improving their softness and elasticity and, at the same time, eliminating unpleasant odours and refreshing the laundry.
- After the steam washing process, the machine enters the final stage of rinsing and spinning.

Benefits:

- Reduces wrinkles in clothes, leaving them smoother and more elastic.
- Helps eliminate unpleasant odors and refreshes garments.
- Facilitates ironing.

Note: This program is designed for cotton garments that do not fade easily.

WOOL programme

- Before washing, confirm that garments are labeled "machine washable".
- Once the cycle is complete, promptly remove garments, reshape and dry them to prevent deformation caused by extended time in the drum.
- To avoid damage to the garments, the water temperature should not exceed 40°C.
- For best results and to minimise garment damage, use specialist wool detergent and do not exceed 1.0 kg load.

Delay End

This function allows you to program the washer-dryer to end a wash program at a specific time, up to 24 hours later. The duration of the wash program is included in the total time of the Deferred End.

To configure it:

1. Select the desired washing programme.
2. Before pressing Start/Pause, press and hold the Delay End button for 3 seconds.
3. Continue pressing the button until the display shows the desired end time. ¡+
4. The indicator light will light up.
5. Press Start/Pause to start the delayed end countdown.
6. To cancel, press any other wash program button to restart the program. The indicator light will go out.

Notes

- The Delay End function is not available in all wash programs.
- Actual program end time may vary slightly due to factors such as water supply pressure, drainage, type of laundry and water temperature.

Child Lock (KidLock)

- This function prevents misuse of the machine by children and avoids external interference during the washing process.
- During operation, press and hold the SPEED button for 3 seconds to activate or cancel the Child Lock function.
- The indicator light will light up.
- The door cannot be opened.
- The control panel will be locked and the buttons will not respond (except for the power button).

Note:
- If the machine is turned off by pressing the Power icon while the Child Lock is activated, the function will be cancelled.
- When the machine is switched on again, it will directly run the selected programme before it was switched off.

Sound cancellation
- You can mute the machine sounds (buzzer) that occur during operation.
- To cancel, press and hold the Speed and OnSmart touch icons at the same time for at least 3 seconds.
- If you wish to reactivate it, perform the same operation (press and hold Speed and OnSmart for 3 seconds). The buzzer will be activated after one beep.

Adding laundry during running program
- When the program is running, press and hold the Start/Pause touch icon to pause the program, if the door lock indicator is on, it means that the door can be opened to add or remove laundry.
- Once the operation is completed, close the door, press and hold the Start/Pause touch icon again, so that the machine will continue to run from the point where it was interrupted.

WARNING: If the water level or temperature in the drum is too high, the door lock indicator light will illuminate. In this case, the door cannot be opened and you will not be able to add or remove laundry during the program run.

Interior light
- The internal drum light is always on during programme or function setting.
- When the programme is paused, the interior light can be activated by opening the washing machine door.
- When the program is running, the interior light will turn on automatically with the change of washing phase.
- Pressing any touch icon other than the power touch icon will also illuminate the interior light.

Setting the programme time
- Press the "+" or "-" key to adjust the program time.
- The program time setting value is shown on the digital display.
- The washing machine will operate according to the set program time.

Note: Some programmes do not allow time adjustment.

Load balancing system (Smooth Wash)
The washer has an automatic detection system for unbalanced loads.
- The washing machine has an automatic eccentric load detection system. In the spinning process, if the laundry is unevenly distributed, the appliance will level and adjust the laundry until it is evenly distributed before spinning.
- If the laundry cannot be evenly distributed within the specified time, the appliance will not spin to avoid excessive vibrations. At this point, it is necessary to check if the laundry is knotted or tangled, and select the "Spin" programme after rearranging the laundry.
- When you wash less laundry, the machine may not complete the spin process due to balance protection.

WARNING: Due to different types and materials of clothes, the appliance's automatic adjustment and balance system may level and adjust the laundry several times, extending the spin time. This is normal and not a machine fault.

Before loading your first wash
- The washing machine has been tested before leaving the factory. This process involves running several wash cycles. As a result, a small amount of water may remain in the drum and drainage system. Run a drum cleaning cycle without laundry to clean the system before your first load of laundry.
- First, add 1 to 2 tablespoons of detergent to chamber I. Then run the Drum Clean cycle. Wait for the cycle to finish before running another program.

Using the washing machine

1. Loading the laundry
Open the door and load the laundry. Loosely insert the garments one by one into the drum without overloading it. Overload may result in unsatisfactory washing and wrinkled clothes.

2. Close the door
Make sure that clothes do not get caught between the door and the rubber seal. Close the door properly, you will hear a click.

3. Open the tap
Make sure that the washing machine is connected to the water supply. Open the tap.

4. Select the desired programme
Press and hold the power touch icon to switch on the washing machine. Then select the desired programme. The indicator light of the selected programme will turn on and the display will show the preset duration of the washing cycle as well as the temperature and spin speed settings available for the selected programme. Adjust the temperature and/or spin speed settings if necessary with the corresponding icons

- Set the temperature

Press the temperature selection icon to progressively decrease the value until cold wash is set ("---" will be shown on the display). Pressing the icon again will set the highest setting available.

- Set the spin speed

Press the Spin speed selection icon to progressively decrease the spin speed until the spin cycle is switched off ("--" will be shown on the display). Pressing the icon again will set the highest setting available.

- Select options

Press the touch icon for your desired function, and the corresponding indicator light will illuminate. Press the icon again to cancel the selected option, the corresponding indicator light will switch off.
If the selected option is not compatible with the set programme, the incompatibility will be signalled by a beep, and the indicator light of the corresponding option will flash.
If the selected option is incompatible with a previously configured option, only the most recent selection shall remain active.

5. Add detergent

Slide open the detergent drawer and add detergent (and additives/fabric softener) into the appropriate compartments as shown below.

Fig. 15

1. Powder detergent compartment
2. Liquid detergent compartment (do not exceed "MAX" level)
3. Fabric softener compartment (do not exceed "MAX" level)

Observe the dosage recommendations on the detergent container. Correct detergent/additive dosage is important because:

- Optimises the cleaning result.
- Prevents irritating residues of leftover detergent in your laundry.
- Saves money by avoiding waste of leftover detergent.
- Protects the washing machine by preventing component calcification.
- Respects the environment by avoiding unnecessary environmental burden.

Important!
Do not use hand-wash detergents, as they generate too much suds!
Use powder detergent for white cotton items, for pre-wash and for washing at temperatures above 60°C!
Follow the dosage instructions on the detergent package!

6. Initial program

- Press the Start/Pause button. The corresponding indicator light will illuminate, the door will lock and the door lock indicator light will turn on.
- To avoid overflows, do not reopen the detergent dispenser once the program has started.
- The remaining duration of the programme may vary. Factors such as imbalance in the wash load or foam formation may affect the programme duration.

7. Changing the settings of an ongoing programme

- You can continue to change the settings while the programme is in operation. The changes shall be implemented as long as the respective programme phase has not been completed yet.
- To change the settings of an ongoing programme:

1. Press the Start/Pause touch icon to pause the running washing programme.
2. Change the settings.
3. Press the Start/Pause touch icon again to resume the programme.
4. If you have changed the programme, do not add detergent again.
5. To prevent a running programme from being accidentally modified (e.g. by children), activate the Child Lock.

8. Pausing an ongoing programme and opening the door

- Press the Start/Pause touch icon to pause the running washing programme.
- If the water level or temperature in the drum is not too high, the Door Lock indicator light will switch off. You can open the door, for example, to add more laundry or to remove laundry that has been loaded by mistake. Press the Start/Pause touch icon again to resume the programme.

9. Cancelling an ongoing programme

- Press the power touch icon to switch off the washing machine.
- If the water level and/or temperature is not high, the door will unlock and can be opened.
- The door will remain locked if the water level in the drum is high. To unlock the door, switch on the washing machine by pressing and holding the power touch icon. Then, select the Spin programme and deactivate the Spin option by pressing the Spin speed selection icon repeatedly until "---" appears on the display.
- Press the Start/Pause touch icon to start the Spin programme. The door will unlock at the end of the programme.

10. Switching off the appliance when a programme ends

- At the end of the cycle, the word "END" is shown on the digital display.
- The door can only be opened when the door lock indicator light switches off.
- Check that the door lock indicator light is off. Then, open the door and take out the laundry.
- Press the power touch icon to switch off the washing machine.

- Close the tap.
- Leave the door ajar to allow the inside of the appliance to dry.

6. CLEANING AND MAINTENANCE

Read the following instructions to maintain and protect your washing machine and keep it in optimal working conditions.

Warning: Risk of electric shock
- To avoid the risk of electric shock, always disconnect the appliance from the mains before cleaning.
- Do not clean the appliance with a pressure washer.

Cutting off water and electricity supplies
- Close the water tap after each washing cycle. This will limit wear on the hydraulic system and help prevent leaks.
- Unplug the appliance when cleaning and during any maintenance work.

Cleaning the outside of the washing machine

Warning: Risk of explosion
To avoid the risk of explosion, never clean the washing machine with flammable solvents.

Clean the exterior surface when necessary as follows:
- Use warm soapy water or a mild (non-abrasive) cleaning product.
- Use a soft cloth to dry it.
- Dispose of waste immediately.
- Do not use high-pressure sprayers.

Drum cleaning
- Metal debris left in the drum can cause rust stains.
- Never use steel wool pads to try to remove them.
- Use a non-chlorine cleaning product and follow the manufacturer's instructions.

Descaling the washing machine
- If you use the correct amounts of detergent, you do not need to descale the washing machine.
- If it is necessary to descale the drum of the appliance, follow the instructions of the manufacturer of the descaling product.
- Small amounts of descaling agent can be used to remove white stains on the washing machine drum caused by limescale or mineral deposits or small amounts of rust caused by metal objects left in the drum.

Caution: Descaling agents contain acids which can attack parts of the appliance and discolour the laundry.

Door and drum care
- Always leave the door ajar to prevent odours from forming.

Checking the water supply hose
- Check the water supply hose at least once a year. If there are any cracks, it must be replaced immediately. Water pressure is very strong, and a cracked water supply hose could easily burst open.
- Never use water supply hoses that are not new.

Cleaning the detergent compartment
Fig. 16
Clean the detergent drawer regularly to avoid clogging of the detergent powder and fabric softener compartments, which would affect the detergent output to the drum. To do so, follow the instructions below:

1. Open the detergent dispenser drawer completely. Press down on the top of the box (1) and pull it out (2) to remove it from the housing.
2. Remove the liquid detergent cap (3) by holding it and pulling it upwards from the detergent dispenser drawer.
3. Clean the liquid detergent cap and the detergent dispenser box under running water. Gently wipe off any remaining detergent residue.
4. Replace the liquid detergent cover and slide the detergent dispenser drawer until it clicks into place, and close it securely.

Note: During the cleaning process, do not open the liquid detergent compartment or tilt or turn the detergent drawer to prevent it from slipping out.

Tip: Do not use the appliance without the detergent drawer in place. Always keep the drawer completely closed.

Cleaning the water supply hose mesh filter.
Fig. 17
1. Close the water inlet tap and unscrew the water supply hose.
2. Carefully clean the mesh filter at the end of the hose with a fine brush.
3. Next, unscrew the water supply hose at the back of the washing machine by hand. Remove

the mesh filter from the water inlet valve at the back of the washing machine with pliers and clean it carefully.

4. Replace the mesh filter. Reconnect the water supply hose to the tap and washing machine. Do not use any tools to connect the inlet hose. Open the water tap and check that all connections are tight.

Cleaning the drain pump

Warning: Risk of burns
Risk of skin lesions from hot water.
You are responsible for ensuring that all safety precautions are followed when draining water from the machine and/or manually opening the door.

- It may be necessary to clean the drain pump if the washing machine does not drain (no sound of water pumping from the appliance when it should be draining, but other nearby drains, such as a sink, drain properly).
- The pump can become clogged with loose debris (a good reason to check the drum and remove any visible debris after each load). Fabrics that shed large amounts of lint can also cause blockages.
- To access the drain pump, the maintenance cover must first be opened (see following steps). Once you have opened the maintenance cover, proceed as follows:

1. If the appliance has not drained, try draining it. Choose the Spin cycle. Then press the spin speed selection touch icon repeatedly until all spin speed indicators turn off. Then press the Start/Pause touch icon. Wait a few moments for the cycle to empty the water from the drum. If the pump is totally blocked, the appliance will not be able to drain, and the cycle will end.
2. Turn off the tap so that no more water enters and needs to be drained. Switch off the appliance. Unplug the appliance from the mains.
3. Open the drain filter cover. Fig. 18
4. Use the removable drain hose located on the pump access opening to drain the remaining water into a suitable container (up to 20 litres of water can be drained). Remove the plug from the hose and place it over the side of a suitable container and allow the water to drain out of the drum. When finished, replace the plug on the end of the hose and put it back in place. Fig. 19
5. Turn the pump cover counterclockwise to remove it. A small amount of residual water may flow out when the cover is removed. Clean the inside of the pump hose, removing any debris or foreign objects. Check that the impeller at the rear of the pump housing can rotate freely. Remove any lint, dirt or detergent residue from the pump cover. Reinstall the pump cover by screwing it firmly into position. The part that allows the cover to be opened must be vertical. Fig. 20

6. Close the drain filter cover. Clean up any spilled water.

7. TROUBLESHOOTING

The washing machine may occasionally stop working. Before contacting Cecotec's Official Technical Support Service, please make sure that the solution to the problem is not listed below.

Problem	Cause/Possible solution
There are coloured stains and oil stains on the drum	Run a Drum Clean Plus washing cycle without detergent and laundry.
Bad smells	Due to the use of rubber parts, the machine will have a rubber smell at the beginning of use, but the rubber smell will gradually disappear during use.
The door cannot be opened	The safety protection function is in operation, and the water temperature and/or water level are too high.
	The programme ended normally, but there was a power cut.
	If the Child lock function is activated, deactivate it.
	If the Delay End function is activated, deactivate it.
Water spillage in the detergent drawer	The dispenser is blocked with detergent and requires cleaning.
	The water pressure is too high and needs to be lowered; close the tap on the water supply pipe slightly and try again.
	The appliance is tilted forward (it must be level).
Water leaks (other than from the detergent drawer).	Water supply hose is loose, check connections.
	Water supply hose is tight but still leaks; if so, replace the rubber washers, or the water supply hose does not have the rubber washer.
	The drain hose is not positioned correctly.
	In case of water leakage inside the machine, turn off the power supply and contact Cecotec's Official Technical Support Service.

The washing machine does not switch on	Appliance is not fully plugged in or not plugged in enough to make contact.
	There is no power at the socket or there is a problem with the fuses.
Wash cycle does not start	The door is not properly closed.
	You did not press the Power icon.
	You have not pressed the Start/Pause icon.
	The water tap has not been turned on to allow water to flow into the appliance.
	The Delay End function has been activated.
No water or detergent enters the drum. Error “E02” appears on the display	Water supply hose is kinked or bent.
	The water supply hose is not connected to the water supply.
	The water pressure is too low.
	The water tap has not been opened to allow water to flow into the machine.
	There is no water supply in the dwelling.
	The mesh filter in the water supply hose and/or the water inlet valve is/are blocked.
	Tap and/or water supply pipe is/are frozen.
	The Delay End function has been activated.
	You have not pressed the Start/Pause icon.
	There is already enough water in the drum.
Water discharge when the programme starts	This is not an issue. Do not open the door to pour water directly into the drum before the programme is run, otherwise the machine may discharge the water that was poured into the drum when the programme was started.
The water level is too low when the machine is washing.	This is not an issue. The water consumption in the wash cycle of this appliance is relatively small, the water level in the wash cycle is lower than that of other types of washing machines.

Overfilling of water during operation of the wash cycle	If the water level drops, the machine will automatically recover the water.
	When the amount of laundry to be washed is too large, the appliance can automatically fill the water several times during the operation of the washing cycle.
Too much foam in the drum or foam overflows from the detergent dispenser.	The detergent is not suitable for machine washing (must show the text “for washing machines” or “hand and machine wash” or similar).
	Too much detergent was used; less detergent is required in soft water.
The spin phase is repeated several times.	Due to different types and materials of laundry, the load balancing system of the appliance may wobble and scatter the laundry many times to extend the spin time. This is a normal phenomenon, not an incidence of the machine.
Machine does not spin	No spin speed has been selected. The display shows “—”
The machine vibrates a lot during the spin cycle	The feet have not been adjusted, causing the machine to wobble.
	If you have just installed the appliance: the transport bolts, including the plastic spacer, or the polystyrene packaging have not been removed when installing the machine.
	The appliance is trapped between furniture and/or walls.
	The load is slightly unbalanced, and the device is rotating, but at a slower speed.
Spinning result is not optimal	When you wash less laundry, such as a pair of jeans, a jumper, a bath towel, etc., the machine may not complete the spin phase due to balance protection.
	If the load is slightly unbalanced, the appliance will spin, but at a lower speed, not at the cycle’s default spin speed or the spin speed setting for the cycle.
Machine does not drain, drains slowly or “E03” appears on the display.	The top of the drain hose is too high. It should be installed at a height of 65-100 cm from the ground.
	The draining pump filter is blocked.
	Drain hose is kinked or bent.
	Drain hose is blocked or frozen.

The wash programme time stops counting before entering the high-speed spin process.	This is not an issue. The load balancing system of the appliance wobbles and disperses the laundry in the drum for a long time to achieve balance and complete the spin at high speed. In the tumbling and spreading process, the programme time stops counting before the appliance reaches the high-speed spin process.
Washing programme lasts too long	Programme times will vary due to water pressure, incoming water temperature, and if the load is unbalanced. As a result, the programme times will increase (see “Spin cycle repeats several times”).
Excessive noise	There will always be some noise from the motor, pump and drum during spinning.
	The washing machine touches other objects.
	Foreign objects, such as hairpins or metal objects, fall into the drum.
The machine is continuously filled with water and continuously emptied.	The top of the drain hose is too low. It should be installed at a height of 65-100 cm from the floor.
	The end of the drain hose has been pushed too far down into the standpipe; the hose elbow must be installed 100 mm from the end of the drain hose.
	The end of the drain hose is submerged in the discharged water.
The drained water returns to the apparatus	If the end of the drain hose touches the discharged water (water drained from the washing machine), it (the discharged water) may be sucked back into the appliance and damage the appliance or garments.
Control panel gets hot	This is a slight heating effect of the electronic components on the PCB board installed on the back of the control panel.
After drying, there are drops of water on the door and drum	During drying, water droplets may accumulate on the door. Clean them.
	Do not put too many clothes or heavy items.

General issues	Your appliance contains sensors that monitor progress during the washing cycle (e.g. water level, temperature, unbalanced loads, washing time/progress). Normally, if your appliance completes the cycle successfully, it is unlikely that there will be a problem.

In the event of any of the following faults occurring, they shall be detected by the microcomputer system. The washing machine will beep, and the following fault codes will be displayed:

Error codes	Error type	Possible cause and solution
E02	No water inlet	Is the tap open? Has the water supply been cut off? Are the water supply hose mesh filter and water inlet valve blocked? Is the water supply hose frozen? If the answer is yes, try to solve the problems yourself. If the error code is still displayed, please contact Cecotec's Official Technical Support Service.
E03	Abnormal drainage	Clean the pump filter. Check if the drain hose is bent, kinked or clogged. If the problem persists, contact Cecotec's Official Technical Support Service.
U4	Door fault	The door may not be properly closed. Close the door again and then press the Power icon to switch off the washing machine. Then switch it back on and press the Start/Pause touch icon to restart the programme. If the problem persists, contact the official Cecotec Technical Support Service.
H	Drum temperature is high	Press the Start/Pause icon to suspend operation of the appliance and wait a few minutes. When the drum temperature drops to a safe range and the fault code disappears from the display, press the Start/Pause icon to restart the programme. If the problem persists, contact the official Cecotec Technical Support Service.

FXXX	The concentration of negative ions in the drum is too high.	Press the Start/Pause touch icon to suspend washing machine operation and wait a few minutes. When the negative ion charge in the drum drops to a safe range and the fault code disappears from the display, press the Start/Pause icon to restart the programme. If the problem persists, contact the official Cecotec Technical Support Service.
EXX	Other faults	Switch off the appliance by pressing the Power icon. Then disconnect it from the mains and contact Cecotec's Official Technical Support Service.

Note: Make sure to check the cause of the fault and solve it before pressing the Start/Pause icon again. If the fault code disappears, the washing machine will continue to operate. If the error code still appears, unplug the power cord and contact Cecotec's Official Technical Support Service.

8. RECYCLING OF ELECTRICAL AND ELECTRONIC EQUIPMENT

This symbol indicates that, according to the applicable regulations, the product and/or battery must be disposed of separately from household waste. When this product reaches the end of its shelf life, you should dispose of the batteries/accumulators and take them to a collection point designated by the local authorities.
For detailed information on how to properly dispose of electrical and electronic equipment and/or the corresponding batteries, consumers should contact their local authorities.
Compliance with the above guidelines will help protecting the environment.

Information regarding national packaging recycling systems and their marking can be found on our website.

9. COPYRIGHT

The intellectual property rights over the texts in this manual belong to CECOTEC INNOVACIONES, S.L. All rights reserved. The content of this publication may not, either in part or in its entirety, be reproduced, stored in a retrieval system, transmitted or distributed by any means (electronic, mechanical, photocopying, recording or similar) without prior authorisation from CECOTEC INNOVACIONES, S.L.

10. SIMPLIFIED EU DECLARATION OF CONFORMITY

Cecotec Innovaciones hereby declares that this appliance complies with the essential requirements and other relevant provisions of applicable European Union regulations. This appliance has been designed, manufactured and tested in compliance with required safety and quality standards. The full text of the EU Declaration of Conformity can be found on the following website: https://cecotec.es/es/information/declaration-of-conformity

1. PIÈCES ET COMPOSANTS

Image 1

1. Tuyau d'arrivée d'eau
2. Porte
3. Tuyau de vidange
4. Corps
5. Câble d'alimentation
6. Tiroir à lessive/adoucissant
7. Panneau de contrôle
8. Tambour
9. Couvercle du filtre de vidange
10. Pieds réglables

Note :
Les graphiques de ce manuel sont des représentations schématiques et peuvent ne pas correspondre exactement à ceux du produit.

2. AVANT UTILISATION

- Cet appareil possède un emballage conçu pour le protéger pendant son transport. Sortez l'appareil de sa boîte. Rangez la boîte d'origine et le reste des éléments provenant de l'emballage dans un endroit sûr pour éviter d'endommager l'appareil si vous devez le transporter à l'avenir. Si vous devez vous défaire de l'emballage d'origine, assurez-vous de recycler tous les éléments correctement.
- Assurez-vous que toutes les pièces et les composants sont inclus et en bon état. S'il manque une pièce, une partie, un accessoire ou que l'appareil ou ses accessoires ne sont pas en bon état, veuillez contacter le Service Après-Vente officiel de Cecotec.

Contenu de la boîte :
- Lave-linge séchant
- Tuyau d'arrivée d'eau
- Boulons de transport
- Clé fixe
- Couvercle enjoliveur (x4)
- Manuel d'instructions

- Ne retirez pas le numéro de série du produit, afin de conserver un suivi correct de votre produit en cas de problème.

3. INSTALLATION

Retirer les boulons de transport
RISQUE D'ENDOMMAGEMENT DE L'APPAREIL OU DE BLESSURE

- L'appareil est fixé pour le transport à l'aide de boulons de transport. Les boulons de transport qui ne sont pas retirés peuvent endommager le tambour pendant le fonctionnement, la machine vibrera et sera beaucoup plus bruyante pendant les cycles d'essorage si les boulons de transport ne sont pas retirés avant l'utilisation. Veillez à retirer complètement les 4 boulons de transport avant la première utilisation.
- Conservez les boulons de transport.
- Si un support a été acheté avec l'appareil, il doit être installé en premier, avant que les boulons de transport ne soient retirés. Se référer aux instructions d'installation du piédestal.
- Pour éviter tout dommage lors d'un transport ultérieur, veillez à réinstaller les boulons avant le transport.

L'image 2 montre les étapes à suivre pour retirer les boulons. Elles sont détaillées ci-dessous :
1. Desserrer les quatre boulons de transport A à l'aide de la clé (fournie) et les retirer.
2. Retirer les quatre tubes d'écartement B. Lors du retrait des boulons, si les tubes d'écartement tombent dans la machine, il est possible de les récupérer en inclinant la machine vers l'avant et en les ramassant sur le sol ou à l'intérieur de la base de la machine.
3. Couvrez les trous ouverts des boulons de transport avec les quatre bouchons C qui se trouvent dans le sac en plastique contenant les accessoires.
4. Conservez toutes les pièces en lieu sûr : vous en aurez à nouveau besoin si le lave-linge doit être déplacé.

Note :
Afin d'éviter toute casse pendant le transport du lave-linge, veuillez suivre les instructions suivantes :
- Les boulons de transport doivent être réinstallés.
- Le câble d'alimentation doit être fixé à l'arrière du lave-linge.

Exigences d'installation
- La machine doit être installée sur un sol solide et plat. Ne placez jamais l'appareil sur des tapis souples ou des planchers en bois. Ne pas installer la machine sur une base de fortune. Ne placez jamais l'appareil sur des supports séparés. Il est possible que la machine bouge légèrement en raison de facteurs tels que la surcharge ou l'humidité sur la base. Cela pourrait entraîner la chute de l'appareil après un certain temps d'utilisation.
- Maintenir l'environnement sec et ventilé.
- L'appareil doit être installé et utilisé dans une pièce dotée d'une évacuation.

- Ne placez jamais de petits appareils électriques tels que des fours à micro-ondes et/ou des cuisinières électriques sur l'appareil.
- Tenez l'appareil éloigné des équipements enflammés tels que les bougies, les réchauds à gaz, les récipients de gaz liquéfié, etc.
- Ne placez jamais de récipients sous pression sur la machine.
- Ne placez jamais l'appareil au-dessus d'un orifice d'évacuation non couvert.

Espace libre requis

- Installez l'appareil de manière à ce que la fiche et la prise soient facilement accessibles.
- Installez l'appareil dans un endroit suffisamment spacieux.

Image 3

(a) 3 cm ou plus au-dessus
(b) 5 cm ou plus en arrière
(c) 5 cm ou plus sur le côté gauche
(d) 5 cm ou plus sur le côté droit
(e) 70 cm ou plus (il s'agit généralement de l'espace nécessaire devant l'appareil pour ouvrir la porte et y accéder).

AVERTISSEMENT : Ne laissez pas les parties métalliques de l'appareil entrer en contact avec des éviers en métal ou d'autres appareils.

Mise à niveau

L'appareil utilise des vitesses d'essorage élevées pour éliminer l'eau à la fin du cycle de lavage. Il est important qu'il soit de niveau et que les pieds réglables appuient avec la même pression sur le sol. Cela permettra d'assurer un fonctionnement plus silencieux et de réduire les vibrations.

Veuillez suivre ces étapes :

1. Installez l'appareil sur une surface solide et plane. De préférence dans un coin de la pièce.
2. Si le sol n'est pas plat (ou irrégulier), ajustez les pieds réglables de l'appareil pour le mettre à niveau. Ne placez rien sous les pieds réglables de l'appareil pour le mettre à niveau.
3. Ne déployez pas les pieds réglables de l'appareil plus que nécessaire. Plus les pieds sont étendus, plus l'appareil subira de vibrations. Commencez par visser complètement les pieds réglables et ajustez chaque pied si nécessaire.
4. Utilisez un niveau à bulle (non fourni) pour vérifier que le dessus de l'appareil est de niveau d'un côté à l'autre et de l'avant à l'arrière.
5. Appuyez sur chaque coin de la partie supérieure de la machine pour vous assurer qu'elle ne bouge pas. Il ne doit pas y avoir de jeu ou de mouvement. Tous les pieds réglables doivent être appuyés de la même manière sur le sol. Ceci est aussi important que de s'assurer que l'appareil est de niveau pour éviter les vibrations.

6. Lorsque l'appareil est de niveau et ne bascule pas, fixez les pieds réglables en serrant les écrous contre la partie inférieure du lave-linge. Veillez à effectuer cette opération sans modifier la hauteur du pied (tenez le pied pendant que vous serrez le contre-écrou).

Procédure de réglage des pieds réglables

Img. 4

1. Après avoir déterminé quels pieds réglables de l'appareil doivent être allongés, demandez à quelqu'un de soulever légèrement l'appareil afin de réduire la pression sur le pied à régler.
2. Tournez le pied réglable de l'appareil pour l'allonger vers le bas, si nécessaire, afin de soulever le coin de l'appareil et de le mettre à niveau.
3. Lorsque la hauteur du pied est correcte, utilisez la clé (fournie) pour serrer l'écrou contre le bas de l'appareil afin de fixer le pied en place.

Raccordement à l'eau et à l'électricité

Raccorder le tuyau d'arrivée d'eau

1. Raccordez une extrémité du tuyau d'arrivée d'eau à un robinet d'eau froide et serrez-la à la main. Avant d'effectuer le raccordement, laissez l'eau couler librement jusqu'à ce qu'elle soit complètement propre. Img. 5
2. Raccordez l'autre extrémité du tuyau au robinet d'arrivée d'eau situé à l'arrière de l'appareil et serrez à la main. Img. 6
3. Ouvrez lentement le robinet et assurez-vous qu'il n'y a pas de fuites d'eau.

- Ne pliez pas, n'écrasez pas, ne modifiez pas et ne coupez pas le tuyau.
- Serrez fermement l'extrémité du tuyau à la main.
- La pression d'alimentation en eau doit être comprise entre 0,03 et 1,0 MPa. Si la pression de l'eau dépasse cette valeur, vous devez installer un réducteur de pression.
- Si le tuyau n'est pas assez long, contactez un technicien agréé ou le Service d'Assistance Technique officiel de Cecotec.
- N'utilisez jamais un tuyau d'arrivée d'eau d'occasion.
- Utilisez le tuyau d'alimentation en eau neuf fourni avec la machine.

Raccorder le tuyau de vidange

Hauteur du point de vidange

Différence de hauteur entre le sol et le point d'évacuation : min. 60 cm (24 pouces) et max. 100 cm (39 pouces). Img. 7

Types de raccords de vidange

a) Tube vertical. Img. 8

- Fixer le tuyau de vidange au coude (non fourni).
- Placez le coude sur le tuyau de vidange à 4 pouces (100 mm) de l'extrémité du tuyau.
- Insérez cette section du tuyau de vidange dans le tuyau de vidange. Si le tuyau est trop

inséré, cela peut entraîner une vidange continue du lave-linge pendant le remplissage.
- Fixez le coude et le tuyau à l'aide d'un collier de serrage pour éviter que le tuyau ne glisse hors de la tuyauterie pendant l'utilisation.

b) Siphon de l'évier
Fixez le tuyau de vidange au siphon de l'évier à l'aide d'un collier de serrage de Ø 0,9-1,6 pouce (20-44 mm). Img. 9

c) Évier
RISQUE DE BRÛLURES : Lors du lavage à haute température, il existe un risque de brûlure si vous touchez la mousse chaude, par exemple lorsque vous versez de la mousse chaude dans un évier. Ne plongez pas votre main dans la mousse chaude.

Avertissement : Dommages à l'appareil/aux tissus.

Si l'extrémité du tuyau de vidange touche l'eau évacuée (eau vidangée de la machine à laver), celle-ci (l'eau évacuée) peut être aspirée à nouveau dans la machine à laver et endommager l'appareil ou les tissus. Assurez-vous que :
- Il n'y a pas de bouchon dans l'évier.
- L'extrémité du tuyau de vidange ne touche pas l'eau vidangée.
- Le drain de l'évier s'écoule librement et n'est pas partiellement obstrué.
- Fixez solidement le tuyau de vidange à l'évier.

L'image 10 montre la manière correcte de fixer le tuyau au bassin.

- Ne tordez pas, ne tirez pas et ne pliez pas le tuyau de vidange.
- Fixez le tuyau de vidange avec le collier de serrage au tuyau de vidange, à l'évier, etc., pour éviter que le tuyau ne soit arraché par la force de l'eau.
- L'utilisation de rallonges pour le tuyau de vidange n'est pas recommandée ; en cas d'absolue nécessité, la rallonge doit avoir le même diamètre que le tuyau d'origine et ne doit pas dépasser 250 cm de longueur. Img. 11

Connexion électrique
Avant de brancher le lave-linge sur la prise de courant, assurez-vous que :
- La prise est reliée à la terre et conforme à la législation en vigueur.
- La prise de courant doit être capable de supporter la charge maximale de l'appareil indiquée sur la plaque signalétique fixée sur la machine.
- La tension d'alimentation est comprise dans les valeurs indiquées sur la plaque signalétique apposée sur le lave-linge.
- Pendant le chauffage, le courant maximum du lave-linge est de 10A, il faut donc s'assurer que le système d'alimentation électrique (tension, courant et câble) est adapté à la

charge de l'appareil.
- La prise de courant est compatible avec la fiche du lave-linge. Si ce n'est pas le cas, faites remplacer la prise ou la fiche par un électricien qualifié.

4. FONCTIONNEMENT

Panneau de contrôle
Img. 12

A-Après avoir appuyé sur l'icône d'alimentation pour démarrer la machine, sélectionnez le cycle de lavage souhaité dans la zone d'icône indiquée. Le voyant du cycle de lavage correspondant s'allume et l'écran affiche la durée du cycle de lavage sélectionné.

B- Icônes de fonctions et d'options
1. Icône tactile de la fonction Fin différé (Delay End). Appuyez sur cette touche pour régler l'heure de fin du cycle de lavage.
2. **Icône tactile TEMP :** Appuyez sur cette icône pour modifier la température de l'eau pour le cycle en cours ; la température modifiée s'affichera sur l'écran numérique.
3. **Icône tactile de vitesse (SPEED) :** Appuyez sur cette icône pour modifier la vitesse d'essorage du cycle en cours ; la vitesse d'essorage modifiée s'affichera sur l'écran numérique.
4. **Effleurer l'icône RINSE (Rinçage)**: Appuyez sur cette touche pour modifier le nombre de rinçages pour le cycle en cours.
5. **Touchez l'icône DRYING (Séchage**) : Appuyez sur cette touche pour régler le cycle de séchage.
6. **Icône tactile Fonction KidLock (verrouillage des enfants) :** Appuyez sur cette touche pour activer le cycle de lavage avec verrouillage des enfants.
7. **Icône tactile SteamMax (lavage à la vapeur) :** Appuyez sur cette touche pour activer le cycle de lavage STEAM.
8. **Icône tactile OnSmart (lavage intelligent) :** Appuyez sur cette touche pour activer le cycle de lavage OnSmart.
9. **Icônes tactiles «+» ou «-» :** Appuyez sur ces icônes pour régler la durée du cycle. La durée du cycle réglée est affichée sur l'écran numérique.

Note : Certains cycles n'ont pas de fonction de sélection pour régler la durée du cycle.

10. **Icône tactile Démarrage/Pause :** Appuyez sur cette icône pour démarrer ou interrompre un cycle de lavage.
    - Ajouter du linge pendant le programme en cours

    Une fois que le cycle a démarré, si vous souhaitez interrompre le cycle de lavage, appuyez à nouveau sur l'icône tactile Départ/Pause et maintenez-la enfoncée. Si l'indicateur de

verrouillage de la porte 🔒 est éteint, la porte peut être ouverte pour ajouter ou retirer du linge. Pour reprendre le cycle de lavage au point où il a été interrompu, appuyez à nouveau sur l'icône.

11. **Bouton marche :** Pour allumer et éteindre la machine, appuyez sur cette icône et maintenez-la enfoncée.

C- Écran
Img. 13
L'écran est utile lors de la programmation de la machine et fournit de nombreuses informations.

1. Sécurité enfants (KidLock)

L'icône allumée indique que la fonction de verrouillage des enfants est activée et que le panneau de commande est verrouillé (à l'exception de l'icône d'alimentation).

2. Verrouillage de la porte

L'icône allumée indique que la porte est verrouillée. Pour éviter tout dommage, attendez que l'icône s'éteigne avant d'ouvrir la porte.

3. Barre de progression du programme.

Pendant le processus de lavage, la barre lumineuse indique le progrès du processus de lavage et la durée restante du programme.

4. Indicateur de fin différée (Delay End)

Le témoin lumineux indique que la fonction est activée. Le compte à rebours jusqu'à la fin du cycle de lavage sélectionné s'affiche sur l'écran numérique.

5. Indicateur de Lavage à la vapeur (SteamMax)

Le voyant lumineux indique que la fonction vapeur est activée.

6. Indicateur de Lavage intelligent (OnSmart)

Le voyant allumé indique que le programme OnSmart est sélectionné. Il y a trois façons de régler le programme de lavage OnSmart.

7. Écran numérique.

Img. 14

a. Temps restant du cycle de lavage
b. Heure de fin du délai
c. Température de lavage
d. Temps de séchage
e. Nombre de rinçages
f. Vitesse d'essorage
g. Codes d'erreur

Préparation du linge

Avertissement : Endommagement de l'appareil/du tissu. Les objets étrangers (pièces de monnaie, trombones, aiguilles, clous,etc.) peuvent endommager le linge ou les composants

de du lave-linge.

Gardez les conseils suivants à l'esprit lorsque vous préparez vos vêtements :

- Retirez des vêtements tout objet métallique ou lâche tel que les épingles à nourrice, les trombones, etc.
- Retirez le sable, les pièces de monnaie, etc., des poches et des poignets.
- Fermez les fermetures éclair et boutonnez les housses de coussin, les housses de couette, etc.
- Retirez les crochets des rideaux ou placez-les dans un sac en filet.
- Les articles particulièrement délicats, tels que les bas ou les rideaux en dentelle, ou les articles plus petits, tels que les petites chaussettes ou les mouchoirs, ne doivent être lavés que dans un sac en filet.
- Certains vêtements doivent être lavés à l'envers. Retournez les tricots, les pantalons, les t-shirts et les pulls.
- Assurez-vous que les soutiens-gorge à armatures sont lavables en machine.
- Veillez à placer les soutiens-gorge à armatures dans un filet à linge qui puisse être fermé en toute sécurité à l'aide d'une fermeture éclair ou d'un bouton. Si l'armature sort du bonnet, il peut passer à travers les trous du tambour et causer de graves dommages.

Préparation du linge pour le séchage

- Seuls les textiles adaptés au séchage en tambour ont été lavés, rincés et essorés.
- Enlevez autant d'eau que possible des vêtements. Ne pas appuyer sur la touche pour réduire la vitesse d'essorage.
- Pour garantir un séchage uniforme, triez le linge en fonction du type de tissu et du degré de séchage requis.
- Les articles nécessitant un repassage ne doivent pas être repassés immédiatement après avoir été séchés dans le sèche-linge. Il est conseillé de les plier ou de les rouler ensemble pendant un certain temps, afin que l'humidité restante soit répartie uniformément.
- Lorsque vous lavez des vêtements destinés à être séchés au sèche-linge, utilisez la bonne quantité de lessive et de produits d'entretien des textiles, conformément aux instructions du fabricant. Certaines lessives et certains produits d'entretien des textiles, l'amidon ou les adoucissants peuvent contenir des produits chimiques qui peuvent se déposer sur les capteurs d'humidité, affectant leur fonctionnement et le résultat du séchage.

Les textiles suivants ne doivent pas être séchés dans le sèche-linge :

- Vêtements portant le symbole d'entretien : ☒.
- Laine ou articles contenant de la laine. Risque de rétrécissement !
- Tissus délicats (soie, rideaux synthétiques). Risque de rides !
- Les articles contenant du caoutchouc mousse ou des matériaux similaires.
- Les articles qui ont été traités avec des solvants inflammables tels que les détachants, l'essence, les diluants pour peinture. Risque d'explosion !
- Les articles contenant de la laque ou des substances similaires - vapeurs dangereuses !

Vapeurs dangereuses !
- Fuites dans les vêtements. Gaspillage d'énergie !

Classification des vêtements en fonction de leur couleur et de leur degré de salissure
Triez le linge en fonction de sa couleur, de son degré de salissure et de la plage de température de lavage recommandée.
- Les vêtements peuvent se décolorer.
- Ne lavez jamais de nouveaux vêtements multicolores avec d'autres vêtements.
- Lavez les vêtements blancs séparément des vêtements de couleur. Dans le cas contraire, les articles blancs peuvent devenir gris.

Degré de salissure
- Salissures légères. Sans salissures ou taches visibles, mais peut avoir absorbé une certaine odeur. Il peut s'agir de vêtements d'été légers tels que des T-shirts, des chemises ou des chemisiers qui n'ont été portés qu'une seule fois. Également pour « rafraîchir » le linge de lit ou les serviettes.
- Salissures normales. Salissures visibles et/ou quelques taches légères. Il peut s'agir de vêtements tels que des T-shirts, des chemises ou des chemisiers présentant des traces de transpiration ou ayant été portés plusieurs fois. Il en va de même pour les torchons de cuisine, les serviettes de toilette ou le linge de lit utilisés pendant une semaine ou plus. Les rideaux non tachés qui n'ont pas été lavés depuis au moins six mois.
- Salissures importantes. Salissures et taches visibles. Il peut s'agir d'essuie-tout, de serviettes en tissu, de bavoirs pour bébés, de vêtements d'extérieur pour enfants ou de maillots de football et de T-shirts tachés d'herbe ou de terre. Il peut également s'agir de vêtements de travail, tels que les salopettes et les jeans, et d'autres vêtements utilisés pour le travail et les activités de plein air.

5. PROGRAMMES ET FONCTIONS

Tableau des cycles de lavage

Programmes de lavage	Température maximale (°C)	Charge maximale (kg)		Type de lessive		
		Lavage	Séchage	Lessive		Adoucissant
				Normal	Spécial	
Mixte	60	8	5	L / P	---	O
Lavage rapide (Quick)	40	1	1	L / P	---	O
Laine (Wool)	40	1	---	---	L	O
Coton (Cotton)	60	8	5	L / P	---	O
Eco 40-60	40	8	5	L / P	---	O
20 °C	30	2	---	L / P	---	O
Stérilisation (Sanitize)	85	3	3	L / P	---	O
Séchage	---	---	5	---	---	---
Essorage (Spin)	---	8	5	---	---	---
Nettoyage du tambour	85	---	---	---	---	---
Lavage intelligent (OnSmart)	40	5	---	L / P	---	O

L= Lessive liquide ; P= Lessive en poudre ; O= En option ; ---= Non.
Si vous utilisez de la lessive liquide, il n'est pas recommandé d'activer la fonction de fin différée.
Il est recommandé d'utiliser : une lessive en poudre de 20 °C à 80 °C et une lessive pour laine de 20 °C à 40 °C.
Suivez les recommandations de dosage de votre lessive.

Programmes de lavage	Description
Mixte	Pour le lavage de charges mixtes de coton et de tissus synthétiques légèrement à normalement sales, d'articles blancs et de couleur ensemble.
Lavage rapide (Quick)	Pour une petite quantité de vêtements ou des vêtements légèrement sales que vous souhaitez laver rapidement.
Laine (Wool)	Pour les vêtements en laine et en laine mélangée lavables en machine.
Coton (Cotton)	Pour les vêtements quotidiens en coton, lin et mélanges de coton. Programme de test d'efficacité énergétique.
Eco 40-60	Programme de test d'efficacité énergétique.
20 °C	Pour une petite quantité de linge qui se décolore facilement.

Stérilisation (Sanitize)	Pour le linge qui nécessite une stérilisation et une désinfection.
Séchage (Drying)	Pour le séchage des tissus en coton mouillés.
Essorage (Spin)	Ce programme utilise un cycle d'essorage pour raccourcir le temps de séchage des tissus lourds ou des articles d'entretien spécial lavés à la main.
Nettoyage du tambour	Nettoyez le tambour en éliminant la saleté et les bactéries. Assurez-vous que le tambour est vide.
Lavage intelligent (OnSmart)	Cycle de lavage intelligent qui ajuste automatiquement la durée et la température en fonction du poids du linge (démarrage en appuyant sur l'icône tactile OnSmart - icône empreinte 3 pouces).

Programmes

Lavage intelligent (OnSmart)

Le programme de lavage OnSmart peut détecter intelligemment le poids du linge et combiner différentes durées et températures de lavage pour un lavage intelligent. Lorsque «Auto» s'affiche lors de la phase de détection après le démarrage du programme, le programme de lavage OnSmart peut être lancé des trois manières suivantes :

- Lorsque l'appareil est éteint, appuyez sur le bouton OnSmart (icône en forme d'empreinte) et maintenez-le enfoncé pendant au moins 3 secondes ; l'appareil lance directement le programme de lavage OnSmart et le témoin lumineux OnSmart s'allume.
- Lorsque l'appareil est en marche, appuyez sur la touche OnSmart et maintenez-la enfoncée pendant au moins 3 secondes. L'appareil lance directement le programme de lavage OnSmart et le témoin lumineux OnSmart s'allume.
- Lorsque l'appareil est allumé, appuyez brièvement sur le bouton OnSmart, le voyant OnSmart s'allume, puis appuyez sur le bouton Start/Pause.

Programme « Lavage + Séchage »

Seuls certains programmes de lavage peuvent utiliser la fonction de séchage. Tout d'abord, chargez le linge dans le tambour, fermez la porte, appuyez sur l'icône tactile de séchage (représentée par une serviette sur le panneau de commande) pour sélectionner les deux modes de séchage suivants :

- Séchage automatique : Appuyez continuellement sur l'icône tactile de séchage (représentée par une serviette sur le panneau de commande) pour régler le temps de séchage affiché sur le panneau, et lorsque «Auto» est affiché, le mode de séchage automatique sera activé, le temps de séchage sera ajusté automatiquement en fonction de la quantité et de l'humidité du linge.

- Séchage programmé : Appuyez sur l'icône tactile de séchage (représentée par une serviette sur le panneau de commande), l'écran numérique affiche la durée de séchage (30-60-90-120-150-180-210-240), sélectionnez une durée de séchage appropriée et entrez la durée de séchage. Appuyez ensuite sur Démarrage/Pause, la machine commencera à exécuter le programme de Lavage + Séchage, le programme de séchage étant automatiquement activé à la fin du programme de lavage.

Programme de séchage (Drying)

Le programme de séchage (Drying) convient au séchage du linge en coton. Ne séchez pas les vêtements susceptibles de se déformer ou de rétrécir. Lorsque le programme de séchage est activé, il est recommandé de lancer un programme d'essorage simple pour sécher le linge avant le séchage.

- Tout d'abord, chargez le linge dans le tambour, fermez la porte, appuyez sur et sélectionnez le programme Séchage, puis appuyez en continu sur l'icône tactile Séchage pour sélectionner le mode Séchage automatique ou Séchage programmé (comme décrit ci-dessus).
- Appuyez ensuite sur le bouton Démarrage/Pause pour lancer le programme.

Précautions pour le programme de séchage

- Si le linge est trop humide, la machine prolonge automatiquement le temps de séchage et il est normal que « 0:20 » s'affiche pendant longtemps.
- Lorsque le programme de séchage est en cours, le robinet doit être ouvert, car de l'eau est nécessaire pour le refroidissement et la déshumidification pendant le programme de séchage.
- Le temps de séchage le plus long est défini en fonction des différents modèles.
- Afin d'éviter que le linge ne se froisse en raison d'un séchage excessif, le temps de séchage peut être ajusté un peu moins au début, puis le temps de séchage peut être augmenté en fonction de l'effet de séchage.
- Avant de lancer le programme de Séchage, il est recommandé d'effectuer d'abord un programme d'essorage.
- Si nécessaire, défaites les nœuds qui se sont formés après l'essorage, puis placez le linge dans le tambour pour le faire sécher.
- Pour le linge plus grand ou plus épais, le séchage peut être irrégulier sur certaines parties du linge. Ajoutez le temps de séchage en fonction de l'effet de séchage après la fin du programme de séchage.
- Les tissus en laine ne sont pas adaptés au séchage.
- Ne séchez pas les vêtements susceptibles de se déformer ou de rétrécir.
- Certains programmes n'ont pas de fonction de séchage.

Fonction vapeur (SteamMax)

- Cette fonction ajoute un processus de vapeur à la fin de l'évacuation de l'eau du

programme de lavage sélectionné, juste avant le dernier essorage.
- Appuyez sur l'icône Steam Max pour ajouter un processus de lavage à la vapeur après la dernière étape de vidange de l'eau du programme de lavage sélectionné (ou en cours) et avant le dernier essorage.
- Dans le processus de lavage à la vapeur, la machine génère une grande quantité de vapeur à haute température qui pénètre profondément dans les tissus, améliorant leur douceur et leur élasticité et, en même temps, éliminant les odeurs désagréables et rafraîchissant le linge.
- Après le processus de lavage à la vapeur, la machine passe à l'étape finale du rinçage et de l'essorage.

Avantages :
- Réduit le froissement des vêtements, les rendant plus souples et plus élastiques.
- Contribue à éliminer les mauvaises odeurs et à rafraîchir les vêtements.
- Facilite le repassage.

Note : Ce programme est conçu pour les vêtements en coton qui ne se décolorent pas facilement.

Programme Wool (Laine)
- Avant le lavage, vérifiez que les vêtements portent bien la mention «lavable en machine».
- Une fois le cycle terminé, retirez rapidement les vêtements, mettez-les en forme et séchez-les pour éviter toute déformation due à un stockage prolongé dans le tambour.
- Pour éviter d'endommager le linge, la température de l'eau ne doit pas dépasser 40 °C.
- Pour de meilleurs résultats et pour éviter d'endommager le linge, utilisez une lessive spéciale pour la laine et ne dépassez pas 1,0 kg de linge.

Fin différée (Delay End)

Cette fonction permet de programmer le lave-linge séchant pour qu'il termine un programme de lavage à une heure précise, jusqu'à 24 heures plus tard. La durée du programme de lavage est incluse dans la durée totale de la fin différée.

Pour le configurer :
1. Sélectionnez le programme de lavage souhaité.
2. Avant d'appuyer sur Démarrage/Pause, appuyez sur Delay End pendant 3 secondes.
3. Continuez à appuyer sur la touche jusqu'à ce que l'écran affiche l'heure de fin souhaitée.
4. Le voyant s'allumera.
5. Appuyez sur Démarrage/Pause pour démarrer le compte à rebours de la fin différée.
6. Pour l'annuler, appuyez sur n'importe quelle autre touche de programme de lavage pour relancer le programme. Le voyant s'éteint.

Notes
- La fonction Fin différée n'est pas disponible dans tous les programmes de lavage.
- L'heure de fin du programme peut varier légèrement en fonction de facteurs tels que la pression de l'eau, l'évacuation, le type de linge et la température de l'eau.

Sécurité enfants (KidLock)
- Cette fonction empêche les enfants d'utiliser la machine à mauvais escient et évite les interférences extérieures pendant le processus de lavage.
- En cours de fonctionnement, appuyez sur la touche SPEED et maintenez-la enfoncée pendant 3 secondes pour activer ou annuler la fonction de verrouillage des enfants.
- Le voyant s'allumera.
- Vous ne pourrez pas ouvrir la porte.
- Le panneau de contrôle sera verrouillé et les boutons ne répondront pas (à l'exception du bouton d'alimentation).

Note :
- Si l'appareil est éteint en appuyant sur l'icône d'alimentation alors que le verrouillage des enfants est activé, la fonction sera annulée.
- Si la machine est rallumée, elle lancera directement le programme qui était réglé avant qu'elle ne soit éteinte.

Désactiver le son
- Vous pouvez désactiver les sons de l'appareil qui se produisent pendant le fonctionnement.
- Pour annuler, appuyez simultanément sur les icônes tactiles Speed et OnSmart et maintenez-les enfoncées pendant au moins 3 secondes.
- Si vous souhaitez le réactiver, effectuez la même opération (appuyez sur Speed et OnSmart pendant 3 secondes). Le son sera activé après un bip.

Ajouter du linge pendant le programme en cours
- Lorsque le programme est en cours, appuyez longuement sur l'icône tactile Démarrage/Pause pour mettre le programme en pause. Si l'indicateur de verrouillage de la porte est allumé, cela signifie que la porte peut être ouverte pour ajouter ou retirer du linge.
- Une fois l'opération terminée, fermez la porte, appuyez longuement sur l'icône tactile Démarrage/Pause pour que la machine reprenne son fonctionnement là où elle s'était arrêtée.

NOTE : Si le niveau ou la température de l'eau dans le tambour est trop élevé, l'indicateur de Verrouillage de la porte s'allumera. Dans ce cas, la porte ne peut pas être ouverte et il n'est pas possible d'ajouter ou de retirer du linge pendant le déroulement du programme.

Éclairage intérieur

- L'éclairage intérieur est toujours allumé pendant le réglage d'un programme ou d'une fonction.
- Lorsqu'un programme est terminé, l'éclairage interne du tambour peut être allumé en ouvrant la porte du lave-linge.
- Lorsque le programme est en cours, l'éclairage s'allumera automatiquement au changement de phase de lavage.
- En appuyant sur une icône autre que l'icône de marche, vous pouvez également allumer la lumière intérieure.

Réglage de la durée d'un programme

- Appuyez sur la touche «+» ou «-» pour régler la durée du programme.
- La valeur du réglage de la durée du programme est affichée sur l'écran numérique.
- La machine fonctionnera en fonction de la durée programmée.

Note : Pour certains programmes, il n'est pas possible de régler le temps de lavage.

Système d'équilibrage de la charge (Smooth Wash)

Le lave-linge est doté d'un système de détection automatique des charges déséquilibrées.

- Le lave-linge est doté d'un système de détection automatique de la charge. Lors de l'essorage, si le linge n'est pas uniformément réparti, la machine nivelle et ajuste le linge jusqu'à ce qu'il soit uniformément réparti avant l'essorage.
- Si le linge ne peut pas être réparti uniformément dans le temps spécifié, la machine ne tournera pas afin d'éviter des vibrations excessives. Vérifiez alors que le linge n'est pas noué ou emmêlé et sélectionnez le programme Essorage (Spin) après avoir réorganisé le linge.
- Lors du lavage de petites quantités de linge, le lave-linge peut ne pas terminer l'essorage en raison de la protection de l'équilibre.

NOTE : En raison des différents types et matériaux du linge, le système de réglage et d'équilibrage automatique de l'appareil peut niveler et ajuster le linge plusieurs fois afin de prolonger la durée d'essorage. Il s'agit d'un phénomène normal et non d'une panne de la machine.

Avant le premier chargement

- Le lave-linge a été testé avant de quitter l'usine. Ce processus implique l'exécution de plusieurs cycles de lavage. Par conséquent, une petite quantité d'eau peut rester dans l'intérieur et le système de drainage. Effectuez un cycle de Nettoyage du tambour (Drum Clean) sans linge pour nettoyer le tambour avant votre première charge de linge.
- Ajoutez d'abord 1 à 2 cuillères de lessive dans le compartiment I. Lancez ensuite le cycle Drum Clean. Attendez la fin du cycle avant de lancer un autre programme.

Comment utiliser le lave-linge

1. Charger le linge

Ouvrez la porte et chargez le linge. Insérez les vêtements dans le tambour un par un, sans trop charger le tambour. Une surcharge du lave-linge peut entraîner des résultats de lavage insatisfaisants et du linge froissé.

2. Fermer la porte

Assurez-vous qu'aucun vêtement ne reste coincé entre la porte et le joint en caoutchouc. Fermez la porte jusqu'à ce que vous entendiez un clic.

3. Ouvrir le robinet

Assurez-vous que le lave-linge est raccordé à l'alimentation en eau. Ouvrez le robinet.

4. Sélectionner le programme souhaité

Appuyez longuement sur l'icône tactile marche pour allumer le lave-linge. Sélectionnez ensuite le programme souhaité. L'indicateur du programme sélectionné s'allumera et l'écran affichera la durée préréglée du cycle de lavage ainsi que les réglages de température et de vitesse d'essorage disponibles pour le programme sélectionné. Réglez la température et/ou la vitesse d'essorage si nécessaire à l'aide des icônes correspondantes.

- Régler la température

Appuyez sur l'icône tactile de sélection de la température pour diminuer progressivement la valeur jusqu'à ce que le lavage à froid soit réglé (« --- » s'affichera à l'écran). En appuyant à nouveau sur l'icône tactile, le réglage le plus élevé sera activé.

- Régler la vitesse d'essorage

Appuyez sur l'icône tactile de sélection de la vitesse d'essorage pour diminuer progressivement la valeur jusqu'à ce que le cycle d'essorage soit désactivé (« --- » s'affichera à l'écran). En appuyant à nouveau sur l'icône tactile, le réglage le plus élevé sera activé.

- Sélectionner options

Appuyez sur l'icône tactile de la fonction que vous souhaitez sélectionner, et l'indicateur correspondant s'allumera. Appuyez à nouveau sur l'icône tactile pour annuler l'option sélectionnée, et l'indicateur correspondant s'éteindra.
Si l'option sélectionnée est incompatible avec le programme configuré, vous entendrez un bip indiquant l'incompatibilité et l'indicateur de l'option correspondante clignotera.
Si l'option sélectionnée est incompatible avec une option configurée précédemment, seule la sélection la plus récente restera active.

5. Ajouter de la lessive

Retirez le tiroir à lessive et ajoutez la lessive (et les additifs/adoucissants) dans les

compartiments appropriés, comme indiqué ci-dessous.

Img. 15

1. Compartiment à lessive en poudre
2. Compartiment de la lessive liquide (ne dépassez pas le niveau « MAX »).
3. Compartiment de l'adoucissant (ne dépassez pas le niveau « MAX »).

Respectez les recommandations de dosage figurant sur l'emballage de la lessive. Il est important de doser correctement la lessive/adoucissant, comme cela vous :

- Optimisez le résultat du lavage.
- Empêchez la formation de résidus irritants de lessive dans le linge.
- Économisez de l'argent en évitant de gaspiller les restes de lessive.
- Protégez le lave-linge en évitant la formation de dépôts calcaires sur les composants.
- Respectez l'environnement en évitant les charges inutiles.

Important !
N'utilisez pas de lessive pour le lavage à la main, car celle-ci produit trop de mousse !
Utilisez de la lessive en poudre pour les vêtements blancs en coton, pour le prélavage et pour les lavages à des températures supérieures à 60 °C !
Respectez les instructions de dosage figurant sur l'emballage de la lessive !

6. Démarrer un programme

- Appuyez sur le bouton Démarrage/Pause. Le voyant correspondant s'allumera, la porte se verrouillera et le voyant de Verrouillage de la porte s'allumera.
- Pour éviter les débordements, ne rouvrez pas le distributeur de lessive après le début du programme.
- La durée restante du programme peut varier. Des facteurs tels qu'un déséquilibre de la charge de lavage ou la formation de mousse peuvent affecter la durée du programme.

7. Modifier les réglages d'un programme en cours

- Vous pouvez continuer à modifier les réglages pendant le fonctionnement du programme. Les modifications seront appliquées tant que la phase du programme correspondant n'aura pas terminée.
- Pour modifier la configuration d'un programme en cours :

1. Appuyez sur l'icône Démarrage/Pause pour mettre en pause le programme de lavage en cours.
2. Modifiez les paramètres.
3. Pour reprendre le programme, appuyez à nouveau sur l'icône Démarrage/Pause.
4. Si vous avez modifié le programme, ne rajoutez pas de lessive.
5. Pour éviter qu'un programme en cours ne soit modifié accidentellement (par des enfants, par exemple), activez la Sécurité enfants.

8. Mettre en pause un programme en cours et ouvrir la porte

- Appuyez sur l'icône Démarrage/Pause pour mettre en pause le programme de lavage en cours.
- Si le niveau d'eau et/ou la température n'est pas trop élevé, l'indicateur de Verrouillage de la porte s'éteindra. Vous pourrez ouvrir la porte, par exemple, pour ajouter du linge ou pour retirer du linge introduit par erreur. Pour reprendre le programme, appuyez à nouveau sur l'icône Démarrage/Pause.

9. Annuler un programme en cours

- Appuyez sur l'icône tactile marche pour éteindre le lave-linge.
- Si le niveau et/ou la température de l'eau ne sont pas élevés, la porte se déverrouillera et pourra être ouverte.
- La porte restera verrouillée si le niveau d'eau dans le tambour est élevé. Pour déverrouiller la porte, allumez le lave-linge en appuyant longuement sur l'icône tactile marche. Sélectionnez ensuite le programme d'essorage et désactivez l'option Essorage en appuyant sur l'icône tactile de sélection de la vitesse d'essorage à plusieurs reprises jusqu'à ce que « --- » apparaisse sur l'écran.
- Appuyez sur l'icône tactile Démarrage/Pause pour lancer le programme d'essorage (Spin). La porte se déverrouillera à la fin du programme.

10. Éteindre le lave-linge à la fin d'un programme

- A la fin du cycle, le message « End » (Fin) s'affichera sur l'écran numérique.
- La porte ne pourra être ouverte que lorsque l'indicateur de verrouillage de la porte s'éteindra.
- Vérifiez que l'indicateur de verrouillage de la porte est éteint. Ouvrez ensuite la porte et sortez le linge.
- Appuyez sur l'icône tactile marche pour éteindre le lave-linge.
- Fermez le robinet.
- Laissez la porte entrouverte pour permettre à l'intérieur de la machine de sécher.

6. NETTOYAGE ET ENTRETIEN

Lisez les instructions suivantes pour entretenir et protéger votre lave-linge et le maintenir dans un état de fonctionnement optimal.

Avertissement Risque de décharge électrique.

- Pour éviter tout risque d'électrocution, débranchez toujours l'appareil avant de le nettoyer.
- Ne le nettoyez pas avec un nettoyeur à pression.

Couper l'alimentation en eau et en électricité
- Fermez le robinet d'eau après chaque cycle de lavage. Cela limitera l'usure du système hydraulique et aidera à prévenir les fuites.
- Débranchez l'appareil lors du nettoyage et de toute opération d'entretien.

Nettoyage de l'extérieur du lave-linge

Avertissement Risque d'explosion
Pour éviter tout risque d'explosion, ne nettoyez jamais le lave-linge avec des solvants inflammables.

Si nécessaire, nettoyez la surface extérieure comme suit :
- Utilisez de l'eau chaude avec un produit de nettoyage doux (non abrasif).
- Séchez-le avec un chiffon doux.
- Éliminez immédiatement les résidus inflammables.
- N'utilisez pas de pulvérisateurs à haute pression.

Nettoyage du tambour
- Les résidus métalliques laissés dans le tambour peuvent provoquer des taches de rouille.
- N'utilisez jamais de tampons en laine d'acier pour essayer de les enlever.
- Utilisez un produit de nettoyage sans chlore et suivez les instructions du fabricant.

Détartrage du lave-linge
- Si vous utilisez les bonnes quantités de lessive, il ne sera pas nécessaire de détartrer le lave-linge.
- S'il est nécessaire de détartrer le tambour du lave-linge, suivez les instructions du fabricant du produit détartrant.
- De petites quantités de détartrant peuvent être utilisées pour éliminer les taches blanches sur le tambour du lave-linge causées par des dépôts de calcaire ou de minéraux, ou de petites quantités de rouille causées par des objets métalliques laissés dans le tambour.

Attention : Les détartrants contiennent des acides qui peuvent endommager les pièces de l'appareil et décolorer le linge.

Entretien de la porte et du tambour
- Laissez toujours la porte entrouverte pour éviter la formation d'odeurs.

Vérifier le tuyau d'alimentation en eau
- Vérifiez le tuyau d'alimentation en eau au moins une fois par an. S'il présente des fissures, il doit être remplacé immédiatement. La pression de l'eau est très forte et un tuyau d'alimentation en eau fissuré peut facilement éclater.

- N'utilisez jamais de tuyaux d'alimentation en eau qui ne sont pas neufs.

Nettoyage du tiroir à lessive
Img. 16
Nettoyez régulièrement le tiroir à lessive pour éviter que les compartiments à lessive en poudre et à adoucissant ne se bouchent, ce qui affecterait l'écoulement de la lessive dans le tambour. Pour ce faire, suivez les instructions suivantes :

1. Ouvrez complètement le tiroir à lessive. Appuyez sur la partie supérieure de la boîte (1) et tirez-la hors du boîtier (2) pour la retirer du boîtier.
2. Retirez le couvercle du compartiment pour la lessive liquide (3) en le tenant et en le tirant vers le haut depuis le tiroir à lessive.
3. Nettoyez le bouchon de la lessive liquide et la boîte du distributeur à lessive à l'eau courante. Nettoyez légèrement tout résidu de lessive.
4. Remettez le couvercle de la lessive liquide en place et faites glisser le tiroir du distributeur de lessive jusqu'à ce qu'il s'enclenche, puis refermez-le correctement.

Note : Pendant le nettoyage, n'ouvrez pas le compartiment à lessive liquide et n'inclinez ou ne tournez pas le tiroir à lessive pour éviter que le liquide ne s'écoule.

Conseil : N'utilisez pas le lave-linge si le tiroir à lessive n'est pas en place. Le tiroir à lessive doit toujours être complètement fermé.

Nettoyage du filtre à maille du tuyau d'alimentation en eau.
Img. 17
1. Fermez le robinet d'arrivée d'eau et retirez le tuyau d'alimentation en eau.
2. Nettoyez soigneusement le filtre à maille situé à l'extrémité du tuyau à l'aide d'une brosse douce.
3. Ensuite, dévissez à la main le tuyau d'alimentation en eau situé à l'arrière du lave-linge. Retirez le filtre à maille du robinet d'arrivée d'eau situé à l'arrière du lave-linge à l'aide d'une pince et nettoyez-le soigneusement.
4. Placez à nouveau le filtre à maille. Raccordez à nouveau le tuyau d'alimentation en eau au robinet et au lave-linge. N'utilisez pas d'outils pour raccorder le tuyau d'arrivée. Ouvrez le robinet d'eau et vérifiez que tous les raccords sont bien serrés.

Nettoyage de la pompe de vidange

Avertissement Risque de brûlures
Risque de lésions cutanées dues à l'eau chaude.
Vous devez vous assurer que toutes les mesures de sécurité sont respectées lors de la vidange de l'eau du lave-linge et/ou de l'ouverture manuelle de la porte.

- Il peut être nécessaire de nettoyer la pompe de vidange si le lave-linge ne se vidange pas (pas de bruit de pompage de l'eau du lave-linge alors qu'il devrait se vidanger, mais d'autres évacuations à proximité, comme un évier, se vidangent correctement).
- La pompe peut être obstruée par des particules (il est donc recommandé de vérifier le tambour et d'enlever tout débris visible après chaque charge). Les tissus qui perdent beaucoup de peluches peuvent également provoquer des obstructions.
- Pour accéder à la pompe de vidange, il faut d'abord ouvrir le couvercle d'entretien (voir les étapes suivantes). Une fois le couvercle d'entretien ouvert, procédez comme suit :

1. Si l'appareil ne s'est pas vidé, essayez de le faire. Réglez le sélecteur des cycles de lavage sur la position Spin « Essorage ». Appuyez ensuite plusieurs fois sur l'icône tactile de sélection de la vitesse d'essorage jusqu'à ce que tous les indicateurs de vitesse d'essorage s'éteignent. Appuyez ensuite sur l'icône tactile Démarrage/Pause. Attendez quelques instants que le cycle vide l'eau du tambour. Si la pompe est totalement bloquée, le lave-linge ne pourra pas se vidanger et le cycle s'arrêtera.
2. Fermez le robinet pour qu'il n'y ait plus d'eau qui entre et qui doive être vidangée. Éteignez le lave-linge. Débranchez le lave-linge.
3. Ouvrez le couvercle du filtre de vidange. Img. 18
4. Utilisez le tuyau de vidange amovible situé sur l'ouverture d'accès au filtre pour vidanger l'eau restante dans un récipient approprié (jusqu'à 20 litres d'eau peuvent être vidangés). Retirez le bouchon du tuyau et placez-le sur le côté d'un récipient approprié et laissez l'eau s'écouler du tambour. Lorsque vous avez terminé, remettez le bouchon sur l'extrémité du tuyau et remettez-le en place. Img. 19
5. Tournez le couvercle de la pompe dans le sens inverse des aiguilles d'une montre pour le retirer. Une petite quantité d'eau résiduelle peut s'écouler lorsque le bouchon est retiré. Nettoyez l'intérieur du tuyau de la pompe en éliminant tout résidu ou objet étranger. Vérifiez que la roue située à l'arrière du boîtier de pompe peut tourner librement. Éliminez les peluches, la saleté et les résidus de lessive du couvercle de la pompe. Réinstallez le couvercle de la pompe en le vissant fermement en position. La partie qui permet d'ouvrir le couvercle doit être verticale. Img. 20
6. Fermez le couvercle du filtre de vidange. Essuyez l'eau qui s'est écoulée.

7. RÉSOLUTION DE PROBLÈMES

Le lave-linge peut occasionnellement s'arrêter de fonctionner. Avant de contacter le Service d'Assistance Technique officiel de Cecotec, veuillez vous référer aux problèmes et solutions décrits dans le tableau ci-dessous.

Problème	Possible cause et solution
Le tambour présente des taches de couleur et des taches d'huile	Effectuez un cycle de Nettoyage du tambour (Drum Clean Plus) sans lessive ni linge.
Mauvaises odeurs.	En raison de l'utilisation de pièces en caoutchouc, la machine dégagera une odeur de caoutchouc au début de l'utilisation, mais cette odeur disparaîtra progressivement au cours de l'utilisation.
Impossibilité d'ouvrir la porte	La fonction Sécurité enfants est activée et la température et/ou le niveau de l'eau sont trop élevés.
	Le programme s'est terminé normalement, mais il y a eu une panne de courant.
	Si la fonction Sécurité enfants est activée, désactivez-la.
	Si la fonction Fin différée est activée, désactivez-la.
De l'eau s'écoule du tiroir à lessive.	Le tiroir à lessive est obstrué par la lessive et doit être nettoyé.
	La pression de l'eau est trop élevée et doit être réduite ; fermez légèrement le robinet d'arrivée d'eau et réessayez.
	L'appareil est incliné vers l'avant (Il doit être de niveau).
Fuites d'eau (autres que celles provenant du distributeur de lessive)	Le tuyau d'arrivée d'eau est lâche, vérifiez les raccordements.
	Le tuyau d'alimentation en eau est bien serré mais fuit encore ; si c'est le cas, remplacez les rondelles en caoutchouc, ou le tuyau d'alimentation en eau n'a pas de rondelle en caoutchouc.
	Le tuyau de vidange n'est pas positionné correctement.
	En cas de fuite d'eau à l'intérieur de la machine, coupez l'alimentation électrique et contactez le Service d'Assistance Technique officiel de Cecotec.
Le lave-linge ne s'allume pas	L'appareil n'est pas complètement branché ou n'est pas suffisamment branché pour établir le contact.
	La prise n'est pas alimentée ou il y a un problème avec les fusibles.

Le cycle de lavage ne démarre pas.	La porte n'est pas bien fermée.
	Vous n'avez pas appuyé sur l'icône marche/arrêt.
	Vous n'avez pas appuyé sur l'icône de démarrage/pause.
	Le robinet n'a pas été ouvert pour permettre à l'eau de s'écouler dans la machine.
	La fonction Fin différée a été activée.
De l'eau ou de la lessive n'entre pas dans le tambour. L'erreur « E02 » apparaît sur l'écran.	Le tuyau d'alimentation en eau est plié ou tordu.
	Le tuyau d'alimentation en eau n'est pas raccordé à l'alimentation en eau.
	La pression de l'eau est trop faible.
	Le robinet d'eau n'a pas été ouvert pour permettre à l'eau de s'écouler dans la machine.
	Il n'y a pas d'alimentation en eau dans la maison.
	Le filtre à maille du tuyau d'alimentation en eau et/ou la vanne d'arrivée d'eau sont bloqués.
	Le robinet et/ou le tuyau d'alimentation en eau est gelé.
	La fonction Fin différée a été activée.
	Vous n'avez pas appuyé sur l'icône de démarrage/pause.
	Il y a déjà suffisamment d'eau dans le tambour.
Évacuation de l'eau au début du programme.	Ce n'est pas un problème. N'ouvrez pas la porte pour verser de l'eau directement dans le tambour avant le début du programme, sinon l'appareil risque d'évacuer l'eau qui a été versée dans le tambour au début du programme.
Le niveau d'eau est trop bas lorsque la machine est en train de laver.	Ce n'est pas un problème. La consommation d'eau au cours du cycle de lavage de cet électroménager est relativement faible, le niveau d'eau au cours du cycle de lavage est inférieur à celui d'autres types de lave-linge.
Remplissage excessif de l'eau pendant le cycle de lavage	Si le niveau d'eau baisse, la machine récupère automatiquement l'eau.
	Lorsque la quantité de linge à laver est trop importante, le lave-linge peut remplir automatiquement l'eau plusieurs fois pendant le cycle de lavage.

Il y a trop de mousse dans le tambour ou la mousse déborde du tiroir à lessive.	La lessive ne convient pas au lavage en machine (elle doit porter la mention « pour lave-linge » ou « lavage à la main et en machine » ou une mention similaire).
	Trop de lessive a été utilisée ; moins de lessive est nécessaire en eau douce.
Le cycle d'essorage se répète plusieurs fois.	En raison des différents types et matériaux de linge, le système d'équilibrage de la charge du lave-linge peut osciller et distribuer le linge à plusieurs reprises afin de prolonger le temps d'essorage. Il s'agit d'un phénomène normal et non d'une incidence de la machine.
La machine ne tourne pas.	Aucune vitesse d'essorage n'a été sélectionnée. L'écran affiche « --- ».
Le lave-linge vibre trop pendant le cycle d'essorage.	Les pieds n'ont pas été réglés, ce qui fait basculer la machine.
	Si vous venez d'installer la machine : les boulons de transport, y compris le séparateur en plastique, ou l'emballage en polystyrène n'ont pas été enlevés lors de l'installation de la machine.
	L'appareil est coincé entre des meubles et/ou des murs.
	La charge est légèrement déséquilibrée et l'appareil tourne, mais à une vitesse plus lente.
Le résultat de l'essorage n'est pas optimal.	Lorsque vous lavez moins de linge, comme une paire de jeans, un pull, une serviette de bain, etc., le lave-linge peut ne pas terminer l'essorage en raison de la protection de l'équilibre.
	Si la charge est légèrement déséquilibrée, l'appareil tournera, mais à une vitesse inférieure, et non à la vitesse d'essorage par défaut du cycle ou à la vitesse d'essorage réglée pour le cycle.
La machine ne se vidange pas, se vidange lentement ou « E03 » apparaît sur l'écran.	La partie supérieure du tuyau de vidange est trop haute. Il doit être installé à une hauteur de 65 à 100 cm du sol.
	Le filtre de la pompe de vidange est obstrué.
	Le tuyau de vidange est plié ou tordu.
	Le tuyau de vidange est bloqué ou gelé.

La durée du programme de lavage s'arrête avant le début de l'essorage à grande vitesse.	Ce n'est pas un problème. Le système d'équilibrage de la charge fait osciller et répartit le linge dans le tambour pendant une longue période pour assurer l'équilibre et terminer l'essorage à grande vitesse. Pendant le processus d'oscillation et de répartition, le temps du programme s'arrête de compter avant que le lave-linge n'atteigne l'essorage à grande vitesse.
Le programme de lavage dure trop longtemps.	Les temps du programme varieront en fonction de la pression de l'eau, de la température de l'eau et du déséquilibre de la charge de linge. Par conséquent, la durée du programme augmentera (consulter « Le cycle d'essorage se répète plusieurs fois »).
Niveau de bruit excessif.	Le moteur, la pompe et le tambour produiront toujours du bruit pendant l'essorage.
	Le lave-linge touche d'autres objets.
	Les objets étrangers, tels que les épingles à cheveux ou les objets métalliques, tombent dans le tambour.
La machine est remplie d'eau en continu et vidée en continu.	La partie supérieure du tuyau de vidange est trop basse. Il doit être installé à une hauteur de 65 à 100 cm du sol.
	L'extrémité du tuyau de vidange a été poussée trop loin dans le tuyau vertical, le coude doit être installé à 100 mm de l'extrémité du tuyau de vidange.
	L'extrémité du tuyau de vidange est immergée dans l'eau évacuée.
L'eau drainée retourne dans l'appareil.	Si l'extrémité du tuyau de vidange touche l'eau évacuée (eau vidée du lave-linge), celle-ci (l'eau évacuée) peut être réaspirée dans l'appareil et endommager l'appareil ou les vêtements.
Le panneau de contrôle chauffe.	Il s'agit d'un léger réchauffement des composants électroniques de la carte PCB installée à l'arrière du panneau de contrôle.
Après le séchage, il y a des gouttes d'eau sur la porte et le tambour.	Pendant le séchage, des gouttes d'eau peuvent s'accumuler sur la porte. Nettoyez-les.
	Ne mettez pas trop de linge ou d'articles lourds.
Problèmes généraux	Votre lave-linge contient des capteurs qui surveillent le processus du cycle de lavage (par exemple, le niveau d'eau, la température, les charges déséquilibrées, la durée/processus du lavage). Normalement, si votre lave-linge termine correctement le cycle, il est peu probable qu'il y ait un problème.

Si l'une des erreurs suivantes se produit, elle sera détectée par le système micro-informatique. Le lave-linge émettra un signal sonore et les codes d'erreur suivants s'afficheront :

Codes d'erreur	Type d'erreur	Possible cause et solution
E02	Pas d'arrivée d'eau.	Le robinet est-il ouvert ? L'alimentation en eau est-elle coupée ? Le filtre à maille du tuyau d'alimentation en eau et le robinet d'arrivée d'eau sont-ils obstrués ? Le tuyau d'alimentation en eau est-il gelé ? Si la réponse est oui, essayez de résoudre les problèmes vous-même. Si le code d'erreur est toujours affiché, veuillez contacter le Service d'Assistance Technique officiel de Cecotec.
E03	Vidange anormale	Nettoyez le filtre de la pompe. Vérifiez si le tuyau de vidange est plié, tordu ou bouché. Si le code d'erreur persiste, veuillez contacter le Service d'Assistance Technique officiel de Cecotec.
U4	Mauvais fonctionnement de la porte	La porte n'est peut-être pas correctement fermée. Refermez la porte, puis appuyez sur l'icône tactile marche/arrêt pour éteindre le lave-linge. Remettez-le ensuite en marche et appuyez sur l'icône tactile Démarrage/Pause pour redémarrer le programme. Si le problème persiste, contactez le Service Après-Vente de Cecotec.
H	La température du tambour est élevée.	Appuyez sur l'icône Démarrage/Pause pour interrompre le fonctionnement du lave-linge et attendez quelques minutes. Lorsque la température du tambour redescend dans une plage sûre et que le code d'erreur disparaît de l'écran, appuyez sur l'icône tactile Démarrage/Pause pour poursuivre le programme. Si le problème persiste, contactez le Service Après-Vente de Cecotec.
FXXX	La concentration d'ions négatifs dans le tambour est trop élevée.	Appuyez sur l'icône Démarrage/Pause pour interrompre le fonctionnement du lave-linge et attendez quelques minutes. Lorsque la charge d'ions négatifs dans le tambour tombe dans une plage sûre et que le code d'erreur disparaît de l'écran, appuyez sur l'icône tactile Démarrage/Pause pour poursuivre le programme. Si le problème persiste, contactez le Service Après-Vente de Cecotec.

EXX	Autres erreurs	Éteignez le lave-linge en appuyant sur l›icône tactile marche/arrêt. Débranchez-le et contactez le Service d'Assistance Technique officiel de Cecotec.

Note : Veillez à vérifier la cause de l'erreur et de le résoudre avant d'appuyer à nouveau sur l'icône Démarrage/Pause. Si le code d'erreur disparaît, le lave-linge continuera de fonctionner. Si le code d'erreur est toujours affiché, débranchez l'appareil et contactez le Service d'Assistance Technique officiel de Cecotec.

8. RECYCLAGE DES ÉQUIPEMENTS ÉLECTRIQUES ET ÉLECTRONIQUES

Ce symbole indique que, conformément à la réglementation en vigueur, le produit et/ou la batterie doivent être éliminés séparément des déchets municipaux. Lorsque ce produit atteint la fin de sa vie utile, vous devez retirer les piles ou batteries et les apporter à un point de collecte désigné par les autorités locales.
Pour obtenir des informations détaillées sur la manière la plus adéquate de vous défaire de vos appareils électriques et électroniques et/ou des batteries correspondantes, vous devez contacter les autorités locales.
Le respect des directives susmentionnées contribuera à la protection de l'environnement.

Vous pouvez consulter les informations sur les systèmes nationaux de recyclage des emballages et leur marquage sur notre site web.

9. COPYRIGHT

Les droits de propriété intellectuelle des textes de ce manuel appartiennent à CECOTEC INNOVACIONES, S.L. Tous droits réservés. Le contenu de cette publication ne peut être, en totalité ou en partie, reproduit, stocké dans un système de récupération de données, transmis ou distribué par quelque moyen que ce soit (électronique, mécanique, photocopie, enregistrement ou similaire) sans l'autorisation préalable de CECOTEC INNOVACIONES, S.L.

10. DÉCLARATION DE CONFORMITÉ SIMPLIFIÉE DE L'UE

Par la présente, Cecotec Innovaciones déclare que ce produit est conforme aux exigences essentielles et aux autres dispositions pertinentes de la réglementation applicable dans l›Union européenne. Ce produit a été conçu, fabriqué et testé pour répondre aux normes de sécurité et de qualité requises. Le texte intégral de la déclaration de conformité de l›UE peut être consulté sur le site web suivant : https://www.storececotec.fr/fr/information/declaration-of-conformity

1. TEILE UND KOMPONENTEN

Abbildung 1
1. Wasserzulaufschlauch
2. Tür
3. Ablaufschlauch
4. Gehäuse
5. Netzkabel
6. Behälter für Waschmittel/Weichspüler
7. Bedienfeld
8. Trommel
9. Abdeckung des Abflussfilters
10. Verstellbare Füße

Hinweis:
Die Grafiken in dieser Bedienungsanleitung sind schematische Darstellungen und entsprechen möglicherweise nicht genau dem Produkt.

2. VOR DEM GEBRAUCH

- Dieses Gerät ist so verpackt, dass es während des Transports geschützt bleibt. Nehmen Sie das Gerät aus seiner Verpackung. Bewahren Sie die Verpackung an einem sicheren Ort auf, damit das Gerät nicht beschädigt wird, wenn Sie es später transportieren müssen. Wenn Sie die Originalverpackung entsorgen möchten, stellen Sie sicher, dass alle Verpackungsmaterialien entsprechend recycelt werden.
- Vergewissern Sie sich, dass alle Teile und Komponenten enthalten und in gutem Zustand sind. Wenn die Lieferung fehlt oder nicht in gutem Zustand sind, kontaktieren Sie den offiziellen technischen Kundendienst von Cecotec.

Vollständiger Inhalt:
- Waschtrockner
- Wasserversorgungsschlauch
- Transportfüße
- Schraubenschlüssel
- Verkleidung x4
- Diese Bedienungsanleitung

- Entfernen Sie nicht die Seriennummer des Produkts, um eine korrekte Rückverfolgbarkeit Ihres Geräts im Falle eines Hilfeersuchens zu gewährleisten.

3. MONTAGE

Entfernen der Transportschrauben
MÖGLICHE SCHÄDEN AM GERÄT ODER VERLETZUNGEN

- Das Gerät ist für den Transport mit Transportbolzen gesichert. Nicht entfernte Transportbolzen können die Trommel während des Betriebs beschädigen, die Maschine wird vibrieren und während der Schleuderzyklen viel lauter sein, wenn die Transportbolzen vor der Benutzung nicht entfernt werden. Achten Sie darauf, dass Sie die 4 Transportbolzen vor der ersten Benutzung vollständig entfernen.
- Bewahren Sie die Transportbolzen auf.
- Wenn mit dem Gerät eine Halterung gekauft wurde, muss diese zuerst angebracht werden, bevor die Transportbolzen entfernt werden. Beachten Sie die Installationsanleitung für den Sockel.
- Um Beschädigungen bei einem späteren Transport zu vermeiden, sollten Sie die Schrauben vor dem Transport wieder anbringen.

Abbildung 2 zeigt die Schritte zum Entfernen der Bolzen. Diese sind im Folgenden aufgeführt:
1. Lösen Sie die vier Transportbolzen A mit dem mitgelieferten Schraubenschlüssel und entfernen Sie sie.
2. Entfernen Sie die vier Distanzrohre B. Wenn die Distanzrohre beim Entfernen der Bolzen in die Maschine fallen, können sie durch Kippen der Maschine nach vorne und Aufheben vom Boden oder aus dem Inneren des Maschinenbodens herausgeholt werden.
3. Decken Sie die offenen Löcher der Transportbolzen mit den vier C-Abdeckungen ab, die sich in der Plastiktüte mit dem Zubehör befinden.
4. Bewahren Sie alle Teile an einem sicheren Ort auf: Sie werden sie wieder brauchen, wenn die Waschmaschine an einen anderen Ort gebracht werden muss.

Hinweis:
Um Beschädigungen beim Transport der Waschmaschine zu vermeiden, beachten Sie bitte die folgenden Hinweise:
- Die Transportbolzen müssen wieder eingebaut werden.
- Das Netzkabel muss auf der Rückseite der Waschmaschine befestigt werden.

Standortanforderungen
- Die Maschine muss auf einem festen, ebenen Boden aufgestellt werden. Stellen Sie das Gerät niemals auf weiche Teppiche oder Holzböden. Installieren Sie die Maschine nicht auf einem provisorischen Untergrund. Wenn der Aufstellungsort nicht geändert werden kann, muss der Untergrund gegebenenfalls verbessert werden, z. B. durch Vergrößerung und Sicherung mit Stützen. Stellen Sie das Gerät niemals auf separate Stützen. Es ist möglich, dass sich die Maschine aufgrund von Faktoren wie Überlastung

oder Feuchtigkeit auf dem Untergrund leicht bewegt. Dies könnte dazu führen, dass das Gerät nach einiger Zeit des Gebrauchs vom Sockel fällt.
- Halten Sie die Umgebung trocken und belüftet.
- Das Gerät muss in einem Raum mit einem Abfluss installiert und verwendet werden.
- Stellen Sie niemals kleine Elektrogeräte wie Mikrowellenherde und/oder Elektrokocher auf das Gerät.
- Halten Sie das Gerät von Geräten mit Flammen, wie Kerzen, Gaskochern, Flüssiggasbehältern usw. fern.
- Stellen Sie niemals unter Druck stehende Behälter auf die Maschine.
- Stellen Sie das Gerät niemals über einer unbedeckten Abflussöffnung ab.

Freiraumbedarf
- Stellen Sie das Gerät so auf, dass Stecker und Steckdose leicht zugänglich sind.
- Stellen Sie das Gerät an einem Ort auf, an dem ausreichend Platz vorhanden ist.

Abbildung 3
(a) 3 cm oder mehr über
(b) 5 cm oder mehr hinter
(c) 5 cm oder mehr auf der linken Seite
(d) 5 cm oder mehr auf der rechten Seite
(e) 70 cm oder mehr (dies ist in der Regel der Platz, der vor dem Gerät benötigt wird, um die Tür zu öffnen und Zugang zu erhalten).

VORSICHT! Verhindern Sie, dass die Metallteile des Geräts mit Metallspülbecken oder anderen Haushaltsgeräten in Berührung kommen.

Nivellierung des Geräts
Das Gerät nutzt hohe Schleudergeschwindigkeiten, um am Ende des Waschgangs das Wasser zu entfernen. Es ist wichtig, dass es waagerecht steht und dass die verstellbaren Füße mit gleichem Druck auf den Boden drücken. Dies trägt dazu bei, einen leiseren Betrieb mit weniger Vibrationen zu gewährleisten.

Befolgen Sie diese Schritte:
1. Stellen Sie das Gerät auf ebenen und festen Flächen auf. Am besten in einer Ecke des Zimmers.
2. Wenn der Boden nicht eben ist (oder uneben), stellen Sie die verstellbaren Füße des Geräts nach Bedarf ein, um es zu nivellieren. Legen Sie keine Gegenstände unter die verstellbaren Füße des Geräts, um es zu nivellieren.
3. Die verstellbaren Füße des Geräts nicht weiter als nötig ausfahren. Je länger die Beine gestreckt sind, desto stärker vibriert das Gerät. Beginnen Sie mit den verstellbaren Beinen, die vollständig eingeschraubt sind, und stellen Sie jedes Bein nach Bedarf ein.

4. Verwenden Sie eine Wasserwaage (nicht im Lieferumfang enthalten), um die Oberseite des Geräts zu überprüfen und sicherzustellen, dass es seitlich und von vorne nach hinten waagerecht ausgerichtet ist.
5. Drücken Sie auf jede Ecke der Oberseite des Geräts, um sicherzustellen, dass es nicht „wackelt". Es darf kein „Nachgeben" und keine Bewegung geben. Alle verstellbaren Füße müssen gleichmäßig auf den Boden drücken. Dies ist ebenso wichtig wie die Sicherstellung, dass das Gerät waagerecht steht, um Vibrationen zu vermeiden.
6. Wenn das Gerät waagerecht steht und nicht wackelt, arretieren Sie die verstellbaren Füße, indem Sie die Kontermuttern gegen die Unterseite der Waschmaschine festziehen. Achten Sie darauf, dass Sie dabei die Höhe des Beins nicht verändern (halten Sie das Bein fest, während Sie die Kontermutter festziehen).

Verfahren zur Einstellung der Stellfüße
Abb. 4
1. Nachdem Sie festgestellt haben, welche verstellbaren Beine des Geräts verlängert werden müssen, lassen Sie das Gerät von einer Person leicht anheben, um den Druck von dem zu verstellenden Bein zu nehmen.
2. Drehen Sie den verstellbaren Schenkel des Geräts so, dass er nach unten ausfährt, um die Ecke des Geräts um den richtigen Betrag anzuheben und es zu nivellieren.
3. Wenn die Höhe des Beins stimmt, ziehen Sie die Kontermutter mit dem mitgelieferten Schraubenschlüssel an der Unterseite des Geräts fest und befestigen Sie das Bein.

Anschluss der Wasser- und Stromversorgung
Anschluss für den Zulaufschlauch
1. Schließen Sie ein Ende des Wasserzulaufschlauchs an einen Kaltwasserhahn an und ziehen Sie ihn handfest an. Schließen Sie ein Ende des Wasserzulaufschlauchs an einen Kaltwasserhahn an und ziehen Sie ihn handfest an. Abb. 5
2. Schließen Sie ein Ende des Wasserzulaufschlauchs an einen Kaltwasserhahn an und ziehen Sie ihn handfest an. Abb. 6
3. Öffnen Sie den Wasserhahn und vergewissern Sie sich, dass keine Lecks vorhanden sind.

- Der Schlauch darf nicht geknickt, gequetscht, verändert oder abgeschnitten werden.
- Das Ende des Schlauchs von Hand fest anziehen.
- Der Wasserdruck der Versorgung muss im Bereich von 0,03 bis 1,0 MPa liegen. Wenn der Wasserdruck diesen Wert übersteigt, muss ein Druckminderer eingebaut werden.
- Wenn der Schlauch nicht lang genug ist, wenden Sie sich bitte an den offiziellen Kundendienst von Cecotec oder einen autorisierten Techniker.
- Verwenden Sie niemals einen gebrauchten Wasserzulaufschlauch.
- Verwenden Sie den mit dem Gerät mitgelieferten neuen Wasserzulaufschlauch.

Anschluss des Ablaufschlauchs
Höhe der Ablaufstelle
Höhenunterschied zwischen Boden und Ablaufpunkt: min. 60 cm (24 Zoll) und max. 100 cm (39 Zoll). Abb. 7

Anschlussarten für die Entwässerung
a) Vertikales Rohr. Abb. 8
- Befestigen Sie den Abflussschlauch am Krümmer (nicht mitgeliefert).
- Setzen Sie das Winkelstück 100 mm vom Ende des Abflussschlauchs entfernt auf den Abflussschlauch auf.
- Stecken Sie diesen Teil des Abflussschlauchs in das Abflussrohr. Wenn der Schlauch zu weit eingeführt wird, kann dies dazu führen, dass die Waschmaschine während des Füllvorgangs kontinuierlich Wasser ablässt.
- Befestigen Sie den Winkel und den Schlauch mit einem Kabelbinder, um zu verhindern, dass sich der Schlauch während des Gebrauchs aus dem Abflussrohr löst.

b) Siphon des Waschbeckens
Befestigen Sie den Abflussschlauch mit einer Schlauchschelle mit einem Durchmesser von 20 bis 44 mm (0,9 bis 1,6 Zoll) am Siphon des Waschbeckens. Abb. 9

c) Becken
WARNUNG VOR VERBRENNUNGSGEFAHR: Beim Waschen mit hohen Temperaturen besteht Verbrennungsgefahr, wenn Sie den heißen Schaum berühren, z. B. wenn Sie heißen Schaum in ein Waschbecken pumpen. Tauchen Sie Ihre Hand nicht in den heißen Schaum.

Hinweis: Beschädigung des Geräts/Gewebeschäden.

Wenn das Ende des Ablaufschlauchs das abgelassene Wasser (das aus der Waschmaschine abgelassene Wasser) berührt, kann dieses (das abgelassene Wasser) wieder in die Waschmaschine gesaugt werden und das Gerät oder die Textilien beschädigen. Stellen Sie sicher, dass:
- Es darf kein Pfropfen im Abfluss der Spüle sein.
- Das Ende des Abflussschlauchs darf das abgelassene Wasser nicht berühren.
- Der Abfluss des Waschbeckens ist frei fließend und nicht teilweise verstopft.
- Befestigen Sie den Ablaufschlauch sicher am Waschbecken.

Abbildung 10 zeigt die korrekte Befestigung des Schlauchs am Waschbecken.

- Den Ablaufschlauch nicht verdrehen, ziehen oder knicken.
- Befestigen Sie den Abflussschlauch mit dem Kabelbinder am Abflussrohr, Waschbecken usw., so dass der Schlauch nicht durch die Kraft des Wassers herausgezogen werden kann.
- Die Verwendung von Verlängerungen für den Ablaufschlauch wird nicht empfohlen. Ist dies jedoch unbedingt erforderlich, muss die Verlängerung denselben Durchmesser wie der Originalschlauch haben und darf nicht länger als 250 cm sein. Abb. 11

Stromanschluss
Bevor Sie die Waschmaschine an die Steckdose anschließen, vergewissern Sie sich, dass:
- Die Steckdose muss geerdet sein und den geltenden Vorschriften entsprechen.
- Die Steckdose muss für die maximale Leistungsaufnahme des Geräts ausgelegt sein, die auf dem Typenschild an der Maschine angegeben ist.
- Die Versorgungsspannung liegt innerhalb der Werte, die auf dem an der Waschmaschine angebrachten Typenschild angegeben sind.
- Während des Aufheizens beträgt der maximale Strom der Waschmaschine 10 A. Vergewissern Sie sich daher, dass das Stromversorgungssystem (Spannung, Stromstärke und Kabel) für die Belastung des Geräts geeignet ist.
- Die Steckdose muss mit dem Stecker der Waschmaschine kompatibel sein. Sollte dies nicht der Fall sein, lassen Sie die Steckdose oder den Stecker von einem qualifizierten Elektriker austauschen.

4. BEDIENUNG

Bedienfeld
Abb. 12

A- Nach dem Drücken des Power-Symbols zum Starten der Maschine wählen Sie den gewünschten Waschzyklus im angezeigten Symbolbereich. Die entsprechende Waschzyklusleuchte leuchtet auf und auf dem Display wird die Dauer des gewählten Waschzyklus angezeigt.

B- Symbole für Funktionen und Optionen
1. Touch-Symbol „Verzögerte Beendigung“ (Delay End). Drücken Sie dieses Symbol, um die Endzeit des Waschzyklus einzustellen.
2. **TEMP Touch-Symbol:** Drücken Sie dieses Symbol, um die Wassertemperatur für den aktuellen Zyklus zu ändern.
3. **SPEED Touch-Symbol (Geschwindigkeit):** Drücken Sie dieses Symbol, um die Schleuderdrehzahl für das aktuelle Programm zu ändern.
4. **Symbol RINSE (Spülen)**: Drücken Sie dieses Symbol, um die Anzahl der Spülvorgänge für den aktuellen Zyklus zu ändern.
5. **Symbol DRYING (Trocknen**): Drücken Sie dieses Symbol, um den Trocknungszyklus einzustellen.

6. **Symbol KidLock (Kindersicherung) Funktion:** Drücken Sie dieses Symbol, um den Waschzyklus mit Kindersicherung zu aktivieren.
7. **SteamMax Symbol (Dampfwäsche):** Drücken Sie dieses Symbol, um den Waschgang DAMPFWÄSCHE zu aktivieren.
8. **OnSmart (Intelligente Wäsche) Touch-Symbol:** Drücken Sie, um den OnSmart-Waschgang zu aktivieren.
9. **Symbole „+“ oder „-“:** Drücken Sie diese Symbole, um die Zykluszeit einzustellen. Die eingestellte Zykluszeit wird auf der Digitalanzeige angezeigt.

Hinweis: Einige Zyklen verfügen nicht über eine Auswahlfunktion zur Einstellung der Zykluszeit.

10. **Start/Pause Touch-Symbol:** Halten Sie dieses Symbol gedrückt, um einen Waschgang zu starten oder zu unterbrechen.
    - Kleidung während des laufenden Programms hinzufügen

    Wenn Sie nach dem Start des Programms den Waschvorgang unterbrechen möchten, halten Sie das Start/Pause-Symbol erneut gedrückt. Wenn die Türverriegelungsanzeige 🔓 ausgeschaltet ist, kann die Tür geöffnet werden und Sie können Wäsche hinzufügen oder entnehmen. Um den Waschgang an der Stelle fortzusetzen, an der er unterbrochen wurde, drücken Sie erneut auf das Symbol.

11. **EIN-Taste:** Um das Gerät ein- und auszuschalten, halten Sie dieses Symbol gedrückt.

C- Display

Abb. 13

Das Display ist bei der Programmierung der Maschine nützlich und liefert eine Fülle von Informationen.

1. Kindersicherung (KidLock)

Das leuchtende Symbol zeigt an, dass die Kindersicherung aktiviert und das Bedienfeld verriegelt ist (mit Ausnahme des Netzsymbols).

2. Türverriegelung

Das leuchtende Symbol zeigt an, dass die Tür verriegelt ist. Um Schäden zu vermeiden, warten Sie, bis das Symbol erlischt, bevor Sie die Tür öffnen.

3. Fortschrittsbalken des Programms.

Während des Waschvorgangs zeigt die Leuchtleiste den Fortschritt des Waschvorgangs mit der verbleibenden Programmdauer an.

4. Anzeige für verzögertes Ende (Delay End)

Die leuchtende Kontrollleuchte zeigt an, dass die Funktion aktiviert ist. Auf der Digitalanzeige erscheint der Countdown bis zum Ende des gewählten Waschgangs.

5. SteamMax Anzeige (Dampfreinigung)

Die leuchtende Kontrollleuchte zeigt an, dass die Dampffunktion aktiviert ist.

6. OnSmart-Anzeige (intelligentes Waschen)

Die leuchtende Kontrollleuchte zeigt an, dass das Programm OnSmart ausgewählt ist. Es gibt drei Möglichkeiten, das OnSmart-Waschprogramm einzustellen.

7. Digitales Display.

Abb. 14

a. Verbleibende Waschzykluszeit
b. Verzögerung Endzeit
c. Waschtemperatur
d. Trocknungszeit
e. Anzahl der Spülvorgänge
f. Schleuderdrehzahl
g. Fehlercode

Vorbereitung der Kleidung

Hinweis: Beschädigung des Geräts/Gewebes. Fremdkörper (Münzen, Büroklammern, Nadeln, Nägel usw.) können die Kleidung oder die Komponenten der Waschmaschine beschädigen.

Beachten Sie bei der Vorbereitung Ihrer Kleidung die folgenden Tipps:

- Entfernen Sie alle losen oder metallischen Gegenstände wie Sicherheitsnadeln, Büroklammern usw. von der Kleidung.
- Entfernen Sie Sand, Münzen usw. aus den Taschen und Ärmelbündchen.
- Reißverschlüsse schließen und Bezüge von Kissen, Bettdecken usw. zuknöpfen.
- Entfernen Sie die Gardinenhaken oder sichern Sie sie in einem Netzbeutel.
- Besonders empfindliche Wäschestücke wie Strümpfe oder Spitzengardinen oder kleinere Wäschestücke wie kleine Socken oder Taschentücher sollten nur in einem Netzbeutel gewaschen werden.
- Einige Kleidungsstücke werden am besten auf links gewaschen. Dazu gehören Strickwaren, Hosen, T-Shirts und Sweatshirts.
- Achten Sie darauf, dass Bügel-BHs in der Maschine waschbar sind.
- Stellen Sie sicher, dass Bügel-BHs in einem Netzbeutel gewaschen werden, der mit einem Reißverschluss oder Knopf sicher verschlossen werden kann! Wenn sich der Ring aus der Schale löst, kann er durch die Löcher der Trommel fallen und erhebliche Schäden verursachen.

Vorbereitung der Wäsche zum Trocknen

- Nur gewaschene, gespülte und geschleuderte trocknergeeignete Textilien.
- Entfernen Sie so viel Wasser wie möglich aus der Kleidung. Drücken Sie die Taste nicht, um die Schleuderdrehzahl zu verringern.
- Um ein gleichmäßiges Trocknen zu gewährleisten, sortieren Sie die Wäschestücke nach Stoffart und gewünschtem Trocknungsgrad.
- Artikel, die gebügelt werden müssen, müssen nicht sofort nach dem Trocknen im Wäschetrockner gebügelt werden. Es empfiehlt sich, sie eine Weile zusammenzulegen

oder zu rollen, damit sich die Restfeuchtigkeit gleichmäßig verteilt.
- Verwenden Sie beim Waschen von Wäsche, die im Wäschetrockner getrocknet werden soll, die richtige Menge an Waschmittel und Textilpflegeprodukten gemäß den Anweisungen des Herstellers. Einige Wasch- und Textilpflegemittel, Stärke oder Weichspüler können Chemikalien enthalten, die sich negativ auf die Feuchtigkeitssensoren auswirken und deren Funktion sowie das Trocknungsergebnis beeinträchtigen können.

Die folgenden Textilien dürfen nicht im Wäschetrockner getrocknet werden:
- Kleidung, die mit dem Pflegesymbol ☒ gekennzeichnet ist.
- Wolle oder Artikel, die Wolle enthalten. Gefahr der Schrumpfung!
- Zarte Stoffe (Seide, synthetische Gardinen). Gefahr der Faltenbildung!
- Artikel, die Schaumstoff oder ähnliche Materialien enthalten.
- Artikel, die mit brennbaren Lösungsmitteln wie Fleckenentfernern, Benzin oder Farbverdünnern behandelt wurden. Explosionsgefahr!
- Artikel, die noch Haarspray oder ähnliche Substanzen enthalten. Gefährliche Dämpfe!
- Auslaufende Kleidung. Energieverschwendung!

Sortieren der Wäsche nach Farbe und Verschmutzungsgrad

Sortieren Sie die Kleidungsstücke nach Farbe, Verschmutzungsgrad und empfohlener Waschtemperatur.
- Kleidung kann ausbleichen.
- Waschen Sie neue bunte Kleidungsstücke niemals zusammen mit anderen Kleidungsstücken.
- Waschen Sie weiße Kleidungsstücke getrennt von farbigen Kleidungsstücken. Andernfalls können weiße Kleidungsstücke dazu neigen, grau zu werden.

Verschmutzungsgrad
- Leichte Verschmutzung. Keine sichtbaren Flecken oder Verschmutzungen, aber möglicherweise etwas Geruch aufgenommen. Dazu könnten leichte Sommerkleidung wie T-Shirts, Hemden oder Blusen gehören, die nur einmal getragen wurden. Auch zum Auffrischen von Bettwäsche oder Gästetüchern.
- Normale Verschmutzung. Sichtbare Verschmutzung und/oder leichte Fleckenbildung. Dazu können Kleidungsstücke wie T-Shirts, Hemden oder Blusen gehören, die verschwitzt oder mehrfach getragen wurden. Auch Küchenhandtücher, Handtücher oder Bettwäsche, die bis zu einer Woche oder länger benutzt werden. Fleckenfreie Vorhänge, die seit bis zu einem halben Jahr nicht gewaschen wurden.
- Starke Verschmutzung. Sichtbarer Schmutz und Flecken. Dazu könnten Küchentücher, Stoffservietten, Baby-Lätzchen, Kinder-Oberbekleidung oder Fußballtrikots und mit Gras oder Erde befleckte Hemden gehören. Es könnte auch Arbeitskleidung wie Overalls und Jeans sowie andere Kleidungsstücke umfassen, die für Arbeiten und Aktivitäten im Freien verwendet werden.

5. PROGRAMME UND FUNKTIONEN

Tabelle der Waschgänge

Waschgang	Temp. Max (°C)	Höchstbelastung (kg)		Art des Spülmittels		
		Waschen	Trocknung	Reinigungsmittel		Weichspüler
				Normal	Besonderes	
Mix (Mischgewebe)	60	8	5	L / P	---	O
Quick (Schnelles Waschen)	40	1	1	L / P	---	O
Wool (Wolle)	40	1	---	---	L	O
Cotton (Baumwolle)	60	8	5	L / P	---	O
Eco 40-60	40	8	5	L / P	---	O
20 °C	30	2	---	L / P	---	O
Sanitize (Sterilisieren)	85	3	3	L / P	---	O
Trocknung	---	---	5	---	---	---
Spin (Schleudern)	---	8	5	---	---	---
Drum Clean Plus	85	---	---	---	---	---
OnSmart (Intelligentes Waschen)	40	5	---	L / P	---	O

L= Gel/Flüssigwaschmittel; P= Pulverwaschmittel; O= Optional; ---= Nein.
Wenn Sie Flüssigwaschmittel verwenden, ist es nicht empfehlenswert, die Funktion für das verzögerte Ende zu aktivieren.
Es wird empfohlen, Pulverwaschmittel von 20 °C bis 80 °C und Wollwaschmittel von 20 °C bis 40 °C zu verwenden.
Beachten Sie die Dosierungsempfehlungen Ihres Waschmittels.

Waschgang	Beschreibung
Mix (Mischgewebe)	Für die Mischwäsche von leicht bis normal verschmutzten Baumwoll- und Synthetikgeweben, weißen und farbigen Textilien.
Quick (Schnelles Waschen)	Für kleine Wäschemengen oder leicht verschmutzte Wäschestücke, die Sie schnell fertig waschen wollen.
Wool (Wolle)	Für maschinenwaschbare Wolle und Wollmischungen.
Cotton (Baumwolle)	Für Alltagsgegenstände aus Baumwolle, Leinen und Baumwollmischungen. Testprogramm für die Energieeffizienz.
Eco 40-60	Testprogramm für die Energieeffizienz.
20 °C	Für eine kleine Menge an Kleidung, die leicht ausbleicht.
Sanitize (Sterilisieren)	Für Wäsche, die sterilisiert und dekontaminiert werden muss.
Drying (Trocknen)	Zum Trocknen von feuchten Baumwollstoffen.
Spin (Schleudern)	Bei diesem Programm wird ein Schleudergang verwendet, um die Trocknungszeit für schwere Stoffe oder spezielle Pflegeprodukte, die mit der Hand gewaschen werden, zu verkürzen.
Drum Clean Plus	Reinigen Sie die Trommel, indem Sie Schmutz und Bakterien aus der Trommel entfernen. Vergewissern Sie sich, dass die Trommel leer ist.
OnSmart (Intelligentes Waschen)	Intelligenter Waschzyklus, der Zeit und Temperatur automatisch an das Gewicht der Wäsche anpasst (Start durch Drücken des OnSmart Touch-Symbols - Fußabdruck-Symbol 3")

Programme

OnSmart (Intelligentes Waschen)

Das Waschprogramm OnSmart kann das Gewicht der Wäsche intelligent erkennen und die Waschzeit und Temperatur für einen intelligenten Waschgang anpassen. Wenn in der Erkennungsphase nach dem Start des Programms „Auto" angezeigt wird, kann das OnSmart-Waschprogramm auf die folgenden drei Arten gestartet werden:

- Wenn Sie bei ausgeschaltetem Gerät die OnSmart-Taste (Fußabdruck-Symbol) mindestens 3 Sekunden lang gedrückt halten, startet die Maschine direkt das OnSmart-Waschprogramm, wobei die OnSmart-Anzeige leuchtet.
- Wenn das Gerät eingeschaltet ist und Sie die OnSmart-Taste mindestens 3 Sekunden lang gedrückt halten, startet das Gerät direkt das OnSmart-Waschprogramm, wobei die OnSmart-Kontrollleuchte leuchtet.
- Wenn das Gerät eingeschaltet ist, drücken Sie kurz die OnSmart-Taste, die OnSmart-Anzeige leuchtet auf, und drücken Sie dann die Start/Pause-Taste.

Waschen + Trocknen Programm

Nur ein Teil des Waschprogramms kann die Trocknungsfunktion hinzufügen. Legen Sie zunächst die Wäsche in die Trommel ein, schließen Sie die Tür und drücken Sie auf das Symbol „Trocknen" (dargestellt durch ein Handtuch auf dem Bedienfeld), um die beiden Trockenmodi wie folgt auszuwählen:

- Automatische Trocknung: Drücken Sie wiederholt auf das Touch-Symbol für den Trocknungsmodus (dargestellt durch ein Handtuch auf dem Bedienfeld), um die auf dem Bedienfeld angezeigte Trocknungszeit einzustellen. Wenn „Auto" angezeigt wird, ist der automatische Trocknungsmodus aktiviert und die Trocknungszeit wird automatisch entsprechend der Menge und Feuchtigkeit der Wäsche angepasst.
- Programmierbares Trocknen Drücken Sie das Trocknungssymbol (dargestellt durch ein Handtuch auf dem Bedienfeld), die Digitalanzeige zeigt die Trocknungszeit an (30-60-90-120-150-180-210-240), wählen Sie eine geeignete Trocknungszeit und geben Sie die Trocknungszeit ein. Drücken Sie anschließend die Start-/Pause-Taste. Das Gerät startet das Programm Waschen + Trocknen, wobei das Trocknungsprogramm automatisch am Ende des Waschprogramms aktiviert wird.

Drying-Programm (Trocknen)

Das Trocknungsprogramm ist für das Trocknen von Baumwollkleidung geeignet. Trocknen Sie keine Kleidungsstücke, die sich verziehen oder schrumpfen können. Wenn das Programm Trocknen eingestellt ist, wird empfohlen, vor dem Trocknen ein einfaches Schleuderprogramm zum Trocknen der Wäsche durchzuführen.

- Legen Sie zunächst die Wäsche in die Trommel, schließen Sie die Tür, drücken Sie auf und wählen Sie das Programm Trocknen, und drücken Sie kontinuierlich auf das Touch-Symbol Trocknen, um den Modus Automatisches Trocknen oder Programmiertes Trocknen (wie oben beschrieben) zu wählen.
- Drücken Sie anschließend die Start-/Pause-Taste, um das Programm zu starten.

Vorsichtsmaßnahmen für das Trocknungsprogramm

- Wenn die Kleidung zu feucht ist, verlängert die Maschine automatisch die Trocknungszeit, und es ist normal, dass „0:20" zu lange angezeigt wird.
- Wenn das Trockenprogramm läuft, muss der Wasserhahn geöffnet sein, da während des Trockenprogramms Wasser zur Kühlung und Entfeuchtung benötigt wird.
- Je nach Modell ist die längste Trocknungszeit eingestellt.
- Um zu verhindern, dass die Wäsche durch Übertrocknung faltig wird, kann die Trockenzeit zunächst etwas kürzer eingestellt werden, und dann kann die Trockenzeit je nach Trocknungseffekt verlängert werden.
- Bevor Sie das Trocknungsprogramm starten, empfiehlt es sich, zunächst ein Schleuderprogramm durchzuführen.

- Lösen Sie gegebenenfalls die Knoten in der Wäsche nach dem Schleudern und geben Sie sie dann zum Trocknen in die Trommel.
- Bei größeren oder dickeren Kleidungsstücken kann die Trocknung an einigen Stellen der Kleidung ungleichmäßig sein. Fügen Sie nach dem Ende des Trockenprogramms die Trockenzeit entsprechend dem Trocknungseffekt hinzu.
- Wollstoffe sind nicht zum Trocknen geeignet.
- Trocknen Sie keine Kleidungsstücke, die sich verformen oder einlaufen können.
- Einige Programme verfügen nicht über eine Trocknungsfunktion.

Dampf-Funktion (SteamMax)
- Diese Funktion fügt am Ende des Wasserablaufs des gewählten Waschprogramms, kurz vor dem letzten Schleudern, einen Dampfvorgang hinzu.
- Drücken Sie auf das Touch-Symbol SteamMax, um nach der letzten Wasserablassphase des ausgewählten (oder laufenden) Waschprogramms und vor dem letzten Schleudergang einen Dampfwaschgang hinzuzufügen.
- Während des Dampfwaschvorgangs erzeugt die Maschine eine große Menge an heißem Dampf, der tief in die Textilien eindringt, ihre Weichheit und Elastizität verbessert und gleichzeitig unangenehme Gerüche beseitigt und die Kleidung auffrischt.
- Nach dem Dampfwaschvorgang geht die Maschine in die Endphase des Spülens und Schleuderns über.

Vorteile:
- Verringert die Faltenbildung in der Kleidung und macht sie weicher und elastischer.
- Hilft, unangenehme Gerüche zu beseitigen und erfrischt die Kleidung.
- Erleichtert das Bügeln.

Hinweis: Dieses Programm ist für Kleidungsstücke aus Baumwolle gedacht, die nicht leicht ausbleichen.

WOOL Programm (Wolle)
- Vergewissern Sie sich vor dem Waschen, dass die Kleidungsstücke mit „maschinenwaschbar“ gekennzeichnet sind.
- Nach Beendigung des Waschvorgangs nehmen Sie die Wäsche schnell heraus, bringen Sie sie in Form und trocknen Sie sie, um Verformungen durch zu langen Verbleib in der Trommel zu vermeiden.
- Um Schäden an den Kleidungsstücken zu vermeiden, sollte die Wassertemperatur 40 °C nicht überschreiten.
- Um beste Ergebnisse zu erzielen und Schäden an den Kleidungsstücken zu vermeiden, verwenden Sie ein spezielles Wollwaschmittel und waschen Sie nicht mehr als 1,0 kg Wäsche.

Delay End (Verzögertes Ende)
Mit dieser Funktion können Sie den Waschtrockner so programmieren, dass er ein Waschprogramm zu einer bestimmten Zeit beendet, bis zu 24 Stunden später. Die Dauer des Waschprogramms ist in der Gesamtzeit des aufgeschobenen Endes enthalten.
Um sie zu konfigurieren:
1. Wählen Sie das gewünschte Waschprogramm aus.
2. Halten Sie vor dem Drücken von Start/Pause die Taste Delay End 3 Sekunden lang gedrückt.
3. Drücken Sie die Taste so lange, bis das Display die gewünschte Endzeit anzeigt. ¡+
4. Die Anzeige leuchtet auf.
5. Drücken Sie Start/Pause, um den Countdown für das verzögerte Ende zu starten.
6. Um es abzubrechen, drücken Sie eine beliebige Taste eines anderen Waschprogramms, um das Programm neu zu starten. Die Kontrollleuchte erlischt.

Hinweis
- Die Funktion Ende verzögern ist nicht in allen Waschprogrammen verfügbar.
- Die tatsächliche Programmendzeit kann aufgrund von Faktoren wie Wasserversorgungsdruck, Abfluss, Wäscheart und Wassertemperatur leicht variieren.

Kindersicherung (KidLock)
- Diese Funktion verhindert den Missbrauch der Maschine durch Kinder und vermeidet externe Störungen während des Waschvorgangs.
- Halten Sie während des Betriebs die SPEED-Taste 3 Sekunden lang gedrückt, um die Kindersicherung zu aktivieren oder aufzuheben.
- Die Anzeige leuchtet auf.
- Die Tür kann nicht geöffnet werden.
- Das Bedienfeld wird gesperrt und die Tasten reagieren nicht (außer der Einschalttaste).

Hinweis:
- Wenn Sie das Gerät bei aktivierter Kindersicherung durch Drücken des Netzsymbols ausschalten, wird die Funktion deaktiviert.
- Wenn das Gerät wieder eingeschaltet wird, führt es direkt das Programm aus, das vor dem Ausschalten eingestellt war.

Annullierung von Signalton
- Sie können die Gerätetöne (Signalton), die während des Betriebs auftreten, stummschalten.
- Um den Vorgang abzubrechen, halten Sie die Touch-Symbole Speed und OnSmart gleichzeitig mindestens 3 Sekunden lang gedrückt.
- Wenn Sie ihn wieder aktivieren möchten, führen Sie den gleichen Vorgang aus (halten Sie die Tasten Speed und OnSmart 3 Sekunden lang gedrückt). Der Summer wird nach einem Piepton aktiviert.

Hinzufügen von Wäsche während des laufenden Programms

- Wenn das Programm läuft, halten Sie das Berührungssymbol Start/Pause gedrückt, um das Programm zu unterbrechen. Wenn die Türverriegelungsanzeige leuchtet, bedeutet dies, dass die Tür geöffnet werden kann, um Wäsche hinzuzufügen oder zu entnehmen.
- Wenn der Vorgang abgeschlossen ist, schließen Sie die Tür und halten Sie das Start/Pause-Symbol erneut gedrückt, damit das Gerät an der Stelle weiterläuft, an der es unterbrochen wurde.

HINWEIS: Wenn der Wasserstand oder die Wassertemperatur in der Trommel zu hoch sind, leuchtet die Anzeige für die Türverriegelung auf. In diesem Fall kann die Tür nicht geöffnet werden, und Sie können keine Wäsche hinzufügen oder entnehmen, während das Programm läuft.

Innenbeleuchtung

- Die Innenbeleuchtung ist während der Programm- oder Funktionseinstellung immer eingeschaltet.
- Wenn das Programm unterbrochen ist, kann die Innenbeleuchtung durch Öffnen der Gerätetür eingeschaltet werden.
- Wenn das Programm läuft, schaltet sich die Innenbeleuchtung automatisch mit dem Wechsel der Waschphase ein.
- Durch Drücken eines beliebigen Touch-Symbols außer dem Touch-Symbol für die Einschaltung kann auch das Innenlicht eingeschaltet werden.

Einstellung der Programmdauer

- Drücken Sie die Taste „+“ oder „-“, um die Programmdauer einzustellen.
- Der Einstellwert der Programmzeit wird auf der Digitalanzeige angezeigt.
- Die Maschine arbeitet nach der eingestellten Programmzeit.

Hinweis: Einige Programme lassen keine Zeiteinstellung zu.

Beladung Gleichgewichtssystem (Smooth Wash)

Die Waschmaschine verfügt über ein automatisches Erkennungssystem für unausgewogene Ladungen.

- Die Waschmaschine ist mit einem automatischen System zur Erkennung exzentrischer Beladung ausgestattet. Wenn die Kleidungsstücke beim Schleudern ungleichmäßig verteilt sind, wird die Maschine sie vor dem Schleudern nivellieren und ausrichten, bis die Wäsche gleichmäßig verteilt ist.
- Wenn die Wäsche nicht innerhalb der vorgegebenen Zeit gleichmäßig verteilt werden kann, schleudert die Maschine nicht, um starke Vibrationen der Maschine zu vermeiden. Zu diesem Zeitpunkt muss überprüft werden, ob die Wäsche verknotet oder verheddert ist, und nach dem Umschichten der Wäsche muss das Programm „Spin” (Schleudern) ausgewählt werden.

- Beim Waschen kleiner Wäschemengen kann es vorkommen, dass die Maschine den Schleudervorgang aufgrund des Unwuchtschutzes nicht abschließt.

HINWEIS: Aufgrund der unterschiedlichen Arten und Materialien der Wäsche kann das automatische Einstell- und Ausgleichssystem des Geräts die Wäsche mehrmals ausgleichen und anpassen, wodurch sich die Schleuderzeit verlängert. Dies ist ein normales Phänomen und kein Maschinenfehler.

Vor dem Beladen Ihrer ersten Wäsche

- Die Waschmaschine wurde vor Verlassen des Werks getestet. Bei diesem Verfahren werden mehrere Waschgänge durchgeführt. Infolgedessen kann eine kleine Menge Wasser im Inneren und im Abwassersystem verbleiben. Führen Sie einen Trommelreinigungszyklus ohne Wäsche durch, um das System vor der ersten Wäscheladung zu reinigen.
- Geben Sie zunächst 1 bis 2 Esslöffel Waschmittel in die Kammer I. Führen Sie dann den Trommelreinigungszyklus durch. Warten Sie, bis der Zyklus beendet ist, bevor Sie ein weiteres Programm starten.

Wie man die Waschmaschine benutzt

1. Wäsche laden

Öffnen Sie die Tür und laden Sie die Wäsche ein. Legen Sie die Kleidungsstücke nacheinander locker in die Trommel ein, ohne die Trommel zu überladen. Eine Überladung der Maschine führt zu unbefriedigenden Waschergebnissen und Knitterbildung der Wäsche.

2. Schließen der Tür

Achten Sie darauf, dass keine Kleidungsstücke zwischen der Tür und der Gummidichtung eingeklemmt werden. Schließen Sie die Tür, bis Sie ein Klicken hören.

3. Den Wasserhahn öffnen

Stellen Sie sicher, dass die Waschmaschine an die Wasserversorgung angeschlossen ist. Öffnen Sie den Wasserhahn.

4. Das gewünschte Programm wählen

Drücken und halten Sie das Power-Touch-Symbol, um die Waschmaschine einzuschalten. Wählen Sie dann das gewünschte Programm. Die Anzeige des gewählten Programms leuchtet auf, und auf dem Display werden die voreingestellte Dauer des Waschgangs sowie die für das gewählte Programm verfügbaren Einstellungen für Temperatur und Schleuderdrehzahl angezeigt. Stellen Sie gegebenenfalls die Temperatur und/oder die Schleuderdrehzahl über die entsprechenden Symbole ein.

- Temperatur einstellen

Drücken Sie das Symbol für die Temperaturauswahl, um den Wert schrittweise zu verringern,

bis die Kaltwäsche eingestellt ist («---» wird auf dem Display angezeigt). Durch erneutes Drücken des Symbols wird die höchste verfügbare Einstellung gewählt.

- Schleuderdrehzahl einstellen

Drücken Sie das Symbol für die Schleuderdrehzahl, um den Wert schrittweise zu verringern, bis der Schleudergang ausgeschaltet wird («---» wird auf dem Display angezeigt). Durch erneutes Drücken des Symbols wird die höchste verfügbare Einstellung gewählt.

- Optionen auswählen

Drücken Sie das Berührungssymbol der gewünschten Funktion, und die entsprechende Anzeige leuchtet auf. Drücken Sie das Symbol erneut, um die gewählte Option abzubrechen, und die entsprechende Anzeige erlischt.
Wenn die gewählte Option mit dem eingestellten Programm nicht kompatibel ist, wird dies durch einen Piepton signalisiert und die entsprechende Options-Anzeige blinkt.
Ist die gewählte Option mit einer zuvor konfigurierten Option unvereinbar, bleibt nur die zuletzt getroffene Auswahl aktiv.

5. Waschmittel hinzufügen

Nehmen Sie die Waschmittelschublade heraus und geben Sie das Waschmittel (und die Zusatzstoffe/Weichspüler) wie unten gezeigt in die entsprechenden Fächer.

Abb. 15

1. Fach für Pulverwaschmittel
2. Fach für Flüssigwaschmittel (darf die „MAX"-Markierung nicht überschreiten)
3. Weichspülerfach (darf die „MAX"-Markierung nicht überschreiten)

Beachten Sie die Dosierungsempfehlungen auf der Verpackung des Waschmittels. Die richtige Dosierung von Waschmittel/Zusatzstoffen ist wichtig, weil:

- Optimiert das Reinigungsergebnis.
- Verhindert lästige Rückstände von Waschmittelresten in Ihrer Wäsche.
- Sparen Sie Geld, indem Sie die Verschwendung von Waschmittelresten vermeiden.
- Schützt die Waschmaschine, indem es die Verkalkung der Komponenten verhindert.
- Schont die Umwelt, indem es unnötige Umweltbelastungen vermeidet.

Wichtig!
Verwenden Sie keine Handwaschmittel, da diese zu viel Schaum erzeugen!
Verwenden Sie Waschpulver für weiße Baumwollkleidung, zum Vorwaschen und für Waschgänge bei Temperaturen über 60 °C!
Beachten Sie die Dosierungshinweise auf der Waschmittelverpackung!

6. Beginn des Programms

- Drücken Sie die Taste Start/Pause. Die entsprechende Kontrollleuchte leuchtet auf, die Tür wird verriegelt und die Kontrollleuchte für die Türverriegelung leuchtet auf.
- Um ein Überlaufen zu vermeiden, öffnen Sie den Waschmittelbehälter nicht erneut, nachdem das Programm gestartet wurde.
- Die verbleibende Dauer des Programms kann variieren. Faktoren wie ungleichmäßige Wäschebeladung oder Schaumbildung können die Programmdauer beeinflussen.

7. Ändern der Einstellungen eines laufenden Programms

- Sie können die Einstellungen auch während des laufenden Programms ändern. Die Änderungen gelten so lange, wie die betreffende Programmphase noch nicht abgeschlossen ist.
- So ändern Sie die Einstellungen eines laufenden Programms:

1. Drücken Sie das Start/Pause-Symbol, um das laufende Waschprogramm anzuhalten.
2. Ändern Sie die Einstellungen.
3. Drücken Sie das Start/Pause-Symbol erneut, um das Programm fortzusetzen.
4. Wenn Sie das Programm geändert haben, fügen Sie kein Waschmittel mehr hinzu.
5. Um zu verhindern, dass ein laufendes Programm versehentlich verändert wird (z. B. durch Kinder), aktivieren Sie die Kindersicherung.

8. Pausieren eines laufenden Programms und Öffnen der Tür

- Drücken Sie das Start/Pause-Symbol, um das laufende Waschprogramm anzuhalten.
- Wenn der Wasserstand oder die Temperatur nicht zu hoch ist, erlischt die Anzeige für die Türverriegelung. Sie können die Tür öffnen, um z. B. weitere Wäsche einzulegen oder versehentlich eingelegte Wäsche zu entfernen. Drücken Sie das Start/Pause-Symbol erneut, um das Programm fortzusetzen.

9. Ein laufendes Programm abbrechen

- Drücken Sie das Power-Touch-Symbol, um die Waschmaschine auszuschalten.
- Wenn der Wasserstand und/oder die Temperatur nicht hoch ist, wird die Tür entriegelt und kann geöffnet werden.
- Die Tür bleibt verschlossen, wenn der Wasserstand in der Trommel hoch ist. Um die Tür zu entriegeln, schalten Sie das Gerät ein, indem Sie das Power-Touch-Symbol drücken und gedrückt halten. Wählen Sie dann das Programm Spin (Schleudern) und deaktivieren Sie die Option Schleudern durch wiederholtes Drücken des Symbols für die Auswahl der Schleudergeschwindigkeit, bis „---" auf dem Display erscheint.
- Drücken Sie das Start/Pause-Symbol, um das Spin (Schleuderprogramm) zu starten. Am Ende des Programms wird die Tür wieder aufgeschlossen.

10. Ausschalten der Waschmaschine am Ende eines Programms

- Am Ende des Waschgangs wird die Meldung «End» («Ende») auf dem digitalen Display

angezeigt.
- Die Tür kann nur geöffnet werden, wenn die Türverriegelungsanzeige erlischt.
- Prüfen Sie, ob die Türverriegelungsanzeige ausgeschaltet ist. Dann öffnen Sie die Tür und nehmen die Wäsche heraus.
- Drücken Sie das Power-Touch-Symbol, um die Waschmaschine auszuschalten.
- Drehen Sie den Wasserhahn zu.
- Lassen Sie die Tür einen Spalt offen, damit das Innere des Geräts trocknen kann.

6. REINIGUNG UND WARTUNG

Bitte lesen Sie die folgenden Hinweise, um Ihre Waschmaschine zu pflegen und zu schützen und sie in optimalem Zustand zu halten.

Achtung: Gefahr eines Stromschlags
- Um die Gefahr eines Stromschlags zu vermeiden, trennen Sie das Gerät vor der Reinigung immer vom Stromnetz.
- Nicht mit einem Hochdruckreiniger reinigen.

Unterbrechung der Strom- und Wasserversorgung
- Drehen Sie den Wasserhahn nach jedem Waschgang zu. Dadurch wird der Verschleiß des Hydrauliksystems verringert und Leckagen werden vermieden.
- Ziehen Sie beim Reinigen und bei allen Wartungsarbeiten den Netzstecker.

Reinigung der Außenseite der Waschmaschine

Achtung: Explosionsgefahr
Um eine Explosionsgefahr zu vermeiden, reinigen Sie die Waschmaschine niemals mit brennbaren Lösungsmitteln.

Reinigen Sie die Außenfläche bei Bedarf wie folgt:
- Verwenden Sie warme Seifenlauge oder ein mildes (nicht scheuerndes) Reinigungsmittel.
- Trocknen Sie es mit einem weichen Tuch.
- Entsorgen Sie den Abfall sofort.
- Verwenden Sie keine Hochdrucksprühgeräte.

Trommelreinigung
- In der Trommel verbliebene Metallreste können Rostflecken verursachen.
- Versuchen Sie niemals, sie mit Stahlwolle zu entfernen.
- Verwenden Sie ein chlorfreies Reinigungsmittel und befolgen Sie die Anweisungen des Herstellers.

Entkalken der Waschmaschine
- Wenn Sie die richtige Menge an Waschmittel verwenden, brauchen Sie die Waschmaschine nicht zu entkalken.
- Sollte es notwendig sein, die Trommel zu entkalken, befolgen Sie die Anweisungen des Entkalkerherstellers.
- Kleine Mengen Entkalker können verwendet werden, um weiße Flecken auf der Trommel der Waschmaschine zu entfernen, die durch Kalk- oder Mineralablagerungen oder durch kleine Mengen Rost entstehen, wenn Metallgegenstände in der Trommel zurückbleiben.

Achtung: Entkalkungsmittel enthalten Säuren, die Teile des Geräts angreifen und die Wäsche verfärben können.

Tür- und Trommelpflege
- Lassen Sie die Tür immer angelehnt, um Geruchsbildung zu vermeiden.

Überprüfung des Wasserzulaufschlauchs
- Überprüfen Sie den Wasserzulaufschlauch mindestens einmal im Jahr. Wenn sie Risse aufweisen, müssen sie sofort ersetzt werden. Der Wasserdruck ist sehr hoch, und ein gerissener Wasserschlauch kann leicht platzen.
- Verwenden Sie niemals Wasserschläuche, die nicht neu sind.

Reinigung des Waschmittelfachs.
Abb. 16
Reinigen Sie die Waschmittelschublade regelmäßig, um ein Verstopfen der Waschmittelpulver- und Weichspülerfächer zu vermeiden, was die Waschmittelabgabe an die Trommel beeinträchtigen würde. Folgen Sie dazu den nachstehenden Anweisungen:

1. Öffnen Sie die Waschmittelspenderschublade vollständig. Drücken Sie auf die Oberseite der Box (1) und ziehen Sie sie aus dem Gehäuse (2), um sie aus dem Gehäuse zu entfernen.
2. Entfernen Sie den Deckel des Flüssigwaschmittels (3), indem Sie ihn festhalten und vom Waschmittelbehälter nach oben ziehen.
3. Reinigen Sie den Deckel des Flüssigwaschmittels und den Waschmittelbehälter unter fließendem Wasser. Entfernen Sie den Deckel des Flüssigwaschmittels (3), indem Sie ihn festhalten und vom Waschmittelbehälter nach oben ziehen.
4. Setzen Sie die Abdeckung des Flüssigwaschmittels wieder ein, schieben Sie die Waschmittelschublade, bis sie einrastet, und schließen Sie sie fest.

Hinweis: Öffnen Sie während des Reinigungsvorgangs nicht das Flüssigwaschmittelfach und kippen oder drehen Sie die Waschmittelschublade nicht, damit sie nicht herausrutscht.

Tipp: Verwenden Sie das Gerät nicht, wenn die Waschmittelschublade nicht eingesetzt ist.

Halten Sie die Schublade immer vollständig geschlossen.

Reinigung des Filters im Wasserzulaufschlauch.
Abb. 17

1. Drehen Sie den Wasserhahn zu und schrauben Sie den Wasserzulaufschlauch ab.
2. Reinigen Sie den Siebfilter am Ende des Schlauchs vorsichtig mit einer weichen Bürste.
3. Schrauben Sie dann den Wasserzulaufschlauch auf der Rückseite der Waschmaschine von Hand ab. Entfernen Sie das Sieb des Wassereinlassventils an der Rückseite der Waschmaschine mit einer Zange und reinigen Sie es sorgfältig.
4. Setzen Sie den Siebfilter wieder ein. Schließen Sie den Wasserschlauch wieder an den Wasserhahn und an die Waschmaschine an. Verwenden Sie kein Werkzeug, um den Ansaugschlauch anzuschließen. Öffnen Sie den Wasserhahn und prüfen Sie, ob alle Anschlüsse dicht sind.

Reinigung der Ablaufpumpe

Achtung: Verbrennungsgefahr
Gefahr von Hautverletzungen durch heißes Wasser.
Sie sind dafür verantwortlich, dass alle Sicherheitsvorkehrungen befolgt werden, wenn Sie das Wasser aus dem Gerät ablassen und/oder die Tür manuell öffnen.

- Es kann notwendig sein, die Ablaufpumpe zu reinigen, wenn die Waschmaschine nicht abläuft (kein Geräusch von Wasser, das aus dem Gerät pumpt, wenn es ablaufen sollte, aber andere Abflüsse in der Nähe, wie z. B. ein Waschbecken, laufen ordnungsgemäß ab).
- Die Pumpe kann durch lose Ablagerungen verstopft werden (ein guter Grund, die Trommel zu überprüfen und alle sichtbaren Ablagerungen nach jeder Ladung zu entfernen). Auch Stoffe, die große Mengen an Flusen absondern, können Verstopfungen verursachen.
- Um an die Ablaufpumpe zu gelangen, muss zunächst der Wartungsdeckel geöffnet werden (siehe folgende Schritte). Nachdem Sie die Wartungsklappe geöffnet haben, gehen Sie wie folgt vor:

1. Wenn das Gerät nicht entleert wurde, versuchen Sie, es zu entleeren. Wählen Sie das Programm Spin (Schleudern). Drücken Sie dann wiederholt das Symbol für die Auswahl der Schleuderdrehzahl, bis alle Anzeigen für die Schleuderdrehzahl erlöschen. Drücken Sie dann das Start/Pause-Symbol. Warten Sie einige Augenblicke, bis der Zyklus das Wasser aus der Trommel entleert hat. Wenn die Pumpe völlig verstopft ist, kann die Maschine nicht entleeren und der Zyklus wird beendet.
2. Drehen Sie den Wasserhahn zu, damit kein Wasser mehr eintritt und abgelassen werden muss. Schalten Sie die Waschmaschine aus. Trennen Sie das Gerät von der Netzsteckdose.
3. Öffnen Sie den Deckel des Ablassfilters. Abb. 18
4. Verwenden Sie den abnehmbaren Ablassschlauch an der Zugangsöffnung der Pumpe, um das restliche Wasser in einen geeigneten Behälter zu entleeren (es können bis zu 20 Liter Wasser entleert werden). Entfernen Sie den Verschlussstopfen vom Schlauch und setzen Sie ihn nach dem Öffnen über den Behälter und lassen Sie das Wasser aus dem Fass ablaufen. Wenn Sie fertig sind, setzen Sie die Kappe wieder auf das Ende des Schlauchs und bringen Sie ihn wieder an. Abb. 19
5. Drehen Sie den Pumpendeckel gegen den Uhrzeigersinn, um ihn abzunehmen. Wenn der Deckel abgenommen wird, kann eine kleine Menge Restwasser austreten. Reinigen Sie das Innere des Pumpenschlauchs und entfernen Sie alle Verschmutzungen und Fremdkörper. Prüfen Sie, ob sich das Laufrad auf der Rückseite des Pumpengehäuses frei drehen kann. Entfernen Sie alle Flusen, Schmutz- oder Reinigungsmittelreste vom Pumpendeckel. Bringen Sie den Pumpendeckel wieder an, indem Sie ihn fest anschrauben. Der Teil, mit dem sich der Deckel öffnen lässt, muss senkrecht stehen. Abb. 20
6. Schließen Sie den Deckel des Ablassfilters. Wischen Sie verschüttetes Wasser auf.

7. PROBLEMBEHEBUNG

Es kann vorkommen, dass die Waschmaschine nicht mehr funktioniert. Bevor Sie sich an den offiziellen technischen Kundendienst von Cecotec wenden, vergewissern Sie sich bitte, dass die Lösung des Problems nicht unten aufgeführt ist.

Problem	Ursache/Mögliche Lösung
Auf der Trommel sind Farbflecken und Ölflecken	Führen Sie einen Drum Clean Plus-Waschgang (Automatische Trommelreinigung) ohne Waschmittel und Wäsche durch.
Schlechte Gerüche	Aufgrund der Verwendung von Gummiteilen riecht das Gerät anfangs nach Gummi, aber dieser Geruch verschwindet im Laufe des Gebrauchs.
Die Tür lässt sich nicht öffnen	Die Sicherheitsschutzfunktion funktioniert und die Wassertemperatur und/oder der Wasserstand sind zu hoch.
	Das Programm wurde normal beendet, aber es gab einen Stromausfall.
	Wenn die Kindersicherung aktiviert ist, deaktivieren Sie sie.
	Wenn die Funktion Verzögerte Ende aktiviert ist, deaktivieren Sie sie.

Wasser läuft aus dem Waschmittel Spender aus	Der Waschmittelspender ist mit Reinigungsmittel verstopft und muss gereinigt werden.
	Der Wasserdruck ist zu hoch und muss gesenkt werden; schließen Sie den Hahn an der Wasserzuleitung etwas und versuchen Sie es erneut.
	Das Gerät ist nach vorne gekippt (muss waagerecht stehen).
Wasseraustritt (außer aus dem Waschmittelspender)	Der Wasserzulaufschlauch ist locker, überprüfen Sie die Anschlüsse.
	Der Wasserzulaufschlauch ist dicht, aber immer noch undicht; in diesem Fall müssen die Gummidichtungen ersetzt werden, oder der Wasserzulaufschlauch hat keine Gummidichtung.
	Der Ablaufschlauch ist nicht richtig positioniert.
	Im Falle eines Wasseraustritts im Inneren der Maschine schalten Sie die Stromversorgung aus und wenden Sie sich an den technischen Kundendienst von Cecotec.
Die Waschmaschine schaltet sich nicht an	Das Gerät ist nicht vollständig oder nicht ausreichend eingesteckt, um Kontakt herzustellen.
	Es liegt kein Strom an der Steckdose an oder es gibt ein Problem mit den Sicherungen.
Der Waschgang startet nicht	Die Tür ist nicht richtig geschlossen.
	Das Ein/Aus-Symbol wurde nicht gedrückt.
	Das Start/Pause-Symbol wurde nicht gedrückt.
	Der Wasserhahn wurde nicht geöffnet, damit Wasser in das Gerät fließen kann.
	Die Funktion Verzögertes Ende wurde aktiviert.

Es gelangen weder Wasser noch Reinigungsmittel in die Trommel. Auf dem Display erscheint der Fehler «E02».	Der Wasserzulaufschlauch ist geknickt oder verbogen.
	Der Wasserzulaufschlauch ist nicht an die Wasserversorgung angeschlossen.
	Der Wasserdruck ist zu niedrig.
	Der Wasserhahn ist nicht aufgedreht, damit Wasser in die Maschine fließen kann.
	Im Haus gibt es keine Wasserversorgung.
	Der Siebfilter im Wasserzulaufschlauch und/oder das Wasserzulaufventil ist verstopft.
	Der Wasserhahn und/oder die Wasserzuleitung sind eingefroren.
	Die Funktion Verzögertes Ende wurde aktiviert.
	Das Start/Pause-Symbol wurde nicht gedrückt.
	Es ist bereits ausreichend Wasser in der Trommel.
Wasserabfluss beim Programmstart	Dies ist kein Vorfall. Öffnen Sie die Tür nicht, um das Wasser direkt in die Trommel zu gießen, bevor das Programm läuft, da die Maschine sonst möglicherweise das Wasser auslaufen lässt, das zu Beginn des Programms in die Trommel gegossen wurde.
Der Wasserstand ist zu niedrig, während die Maschine wäscht	Dies ist kein Vorfall. Der Wasserverbrauch im Waschgang dieses Geräts ist relativ gering, der Wasserstand im Waschgang ist niedriger als bei anderen Waschmaschinenarten.
Zu viel Wasser während des Waschvorgangs	Wenn der Wasserstand sinkt, gewinnt die Maschine das Wasser automatisch zurück.
	Wenn die zu waschende Wäschemenge zu groß ist, kann die Maschine das Wasser automatisch mehrmals während des Waschgangs auffüllen.
Es ist zu viel Schaum in der Trommel oder der Schaum läuft aus dem Waschmittelbehälter über	Das Waschmittel ist nicht für das Waschen in der Maschine geeignet (muss den Text «für Waschmaschine» oder «Hand- und Maschinenwäsche» o.ä. enthalten).
	Es wurde zu viel Waschmittel verwendet; in weichem Wasser ist weniger Waschmittel erforderlich.

Die Zentrifugation wird mehrmals wiederholt.	Aufgrund der unterschiedlichen Wäschearten und -materialien kann es vorkommen, dass das Lastausgleichssystem der Waschmaschine die Wäsche mehrmals durcheinanderwirbelt und verstreut, um die Schleuderzeit zu verlängern. Dies ist ein normales Phänomen und kein Vorfall der Maschine.
Die Maschine dreht sich nicht	Es wurde keine Schleuderdrehzahl ausgewählt. Auf dem Display erscheint «---».
Die Maschine vibriert während des Schleuderns stark	Die Füße wurden nicht eingestellt, wodurch die Maschine wackelte.
	Wenn Sie das Gerät gerade erst aufgestellt haben: Die Transportbolzen, einschließlich des Kunststoffabstandshalters, oder die Styroporverpackung wurden bei der Aufstellung des Geräts nicht entfernt.
	Das Gerät ist zwischen Möbeln und/oder Wänden eingeklemmt.
	Die Ladung ist leicht unausgeglichen und das Gerät dreht sich, allerdings mit langsamerer Geschwindigkeit.
Das Schleuderergebnis ist nicht optimal	Beim Waschen kleiner Wäschemengen, wie z. B. einer Jeans, eines Pullovers, eines Badetuchs usw., kann es vorkommen, dass die Maschine den Schleudervorgang aufgrund des Unwuchtschutzes nicht zu Ende führt.
	Wenn die Beladung leicht unausgeglichen ist, schleudert das Gerät, jedoch mit einer niedrigeren Geschwindigkeit, nicht mit der Standard-Schleudergeschwindigkeit des Waschgangs oder der Schleudergeschwindigkeitseinstellung für den Waschgang.
Die Maschine entleert sich nicht, entleert sich nur langsam oder auf dem Display erscheint «E03».	Die Oberseite des Ablaufschlauchs ist zu hoch. Die Installation sollte in einer Höhe zwischen 65 und 100 cm über dem Boden erfolgen.
	Der Filter der Ablaufpumpe ist verstopft.
	Der Ablaufschlauch ist verdreht oder gebogen.
	Der Ablaufschlauch ist verstopft oder eingefroren.

Die Zeit des Waschprogramms hört auf zu zählen, bevor der Hochgeschwindigkeitsschleudervorgang beginnt	Dies ist kein Vorfall. Das Lastausgleichssystem des Geräts wackelt und verteilt die Wäsche in der Trommel für eine lange Zeit, um ein Gleichgewicht zu erreichen und das Schleudern mit hoher Geschwindigkeit abzuschließen. Beim Schleudern und Streuen hört die Programmzeit auf zu zählen, bevor das Gerät den Hochgeschwindigkeitsschleudergang erreicht.
Das Waschprogramm dauert zu lange	Die Programmzeiten variieren je nach Wasserdruck, Temperatur des einlaufenden Wassers und bei unausgewogener Beladung. Dadurch verlängern sich die Programmzeiten (siehe «Schleudergang wird mehrmals wiederholt«).
Übermäßiger Lärm	Während des Schleuderns sind immer Geräusche von Motor, Pumpe und Trommel zu hören.
	Die Waschmaschine berührt andere Gegenstände.
	Fremdkörper wie Haarnadeln oder Metallgegenstände fallen in die Trommel.
Die Maschine wird kontinuierlich mit Wasser gefüllt und kontinuierlich entleert	Die Oberseite des Ablaufschlauchs ist zu niedrig. Die Installation muss in einer Höhe zwischen 65 und 100 cm über dem Boden erfolgen.
	Das Ende des Ablaufschlauchs wurde zu weit in das Standrohr gedrückt. Der Schlauchkrümmer sollte 100 mm vom Ende des Ablaufschlauchs entfernt installiert werden.
	Das Ende des Ablaufschlauchs wird in das abfließende Wasser eingetaucht.
Das abgelassene Wasser fließt zurück zum Gerät	Wenn das Ende des Ablaufschlauchs das abfließende Wasser (aus der Waschmaschine abgelassenes Wasser) berührt, kann es (das abfließende Wasser) in das Gerät zurückgesaugt werden und das Gerät oder die Wäsche beschädigen.
Das Bedienfeld wird heiß	Hierbei handelt es sich um einen leichten Erwärmungseffekt der elektronischen Komponenten auf der Leiterplatte, die auf der Rückseite des Bedienfelds installiert ist.
Nach dem Trocknen befinden sich Wassertropfen auf der Tür und auf der Trommel.	Während des Trocknens können sich Wassertropfen an der Tür ansammeln. Reinigen Sie sie.
	Legen Sie nicht zu viele Kleidungsstücke oder schwere Gegenstände hinein.

Allgemeine Vorfälle	Ihre Waschmaschine ist mit Sensoren ausgestattet, die den Fortschritt des Waschvorgangs überwachen (z. B. Wasserstand, Temperatur, Ungleichgewicht der Beladung und Waschzeit/Fortschritt). Wenn Ihre Waschmaschine den Waschgang erfolgreich abschließt, ist es unwahrscheinlich, dass ein Problem vorliegt.

Falls eine der folgenden Störungen auftritt, muss sie vom Mikrocomputersystem erkannt werden. Die Waschmaschine piept und die folgenden Fehlercodes werden angezeigt:

Fehlercode	Fehlertyp	Mögliche Ursache & Lösung
E02	Kein Wasserzulauf	Ist der Wasserhahn offen? Wurde die Wasserversorgung unterbrochen? Sind der Siebfilter des Wasserzulaufschlauchs und das Wassereinlassventil blockiert? Ist der Wasserzulaufschlauch eingefroren? Wenn ja, versuchen Sie, die Probleme selbst zu lösen. Wenn der Fehlercode weiterhin angezeigt wird, wenden Sie sich bitte an das offizielle Cecotec Service Center.
E03	Abnormaler Abfluss	Das Flusensieb reinigen. Prüfen Sie, ob der Abflussschlauch verbogen, geknickt oder verstopft ist. Wenn der Fehlercode weiterhin angezeigt wird, wenden Sie sich bitte an den offiziellen Kundendienst von Cecotec.
U4	Störung der Tür	Die Tür ist möglicherweise nicht richtig geschlossen. Schließen Sie die Tür wieder und drücken Sie dann auf das Symbol Ein/Aus, um die Waschmaschine auszuschalten. Schalten Sie das Gerät dann wieder ein und drücken Sie das Start/Pause-Symbol, um das Programm neu zu starten. Wenn der Fehlercode weiterhin besteht, wenden Sie sich an den Kundendienst.

H	Die Trommeltemperatur ist hoch	Drücken Sie das Start/Pause-Symbol, um den Betrieb der Waschmaschine zu unterbrechen und einige Minuten zu warten. Wenn die Trommeltemperatur in einen sicheren Bereich fällt und der Fehlercode auf dem Display verschwindet, drücken Sie das Start/Pause-Symbol, um das Programm fortzusetzen. Wenn der Fehlercode weiterhin besteht, wenden Sie sich an den Kundendienst.
FXXX	Die Konzentration der negativen Ionen in der Trommel ist zu hoch.	Drücken Sie das Start/Pause-Symbol, um den Betrieb der Waschmaschine zu unterbrechen und einige Minuten zu warten. Wenn die negative Ionenladung in der Trommel in einen sicheren Bereich gesunken ist und der Fehlercode vom Display verschwindet, drücken Sie das Start/Pause-Symbol, um das Programm fortzusetzen. Wenn der Fehlercode weiterhin besteht, wenden Sie sich an den Kundendienst.
EXX	Andere Störungen	Schalten Sie die Waschmaschine aus, indem Sie auf das Symbol Ein/Aus drücken. Trennen Sie dann das Gerät vom Stromnetz und wenden Sie sich an den offiziellen technischen Kundendienst von Cecotec.

Hinweis: Überprüfen Sie unbedingt die Ursache der Störung und beheben Sie sie, bevor Sie das Symbol Start/Pause erneut drücken. Wenn der Fehlercode verschwindet, arbeitet die Waschmaschine weiter. Wenn der Fehlercode weiterhin angezeigt wird, ziehen Sie den Netzstecker und wenden Sie sich den offiziellen technischen Kundendienst von Cecotec an.

8. RECYCLING VON ELEKTRO- UND ELEKTRONIKGERÄTEN

Dieses Symbol weist darauf hin, dass das Produkt und/oder die Batterie/Akku gemäß den geltenden Vorschriften getrennt vom Haushaltsabfall entsorgt werden muss. Wenn dieses Produkt das Ende seiner Nutzungsdauer erreicht hat, sollten Sie die Batterien/Akkus entfernen und es zu einer von den örtlichen Behörden bestimmten Sammelstelle bringen.

Die Verbraucher müssen sich mit Ihren örtlichen Behörden oder Einzelhändlern in Verbindung setzen, um Informationen über die ordnungsgemäße Entsorgung ihrer Altgeräte und / oder ihre Akkus zu erhalten.

Die Einhaltung der oben genannten Leitlinien trägt zum Schutz der Umwelt bei.

Informationen über nationale Verpackungsrecyclingprogramme und deren Kennzeichnung finden Sie auf unserer Website.

9. COPYRIGHT

Die geistigen Eigentumsrechte an den Texten in dieser Bedienungsleitung liegen bei CECOTEC INNOVACIONES, S.L. Alle Rechte vorbehalten. Der Inhalt dieser Veröffentlichung darf weder ganz noch teilweise ohne vorherige Genehmigung von CECOTEC INNOVACIONES, S.L. vervielfältigt, in einem Datenabfragesystem gespeichert, übertragen oder auf irgendeine Weise (elektronisch, mechanisch, durch Fotokopie, Aufzeichnung oder Ähnliches) verbreitet werden.

10. VEREINFACHTE EU-KONFORMITÄTSERKLÄRUNG

Cecotec Innovaciones erklärt hiermit, dass dieses Produkt mit den grundlegenden Anforderungen und anderen relevanten Bestimmungen der in der Europäischen Union geltenden Vorschriften übereinstimmt. Dieses Produkt wurde unter Einhaltung der erforderlichen Sicherheits- und Qualitätsstandards entwickelt, hergestellt und geprüft. Der vollständige Text der EU-Konformitätserklärung ist auf folgender Website zu finden: https://storececotec.de/de/information/declaration-of-conformity

1. PARTI E COMPONENTI

Figura 1
1. Tubo di ingresso dell'acqua
2. Sportello
3. Tubo di scarico
4. Corpo
5. Cavo di alimentazione
6. Vaschetta dispenser detersivo/ammorbidente
7. Pannello di controllo
8. Cestello
9. Coperchio filtro di scarico
10. Piedini regolabili

Nota:
Le immagini di questo manuale sono rappresentazioni schematiche e potrebbero non corrispondere esattamente all'apparecchio.

2. PRIMA DELL'USO

- Questo apparecchio ha un imballaggio progettato per proteggerlo durante il trasporto. Estrarre il prodotto dalla scatola. Conservare la scatola originale e gli altri elementi in un luogo sicuro per prevenire danni all'apparecchio qualora fosse necessario trasportarlo in futuro. Se si desidera smaltire l'imballaggio originale, assicurarsi di riciclare tutti gli elementi in modo appropriato.
- Verificare che tutte le parti e i componenti siano compresi nella scatola e in buono stato. Se uno di essi mancasse o non fosse in buone condizioni, contattare immediatamente il Servizio di Assistenza Tecnica ufficiale di Cecotec.

Contenuto della scatola:
- Lavasciuga
- Tubo di alimentazione dell'acqua
- Basi di appoggio da trasporto
- Chiave fissa
- Tappo di copertura x4
- Il presente manuale di istruzioni

- Non rimuovere il numero di serie del prodotto, al fine di mantenere una corretta tracciabilità dell'apparecchiatura in caso di richiesta di assistenza.

3. INSTALLAZIONE

Rimozione dei bulloni di trasporto
POSSIBILI DANNI AL DISPOSITIVO O LESIONI

- Il dispositivo è fissato per il trasporto con bulloni di trasporto. I bulloni di trasporto non rimossi possono danneggiare il tamburo durante il funzionamento, la macchina vibrerà e sarà molto più rumorosa durante i cicli di centrifuga se i bulloni di trasporto non vengono rimossi prima dell'uso. Assicurarsi di rimuovere completamente i 4 bulloni di trasporto prima del primo utilizzo.
- Rimuovere i bulloni di trasporto
- Se l'apparecchio è stato acquistato con una staffa, questa deve essere installata prima di rimuovere i bulloni di trasporto. Consultare le istruzioni di installazione del piedistallo.
- Per evitare danni durante il trasporto successivo, assicurarsi di reinstallare i bulloni prima del trasporto.

La Figura 2 mostra i passaggi per rimuovere i bulloni. Di seguito sono illustrati i dettagli:
1. Allentare i quattro bulloni di trasporto A con la chiave (in dotazione) e rimuoverli.
2. Rimuovere i quattro tubi distanziatori B. Durante la rimozione dei bulloni, se i tubi distanziatori cadono all'interno della macchina, possono essere recuperati inclinando la macchina in avanti e raccogliendoli dal pavimento o dall'interno della base della macchina.
3. Coprite i fori aperti dei bulloni di trasporto con i quattro tappi a C contenuti nella busta di plastica che contiene gli accessori.
4. Conservate tutte le parti in un luogo sicuro: vi serviranno di nuovo se la lavatrice deve essere spostata in un altro luogo.

Nota:
Per evitare rotture durante il trasporto della lavatrice, seguire le seguenti istruzioni:
- I bulloni di trasporto devono essere reinstallati.
- Il cavo di alimentazione deve essere fissato sul retro della lavatrice.

Requisiti dell'ubicazione
- La macchina deve essere installata su un pavimento solido e livellato. Non collocare mai la macchina su tappeti morbidi o pavimenti in legno. Non installare la macchina su una base improvvisata; se il luogo di installazione non può essere cambiato, la base deve essere migliorata secondo necessità, ad esempio ampliandone le dimensioni e fissandola con supporti. Non collocare mai la macchina su supporti separati. È possibile che la macchina si muova leggermente a causa di fattori quali il sovraccarico o l'umidità sulla base. Ciò potrebbe causare la caduta della macchina dalla base dopo un certo periodo di utilizzo.
- Mantenere l'ambiente asciutto e ventilato.

- L'apparecchio deve essere installato e utilizzato in un locale dotato di scarico.
- Non collocare mai sopra la macchina piccoli apparecchi elettrici come forni a microonde e/o fornelli elettrici.
- Tenere l'apparecchio lontano da apparecchiature con fiamme, come candele, fornelli a gas, contenitori di gas liquefatto, ecc.
- Non collocare mai contenitori pressurizzati sulla macchina.
- Non collocare mai la macchina sopra un'apertura di scarico non coperta.

Requisiti di spazio libero
- Installare l'apparecchio con un facile accesso alla spina e alla presa.
- Installare l'apparecchio in uno spazio sufficiente.

Figura 3
(a) 3 cm o più sopra
(b) 5 cm o più dietro
(c) 5 cm o più sul lato sinistro
(d) 5 cm o più sul lato destro
(e) 70 cm o più (di solito è lo spazio necessario davanti all'apparecchio per aprire la porta e accedere).

PRECAUZIONE: Evitare che le parti metalliche dell'apparecchio entrino in contatto con lavelli metallici o altri elettrodomestici.

Livellamento dell'apparecchio
L'apparecchio raggiunge velocità di centrifuga elevate per eliminare l'acqua alla fine del ciclo Pertanto, è importante che sia in piano e che tutti e 4 i piedini premano contro il pavimento con la stessa pressione. Ciò contribuirà a garantire un funzionamento più silenzioso e minori vibrazioni.

Seguire questi passi:
1. Installare l'apparecchio su una superficie solida e piana. Posizionarla preferibilmente in un angolo della stanza.
2. Se il pavimento non è in piano (o è irregolare), regolare i piedini regolabili dell'apparecchio come necessario per livellarlo. Non collocare nulla sotto i piedini regolabili dell'apparecchio per aiutarlo a livellare.
3. Non estendere i piedini più del dovuto. Più le gambe sono distese, maggiore sarà la vibrazione del dispositivo. Iniziare con le gambe regolabili completamente avvitate e regolare ciascuna gamba secondo le necessità.
4. Con una livella a bolla d'aria (non in dotazione) controllare che la parte superiore dell'apparecchio sia in piano da un lato all'altro e dal davanti all'indietro.
5. Premere su ogni angolo della parte superiore dell'apparecchio per assicurarsi che non

traballi. Non devono esserci “cedimenti” o movimenti. Tutti i piedini devono premere allo stesso modo contro il pavimento. Questo è altrettanto importante quanto assicurarsi che il dispositivo sia in piano per evitare vibrazioni.

6. Quando l’apparecchio è in piano e non traballa, bloccare i piedini regolabili in posizione stringendo i controdadi contro la parte inferiore della rondella. Assicurarsi di serrare i piedini senza cambiare l’altezza degli stessi (tenere il piedino con una mano mentre si serra il controdado con l’altra).

Procedura per regolare i piedini regolabili

Fig. 4

1. Dopo aver stabilito quali gambe regolabili dell’apparecchio devono essere estese, chiedere a qualcuno di sollevare leggermente l’apparecchio per togliere la pressione dalla gamba da regolare.
2. Ruotare la gamba regolabile dell’apparecchio per estenderla verso il basso, come necessario per sollevare l’angolo dell’apparecchio nella misura corretta e livellarlo.
3. Quando l’altezza della gamba è corretta, utilizzare la chiave (in dotazione) per stringere il controdado contro la parte inferiore dell’apparecchio e fissare la gamba in posizione.

Allacciamento idrico ed elettrico

Collegamento del tubo flessibile d’ingresso dell’acqua

1. Collegare un’estremità del tubo flessibile d’ingresso dell’acqua a un rubinetto dell’acqua fredda e serrare a mano. Prima di effettuare il collegamento, lasciare scorrere liberamente l’acqua fino a quando non esce completamente limpida. Fig. 5
2. Collegare l’altra estremità del tubo flessibile d’ingresso dell’acqua alla valvola d’ingresso dell’acqua sul retro ruotando in senso orario e serrare a mano. Fig. 6
3. Aprire lentamente il rubinetto e verificare che non vi siano perdite d’acqua.

- Non piegare, schiacciare, modificare o tagliare il tubo.
- Serrare saldamente a mano l’estremità del tubo flessibile.
- La pressione dell’acqua deve essere compresa tra 0,03 e 1 MPa. Se la pressione supera questo valore, installare una valvola di riduzione della pressione.
- Se il tubo non è sufficientemente lungo, rivolgersi a un rivenditore specializzato, a un tecnico autorizzato o al Servizio di Assistenza Tecnica di Cecotec.
- Non utilizzare mai un tubo di ingresso dell’acqua di seconda mano.
- Utilizzare il nuovo tubo di ingresso dell’acqua fornito con l’apparecchio.

Collegamento del tubo di scarico

Altezza dello scarico

Dislivello tra il pavimento e il punto di scarico: min. 60 cm (24 pollici) e max. 100 cm (39 pollici). Fig. 7

Tipi di connessioni di scarico

a) Tubo verticale. Fig. 8

- Collegare il tubo di scarico al gomito (non fornito).
- Posizionare il gomito sul tubo flessibile a 100 mm (4 pollici) dall’estremità del tubo flessibile.
- Inserire questa sezione del tubo di scarico nel tubo di scarico. Se il tubo viene spinto troppo in dentro, la lavatrice potrebbe scaricarsi continuamente durante il riempimento.
- Fissare il gomito e il tubo flessibile con una fascetta (non inclusa) per evitare che il tubo flessibile scivoli dal tubo di scarico durante l’uso.

b) Sifone del lavello

Fissare il tubo flessibile di scarico al sifone del lavello con una fascetta da 20 a 44 mm (0,9-1,6 pollici). Fig. 9

c) Lavandino

RISCHIO DI USTIONI: Quando si lava ad alte temperature, c’è il rischio di ustioni se si tocca la schiuma calda, ad esempio quando si versa la schiuma calda nel lavandino. Non immergere la mano nella schiuma calda.

Avviso: Danno al dispositivo/danno ai tessuti.

Se l’estremità del tubo flessibile di scarico tocca l’acqua scaricata, è possibile che quest’ultima venga risucchiata all’interno dell’apparecchio e che danneggi l’apparecchio o i capi. Assicurarsi che:

- Lo scarico del lavandino/lavello non sia coperto da un tappo;
- L’estremo del tubo flessibile di scarico non sia a contatto con l’acqua scaricata.
- Lo scarico del lavandino è a flusso libero e non parzialmente intasato.
- Fissare saldamente il tubo di scarico al lavello.

La Figura 10 mostra il modo corretto di collegare il tubo al bacino.

- Non piegare né torcere il tubo di scarico.
- Fissare il tubo di scarico con la fascetta al tubo di scarico, al lavandino, ecc. per evitare che il tubo venga tirato fuori dalla forza dell’acqua.
- Si sconsiglia l’uso di prolunghe; se assolutamente necessario, assicurarsi che la prolunga abbia stesso diametro del tubo flessibile originale e che non superi i 250 cm di lunghezza. Fig. 11

Collegamenti elettrici

Prima di collegare la lavatrice alla presa di corrente, accertarsi che la lavatrice sia collegata alla rete elettrica:

La presa di corrente è collegata a terra e conforme alla normativa vigente.
- Assicurarsi che la presa di corrente sia in grado di sopportare la potenza massima dell'apparecchio, come indicato sulla targhetta.
- La tensione di alimentazione rientra nei valori indicati sulla targhetta apposta sulla lavatrice.
- Durante il riscaldamento, la corrente massima della lavatrice è di 10A, quindi assicurarsi che il sistema di alimentazione (tensione, corrente e cavo) sia adatto al carico dell'apparecchio.
- Che la presa di corrente sia compatibile con la spina dell'apparecchio. In caso contrario, far sostituire la presa o la spina da un elettricista qualificato.

4. FUNZIONAMENTO

Pannello di controllo
Fig. 12

A- Dopo aver premuto l'icona di accensione per avviare la macchina, selezionare il ciclo di lavaggio desiderato nell'area dell'icona indicata. La spia del ciclo di lavaggio corrispondente si accende e il display visualizza la durata del ciclo di lavaggio selezionato.

B- Icone per funzioni e opzioni
1. Toccare l'icona Fine ritardo. Premere per impostare l'ora di fine del ciclo di lavaggio.
2. **Icona touch TEMP:** Premere per modificare la temperatura dell'acqua per il ciclo corrente.
3. **Icona touch SPEED (Velocità):** Premere per modificare la velocità di centrifuga per il ciclo corrente; il valore della velocità di centrifuga modificato apparirà sul display digitale.
4. **Icona touch RINSE (Risciacquo)**: Premere per modificare il numero di risciacqui per il ciclo corrente; il numero di risciacqui modificato apparirà sul display digitale.
5. **Icona touch DRYING** (asciugatura): Premere per impostare il ciclo di asciugatura.
6. **Icona touch Funzione KidLock (Blocco bambini):** Premere per attivare il ciclo di lavaggio con blocco bambini.
7. **Icona touch SteamMax (lavaggio a vapore):** Premere per attivare il ciclo di lavaggio VAPORE.
8. **Icona touch OnSmart (lavaggio intelligente):** Premere per attivare il ciclo di lavaggio OnSmart.
9. **Icone touch "+" o "-":** Premere questi tasti per regolare la durata del ciclo di lavaggio. Il tempo di ciclo impostato viene visualizzato sul display digitale.

Nota: Alcuni cicli non dispongono di una funzione di selezione per regolare la durata del ciclo.

10. **Icona touch AVVIO/PAUSA:** Toccare questa icona per avviare o mettere in pausa un ciclo di lavaggio.

11. Aggiungere la biancheria durante il programma in esecuzione
Una volta avviato il ciclo, se si desidera mettere in pausa il ciclo di lavaggio, tenere nuovamente premuta l'icona a sfioramento Avvio/Pausa. Se la spia di blocco dello sportello 🔒 è spenta, lo sportello può essere aperto e la biancheria può essere aggiunta o rimossa. Per riprendere il ciclo di lavaggio dal punto di arresto, chiudere l'oblò e premere nuovamente il tasto.

12. **Tasto di ACCENSIONE:** Per accendere e spegnere la macchina, tenere premuta questa icona.

C- Display
Fig. 13
Il display è utile per la programmazione della macchina e fornisce numerose informazioni.

1. Blocco bambini (KidLock)
L'icona illuminata indica che la funzione di blocco bambini è attivata e che il pannello di controllo è bloccato (ad eccezione dell'icona Power).
2. Blocco dello sportello
L'icona illuminata indica che la porta è bloccata. Per evitare danni, attendere che la spia si spenga prima di aprire lo l'oblò.
3. Barra di avanzamento del programma.
Durante il processo di lavaggio, la barra luminosa indica l'avanzamento del lavaggio e la durata residua del programma.
4. Indicatore di fine ritardo (Delay End)
La spia luminosa indica che la funzione è attivata. Il conto alla rovescia di fine ciclo di lavaggio verrà mostrato sul display.
5. Indicatore SteamMax (lavaggio a vapore)
La spia luminosa indica che la funzione vapore è attivata.
6. Indicatore OnSmart (lavaggio intelligente)
L'accensione della spia indica che è stato selezionato il programma OnSmart. Il programma di lavaggio OnSmart è configurabile in tre modi.
7. Display digitale.
Fig. 14
   a. Tempo rimanente del ciclo di lavaggio
   b. Ritardo Tempo di fine
   c. Temperatura di lavaggio
   d. Tempo di asciugatura
   e. Numero di risciacqui
   f. Velocità di centrifuga
   g. Codice di errore

Preparazione dei capi

Avviso: Danno al dispositivo/tessuto. Gli oggetti estranei (monete, graffette, ecc.) possono danneggiare la biancheria e i componenti della macchina.

Tenete a mente i seguenti suggerimenti quando preparate i vostri indumenti:

- Rimuovere dagli indumenti qualsiasi oggetto allentato o metallico, come spille da balia, graffette, ecc.
- Rimuovere la sabbia, le monete, ecc. dalle tasche e dai polsini.
- Chiudere con la zip i copricuscini, i copripiumini, ecc.
- Rimuovere i ganci delle tende o fissarle in un sacchetto di rete.
- I capi particolarmente delicati, come le calze o le tende di pizzo, o quelli più piccoli, come i calzini o i fazzoletti, devono essere lavati solo in un sacchetto di rete.
- Per alcuni capi è meglio lavarli al rovescio. Sono compresi maglieria, pantaloni, T-shirt e felpe.
- Assicuratevi che i reggiseni con ferretto siano lavabili in lavatrice.
- Assicuratevi che i reggiseni con ferretto vengano lavati in un sacchetto di rete che possa essere chiuso in modo sicuro con una cerniera o un bottone! Se il filo scivola fuori dalla coppa, è possibile che cada attraverso i fori del cestello, causando gravi danni.

Preparazione dei capi per l'asciugatura

- Solo tessuti adatti all'asciugatura a tamburo che siano stati lavati, risciacquati e centrifugati.
- Rimuovere quanta più acqua possibile dalla biancheria. Non premere il pulsante per ridurre la velocità di centrifuga.
- Per garantire un'asciugatura uniforme, suddividere la biancheria in base al tipo di tessuto e al grado di asciugatura richiesto.
- Gli articoli che richiedono di essere stirati non devono essere stirati subito dopo l'asciugatura nell'asciugatrice. È bene piegarli o arrotolarli per un po', in modo da distribuire uniformemente l'umidità residua.
- Quando si lavano i capi da asciugare in tamburo, utilizzare la giusta quantità di detersivo e di prodotti per la cura dei tessuti secondo le istruzioni del produttore. Alcuni detersivi e prodotti per la cura dei tessuti, amido o ammorbidenti possono contenere sostanze chimiche che possono depositarsi negativamente sui sensori di umidità, influenzandone il funzionamento e il risultato dell'asciugatura.

Non utilizzare la funzione di asciugatura con i seguenti capi:

- Abbigliamento contrassegnato con il simbolo di attenzione: ⊠.
- Lana o articoli contenenti lana. Rischio di restringimento!
- Tessuti delicati (seta, tende a rete sintetiche). Rischio di rughe!
- Articoli contenenti gommapiuma o simili.
- Articoli a solvente infiammabile come smacchiatori, benzina, diluenti per vernici, ecc. Pericolo di incendio! PERICOLO DI ESPLOSIONE
- Articoli contenenti lacca per capelli o sostanze simili. Vapori pericolosi! Vapori pericolosi!
- Vestiti che perdono. Spreco di energia!

Classificazione degli indumenti in base al colore e al grado di sporcizia

Suddividere la biancheria in base al colore, al grado di sporcizia e alla temperatura di lavaggio consigliata.

- Gli indumenti possono scolorire.
- Non lavare mai indumenti nuovi multicolore insieme ad altri indumenti.
- Lavare i capi bianchi separatamente da quelli colorati. In caso contrario, i capi bianchi potrebbero ingrigirsi.

Grado di sporco

- Sporco leggero. Biancheria senza macchie o sporco visibili, ma che potrebbe aver assorbito qualche odore. Si tratta di indumenti estivi leggeri, come magliette, camicie o camicette indossate una sola volta. Utile anche per "rinfrescare" la biancheria da letto o gli asciugamani.
- Sporco normale. Sporco visibile e/o qualche macchia leggera. Si tratta di indumenti come magliette, camicie o camicette che sono state sudate o indossate più volte. Anche gli asciugamani da cucina, gli asciugamani o la biancheria da letto utilizzati per una settimana o più. Tende senza macchie che non sono state lavate per mezzo anno.
- Forte sporcizia. Sporco e macchie visibili. Si tratta di asciugamani da cucina, tovaglioli di stoffa, bavaglini per bambini, indumenti esterni per bambini o magliette da calcio e camicie macchiate di erba o sporco. Può anche includere indumenti da lavoro come tute e jeans e altri indumenti utilizzati per lavori e attività all'aperto.

5. PROGRAMMI E FUNZIONI

Tabella dei cicli di lavaggio

Ciclo di lavaggio	Temp. Max (°C)	Carica massima (kg)		Tipo di detersivo		
		Lavaggio	Asciugatura	Detersivi		Ammorbidente
				Normale	Speciale	
Mix	60	8	5	L / P	---	O
Quick Wash (Lavaggio rapido)	40	1	1	L / P	---	O
Wool (Lana)	40	1	---	---	L	O

Cotton (cotone)	60	8	5	L / P	---	O
Eco 40-60	40	8	5	L / P	---	O
20 °C	30	2	---	L / P	---	O
Sanitize (Sterilizzazione)	85	3	3	L / P	---	O
Asciugatura	---	---	5	---	---	---
Spin (centrifuga)	---	8	5	---	---	---
Drum Clean Plus	85	---	---	---	---	---
OnSmart (lavaggio intelligente)	40	5	---	L / P	---	O

L= Detergente gel/liquido
Se si utilizza un detersivo liquido, non è consigliabile attivare la funzione "Delay" (avvio ritardato).
Si consiglia di utilizzare: detersivo in polvere da 20°C a 80°C e detersivo per lana da 20°C a 40°C.
Seguire le raccomandazioni di dosaggio del detersivo.

Ciclo di lavaggio	Descrizione
Mix	Per il lavaggio a carico misto di tessuti di cotone e sintetici da poco a normalmente sporchi, capi bianchi e colorati insieme.
Quick Wash (Lavaggio rapido)	Per una piccola quantità di biancheria o per capi poco sporchi che si desidera lavare rapidamente.
Wool (Lana)	Per lana e misto lana lavabili in lavatrice.
Cotton (cotone)	Per capi d'uso quotidiano in cotone, lino e misto cotone. Programma ad efficienza energetica.
Eco 40-60	Programma ad efficienza energetica.
20 °C	Per una piccola quantità di indumenti facili da sbiadire.
Sanitize (Sterilizzazione)	Per la biancheria che richiede sterilizzazione e decontaminazione.
Drying (asciugatura)	Per asciugare tessuti di cotone bagnati.
Spin (centrifuga)	Centrifuga per abbreviare i tempi di asciugatura dei tessuti pesanti o dei capi per trattamenti speciali lavati a mano.

Drum Clean Plus	Pulire il tamburo rimuovendo sporco e batteri dal tamburo. Assicurarsi che il cestello sia vuoto.
OnSmart (lavaggio intelligente)	Ciclo di lavaggio intelligente che regola automaticamente tempo e temperatura in base al peso della biancheria (si avvia premendo l'icona OnSmart touch - icona impronta 3")

Programmi

OnSmart (lavaggio intelligente)
Il programma OnSmart rileva in modo intelligente il peso della biancheria e combina i diversi tempi e temperature di lavaggio per effettuare un lavaggio intelligente. Quando nella fase di rilevamento dopo l'avvio del programma viene visualizzato "Auto", il programma di lavaggio OnSmart può essere avviato nei tre modi seguenti:

- Quando l'apparecchio è spento, tenere premuto il pulsante OnSmart (icona dell'impronta) per almeno 3 secondi: la macchina eseguirà direttamente il programma di lavaggio OnSmart, con la spia OnSmart accesa.
- Quando l'apparecchio è acceso, tenere premuto il pulsante OnSmart per almeno 3 secondi: l'apparecchio eseguirà direttamente il programma di lavaggio OnSmart, con la spia OnSmart accesa.
- Quando il dispositivo è acceso, premere brevemente il pulsante OnSmart, la spia OnSmart si accende, quindi premere il pulsante Avvio/Pausa.

Programma "Lavaggio + Asciugatura"
Solo alcuni programmi sono compatibili con la funzione di asciugatura. Innanzitutto, caricare la biancheria nel cestello, chiudere lo sportello, premere l'icona a sfioramento dell'asciugatura (rappresentata da un asciugamano sul pannello di controllo) per selezionare le due modalità di asciugatura come segue:

- Asciugatura automatica: Premere continuamente l'icona a sfioramento dell'asciugatura (rappresentata da un asciugamano sul pannello di controllo) per regolare il tempo di asciugatura visualizzato sul pannello; quando viene visualizzato "Auto", viene attivata la modalità di asciugatura automatica e il tempo di asciugatura viene regolato automaticamente in base alla quantità e all'umidità della biancheria.
- Asciugatura programmata: Premere l'icona a sfioramento dell'asciugatura (rappresentata da un asciugamano sul pannello di controllo), il display digitale mostrerà il tempo di asciugatura (30-60-90-120-150-180-210-240), selezionare un tempo di asciugatura appropriato e inserire il tempo di asciugatura. Quindi, premere il pulsante Start/Pausa. La macchina inizierà a eseguire il programma Lavaggio + Asciugatura, con il programma di asciugatura attivato automaticamente al termine del programma di lavaggio.

Programma Drying (asciugatura)
Il programma di asciugatura è adatto all'asciugatura di capi in cotone. Non asciugare i capi che tendono a deformarsi o a restringersi. Quando è impostato il programma Asciugatura, prima dell'asciugatura si consiglia di eseguire un programma di centrifuga singola per asciugare la biancheria.
- Per prima cosa, caricare la biancheria nel cestello, chiudere lo sportello, premere e selezionare il programma di asciugatura e premere continuamente l'icona a sfioramento Asciugatura per selezionare la modalità Asciugatura automatica o Asciugatura programmata (come descritto sopra).
- Quindi premere il tasto di Avvio/Pausa per avviare l'asciugatura.

Precauzioni di asciugatura
- Se il bucato è troppo umido, l'apparecchio prolungherà automaticamente il tempo di asciugatura e il display mostrerà "0:20" a lungo.
- Quando il programma di asciugatura è in corso, il rubinetto deve essere aperto, poiché l'acqua è necessaria per il raffreddamento e la deumidificazione durante il programma di asciugatura.
- Il tempo di asciugatura più lungo viene impostato in base ai diversi modelli.
- Per evitare che la biancheria si stropicci a causa di un'asciugatura eccessiva, il tempo di asciugatura può essere regolato inizialmente un po' meno e poi può essere aggiunto in base all'effetto di asciugatura.
- Prima di eseguire il programma di Asciugatura, è consigliabile eseguire prima una centrifuga.
- Se necessario, sciogliere i nodi che si sono formati dopo la centrifuga e riporre il bucato nel cestello ad asciugare.
- È possibile che alcuni capi più grandi o più spessi si asciughino in modo irregolare. Al termine del programma di asciugatura, aggiungere il tempo di asciugatura in base all›effetto di asciugatura.
- I tessuti di lana non sono adatti all'asciugatura.
- Non asciugare i capi che potrebbero deformarsi o restringersi.
- Alcuni programmi non sono compatibili con la funzione di asciugatura.

Funzione vapore (SteamMax)
- Questa funzione aggiunge un processo di vapore alla fine dello scarico dell'acqua del programma di lavaggio selezionato, appena prima dell'ultima centrifuga.
- Premere l'icona touch del vapore Steam Max per aggiungere una fase di lavaggio a vapore dopo l'ultima fase di scarico dell'acqua del ciclo selezionato (o in corso) e prima dell'ultima centrifuga.
- Durante il lavaggio a vapore, l'apparecchio genera una grande quantità di vapore ad alta temperatura che penetra in profondità nei tessuti, migliorandone la morbidezza e l'elasticità, eliminando i cattivi odori e rinfrescando al contempo il bucato.

- Al termine del lavaggio a vapore, l'apparecchio passerà alla fase finale di risciacquo e centrifuga.

Benefici:
- Riduce le pieghe dei vestiti, rendendoli più morbidi ed elastici.
- Aiuta a eliminare i cattivi odori e rinfresca i capi.
- Facilita la stiratura.

Nota: Questo programma è pensato per i capi in cotone che non sbiadiscono facilmente.

Programma WOOL (Lana)
- Prima del lavaggio, verificare che i capi siano etichettati come "lavabili in lavatrice".
- Una volta terminato il programma, rimuovere rapidamente la biancheria, sistemarla e asciugarla per evitare la deformazione causata dal troppo tempo trascorso nel cestello.
- Per evitare di danneggiare la biancheria, assicurarsi che la temperatura dell'acqua non superi i 40 °C.
- Per ottenere risultati ottimali e ridurre i danni alla biancheria, utilizzare un detersivo speciale per lana e non superare 1,0 kg di biancheria.

Delay End (Arresto ritardato)
Questa funzione consente di programmare la lavasciuga per terminare un programma di lavaggio a un'ora specifica, fino a 24 ore dopo. La durata del programma di lavaggio è inclusa nel tempo totale della Fine differita.
Per configurarlo:
1. Selezionare il programma di lavaggio.
2. Prima di premere Start/Pause, tenere premuto il tasto Delay End per 3 secondi.
3. Continuare a premere il pulsante fino a quando il display non visualizza l'ora di fine desiderata. ¡+
4. La spia si accenderà.
5. Premi Start/Pausa per iniziare il conto alla rovescia.
6. Per annullarlo, premere un qualsiasi altro tasto del programma di lavaggio per riavviare il programma. La spia si spegne.

Nota bene
- La funzione Delay End non è disponibile per tutti i programmi di lavaggio.
- Il tempo effettivo di fine programma può variare leggermente a seconda di fattori quali la pressione dell'acqua, il drenaggio, il tipo di biancheria e la temperatura dell'acqua.

Blocco bambini (KidLock)
- Questa funzione impedisce l'uso improprio della macchina da parte dei bambini ed evita interferenze esterne durante il processo di lavaggio.
- Durante il funzionamento, tenere premuto il pulsante SPEED per 3 secondi per attivare o

annullare la funzione Child Lock.
- La spia si accenderà.
- Lo sportello dell'oblò non si apre.
- Il pannello di controllo sarà bloccato e i pulsanti non risponderanno (ad eccezione del pulsante di accensione).

Nota:
- Se la macchina viene spenta premendo l'icona di accensione mentre il blocco bambini è attivato, la funzione viene annullata.
- Alla riaccensione, l'apparecchio riprenderà a funzionare con l'ultimo programma selezionato prima dello spegnimento.

Disattivazione dei segnali acustici
- È possibile disattivare i suoni della macchina (cicalino) che si verificano durante il funzionamento.
- Per annullare, tenere premute contemporaneamente le icone a sfioramento Speed e OnSmart per almeno 3 secondi.
- Se si desidera riattivarlo, eseguire la stessa operazione (tenere premuto Speed e OnSmart per 3 secondi). Il cicalino si attiva dopo un segnale acustico.

Aggiungere la biancheria durante il programma in esecuzione
- Quando il programma è in corso, tenere premuta l'icona a sfioramento Avvio/Pausa per mettere in pausa il programma; se l'indicatore di blocco dello sportello è acceso, significa che lo sportello può essere aperto per aggiungere o togliere la biancheria.
- Una volta terminata l'operazione, chiudere lo sportello e tenere nuovamente premuta l'icona a sfioramento Avvio/Pausa, in modo che la macchina continui a funzionare dal punto in cui è stata interrotta.

AVVISO: Se il livello dell'acqua e/o la temperatura nel cestello sono bassi, la spia di blocco dell'oblò si spegnerà. In questo caso, lo sportello non può essere aperto e non è possibile aggiungere o togliere biancheria mentre il programma è in corso.

Luce interna
- La luce del cestello è sempre accesa durante l'impostazione del programma o della funzione.
- Quando si sospende il programma, la luce interna del cestello si accende aprendo l'oblò della lavatrice.
- Quando il programma è in corso, la spia si accende automaticamente al cambio di fase di lavaggio.
- Premendo un'icona a sfioramento diversa da quella di accensione si può anche accendere la luce interna.

Regolazione della durata di un programma
- Premere il tasto "+" o "-" per regolare la durata del programma.
- Il valore di impostazione del tempo del programma viene visualizzato sul display digitale.
- La macchina funziona in base alla durata del programma impostato.

Nota: Alcuni programmi non consentono di regolare la durata del lavaggio.

Sistema di bilanciamento del carico (Smooth Wash)
La lavatrice è dotata di un sistema di rilevamento automatico dei carichi sbilanciati.
- La lavatrice è dotata di un sistema di autobilanciamento del carico. Nel processo di centrifuga, se la biancheria è distribuita in modo non uniforme, l'apparecchio la livella e la regola fino a quando la biancheria è distribuita in modo uniforme prima della centrifuga.
- Se la biancheria non può essere distribuita uniformemente entro il tempo specificato, la macchina non gira per evitare forti vibrazioni. A questo punto, è necessario verificare se la biancheria è annodata o aggrovigliata e selezionare il programma "centrifuga" dopo aver riordinato la biancheria.
- Quando si lavano piccole quantità di biancheria, la macchina potrebbe non completare il processo di centrifuga a causa della protezione dell'equilibrio.

AVVISO: A causa dei diversi tipi e materiali di biancheria, il sistema di autobilanciamento del carico può livellare e regolare la biancheria più volte per prolungare il tempo di centrifuga. Questo è normale e non un malfunzionamento dell'apparecchio.

Prima del primo carico
- La lavatrice è stata testata prima di lasciare la fabbrica. Questo processo comporta l'esecuzione di diversi cicli di lavaggio. È quindi possibile che vi sia dell'acqua residua all'interno del cestello e del sistema di scarico. Eseguire una pulizia del cestello a vuoto per pulire il sistema prima di lavare il carico iniziale di biancheria.
- Per prima cosa, aggiungere da 1 a 2 cucchiai di detersivo nella camera I. Quindi eseguire il ciclo Drum Clean. Attendere la fine del ciclo prima di eseguire un altro programma.

Uso della lavatrice

1. Caricamento dei capi
Aprire lo sportello e inserire il bucato. Inserire gli indumenti nel cestello uno alla volta, senza sovraccaricarlo. Il sovraccarico dell'apparecchio porterà a risultati di lavaggio insoddisfacenti e a biancheria stropicciata.

2. Chiudere lo sportello
Assicurarsi che non vi siano indumenti tra il vetro dell'oblò e la guarnizione di gomma. Chiudere lo sportello finché non si sente un clic.

3. Aprire il rubinetto

Assicurarsi che la lavatrice sia collegata alla rete idrica. Aprire il rubinetto.

4. Selezionare il programma desiderato

Tenere premuta l'icona di accensione per accendere la lavatrice. Selezionare quindi il programma desiderato. La spia del programma selezionato si accende e il display visualizza la durata preimpostata del ciclo di lavaggio e le impostazioni di temperatura e velocità di centrifuga disponibili per il programma selezionato. Se necessario, regolare la temperatura e/o la velocità di centrifuga con i tasti touch corrispondenti.

- Regolazione della temperatura

Premere l'icona a sfioramento di selezione della temperatura per diminuire progressivamente il valore fino a impostare il lavaggio a freddo ("---" sarà visualizzato sul display). Premendo nuovamente l'icona a sfioramento si imposta l'impostazione più alta disponibile.

- Impostazione della velocità di centrifuga

Premere l'icona touch per la selezione della velocità di centrifuga per diminuire progressivamente il valore fino a quando il ciclo di centrifuga non si spegne (sul display verrà visualizzato «---»). Premendo nuovamente l'icona a sfioramento si imposta l'impostazione più alta disponibile.

- Selezionare le opzioni

Premere l'icona a sfioramento della funzione che si desidera selezionare e l'indicatore luminoso corrispondente si accende. Per annullare l'opzione selezionata, premere nuovamente l'icona a sfioramento e la spia corrispondente si spegnerà.
Se l'opzione selezionata è incompatibile con il programma configurato, l'incompatibilità verrà indicata da un segnale acustico emesso dal cicalino e la spia dell'opzione corrispondente lampeggerà.
Se l'opzione selezionata è incompatibile con un'opzione configurata in precedenza, rimarrà attiva solo la selezione più recente.

5. Aggiunta del detersivo

Rimuovere il cassetto del detersivo e aggiungere il detersivo (e gli additivi/ammorbidenti) negli appositi scomparti come indicato di seguito.

Fig. 15

1. Scomparto per il detersivo in polvere
2. Vano detersivo liquido (non deve superare il livello "MAX")
3. Vano ammorbidente (non deve superare il livello "MAX")

Osservare le raccomandazioni di dosaggio riportate sulla confezione del detergente. Il corretto dosaggio di detersivo/ammorbidente contribuisce a:

- Ottimizzare i risultati di lavaggio.
- Evita i fastidiosi residui di detersivo nel bucato.
- Risparmiare evitando lo spreco di detersivo avanzato;
- Prevenire la calcificazione dei componenti della lavatrice;
- Rispettare l'ambiente diminuendo i rifiuti.

Importante!
Non utilizzare detergenti per il lavaggio a mano, perché generano troppa schiuma!
Utilizzare detersivo in polvere per capi bianchi in cotone, per il prelavaggio e per lavaggi a temperature superiori a 60 °C!
Seguire le istruzioni di dosaggio riportate sulla confezione del detersivo!

6. Iniziare il programma

- Premere il tasto di Avvio/Pausa. La spia corrispondente si accenderà, l'oblò si bloccherà e la spia di BLOCCO DELL'OBLÒ si accenderà.
- Per evitare tracimazioni, non riaprire l'erogatore del detersivo dopo l'avvio del programma.
- La durata residua del programma può variare. Fattori quali lo squilibrio del carico di lavaggio o la formazione di schiuma possono influire sulla durata del programma.

7. Modifica delle impostazioni di un programma in esecuzione

- È possibile continuare a modificare le impostazioni mentre il programma è in corso. Le modifiche verranno applicate fintanto che la rispettiva fase del programma non sarà stata completata.
- Procedere come segue per modificare la configurazione di un programma in corso:

1. Premere l'icona touch Avvio/Pausa per mettere in pausa il programma di lavaggio in corso.
2. Modificare le impostazioni.
3. Premere l'icona di avvio/pausa per riprendere il programma.
4. Se si è modificato il programma, non aggiungere nuovamente il detersivo.
5. Per evitare che un programma in corso venga modificato accidentalmente (ad esempio dai bambini), attivare il Blocco bambini.

8. Sospendere un programma in corso e aprire l'oblò

- Premere l'icona touch Avvio/Pausa per mettere in pausa il programma di lavaggio in corso.
- Se il livello dell'acqua e/o la temperatura nel cestello sono bassi, la spia di blocco dell'oblò si spegnerà. È possibile aprire lo sportello, ad esempio, per aggiungere altra biancheria o per rimuovere quella caricata per errore. Premere l'icona di avvio/pausa per riprendere il programma.

9. Annullare un programma in corso
- Premere l'icona touch di accensione per spegnere la lavatrice.
- Se il livello e/o la temperatura dell'acqua non sono elevati, lo sportello si sblocca e può essere aperto.
- L'oblò resterà bloccato se nel cestello è presente un livello alto di acqua. Per sbloccare lo sportello, accendere la macchina tenendo premuta l'icona power touch. Selezionare quindi il programma di centrifuga e disattivare l'opzione di centrifuga premendo ripetutamente l'icona a sfioramento per la selezione della velocità di centrifuga finché sul display non appare "---".
- Premere l'icona a sfioramento Avvio/Pausa per avviare il programma di centrifuga. L'oblò verrà sbloccato a fine programma.

10. Spegnere la lavatrice al termine di un programma
- Al termine del ciclo di lavaggio, sul display verrà mostrato il messaggio END (fine).
- Sarà possibile aprire l'oblò solo allo spegnimento della spia di blocco dell'oblò .
- Verificare che la spia del blocco porta sia spenta. Poi aprire l'oblò e tirare fuori la biancheria.
- Premere l'icona touch di accensione per spegnere la lavatrice.
- Chiudere il rubinetto.
- Lasciare lo sportello socchiuso per consentire l'asciugatura dell'interno dell'apparecchio.

6. PULIZIA E MANUTENZIONE

Leggete le seguenti istruzioni per mantenere la vostra lavatrice in condizioni ottimali di funzionamento.

Attenzione: Pericolo di scosse elettriche
- Per evitare il rischio di scosse elettriche, scollegare sempre l'apparecchio dalla rete elettrica prima di pulirlo.
- Non pulire con un'idropulitrice.

Interruzione idrica ed elettrica
- Chiudere il rubinetto dell'acqua dopo ogni ciclo di lavaggio. In questo modo si limita l'usura dell'impianto idraulico e si prevengono le perdite.
- Scollegare l'apparecchio durante la pulizia e gli interventi di manutenzione.

Pulizia dell'esterno della lavatrice

Attenzione: Rischio di esplosione
Per evitare il rischio di esplosione, non pulire mai la lavatrice con solventi infiammabili.

Se necessario, pulire la superficie esterna come segue:
- Utilizzare acqua calda e sapone o un prodotto di pulizia delicato (non abrasivo).
- Asciugare con un panno morbido.
- Smaltire immediatamente i rifiuti.
- Non utilizzare spruzzatori ad alta pressione.

Pulizia del cestello
- I detriti metallici lasciati nel tamburo possono causare macchie di ruggine.
- Non utilizzare mai pagliette d'acciaio per cercare di rimuoverle.
- Utilizzare un detergente senza cloro e seguire le istruzioni del produttore.

Decalcificazione della lavatrice
- Se si utilizzano le quantità corrette di detersivo, non è necessario decalcificare la lavatrice.
- Se è necessario decalcificare il cestello dell'apparecchio, seguire le istruzioni riportate sulla confezione del decalcificante.
- È possibile utilizzare piccole quantità di decalcificante per rimuovere le macchie bianche sul cestello della lavatrice causate da calcare o depositi minerali; o piccole quantità di ruggine causate da oggetti metallici lasciati nel cestello.

Attenzione: I decalcificanti contengono acidi che possono attaccare le parti dell'apparecchio e scolorire la biancheria.

Cura dello sportello e del cestello
- Lasciare sempre la porta socchiusa per evitare la formazione di odori.

Controllare il tubo di alimentazione dell'acqua
- Controllare il tubo di alimentazione dell'acqua almeno una volta all'anno. In caso di crepe, è necessario sostituirli immediatamente. La pressione dell'acqua è molto forte e un tubo di alimentazione dell'acqua incrinato potrebbe facilmente scoppiare.
- Non utilizzare mai tubi di alimentazione dell'acqua non nuovi.

Pulizia della vaschetta del detersivo
Fig. 16
Pulire regolarmente il cassetto del detersivo per evitare l'intasamento degli scomparti del detersivo in polvere e dell'ammorbidente, che potrebbe compromettere l'erogazione del detersivo al cestello. Per fare ciò, seguire le istruzioni riportate di seguito:

1. Aprire completamente la vaschetta del detersivo. Premere sulla parte superiore della scatola (1) ed estrarla dall'alloggiamento (2) per rimuoverla dall'alloggiamento.
2. Rimuovere il tappo del detersivo liquido (3) tenendolo e tirandolo verso l'alto dalla vaschetta del detersivo.

3. Pulire il tappo del detersivo liquido e la scatola del dispenser del detersivo sotto l'acqua corrente. Eliminare qualunque residuo di detersivo.
4. Riposizionare il coperchio del detersivo liquido e far scorrere il cassetto del dosatore di detersivo finché non scatta in posizione, quindi chiuderlo saldamente.

Nota: Durante il processo di pulizia, non aprire lo scomparto del detersivo liquido né inclinare o ruotare il cassetto del detersivo per evitare che scivoli fuori.

Consiglio: Non utilizzare l'apparecchio senza il cassetto dosatore del detersivo. Tenere sempre la scatola completamente chiusa.

Pulizia del filtro di alimentazione dell'acqua

Fig. 17

1. Chiudere il rubinetto di ingresso dell'acqua e rimuovere il tubo di alimentazione dell'acqua.
2. Pulire accuratamente il filtro a rete all'estremità del tubo flessibile con una spazzola fine.
3. Successivamente, svitare a mano il tubo di alimentazione dell'acqua sul retro della lavatrice. Rimuovere il filtro a rete dalla valvola di ingresso dell'acqua sul retro della lavatrice con una pinza e pulirlo con cura.
4. Riposizionare il filtro a rete. Ricollegare il tubo di fornitura dell'acqua alla lavatrice. Non utilizzare un attrezzo per collegare il tubo flessibile d'ingresso. Aprire il rubinetto dell'acqua e verificare la tenuta di tutti i collegamenti.

Pulizia della pompa di scarico

Attenzione: Rischio di scottature

Rischio di lesioni cutanee da acqua calda.

L'utente è tenuto a garantire il rispetto di tutte le precauzioni di sicurezza quando si scarica l'acqua dalla macchina e/o si apre manualmente lo sportello.

- Potrebbe essere necessario pulire la pompa di scarico se la lavatrice non scarica (non si sente il rumore dell'acqua che esce dall'apparecchio quando dovrebbe scaricare, ma altri scarichi vicini, come il lavandino, scaricano correttamente).
- La pompa può intasarsi con detriti sciolti (un buon motivo per controllare il tamburo e rimuovere eventuali detriti visibili dopo ogni carico). Anche i tessuti rilascianti grandi quantità di lanugine possono causare intasamenti.
- Per accedere alla pompa di scarico, è necessario aprire il coperchio di manutenzione (vedere le fasi successive). Una volta aperto il coperchio di manutenzione, procedere come segue:

1. Se l'apparecchio non si è svuotato, provare a svuotarlo. Posizionare il selettore del ciclo di lavaggio sulla posizione di centrifuga. Quindi premere ripetutamente l'icona a sfioramento per la selezione della velocità di centrifuga finché tutti gli indicatori di velocità di centrifuga non si spengono. Premere l'icona touch di avvio/pausa. Attendere qualche istante affinché il ciclo svuoti l'acqua dal cestello. Se la pompa è completamente bloccata, la macchina non sarà in grado di scaricare e il ciclo terminerà.
2. Chiudere il rubinetto in modo che non entri più acqua da scaricare. Spegnere la lavatrice. Scollegare l'apparecchio dalla presa di corrente.
3. Aprire il coperchio del filtro di scarico. Fig. 18
4. Utilizzare il tubo flessibile di scarico situato sull'apertura di accesso al filtro per scaricare l'acqua rimanente in un contenitore adatto (è possibile scaricare fino a 20 litri di acqua). Rimuovere il tappo dal tubo flessibile e posizionare quest'ultimo sul lato di un contenitore adatto e lasciare che l'acqua defluisca dal cestello. Al termine, riposizionare il tappo all'estremità del tubo e rimetterlo in posizione. Fig. 19
5. Girare il coperchio della luce in senso antiorario per ritirarlo. È possibile che fuoriesca un po' d'acqua quando si rimuove il coperchio. Pulire l'interno del tubo della pompa, rimuovendo eventuali detriti o corpi estranei. Verificare che la girante sul retro dell'alloggiamento della pompa possa ruotare liberamente. Rimuovere eventuali pelucchi, sporco o residui di detergente dal coperchio della pompa. Reinstallare il coperchio della pompa avvitandolo saldamente in posizione. La parte che permette di aprire il coperchio deve essere verticale. Fig. 20
6. Richiudere il coprifiltro. Pulire l'acqua versata.

7. RISOLUZIONE DEI PROBLEMI

La lavatrice può occasionalmente smettere di funzionare. Prima di contattare il Centro di assistenza Cecotec, accertarsi che la soluzione del problema non sia elencata di seguito.

Problema	Causa/possibile soluzione
Ci sono macchie di colore od olio nel cestello	Effettuare un ciclo di lavaggio "DRUM CLEAN PLUS" (pulizia del cestello) a vuoto e senza detersivo.
Cattivi odori.	Le parti in gomma dell'apparecchio emettono un certo odore; tale odore diminuirà gradualmente con l'uso.

L'oblò non si apre.	Il blocco di sicurezza dell'oblò attivo perché la temperatura dell'acqua e/o il livello dell'acqua sono troppo alti.
	Il programma si è concluso normalmente, ma c'è stata un'interruzione di corrente.
	Controllare se la funzione "Blocco di sicurezza per bambini" è attiva.
	Se la funzione Fine ritardata è attivata, disattivarla.
Fuoriuscita d'acqua dalla vaschetta del detersivo.	La vaschetta è intasata con del detersivo e deve essere pulita.
	La pressione dell'acqua è troppo alta e deve essere abbassata; chiudere leggermente il rubinetto del tubo flessibile di alimentazione idrica e riprovare.
	L'apparecchio è inclinato in avanti. Livellarlo correttamente.
Perdite d'acqua (non dal distributore di detersivo)	Il tubo flessibile d'ingresso dell'acqua è allentato. Controllare i collegamenti.
	Il tubo flessibile d'ingresso dell'acqua è ben serrato ma continua a perdere; in tal caso, è possibile che la rondella di gomma sia rotta o assente: sostituire o installare la rondella di gomma.
	Il tubo flessibile di scarico non è posizionato correttamente.
	In caso di perdite d'acqua all'interno dell'apparecchio, spegnerlo e contattare il Servizio di Assistenza Tecnica ufficiale di Cecotec.
La lavatrice non si accende.	L'apparecchio non è completamente collegato alla corrente o non è collegato a sufficienza per fare contatto.
	La presa non è alimentata o c'è un problema con i fusibili.
Il ciclo di lavaggio non si avvia.	Lo sportello non è chiuso correttamente.
	L'icona touch di accensione/spegnimento non è stata premuta.
	Non è stata toccata l'icona di avvio/pausa.
	Il rubinetto dell'acqua non è stato aperto per consentire il passaggio dell'acqua nell'apparecchio.
	La funzione Fine ritardata è stata attivata.

Nel cestello non fluiscono né acqua né detersivo. Sul display appare il codice di errore "E02".	Il tubo flessibile d'ingresso dell'acqua è attorcigliato o piegato.
	Il tubo flessibile d'ingresso dell'acqua non è collegato all'alimentazione idrica.
	La pressione dell'acqua è troppo bassa.
	Il rubinetto dell'acqua non è stato aperto per consentire il passaggio dell'acqua nell'apparecchio.
	Nessuna alimentazione idrica nell'abitazione.
	Il filtro a rete nel tubo flessibile d'ingresso dell'acqua e/o la valvola d'ingresso dell'acqua sono bloccati.
	Il rubinetto e/o il tubo di alimentazione idrica sono congelati.
	La funzione Fine ritardata è stata attivata.
	Non è stata toccata l'icona di avvio/pausa.
	Non vi è sufficiente acqua nel cestello.
Scarico dell'acqua all'avvio del programma.	Questo è normale. Non aprire l'oblò per versare l'acqua direttamente nel cestello prima dell'avvio del programma, altrimenti la lavatrice potrebbe scaricare l'acqua versata nel cestello all'avvio del programma stesso.
Il livello dell'acqua è troppo basso durante il lavaggio.	Questo è normale. Il consumo d'acqua nel ciclo di lavaggio di questo apparecchio è relativamente ridotto; il livello dell'acqua nel ciclo di lavaggio è inferiore a quello di altri tipi di lavatrice.
Riempimento eccessivo dell'acqua durante il ciclo di lavaggio.	Se il livello dell'acqua scende, l'apparecchio recupererà automaticamente l'acqua.
	Se la quantità di biancheria da lavare è eccessiva, l'apparecchio può riempire automaticamente l'acqua più volte durante il ciclo di lavaggio.
Troppa schiuma nel cestello o schiuma traboccante dalla vaschetta del detersivo.	Il detersivo non è adatto al lavaggio in lavatrice (deve riportare la dicitura "per lavatrici" o "lavaggio a mano e in lavatrice" o simili).
	È stato usato troppo detersivo; utilizzare meno detersivo.

La centrifugazione viene ripetuta più volte.	A causa dei diversi tipi e materiali di biancheria, il sistema di bilanciamento del carico dell'apparecchio può oscillare e disperdere la biancheria più volte per prolungare il tempo di centrifuga. Questo è normale e non un malfunzionamento dell'apparecchio.
L'apparecchio non centrifuga.	Non è stata selezionata alcuna velocità di centrifuga. Il display mostra «---».
L'apparecchio vibra eccessivamente durante la centrifuga.	I piedini di appoggio non sono stati regolati e l'apparecchio oscilla.
	Nuova installazione: i bulloni di trasporto (compreso il distanziale in plastica) o l'imballaggio in polistirolo non sono stati rimossi durante l'installazione della lavatrice.
	L'apparecchio è incastrato tra i mobili e/o le pareti.
	Il carico è leggermente sbilanciato e il cestello dell'apparecchio ruota, ma a velocità ridotta.
Risultato di una centrifuga non ottimale.	Quando si lava meno biancheria, ad esempio un paio di jeans, un maglione, un asciugamano da bagno e così via, l'apparecchio potrebbe non completare la centrifuga a causa del sistema di bilanciamento del carico.
	Se il carico è leggermente sbilanciato, l'apparecchio gira, ma a una velocità inferiore alla velocità di centrifuga predefinita del ciclo o a quella impostata.
L'apparecchio non scarica, scarica lentamente o sul display appare "E03".	La parte superiore del tubo flessibile di scarico è posizionato troppo in alto. Posizionare il tubo flessibile di scarico a un'altezza di 65-100 cm dal pavimento.
	Il filtro della pompa di scarico è bloccato.
	Il tubo flessibile di scarico è attorcigliato o piegato.
	Il tubo flessibile di scarico è bloccato o congelato.
Il conteggio del tempo del programma di lavaggio si interrompe prima di passare alla fase di centrifuga ad alta velocità.	Questo è normale. Il sistema di bilanciamento del carico dell'apparecchio fa oscillare e disperde a lungo la biancheria nel tamburo per raggiungere l'equilibrio e completare la centrifuga ad alta velocità. Nel processo di burattatura e stesura, il conteggio del tempo del programma si interrompe prima che l'apparecchio raggiunga il processo di centrifuga ad alta velocità.

Il programma di lavaggio dura troppo a lungo.	I tempi di programmazione variano a seconda della pressione dell'acqua, dell'acqua entrante, della temperatura, ecc. Di conseguenza, i tempi del programma aumenteranno (vedere "Il ciclo di centrifuga si ripete più volte").
Rumore eccessivo.	Durante la rotazione, il motore, la pompa e il cestello producono sempre un certo rumore.
	La lavatrice è a contatto con altri oggetti o elettrodomestici circostanti.
	Oggetti estranei come forcelle o altri oggetti metallici all'interno del cestello.
L'apparecchio viene continuamente riempito d'acqua e poi svuotato.	La parte superiore del tubo flessibile di scarico è posizionato troppo in basso. Posizionare il tubo flessibile di scarico a un'altezza di 65-100 cm dal pavimento.
	L'estremità del tubo flessibile di scarico è stata spinta troppo in basso nel tubo di verticale; il gomito del tubo flessibile deve essere installato a 100 mm dall'estremità del tubo flessibile di scarico.
	L'estremità del tubo flessibile di scarico è immersa nell'acqua di scarico.
L'acqua scaricata ritorna nell'apparecchio.	Se l'estremità del tubo flessibile di scarico tocca l'acqua scaricata, è possibile che quest'ultima venga risucchiata all'interno dell'apparecchio e che danneggi l'apparecchio o i capi.
Il pannello di controllo si surriscalda.	Lieve riscaldamento dei componenti elettronici della scheda a circuito stampato installata sul retro del pannello di controllo.
Gocce d'acqua residue sull'oblò e sul cestello dopo il lavaggio.	Durante l'asciugatura, le gocce d'acqua possono accumularsi sulla porta. Pulirle.
	Non mettete troppi vestiti o oggetti pesanti.
Problemi generali	L'apparecchio è dotato di sensori che controllano l'avanzamento del ciclo di lavaggio (p. es., livello dell'acqua, temperatura, carichi sbilanciati o tempo/avanzamento del lavaggio.). Di norma, se l'apparecchio completa il ciclo di lavaggio, è improbabile che si verifichi un problema.

Nel caso in cui si verifichi uno dei seguenti guasti, questi devono essere rilevati dal sistema di microcomputer. La lavatrice emette un segnale acustico e vengono visualizzati i seguenti codici di guasto:

Codici di errore	Tipo di guasto	Possibile causa e soluzione
E02	Nessun ingresso d'acqua	Il rubinetto è aperto.? Alimentazione idrica interrotta? Il filtro a rete nel tubo flessibile d'ingresso dell'acqua e/o la valvola d'ingresso dell'acqua sono bloccati? Il tubo di alimentazione dell'acqua è congelato? Se la risposta è sì, cercate di risolvere i problemi da soli. Se il codice di errore continua ad apparire, contattare il Servizio di Assistenza Tecnica ufficiale di Cecotec.
E03	Drenaggio anomalo	Pulire il filtro della pompa. Verificare se il tubo di scarico è piegato, ostruito o schiacciato. Se il problema persiste, contattare il Servizio di Assistenza Tecnica ufficiale di Cecotec.
U4	Guasto dello sportello	La porta potrebbe non essere chiusa correttamente. Chiudere lo sportello e premere l'icona touch di accensione/spegnimento per spegnere la lavatrice. Quindi riaccendere l'apparecchio e premere l'icona a sfioramento Avvio/Pausa per riavviare il programma. Se il codice di errore continua ad apparire, contattare il Servizio Clienti.
H	La temperatura del cestello è troppo alta.	Premere l'icona touch di Avvio/Pausa per sospendere il funzionamento della lavatrice e attendere qualche minuto. Quando la temperatura del tamburo scende a un livello sicuro e il codice di guasto scompare dal display, premere l'icona a sfioramento Avvio/Pausa per continuare il programma. Se il codice di errore continua ad apparire, contattare il Servizio Clienti.
FXXX	C'è un'elevata concentrazione di ioni negativi nel cestello.	Premere l'icona touch di Avvio/Pausa per sospendere il funzionamento della lavatrice e attendere qualche minuto. Quando la carica di ioni negativi nel cestello scende a un livello di sicurezza e il codice di guasto scompare dal display, premere l'icona a sfioramento Avvio/Pausa per continuare il programma. Se il codice di errore continua ad apparire, contattare il Servizio Clienti.
EXX	Altri guasti	Spegnere la lavatrice toccando l'icona di accensione/spegnimento. Quindi scollegarla dalla rete elettrica e contattare il servizio di assistenza tecnica ufficiale Cecotec.

Nota: Assicurarsi di verificare la causa del guasto e di porvi rimedio prima di premere nuovamente l'icona Avvio/Pausa. Se il codice di guasto scompare, la lavatrice continua a funzionare. Se il codice di errore continua ad apparire, scollegare il cavo di alimentazione e contattare il Servizio di Assistenza Tecnica ufficiale di Cecotec.

8. RICICLAGGIO DI APPARECCHIATURE ELETTRICHE ED ELETTRONICHE

Questo simbolo indica che, in conformità con le normative vigenti, il prodotto e/o le pile/batterie devono essere smaltite separatamente dai rifiuti domestici. Quando questo prodotto raggiunge la fine della sua vita utile, è necessario rimuovere le pile/batterie/accumulatori e portarlo in un punto di raccolta designato dalle autorità locali.
Per informazioni dettagliate su come smaltire correttamente le apparecchiature elettriche ed elettroniche e/o le pile/batterie, il consumatore dovrà contattare le autorità locali.
Il rispetto delle linee guida di cui sopra aiuterà a proteggere l'ambiente.

Le informazioni sui sistemi nazionali di riciclaggio degli imballaggi sono disponibili sul seguente sito web.

9. COPYRIGHT

I diritti di proprietà intellettuale dei testi di questo manuale appartengono a CECOTEC INNOVACIONES, S.L. Tutti i diritti riservati. Il contenuto di questa pubblicazione non può essere, in tutto o in parte, riprodotto, archiviato in un sistema di recupero, trasmesso o distribuito con qualsiasi mezzo (elettronico, meccanico, fotocopia, registrazione o simile) senza la previa autorizzazione di CECOTEC INNOVACIONES, S.L.

10. DICHIARAZIONE DI CONFORMITÀ UE SEMPLIFICATA

Con la presente, Cecotec Innovaciones dichiara che questo prodotto è conforme ai requisiti essenziali e alle altre disposizioni pertinenti delle normative applicabili nell'Unione Europea. Questo prodotto è stato progettato, fabbricato e testato per soddisfare gli standard di sicurezza e qualità richiesti. Il testo completo della Dichiarazione di Conformità UE è disponibile al seguente link: https://storececotec.it/it/information/declaration-of-conformity

1. PEÇAS E ACESSÓRIOS

Figura 1
1. Mangueira de entrada de água
2. Porta
3. Mangueira de drenagem
4. Corpo
5. Cabo de alimentação
6. Depósito dispensador de detergente/amaciador
7. Painel de controlo
8. Tambor
9. Tampa do filtro de drenagem
10. Pés ajustáveis

Nota:
Os gráficos neste manual são representações esquemáticas e podem não corresponder exatamente ao que é mostrado no produto.

2. ANTES DA UTILIZAÇÃO

- Este dispositivo é fornecido numa embalagem concebida para o proteger durante o transporte. Retire o dispositivo da caixa. Pode guardar a caixa original e outros materiais de embalagem num local seguro para evitar danos no dispositivo, caso seja necessário transportá-lo no futuro. Se pretender descartar a embalagem original, certifique-se de que reciclou todos os materiais corretamente.
- imediatamente com o Serviço de Assistência Técnica Oficial da Cecotec.

Conteúdo da caixa:
- Máquina de lavar e secar
- Tubo de abastecimento de água
- Pés de transporte
- Chave fixa
- Tampa decorativa x4
- Este manual de instruções

- Não remova o número de série do produto, para que seja possível rastrear corretamente o seu equipamento caso necessite de assistência.

3. INSTALAÇÃO

Remoção dos parafusos de transporte
POSSÍVEIS DANOS AO EQUIPAMENTO OU FERIMENTOS

- O aparelho está protegido para transporte com parafusos de transporte. Se os parafusos de transporte não forem removidos, o tambor poderá ser danificado durante o funcionamento. O aparelho vibrará e ficará muito mais barulhento durante os ciclos de centrifugação se os parafusos de transporte não forem removidos antes da utilização. Certifique-se de que removeu completamente os quatro parafusos de transporte antes da primeira utilização.
- Guarde os parafusos de transporte.
- Se tiver sido adquirida uma base com o aparelho, esta deve ser instalada antes de remover os parafusos de transporte. Consulte as instruções de instalação da base.
- Para evitar danos durante o transporte posterior, certifique-se de recolocar os parafusos antes do transporte.

A Figura 2 mostra os passos para remover os parafusos. Estes são descritos em detalhe abaixo:
1. Solte os quatro parafusos de transporte A com a chave (fornecida) e remova-os.
2. Remova os quatro tubos separadores B. Ao remover os parafusos, se os tubos separadores caírem dentro da máquina, eles podem ser recuperados inclinando a máquina para a frente e levantando-os do chão ou da base da máquina.
3. Cubra os orifícios abertos dos parafusos de transporte com as quatro tampas C que se encontram no saco plástico que contém os acessórios.
4. Guarde todos os acessórios num local seguro: serão necessários novamente se a máquina de lavar roupa tiver de ser deslocada para outro local.

Nota:
Para evitar quebras durante o transporte da máquina de lavar roupa, siga as instruções a seguir:
- Os parafusos de transporte devem ser recolocados.
- O cabo de alimentação deve ser fixado na parte traseira da máquina de lavar roupa.

Requisitos de instalação
- O aparelho deve ser instalado sobre um piso sólido e nivelado. Nunca coloque o aparelho sobre tapetes macios ou pisos de madeira. Não instale o aparelho sobre uma base improvisada. Se a posição de instalação não puder ser alterada, a base deve ser melhorada conforme necessário, por exemplo, aumentando o tamanho e fixando-a com suportes. Nunca coloque o aparelho em suportes separados. O aparelho pode deslocar-se ligeiramente devido a fatores como sobrecarga ou humidade na base. Isso pode fazer

com que o aparelho caia da base após um período de utilização.
- Mantenha o ambiente seco e ventilado.
- O aparelho deve ser instalado e utilizado numa divisão com escoamento.
- Nunca coloque pequenos aparelhos, como fornos micro-ondas e/ou panelas elétricas, sobre o aparelho.
- Mantenha o aparelho longe de chamas, como velas, fogões a gás, botijas de gás, etc.
- Nunca coloque recipientes sob pressão sobre a máquina.
- Nunca coloque o aparelho sobre uma abertura de escoamento descoberta.

Requisitos de espaço livre
- Instale o aparelho de forma a que a ficha e a tomada sejam facilmente acessíveis.
- Instale o aparelho num local com espaço suficiente à sua volta.

Figura 3
(a) 3 cm ou mais acima
(b) 5 cm ou mais atrás
(c) 5 cm ou mais no lado esquerdo
(d) 5 cm ou mais no lado direito
(e) 70 cm ou mais (Este espaço é normalmente o espaço necessário à frente do aparelho para abrir a porta e aceder ao mesmo)

ATENÇÃO: Não deixe as partes metálicas do aparelho entrar em contacto com pias metálicas ou outros aparelhos.

Nivelamento do aparelho
O aparelho utiliza velocidades de centrifugação elevadas para remover a água no final do ciclo de lavagem. É importante que o aparelho esteja nivelado e que os pés reguláveis pressionem uniformemente o chão. Isso ajudará a garantir um funcionamento mais silencioso com menos vibrações.

Siga os passos abaixo:
1. Instale o aparelho numa superfície plana e estável, de preferência num canto da divisão.
2. Se o piso for irregular ou desnivelado, ajuste os pés reguláveis do aparelho conforme necessário para nivelá-lo. Não coloque nada sob os pés reguláveis do aparelho para nivelá-lo.
3. Não estique os pés ajustáveis do aparelho mais do que o necessário. Quanto mais estendidos estiverem os pés, mais vibrações o aparelho irá receber. Comece com os pés ajustáveis totalmente aparafusados e ajuste cada pé conforme necessário.
4. Use um nível (não fornecido) para verificar a parte superior do aparelho e certifique-se de que está nivelada de lado a lado e da frente para trás.
5. Pressione para baixo em cada canto da parte superior do aparelho para garantir que não se move. Não deve haver folga ou movimento. Todos os pés ajustáveis devem pressionar uniformemente o chão. Isto é tão importante quanto manter o aparelho na posição horizontal para evitar vibrações.
6. Quando o aparelho estiver nivelado e não balançar, fixe os pés ajustáveis na sua posição apertando as porcas de fixação na parte inferior da arruela. Certifique-se de que o faz sem alterar a altura do pé (segure o pé enquanto aperta a porca de fixação).

Procedimento de regulação dos pés ajustáveis
Figura 4
1. Depois de determinar quais pés ajustáveis do aparelho devem ser estendidos, peça a alguém para levantar ligeiramente o aparelho para aliviar a pressão do pé a ser ajustado.
2. Gire o pé ajustável do aparelho para esticá-lo para baixo o quanto for necessário, de modo a elevar o ângulo do aparelho na medida correta e nivelá-lo.
3. Quando a altura do pé estiver correta, use a chave (fornecida) para apertar a porca de fixação na parte inferior do aparelho e fixar o pé na sua posição.

Ligar a alimentação de água e eletricidade
Ligar o tubo de entrada de água
1. Ligue uma extremidade do tubo de entrada de água a uma torneira de água fria e aperte com a mão. Antes de ligar, deixe a água correr livremente até ficar completamente límpida. Fig. 5
2. Ligue a outra extremidade do tubo de entrada de água à válvula de entrada de água na parte traseira do aparelho e aperte com a mão. Fig. 6
3. Abra lentamente a torneira e certifique-se de que não há fugas.

- Não amasse, esmague, modifique ou corte o tubo flexível.
- Aperte bem a extremidade do tubo com a mão.
- A pressão da água de alimentação deve estar entre 0,03 e 1,0 MPa. Se a pressão da água exceder este valor, instale uma válvula redutora de pressão.
- Se o tubo não for suficientemente longo, contacte o Serviço Técnico Oficial da Cecotec ou um técnico autorizado.
- Nunca utilize um tubo de entrada de água usado.
- Utilize o tubo de entrada de água novo fornecido com o aparelho.

Ligação do tubo de drenagem
Altura do ponto de drenagem
Diferença de altura entre o pavimento e o ponto de drenagem: mínimo 60 cm (24 pol.) e máximo 100 cm (39 pol.). Figura 7

Tipos de ligação de drenagem

a) Tubo vertical. Figura 8

- Ligue o tubo flexível de drenagem ao cotovelo (não fornecido).
- Coloque o cotovelo no tubo de drenagem a 100 mm da extremidade do tubo.
- Coloque esta parte do tubo de drenagem no tubo de drenagem. Se o tubo for inserido muito profundamente, pode causar drenagem contínua da máquina de lavar roupa durante o enchimento.
- Prenda o cotovelo e o tubo flexível com um prendedor de cabos para evitar que o tubo escorregue do tubo de drenagem durante a utilização.

b) Sifão

Prenda o tubo de drenagem ao sifão da pia usando um grampo de tubo com diâmetro de 0,9-1,6 polegadas (20-44 mm). Figura 9

c) Lavatório

AVISO: RISCO DE QUEIMADURAS: Ao lavar a altas temperaturas, existe o risco de queimaduras se tocar na espuma quente, por exemplo, ao retirar espuma quente da pia. Não coloque as mãos na espuma quente.

Aviso: Danos no aparelho/danos nos tecidos.

Se a extremidade do tubo de drenagem tocar na água drenada (água drenada da máquina de lavar roupa), esta pode ser aspirada de volta para a máquina e causar danos ao aparelho ou aos tecidos. Certifique-se de que:

- Não existe uma tampa no ralo do lavatório.
- A extremidade do tubo de drenagem não toca na água que é drenada.
- O ralo da pia está a escoar livremente e não está parcialmente entupido.
- Ligue firmemente o tubo de drenagem ao lavatório.

A Figura 10 mostra a forma correta de colocar o tubo no lava-loiça.

- Não torça, puxe ou dobre o tubo de drenagem.
- Prenda o tubo de drenagem com o cabo de amarração no tubo de drenagem, no lavatório, etc., para que o tubo não saia devido à força da água.
- Não é recomendável utilizar extensões do tubo de drenagem. Se for absolutamente necessário, a extensão deve ter o mesmo diâmetro do tubo original e não deve exceder 250 cm de comprimento. Fig. 11

Ligação elétrica

Antes de ligar a máquina de lavar roupa à tomada, certifique-se de que:

- A tomada está ligada à terra e está em conformidade com a legislação em vigor.
- A tomada deve ser capaz de suportar a carga máxima de potência do aparelho indicada na placa de dados técnicos fixada no aparelho.
- A tensão de alimentação está dentro dos valores indicados na placa de dados técnicos fixada na máquina de lavar roupa.
- Durante o aquecimento, a corrente máxima da máquina de lavar roupa é de 10 A, pelo que deve certificar-se de que a instalação elétrica (tensão, corrente e cabo) é adequada para a carga do aparelho.
- A tomada elétrica é compatível com a ficha da máquina de lavar roupa. Se não for o caso, solicite a substituição da tomada ou da ficha a um eletricista qualificado.

4. FUNCIONAMENTO

Painel de controlo

Figura 12

A —Depois de pressionar o ícone de funcionamento para iniciar a máquina de lavar, selecione o ciclo de lavagem desejado na área de ícones designada. A luz do ciclo de lavagem correspondente acenderá e o visor exibirá a duração do ciclo de lavagem selecionado.

B— Ícones de funções e opções

1. Ícone de toque Atraso Fim (Atraso Fim). Pressione para definir a hora de término do ciclo de lavagem.
2. **Ícone de toque TEMPERATURA**: Toque para alterar a temperatura da água para o ciclo atual. O valor da temperatura alterado será exibido no visor digital.
3. **Ícone de toque SPEED (Velocidade)**: Toque para alterar a velocidade de centrifugação para o ciclo atual. O valor alterado da velocidade de centrifugação será exibido no visor digital.
4. **ENXAGAR Toque no ícone** : Toque para alterar o número de enxaguamentos para o ciclo atual. O número de enxaguamentos alterado será exibido no visor digital.
5. **SECAGEM Toque no ícone** : Toque para definir o ciclo de secagem.
6. **KidLock com toque no ícone :** Toque para ativar o ciclo de lavagem com bloqueio de segurança para crianças.
7. **Ícone tátil SteamMax:** Toque para ativar o ciclo de lavagem STEAM.
8. **Ícone de toque OnSmart: Toque para ativar o** ciclo de lavagem OnSmart.
9. **Ícones de toque «+» ou «-»:** Toque nestes botões para ajustar o tempo do ciclo. O tempo do ciclo definido é exibido no ecrã digital.

Nota: Alguns ciclos não têm uma função de seleção para ajustar o tempo do ciclo.

10. **INÍCIO/PAUSA Ícone tátil**: Pressione e mantenha pressionado o botão para iniciar ou interromper temporariamente um ciclo de lavagem.
    - Adicionar roupa durante o programa em curso

    Assim que o ciclo começar, se pretender interromper temporariamente o ciclo de lavagem, toque novamente no ícone tátil Iniciar/Pausar. Se o indicador luminoso de bloqueio da porta 🔓 estiver apagado, a porta pode ser aberta e pode adicionar ou retirar roupa. Para continuar o ciclo de lavagem a partir do ponto em que foi interrompido, toque novamente no ícone.

11. **Botão ON**: Para ligar e desligar o aparelho, mantenha este ícone pressionado.

C— Ecrã
Figura 13
O ecrã é útil durante a programação da máquina e fornece várias informações.

1. Bloqueio para crianças (KidLock)

O ícone iluminado indica que a função de bloqueio para crianças está ativada e que o painel de controlo está bloqueado (exceto o ícone de alimentação).

2. Bloqueio da porta

O ícone iluminado indica que a porta está bloqueada. Para evitar danos, aguarde até que o ícone se apague antes de abrir a porta.

3. Barra de progresso do programa.

Durante o processo de lavagem, a barra luminosa indica o progresso da lavagem com o tempo restante do programa.

4. Indicação de atraso no fim (Atraso no fim)

A luz indicadora acesa indica que a função está ativada. A contagem regressiva até o final do ciclo de lavagem selecionado será exibida no visor digital.

5. Indicação SteamMax (lavagem a vapor)

A luz indicadora acesa indica que a função vapor está ativada.

6. Indicação OnSmart (lavagem inteligente)

A luz indicadora acesa indica que o programa OnSmart foi selecionado. Existem três maneiras de configurar o programa de lavagem OnSmart.

7. Ecrã digital.

Figura 14

a. Tempo restante do ciclo de lavagem
b. Tempo de atraso Fim
c. Temperatura de lavagem
d. Tempo de secagem
e. Número de esclarecimentos
f. Velocidade de rotação
g. Código de erro

Preparação das roupas

Aviso: Danos no aparelho/tecido. Objetos estranhos (moedas, grampos, agulhas, pregos, etc.) podem danificar as roupas ou os componentes da máquina de lavar roupa.
Tenha em atenção as seguintes recomendações ao preparar a roupa:

- Remova quaisquer objetos soltos ou metálicos, como alfinetes, clipes, etc., das roupas.
- Retire areia, moedas, etc. dos bolsos e punhos.
- Feche os fechos e prenda as capas de almofadas, colchas, etc.
- Retire os ganchos das cortinas ou prenda-os num saco de rede.
- Itens particularmente delicados, como meias ou cortinas de renda, ou itens menores, como meias minúsculas ou lenços, devem ser lavados apenas em sacos de malha.
- Algumas peças de roupa devem ser lavadas do avesso. Estas incluem malhas, calças, t-shirts e camisolas.
- Certifique-se de que os sutiãs com aro são lavados na máquina de lavar.
- Certifique-se de que os sutiãs com aro são lavados num saco de malha que possa ser bem fechado com um fecho ou botão! Se o aro sair da copa, pode passar pelas aberturas do tambor e causar danos significativos.

Preparação das roupas para secar

- Apenas tecidos adequados para secar na máquina que tenham sido lavados, enxaguados e centrifugados.
- Retire o máximo de água possível das roupas. Não pressione o botão para reduzir a velocidade de centrifugação.
- Para garantir uma secagem uniforme, separe as roupas de acordo com o tipo de tecido e o nível de secagem necessário.
- As roupas que precisam de engomar não precisam de ser engomadas imediatamente após a secagem na máquina de secar. É uma boa ideia dobrá-las ou enrolá-las durante algum tempo, para que a humidade restante seja distribuída uniformemente.
- Ao lavar roupas que serão secas na máquina, use a quantidade correta de detergente e produtos de cuidado de tecidos, de acordo com as instruções do fabricante. Alguns detergentes e produtos de cuidado de tecidos, amido ou amaciantes podem conter substâncias químicas que podem afetar negativamente os sensores de humidade, prejudicando o seu funcionamento e os resultados da secagem.

Os seguintes tecidos não devem ser secos na máquina de secar:

- Roupas com o símbolo de cuidado: ⊠
- Lã ou roupas que contenham lã. Risco de encolhimento!
- Tecidos delicados (seda, cortinas sintéticas de rede). Risco de encolhimento!
- Artigos que contenham espuma de borracha ou material semelhante.
- Artigos tratados com soluções inflamáveis, tais como produtos para remoção de manchas, gasolina ou solventes de tinta. Perigo de explosão!
- Artigos que ainda contenham laca ou substâncias semelhantes. Vapores perigosos!

- Roupas que pingam. Desperdício de energia!

Classifique as roupas de acordo com a cor e o grau de sujidade
Classifique as roupas de acordo com a cor, o grau de sujidade e a temperatura de lavagem recomendada.
- As roupas podem descolorar.
- Nunca lave roupa nova colorida juntamente com outras peças.
- Lave as roupas brancas separadamente das coloridas. Caso contrário, as roupas brancas podem ficar com um tom acinzentado.

Grau de sujidade
- Sujidade leve. Sem sujidade ou manchas visíveis, mas que podem ter absorvido algum odor. Isto pode incluir roupa leve de verão, como t-shirts, camisas ou blusas que tenham sido usadas apenas uma vez. Também deve refrescar a roupa de cama ou as toalhas dos hóspedes.
- Superfície suja normal. Superfície visivelmente suja e/ou algumas manchas leves. Isso pode incluir roupas como camisetas, camisas ou blusas que foram suadas ou usadas várias vezes. Também pode incluir panos de cozinha, toalhas de mão ou lençóis que tenham sido usados por até uma semana ou mais. Cortinas sem manchas que não tenham sido lavadas por até seis meses.
- Sujeira intensa. Sujeira e manchas visíveis. Isso pode incluir panos de cozinha, guardanapos de pano, babetes de bebé, roupas infantis para uso externo ou camisolas de futebol e camisas manchadas com relva ou sujidade. Também pode incluir roupas de trabalho, como macacões e jeans, e outras roupas usadas para trabalho e atividades ao ar livre.

5. PROGRAMAS E FUNÇÕES

Tabela de ciclos de lavagem

Ciclo de lavagem	Temperatura máxima (ºC)	Carga máxima (kg)		Tipo de detergente		
		Lavagem	Secagem	Detergentes		Amaciante
				Normal	Especial	
Mistura	60	8	5	L/P	---	EIT
Rápido (Lavagem rápida)	40	1	1	L/P	---	EIT
Lã	40	1	---	---	grande	EITE
Algodão	60	8	5	L/P	---	EIT
Echo 40-60	40	8	5	L/P	---	EIT
20 ºC	30	2	---	L/P	---	EIT
Desinfecção (esterilização)	85	3	3	L/P	---	EIT
Secagem	---	---	5	---	---	---
Gnétho	---	8	5	---	---	---
Limpeza do cesto Plus	85	---	---	---	---	---
OnSmart (Lavagem inteligente)	40	5	---	L/P	---	L/P

L= Detergente em gel/líquido; P= Detergente em pó; O= Opcional; ---= Não.
Se utilizar detergente líquido, não é recomendável ativar a função de atraso do fim do ciclo.
Recomenda-se a utilização de: detergente em pó entre 20 °C e 80 °C e detergente para lã entre 20 °C e 40 °C.
Siga as recomendações de dosagem do seu detergente.

Ciclo de lavagem	Descrição
Mistura	Para lavar cargas mistas de tecidos de algodão e sintéticos, brancos e coloridos, com sujidade ligeira a normal, juntamente.
Rápido (lavagem rápida)	Para uma pequena quantidade de roupa ou roupa ligeiramente suja que pretende lavar rapidamente.
Lã	Para roupa de lã e mistura de lã que pode ser lavada na máquina.
Algodão	Para roupa de algodão, linho e tecidos mistos de algodão para uso diário. Programa de teste de eficiência energética.
Eco 40-60	Programa de testes de eficiência energética.
20 ºC	Para uma pequena quantidade de roupa que desbota facilmente.
Desinfecção (esterilização)	Para roupa que requer esterilização e desinfecção.
Secagem	Para secar tecidos de algodão húmidos.

Centrifugação	Este ciclo utiliza um ciclo de centrifugação para reduzir o tempo de secagem de tecidos pesados ou peças que requerem cuidados especiais e que são lavadas à mão.
Limpeza do cesto Plus	Limpe o cesto removendo a sujidade e as bactérias. Certifique-se de que o cesto está vazio.
OnSmart (Lavagem inteligente)	Ciclo de lavagem inteligente que ajusta automaticamente o tempo e a temperatura de acordo com o peso da roupa (inicia ao premir o ícone tátil OnSmart – ícone de impressão digital de 3")

Programas

OnSmart (lavagem inteligente)

O programa de lavagem OnSmart pode detetar de forma inteligente o peso da roupa e ajustar o tempo e a temperatura de lavagem para uma lavagem inteligente. Quando a indicação «Auto» aparece na fase de deteção após o início do programa, o programa de lavagem OnSmart pode iniciar-se das seguintes três formas:

- Quando o aparelho estiver desligado, mantenha premido o botão OnSmart (ícone de impressão digital) durante pelo menos 3 segundos. A máquina de lavar roupa executará diretamente o programa de lavagem OnSmart, com a luz indicadora OnSmart acesa.
- Quando o aparelho estiver ligado, mantenha premido o botão OnSmart durante pelo menos 3 segundos. O aparelho executará diretamente o programa de lavagem OnSmart, com a luz indicadora OnSmart acesa.
- Quando o aparelho estiver ligado, pressione brevemente o botão OnSmart, o indicador OnSmart acenderá e, em seguida, pressione o botão Iniciar/Pausar e o aparelho executará o programa de lavagem OnSmart.

Programa «Lavagem + Secagem»

Apenas uma parte do programa de lavagem pode incluir a função de secagem. Primeiro, coloque a roupa no cesto, feche a porta e toque no ícone de secagem (representado por uma toalha no painel de controlo) para selecionar as duas funções de secagem da seguinte forma:

- Secagem automática: Pressione continuamente o ícone de secagem no painel de controlo (representado por uma toalha) para ajustar o tempo de secagem exibido no painel e, quando a indicação «Automático» aparecer, a função de secagem automática será ativada. O tempo de secagem será ajustado automaticamente de acordo com a quantidade e a humidade das roupas.
- Secagem temporizada: Toque no ícone de secagem no ecrã tátil (representado por uma toalha no painel de controlo). O visor digital exibirá o tempo de secagem (30-60-90-120-150-180-210-240), selecione o tempo de secagem adequado e introduza o tempo de secagem. Em seguida, prima o botão Iniciar/Pausar. A máquina de lavar roupa começará a executar o programa Lavagem + Secagem, com o programa de secagem a ser ativado automaticamente no final do programa de lavagem.

Programa de secagem

O programa de secagem é adequado para secar roupa de algodão. Não seque roupa que possa encolher ou deformar-se. Quando o programa de secagem estiver definido, é recomendável executar apenas um ciclo de centrifugação antes da secagem.

- Primeiro, coloque as roupas no cesto, feche a porta, toque e selecione o programa de secagem e toque repetidamente no ícone de secagem para selecionar a função Secagem automática ou Secagem temporizada (conforme descrito acima).
- Em seguida, toque no botão Iniciar/Pausar para iniciar o programa.

Precauções para o programa de secagem

- Se houver humidade excessiva nas roupas, o aparelho prolongará automaticamente o tempo de secagem e é normal que o indicador «0:20» fique aceso por um longo período de tempo.
- Quando o programa de secagem estiver em execução, a torneira deve estar aberta, pois é necessária água para arrefecimento e desumidificação durante o programa de secagem.
- O tempo de secagem mais longo é definido de acordo com os diferentes modelos.
- Para evitar que a roupa fique amarrotada devido a uma secagem excessiva, o tempo de secagem pode ser ajustado para um valor ligeiramente inferior no início e, em seguida, aumentado de acordo com o resultado da secagem.
- Antes de executar o programa Secagem, é recomendável executar primeiro um programa Centrifugação.
- Se necessário, desfaça os nós das roupas após a centrifugação e, em seguida, coloque-as no cesto para secar.
- Para roupas maiores ou mais grossas, a secagem pode ser irregular em alguns pontos. Adicione tempo de secagem de acordo com o resultado da secagem após o final do programa de secagem.
- Os tecidos de lã não são adequados para secagem.
- Não seque artigos que possam deformar-se ou encolher.
- Alguns programas não têm função de secagem.

Função de vapor (SteamMax)

- Esta função adiciona um processo de vapor no final da drenagem de água do programa de lavagem selecionado, pouco antes da última centrifugação.
- Ícone de vapor SteamMax para adicionar um processo de lavagem com vapor após a última fase de drenagem de água do programa de lavagem selecionado (ou atual) e antes da última centrifugação.
- Durante o processo de lavagem com vapor, a máquina de lavar produz uma grande quantidade de vapor a alta temperatura que penetra profundamente nos tecidos, melhorando a suavidade e elasticidade, ao mesmo tempo que elimina os odores

desagradáveis e revitaliza a roupa.
- Após o processo de lavagem a vapor, a máquina entra na fase final de enxaguamento e centrifugação.

Vantagens:
- Reduz as rugas nas roupas, deixando-as mais macias e elásticas.
- Ajuda a eliminar os odores desagradáveis e revitaliza as roupas.
- Facilita a passagem a ferro.

Nota: Este programa foi concebido para roupa de algodão que não desbota facilmente.

Programa LENÇOS
- Antes de lavar, certifique-se de que as roupas têm a indicação «lavável na máquina».
- Assim que o processo estiver concluído, retire rapidamente as roupas, reorganize-as e seque-as para evitar deformações causadas pela permanência prolongada no cesto.
- Para evitar danos nas roupas, a temperatura da água não deve exceder 40 °C.
- Para melhores resultados e para reduzir o desgaste das roupas, use um detergente específico para lã e não exceda 1,0 kg de roupa.

Atraso no fim (Fim atrasado)

Esta função permite programar a máquina de lavar e secar roupa para terminar um programa de lavagem a uma hora específica, até 24 horas depois. A duração do programa de lavagem está incluída no tempo total de atraso do fim.

Para configurar:
1. Selecione o programa de lavagem desejado.
2. Antes de premir o botão Iniciar/Pausar, mantenha premido o botão Atraso do fim durante 3 segundos.
3. Continue a premir o botão até que a hora de desligar desejada apareça no visor.
4. A luz indicadora acenderá.
5. Prima Iniciar/Pausar para iniciar a contagem decrescente com atraso de fim.
6. Para cancelar, prima qualquer outro botão do programa de lavagem para reiniciar o programa. A luz indicadora apagará.

Graus
- função de atraso O Fim não está disponível em todos os programas de lavagem.
- O tempo real de conclusão do programa pode variar ligeiramente devido a fatores como a pressão da água, o escoamento, o tipo de roupa e a temperatura da água.

Bloqueio para crianças (KidLock)
- Esta função impede a utilização indevida do aparelho por crianças e evita interferências externas durante o processo de lavagem.
- Durante o funcionamento, mantenha premido o botão SPEED durante 3 segundos para ativar ou cancelar a função de bloqueio de segurança para crianças.
- O indicador acenderá.
- A porta não abrirá.
- O painel de controlo ficará bloqueado e os botões não responderão (exceto o botão de funcionamento).

Nota:
- Se o aparelho for desligado premindo o ícone de alimentação enquanto o bloqueio para crianças estiver ativado, a função será cancelada.
- Se o aparelho for ligado novamente, ele executará diretamente o programa que estava definido antes de ser desligado.

Cancelar o sinal sonoro
- Pode desativar os sons da máquina (alarme) que são emitidos durante o funcionamento.
- Toque nos ícones Speed e OnSmart simultaneamente durante pelo menos 3 segundos.
- Se pretender ativá-lo novamente, faça o mesmo (mantenha os botões Speed e OnSmart pressionados durante 3 segundos). O alarme será ativado após um sinal sonoro.

Adicionar roupa enquanto o programa está a decorrer
- Quando o programa estiver em execução, toque no ícone tátil Iniciar/Pausar para interromper temporariamente o programa. Se o indicador de bloqueio da porta estiver aceso, significa que a porta pode ser aberta para adicionar ou retirar roupa.
- Assim que a função estiver concluída, feche a porta e toque novamente no ícone Iniciar/Pausar para continuar a função a partir do ponto em que foi interrompida.

NOTA: Se o nível ou a temperatura da água no tambor estiver muito alto, a luz indicadora de bloqueio da porta acenderá. Nesse caso, a porta não pode ser aberta e não é possível adicionar ou retirar roupa durante o programa.

Luz interior
- A luz interior fica sempre acesa durante a configuração do programa ou o funcionamento.
- Quando o programa está em pausa, pode acender a luz interior abrindo a porta da máquina de lavar roupa.
- Quando o programa estiver em execução, a luz interna acenderá automaticamente à medida que a fase de lavagem mudar.
- Pressionando qualquer ícone de toque, exceto o ícone de toque de funcionamento, também pode acender a luz interna.

Ajustar a hora do programa
- Prima o botão «+» ou «-» para ajustar a hora do programa.
- O valor de ajuste da hora do programa é exibido no visor digital.

- A máquina de lavar roupa funcionará de acordo com o tempo do programa definido.

Nota: Alguns programas não permitem ajustar a hora.

Sistema de equilíbrio de carga (Lavagem suave)

A máquina de lavar roupa possui um sistema automático de deteção de cargas desequilibradas.

- A máquina de lavar roupa possui um sistema automático de deteção de desequilíbrio da carga. Durante o ciclo de centrifugação, se a roupa estiver mal distribuída, o aparelho irá nivelar e ajustar a carga até que fique uniformemente distribuída antes da centrifugação.
- Se a roupa não puder ser distribuída uniformemente dentro do tempo especificado, o aparelho não centrifugará para evitar vibrações fortes. Nesse momento, verifique se as roupas estão emaranhadas ou misturadas e selecione o programa «Centrifugação» depois de reorganizá-las.
- Ao lavar pequenas quantidades de roupa, a máquina de lavar roupa pode não concluir o ciclo de centrifugação devido à proteção de equilíbrio.

ATENÇÃO: Devido aos diferentes tipos e materiais das roupas, o sistema de ajuste automático e equilíbrio do aparelho pode nivelar e ajustar as roupas várias vezes, prolongando o tempo de centrifugação. Isto é um fenómeno normal e não uma avaria do aparelho.

Antes de carregar a sua primeira carga

- A máquina de lavar roupa foi testada antes de sair da fábrica. Este processo inclui a execução de vários ciclos de lavagem. Como resultado, pode permanecer uma pequena quantidade de água no interior e no sistema de drenagem. Execute um ciclo de limpeza do tambor sem roupa para limpar o sistema antes da primeira lavagem de roupa.
- Primeiro, adicione 1 a 2 colheres de sopa de detergente no compartimento 1. Em seguida, execute o ciclo Limpeza do tambor. Aguarde a conclusão do ciclo antes de executar outro programa.

Como utilizar a máquina de lavar roupa

1. Carregar roupa

Abra a porta e carregue a roupa. Coloque a roupa solta no tambor, uma peça de cada vez, sem sobrecarregar a máquina. A sobrecarga da máquina de lavar resultará em resultados de lavagem insatisfatórios e roupa amarrotada.

2. Feche a porta

Certifique-se de que não há roupa presa entre a porta e a vedação de borracha. Feche a porta até ouvir um clique.

3. Abra a torneira

Certifique-se de que a máquina de lavar está ligada ao abastecimento de água. Abra a torneira

4. Selecione o programa desejado

Mantenha premido o ícone tátil de funcionamento para ligar a máquina de lavar roupa. Em seguida, selecione o programa desejado. A luz indicadora do programa selecionado acenderá e o ecrã exibirá a duração predefinida do ciclo de lavagem, bem como as configurações de temperatura e velocidade de centrifugação disponíveis para o programa selecionado. Se necessário, ajuste a temperatura e/ou a velocidade de centrifugação utilizando os ícones táteis correspondentes.

- Ajuste a temperatura

Toque no ícone de seleção de temperatura para reduzir gradualmente o valor até chegar a uma configuração de lavagem com água fria (o visor exibirá "---"). Ao tocar novamente no ícone tátil, voltará à configuração mais alta disponível.

- Ajuste a velocidade de centrifugação

Toque no ícone de seleção da velocidade de centrifugação para reduzir progressivamente o valor até desativar o ciclo de centrifugação (o visor exibirá "---"). Ao tocar novamente no ícone tátil, voltará à configuração mais alta disponível.

- Seleção de opções

Toque no ícone para a função que deseja selecionar e o indicador correspondente acenderá. Toque novamente no ícone para cancelar a seleção e o indicador correspondente apagará.
Se a opção selecionada não for compatível com o programa definido, a incompatibilidade será sinalizada por um sinal sonoro e o indicador de seleção correspondente piscará.
Se a opção selecionada não for compatível com uma opção previamente configurada, apenas a opção mais recente permanecerá ativa.

5. Adicione detergente

Retire o compartimento do detergente e adicione detergente (e aditivos/amaciantes) nos compartimentos correspondentes, conforme indicado.

Figura 15

1. Compartimento para detergente em pó
2. Compartimento para detergente líquido (não deve exceder o nível "MAX")
3. Compartimento para amaciante (não deve ultrapassar o nível "MAX")

Siga as recomendações de dosagem na embalagem do detergente. A dosagem correta de detergente/aditivos é importante porque:

- Otimiza o resultado da limpeza.
- Evita resíduos irritantes de detergente nas suas roupas.
- Poupa dinheiro evitando o desperdício de detergente.

- Protege a máquina de lavar roupa, evitando a calcificação das peças.
- Respeita o ambiente, evitando o impacto desnecessário.

Ótimo!
Não utilize detergentes para lavar à mão, pois produzem muita espuma!
Use detergente em pó para roupa branca de algodão, para pré-lavagem e para lavagens a temperaturas superiores a 60 °C!
Siga as instruções de dosagem na embalagem do detergente!

6. Início do programa
- Prima o botão Iniciar/Pausar. O indicador correspondente acenderá, a porta ficará bloqueada e o indicador de bloqueio da porta acenderá.
- Para evitar transbordamento, não abra novamente o compartimento do detergente após o início do programa.
- O tempo restante do programa pode variar. Fatores como desequilíbrio na carga de roupa ou formação de espuma podem afetar o tempo do programa.

7. Alterar as configurações de um programa em execução
- Pode continuar a alterar as configurações enquanto o programa está a ser executado. As alterações serão aplicadas desde que a fase correspondente do programa ainda não tenha sido concluída.
- Para alterar as configurações de um programa em execução:

1. Toque no ícone Iniciar/Pausar para interromper temporariamente o programa de lavagem em execução.
2. Altere as configurações.
3. Toque novamente no ícone Start/Pause para continuar o programa.
4. Se tiver alterado o programa, não adicione detergente novamente.
5. Para evitar a alteração acidental de um programa em execução (por exemplo, por crianças), ative o Bloqueio de segurança para crianças.

8. Pausar um programa em execução e abrir a porta
- Toque no ícone de toque Iniciar/Pausar para interromper temporariamente o programa de lavagem em curso.
- Se o nível ou a temperatura da água não estiverem suficientemente elevados, o indicador luminoso de bloqueio da porta apagar-se-á. Pode abrir a porta, por exemplo, para adicionar mais roupa ou retirar roupa que tenha sido colocada acidentalmente. Toque novamente no ícone tátil Iniciar/Pausar para continuar o programa.

9. Cancelar um programa em execução
- Toque no ícone de função para desligar a máquina de lavar roupa.
- Se o nível e/ou a temperatura da água não estiverem elevados, a porta será destrancada e poderá ser aberta.
- A porta permanecerá bloqueada se o nível de água no tambor estiver alto. Para desbloquear a porta, ligue a máquina de lavar roupa pressionando e mantendo pressionado o ícone tátil Power (Ligar). Em seguida, selecione o programa Spin (Centrifugação) e desative a opção de centrifugação pressionando repetidamente o ícone de seleção da velocidade de centrifugação até que "---" apareça no visor.
- Toque no ícone Start/Pause (Iniciar/Pausar) para iniciar o programa Centrifugação. A porta será destrancada no final do programa.

10. Desligue a máquina de lavar roupa quando um programa terminar
- No final do ciclo, o ecrã digital exibirá a mensagem «End».
- A porta só pode ser aberta quando o indicador de bloqueio da porta se apagar.
- Certifique-se de que o indicador de bloqueio da porta está apagado. Em seguida, abra a porta e retire a roupa.
- Toque no ícone de toque para desligar a máquina de lavar roupa.
- Feche a torneira.
- Deixe a porta entreaberta para secar o interior do aparelho.

6. LIMPEZA E MANUTENÇÃO

Leia as instruções a seguir para conservar e proteger a sua máquina de lavar roupa e mantê-la em perfeitas condições de funcionamento.

Aviso: Risco de choque elétrico
- Para evitar o risco de choque elétrico, desligue sempre o aparelho da tomada antes de o limpar.
- Não limpe com uma máquina de lavar de alta pressão.

Interrompa o abastecimento de água e energia elétrica
- Feche o abastecimento de água após cada ciclo de lavagem. Isto irá limitar o desgaste do sistema hidráulico e ajudar a evitar fugas.
- Desligue o aparelho da tomada durante a limpeza e durante qualquer trabalho de manutenção.

Limpeza do exterior da máquina de lavar roupa

Aviso: Risco de explosão
Para evitar o risco de explosão, nunca limpe a máquina de lavar roupa com solventes inflamáveis.

Limpe a superfície exterior conforme necessário, da seguinte forma:
- Use água morna com sabão ou um detergente suave (não abrasivo).
- Seque com um pano macio.
- Deite fora os resíduos imediatamente.
- Não utilize pulverizadores de alta pressão.

Limpeza do tambor
- Os resíduos metálicos que ficam no cesto podem causar manchas de ferrugem.
- Nunca use palha de aço para tentar removê-los.
- Utilize um produto de limpeza sem cloro e siga as instruções do fabricante.

Descalcificar a máquina de lavar roupa
- Se utilizar as quantidades corretas de detergente, não será necessário descalcificar a sua máquina de lavar roupa.
- Se for necessário descalcificar o tambor, siga as instruções do fabricante do produto descalcificante.
- Pequenas quantidades de produto descalcificante podem ser utilizadas para remover manchas brancas do tambor da máquina de lavar roupa causadas por sais ou depósitos minerais ou por pequenas quantidades de ferrugem que aparecem quando objetos metálicos são deixados no tambor.

Atenção: Os descalcificantes contêm ácidos que podem danificar partes do aparelho e descolorar a roupa.

Cuidados com a porta e o tambor
- Deixe sempre a porta entreaberta para evitar a formação de odores desagradáveis.

Verifique o tubo flexível de abastecimento de água
- Verifique o tubo flexível de abastecimento de água pelo menos uma vez por ano. Se houver fissuras, deve substituí-lo imediatamente. A pressão da água é muito forte e um tubo flexível de abastecimento de água rachado pode partir-se facilmente.
- Nunca utilize tubos de abastecimento de água que não sejam novos.

Limpeza do compartimento do detergente
Figura 16
Limpe regularmente o compartimento do detergente para evitar o entupimento dos compartimentos do detergente em pó e do amaciador, o que poderia afetar o fluxo do detergente para o cesto. Para o fazer, siga estas instruções:

1. Abra completamente o compartimento do detergente. Pressione para baixo o batente do compartimento (1) e puxe-o (2) para fora da estrutura do aparelho.

1. Retire a tampa do detergente líquido (3) agarrando-a e puxando-a para cima do compartimento do detergente.
2. Limpe a tampa do detergente líquido e o compartimento do detergente sob água corrente. Limpe suavemente quaisquer resíduos de detergente.
3. Recoloque a tampa do detergente líquido e deslize o compartimento do detergente até encaixar no lugar e ouvir um clique.

Nota: Durante o processo de limpeza, não abra o compartimento do detergente líquido nem incline ou gire o compartimento do detergente para evitar derrames.

Dica: Não utilize o aparelho sem o compartimento do detergente no lugar. Mantenha sempre o compartimento completamente fechado.

Limpeza do filtro de malha do tubo de abastecimento de água.
Figura 17
1. Feche a torneira da água e desaparafuse o tubo flexível de abastecimento de água.
2. Limpe cuidadosamente o filtro de malha na extremidade do tubo com uma escova macia.
3. Em seguida, desaparafuse manualmente o tubo flexível de abastecimento de água localizado na parte traseira da máquina de lavar roupa. Retire o filtro de malha da válvula de entrada de água na parte traseira da máquina de lavar roupa com um alicate e limpe-o cuidadosamente.
4. Recoloque o filtro de malha. Volte a ligar o tubo flexível de alimentação de água à torneira e à máquina de lavar roupa. Não utilize ferramentas para ligar o tubo flexível de entrada. Abra a torneira da água e verifique se todas as ligações estão bem apertadas.

Limpeza da bomba de drenagem

Aviso: Risco de queimaduras
Risco de lesões na pele devido à água quente.
É responsável por garantir que todas as precauções de segurança sejam seguidas ao drenar a água da máquina de lavar roupa e/ou ao abrir manualmente a porta.

- A bomba de drenagem pode precisar de limpeza se a sua máquina de lavar roupa não esvaziar (não ouve o som da bomba a drenar água do aparelho quando deveria esvaziar, mas outros esgotos próximos, como um lavatório, esvaziam corretamente).
- A bomba pode ficar entupida com resíduos soltos (um bom motivo para verificar o cesto e remover quaisquer resíduos visíveis após cada lavagem). Os tecidos que soltam grandes quantidades de cotão também podem causar entupimentos.
- Para aceder à bomba de drenagem, é necessário primeiro abrir a tampa de manutenção (veja os passos abaixo). Depois de abrir a tampa de manutenção, proceda da seguinte forma:

1. Se o aparelho não esvaziou a água, tente esvaziá-lo. Coloque o seletor de ciclo de lavagem na posição Centrifugação. Em seguida, toque repetidamente no ícone de seleção da velocidade de centrifugação até que todos os indicadores de velocidade de centrifugação se apaguem. Em seguida, toque no ícone Iniciar/Pausar. Aguarde alguns minutos até que o ciclo esvazie a água do tambor. Se a bomba estiver completamente bloqueada, a máquina de lavar roupa não conseguirá esvaziar a água e o ciclo será interrompido.
2. Feche a torneira para impedir a entrada e a drenagem de mais água. Desligue a máquina de lavar roupa. Desligue a máquina de lavar roupa da tomada.
3. Abra a tampa do filtro de drenagem. Fig. 18
4. Utilize o tubo de drenagem removível localizado na abertura de acesso da bomba para esvaziar a água restante num recipiente adequado (pode esvaziar até 20 litros de água). Retire a tampa do tubo e, assim que estiver aberta, coloque-a sobre o recipiente e deixe a água escoar completamente do balde. Quando terminar, volte a colocar a tampa na extremidade do tubo e mantenha-a no lugar. Fig. 19
5. Gire a tampa da bomba para a esquerda para removê-la. Ao remover a tampa, pode ocorrer um pequeno vazamento de água residual. Limpe o interior do tubo da bomba, removendo quaisquer resíduos ou objetos estranhos. Verifique se a hélice na parte traseira da caixa da bomba gira livremente. Remova qualquer cotão, sujidade ou resíduos de detergente da tampa da bomba. Volte a colocar a tampa da bomba, aparafusando-a firmemente no seu lugar. A parte que permite a abertura da tampa deve ficar na vertical. Fig. 20
6. Feche a tampa do filtro de drenagem. Limpe qualquer água derramada.

7. RESOLUÇÃO DE PROBLEMAS

A máquina de lavar roupa pode ocasionalmente parar de funcionar. Antes de contactar o Serviço de Assistência Técnica Oficial da Cecotec, certifique-se de que a solução para o problema não se encontra indicada abaixo.

Problema	Causa/Solução possível
Existem manchas de tinta e óleo no tambor	Ciclo de lavagem Drum Clean Plus sem detergente ou roupa.
Mau cheiro	Devido à utilização de peças em borracha, a máquina terá inicialmente um cheiro a borracha, mas este desaparecerá gradualmente com a utilização.

A porta não abre	A função de proteção de segurança está a funcionar e a temperatura e/ou o nível de água estão muito elevados.
	O programa foi concluído normalmente, mas houve uma falha de energia.
	Se a função Bloqueio para crianças estiver ativada, desative-a.
	Se a função de atraso de terminação estiver ativada, desative-a.
Fugas de água do compartimento do detergente	O distribuidor está entupido com detergente e precisa de ser limpo.
	A pressão da água está muito alta e deve ser reduzida. Feche ligeiramente a válvula de entrada de água e tente novamente.
	O aparelho está inclinado para a frente (deve estar nivelado).
Fugas de água (não do compartimento do detergente)	O tubo de abastecimento de água está solto, verifique as ligações.
	O tubo de abastecimento de água está estanque, mas continua a apresentar uma fuga. Se for esse o caso, substitua as anilhas de borracha ou o tubo de abastecimento de água não tem a anilha de borracha.
	O tubo de drenagem não está colocado corretamente.
	Em caso de fuga de água no interior da máquina, desligue a alimentação elétrica e contacte o Serviço Técnico Oficial da Cecotec.
A máquina de lavar roupa não liga	O aparelho não está totalmente ligado à tomada ou não está suficientemente inserido para fazer contacto.
	Não há corrente na tomada ou há um problema com os fusíveis.
O ciclo de lavagem não começa	A porta não está bem fechada.
	O ícone de ativação/desativação não foi pressionado.
	O ícone de toque para iniciar/pausar não foi pressionado.
	A torneira não foi aberta para permitir o fluxo de água para o aparelho.
	A função de atraso no fim foi ativada.

Não está a entrar água ou detergente no cesto. O ecrã apresenta o erro «E02».	O tubo de abastecimento de água está torcido ou dobrado.
	O tubo de abastecimento de água não está ligado ao abastecimento de água.
	A pressão da água é muito baixa.
	A torneira de água não foi aberta para permitir o fluxo de água para o aparelho.
	Não há abastecimento de água na casa.
	O filtro de malha no tubo flexível de abastecimento de água e/ou a válvula de entrada de água estão entupidos.
	A torneira e/ou o tubo de abastecimento de água estão congelados.
	A função de atraso de desligamento está ativada.
	O ícone de toque para iniciar/pausar não foi pressionado.
	Já existe água suficiente no cesto.
Drenagem de água no início do programa	Isto não é uma avaria. Não abra a porta para deitar água diretamente no cesto antes de iniciar o programa, caso contrário, o aparelho poderá esvaziar a água que foi deitada no cesto no início do programa.
O nível de água está muito baixo quando a máquina de lavar está a lavar	Isto não é um problema. O consumo de água deste aparelho no ciclo de lavagem é relativamente baixo. O nível de água no ciclo de lavagem é mais baixo do que noutros tipos de máquinas de lavar roupa.
Enchimento excessivo de água durante o ciclo de lavagem	Se o nível de água diminuir, a máquina irá reabastecer automaticamente a água.
	Quando a quantidade de roupa a lavar é muito grande, a máquina de lavar roupa pode encher automaticamente a água várias vezes durante o ciclo de lavagem.
Há espuma em excesso no tambor ou espuma a transbordar do compartimento do detergente	O detergente não é adequado para lavagem na máquina (deve incluir a indicação «para máquina de lavar» ou «lavagem à mão e na máquina» ou algo semelhante).
	Foi utilizada uma quantidade excessiva de detergente. É necessário menos detergente em água macia.

O ciclo de centrifugação é repetido várias vezes.	Devido aos diferentes tipos e materiais das roupas, o sistema de equilíbrio de carga da máquina de lavar roupa pode oscilar e espalhar as roupas repetidamente para prolongar o tempo de centrifugação. Este é um fenómeno normal e não uma avaria da máquina de lavar roupa.
A máquina não gira	Não foi selecionada nenhuma velocidade de centrifugação. O visor exibe «---».
A máquina vibra muito durante o ciclo de centrifugação	Os pés não estão ajustados, fazendo com que a máquina balance.
	Se acabou de instalar a máquina: os parafusos de transporte, incluindo o separador de plástico, ou a embalagem de poliestireno não foram removidos durante a instalação da máquina.
	O aparelho está preso entre móveis e/ou paredes.
	A carga está ligeiramente desequilibrada e o aparelho gira, mas a uma velocidade mais baixa.
O resultado da rotação não é o ideal	Ao lavar uma pequena quantidade de roupa, como um par de jeans, uma camisola, uma toalha de banho, etc., a máquina de lavar pode não concluir o ciclo de centrifugação devido à proteção de equilíbrio.
	Se a carga estiver ligeiramente desequilibrada, o aparelho irá centrifugar, mas a uma velocidade mais baixa, não à velocidade de centrifugação predefinida do ciclo ou à velocidade de centrifugação definida para o ciclo.
A máquina não esvazia, esvazia lentamente ou o indicador «E03» aparece no ecrã.	A parte superior do tubo de drenagem está muito alta. Deve ser instalada a uma altura entre 65 e 100 cm do chão.
	O filtro da bomba de drenagem está entupido.
	O tubo de drenagem está torcido ou dobrado.
	O tubo de drenagem está entupido ou congelado.
O tempo do programa de lavagem para de contar antes do início do processo de centrifugação de alta velocidade.	Isto não constitui uma avaria. O sistema de equilíbrio de carga do aparelho oscila e dispersa a roupa no tambor durante um longo período de tempo, para atingir o equilíbrio e concluir a centrifugação de alta velocidade. Durante o processo de oscilação e dispersão, o tempo do programa pára de contar antes que o aparelho chegue ao ciclo de centrifugação de alta velocidade.

O programa de lavagem demora muito	Os tempos do programa variam em função da pressão da água, da temperatura da água de entrada e das cargas de roupa desequilibradas. Os tempos do programa aumentam em conformidade (ver «Repetição da centrifugação várias vezes»).
Ruído excessivo	Haverá sempre algum ruído proveniente do motor, da bomba e do tambor durante a centrifugação.
	A máquina de lavar roupa toca noutros objetos.
	Objetos estranhos, como ganchos de cabelo ou objetos metálicos, caem dentro do tambor.
A máquina enche-se constantemente com água e esvazia-se constantemente	A parte superior do tubo de drenagem está muito baixa. Deve ser instalada a uma altura entre 65 e 100 cm do chão.
	A extremidade do tubo de drenagem está muito encaixada no tubo vertical, o ângulo do tubo deve ser instalado a 100 mm da extremidade do tubo de drenagem.
	A extremidade do tubo de drenagem está imersa na água que é eliminada.
A água drenada retorna ao aparelho	Se a extremidade do tubo de drenagem tocar na água drenada (água drenada da máquina de lavar roupa), esta (a água drenada) pode ser aspirada de volta para o aparelho e causar danos ao aparelho ou à roupa.
O painel de controlo aquece	Trata-se de um ligeiro efeito de aquecimento dos componentes eletrónicos na placa de circuito impresso (PCB) instalada na parte traseira do painel de controlo.
Após a secagem, há gotas de água na porta e no cesto.	Durante a secagem, a porta pode acumular gotas de água. Limpe-as.
	Não coloque demasiada roupa ou objetos pesados.
Situações gerais	A sua máquina de lavar roupa possui sensores que monitorizam o progresso durante o ciclo de lavagem (por exemplo, nível de água, temperatura, cargas desequilibradas e tempo/progresso da lavagem). Normalmente, se a sua máquina de lavar roupa concluir o ciclo com sucesso, é improvável que haja algum problema.

Se ocorrer alguma das seguintes avarias, esta será detetada pelo sistema microcomputador. A máquina de lavar roupa emitirá um sinal sonoro e serão apresentados os seguintes códigos de erro:

Códigos de erro	Tipo de avaria	Causa provável e solução
E02	Não há entrada de água	A torneira está aberta? A água está cortada? O filtro da mangueira de alimentação de água e a válvula de entrada de água estão entupidos? A mangueira de alimentação de água está congelada? Se sim, tente resolver o problema por conta própria. Se o código de erro persistir, contacte o Serviço de Assistência Técnica Oficial da Cecotec.
E03	Drenagem anormal	Limpe o filtro da bomba. Verifique se o tubo de drenagem está dobrado, torcido ou obstruído. Se o código de erro persistir, contacte o Serviço Técnico Oficial da Cecotec.
U4	A porta está avariada	A porta pode não estar bem fechada. Feche novamente a porta e, em seguida, toque no ícone de toque Ligar/Desligar para desligar a máquina de lavar roupa. Em seguida, volte a ligá-la e toque no ícone tátil Iniciar/Pausar para reiniciar o programa. Se o código de erro persistir, contacte o Serviço de Apoio ao Cliente.
H	A temperatura do tambor está elevada	Toque no ícone Start/Pause para pausar a máquina de lavar roupa e aguarde alguns minutos. Quando a temperatura do tambor baixar para um intervalo seguro e o código de erro desaparecer do ecrã, toque no ícone de toque Iniciar/Pausar para continuar o programa. Se o código de erro persistir, contacte o Serviço de Apoio ao Cliente.
GXX	A concentração de iões negativos no tambor é muito elevada	Toque no ícone Start/Pause para pausar a máquina de lavar e espere alguns minutos. Quando a carga de iões negativos no tambor baixar para um nível seguro e o código de erro desaparecer do ecrã, toque no ícone tátil Iniciar/Pausar para continuar o programa. Se o código de erro persistir, contacte o Serviço de Apoio ao Cliente.
EXC	Outras análises	Desligue a máquina de lavar roupa tocando no ícone de ligar/desligar. Em seguida, desconecte-a da tomada e entre em contacto com o Suporte Técnico Oficial da Cecotec.

Nota: Certifique-se de que verificou a causa da avaria e que a resolveu antes de voltar a premir o ícone Iniciar/Pausar. Se o código de avaria desaparecer, a máquina de lavar roupa continuará a funcionar. Se o código de avaria persistir, desligue o cabo de alimentação e contacte o Serviço Técnico Oficial da Cecotec.

8. RECICLAGEM DE EQUIPAMENTOS ELÉTRICOS E ELETRÓNICOS

Este símbolo indica que, de acordo com a regulamentação em vigor, o produto e/ou a bateria devem ser eliminados separadamente do lixo doméstico. Quando o produto chegar ao fim da sua vida útil, deve retirar as baterias e entregá-las num ponto de recolha designado pelas autoridades locais.
Para obter informações detalhadas sobre a forma mais adequada de eliminar equipamentos elétricos e eletrónicos e/ou baterias, os consumidores devem contactar as autoridades locais.
O cumprimento das instruções acima ajudará a proteger o ambiente.

Pode encontrar informações sobre os sistemas nacionais de reciclagem de embalagens e a sua sinalização no nosso site.

9. DIREITOS DE AUTOR

Os direitos de propriedade intelectual dos textos deste manual pertencem à CECOTEC INNOVACIONES, SL. Todos os direitos reservados. É proibida a reprodução, armazenamento em sistemas de recuperação, transmissão ou distribuição do conteúdo desta publicação, no todo ou em parte, por qualquer meio (eletrónico, mecânico, fotocópia, gravação ou similar) sem a autorização prévia da CECOTEC INNOVACIONES, SL.

10. DECLARAÇÃO SIMPLIFICADA DE CONFORMIDADE UE

A Cecotec Innovaciones declara que o presente produto está em conformidade com os requisitos essenciais e outras disposições pertinentes dos regulamentos em vigor na União Europeia. Este produto foi concebido, fabricado e testado de acordo com as normas de segurança e qualidade exigidas. O texto completo da Declaração de Conformidade UE encontra-se no seguinte endereço web: https://cecotec.es/es/information/declaration-of-conformity

1. ONDERDELEN EN COMPONENTEN

Figuur 1
1. Watertoevoerslang
2. Deur
3. Afvoerslang
4. Behuizing
5. Netsnoer
6. Reservoir voor wasmiddel/wasverzachter
7. Bedieningspaneel
8. Trommel
9. Afdekking afvoerfilter
10. Verstelbare poten

Opmerking:
De afbeeldingen in deze handleiding zijn schematische weergaven en komen mogelijk niet exact overeen met de afbeeldingen op het product.

2. VOOR GEBRUIK

- Dit apparaat wordt geleverd in een verpakking die speciaal is ontworpen om het tijdens transport te beschermen. Haal het apparaat uit de doos. U kunt de originele doos en andere verpakkingsmaterialen op een veilige plaats bewaren om schade aan het apparaat te voorkomen als u het in de toekomst moet vervoeren. Als u de originele verpakking wilt weggooien, zorg er dan voor dat u alle onderdelen op de juiste manier recyclet.
- Controleer of alle onderdelen en componenten aanwezig en in goede staat zijn. Als er onderdelen ontbreken of niet in goede staat zijn, neem dan contact op met de officiële technische klantenservice van Cecotec.

Inhoud van de doos:
- Wasmachine/droger
- Watertoevoerslang
- Transportpoten
- Vaste sleutel
- Afdekplaat x4
- Deze gebruiksaanwijzing

- Verwijder het serienummer niet van het product, zodat uw apparaat goed kan worden getraceerd als u hulp nodig hebt.

3. INSTALLATIE

Het verwijderen van de transportschroeven
MOGELIJKE SCHADE AAN HET APPARAAT OF LETSEL

- Het apparaat is voor transport beveiligd met transportbouten. Het niet verwijderen van de transportbouten kan de trommel tijdens gebruik beschadigen. Het apparaat zal trillen en veel meer lawaai maken tijdens het centrifugeren als de transportbouten niet vóór gebruik zijn verwijderd. Zorg ervoor dat u alle vier de transportbouten volledig verwijdert vóór het eerste gebruik.
- Bewaar de transportbouten.
- Als er een standaard bij het apparaat is geleverd, moet deze eerst worden geïnstalleerd voordat u de transportbouten verwijdert. Raadpleeg de installatie-instructies voor de voet.
- Om schade tijdens de verzending te voorkomen, dient u de bouten vóór verzending opnieuw te monteren.

Figuur 2 toont de stappen voor het verwijderen van de bouten. Deze worden hieronder beschreven:
1. Draai de vier transportbouten A los met de bijgeleverde sleutel en verwijder ze.
2. Verwijder de vier afstandshouders B. Als de afstandshouders tijdens het verwijderen van de bouten in de machine vallen, kunt u ze eruit halen door de machine naar voren te kantelen en ze van de vloer of in de machinebasis op te pakken.
3. Dek de open gaten van de transportbouten af met de vier afdekdoppen C die u in de plastic zak met accessoires vindt.
4. Bewaar alle onderdelen op een veilige plaats: u heeft ze later weer nodig als de wasmachine naar een andere locatie moet worden verplaatst.

Opmerking:
Om breuk tijdens het transport van de wasmachine te voorkomen, volgt u deze instructies:
- De transportbouten moeten opnieuw worden geïnstalleerd.
- Het netsnoer moet aan de achterkant van de wasmachine worden bevestigd.

Locatievereisten
- De machine moet op een stevige, vlakke vloer worden geïnstalleerd. Plaats de machine nooit op zachte tapijten of houten vloeren. Installeer de machine niet op een geïmproviseerde ondergrond; als de installatielocatie niet kan worden gewijzigd, moet de ondergrond indien nodig worden verbeterd, bijvoorbeeld door de afmetingen te vergroten en vast te zetten met steunen. Plaats de machine nooit op aparte steunen. De machine kan enigszins verschuiven door factoren zoals overbelasting of vocht op de ondergrond. Dit kan ertoe leiden dat de machine na verloop van tijd van de ondergrond valt.

- Houd de omgeving droog en geventileerd.
- Het apparaat moet worden geïnstalleerd en gebruikt in een ruimte met een afvoer.
- Plaats nooit kleine apparaten, zoals magnetrons en/of elektrische pannen, op het apparaat.
- Houd het apparaat uit de buurt van vlammen, zoals kaarsen, gasfornuizen, flessen met vloeibaar gas, enz.
- Plaats nooit drukvaten op de machine.
- Plaats het apparaat nooit boven een onafgedekte afvoeropening.

Vrije ruimtevereisten
- Installeer het apparaat zo dat de stekker en het stopcontact gemakkelijk bereikbaar zijn.
- Plaats het apparaat op een plaats waar voldoende ruimte rondom is.

Figuur 3
(a) 3 cm of meer erboven
(b) 5 cm of meer achter
(c) 5 cm of meer aan de linkerkant
(d) 5 cm of meer aan de rechterkant
(e) 70 cm of meer (Deze ruimte is doorgaans de ruimte die nodig is vóór het apparaat om de deur te openen en er toegang toe te hebben)

LET OP: Zorg ervoor dat metalen onderdelen van het apparaat niet in contact komen met metalen spoelbakken of andere apparaten.

Het apparaat waterpas zetten
Het apparaat gebruikt hoge centrifugesnelheden om het water aan het einde van de wascyclus te verwijderen. Het is belangrijk dat het apparaat waterpas staat en dat de verstelbare voetjes gelijkmatig op de vloer drukken. Dit zorgt voor een stillere werking met minder trillingen.

Volg deze stappen:
1. Plaats het apparaat op een vlakke, stevige ondergrond, bij voorkeur in een hoek van de kamer.
2. Als de vloer oneffen of ongelijk is, verstel dan de verstelbare voetjes van het apparaat indien nodig om het waterpas te zetten. Plaats niets onder de verstelbare voetjes om het apparaat waterpas te zetten.
3. Draai de verstelbare voetjes van het apparaat niet verder uit dan nodig is. Hoe verder de voetjes uitgeschoven zijn, hoe meer trillingen het apparaat zal ervaren. Begin met de verstelbare voetjes volledig vastgedraaid en verstel ze naar behoefte.
4. Controleer de bovenkant van het apparaat met een waterpas (niet meegeleverd) en zorg ervoor dat deze van links naar rechts en van voor naar achter waterpas staat.
5. Druk op elke hoek van de bovenkant van het apparaat om ervoor te zorgen dat het niet

wiebelt. Er mag geen doorbuiging of beweging zijn. Alle verstelbare pootjes moeten gelijkmatig op de vloer drukken. Dit is net zo belangrijk als het waterpas houden van het apparaat om trillingen te voorkomen.

6. Wanneer het apparaat waterpas staat en niet wiebelt, vergrendelt u de verstelbare voetjes door de borgmoeren tegen de onderkant van de wasmachine aan te draaien. Zorg ervoor dat u dit doet zonder de hoogte van de voetjes te veranderen (houd de voetjes vast terwijl u de borgmoer vastdraait).

Procedure voor het afstellen van de verstelbare poten

Afbeelding 4

1. Nadat u hebt bepaald welke verstelbare poten van het apparaat moeten worden uitgeschoven, laat u iemand het apparaat iets optillen om de druk van de te verstellen poot te halen.
2. Draai de verstelbare poot van het apparaat om deze uit te schuiven, zodat de hoek van het apparaat het juiste niveau heeft bereikt en waterpas staat.
3. Wanneer de poothoogte juist is, gebruikt u de bijgeleverde sleutel om de borgmoer aan de onderkant van het apparaat vast te draaien en de poot vast te zetten.

Aansluiting van water- en elektriciteitsvoorziening

Aansluiten van de watertoevoerslang

1. Sluit één uiteinde van de watertoevoerslang aan op een koudwaterkraan en draai deze met de hand vast. Laat het water vóór het aansluiten vrij stromen totdat het volledig helder is. Afb. 5
2. Sluit het andere uiteinde van de watertoevoerslang aan op de waterinlaatklep aan de achterkant van het apparaat en draai deze handvast. Afb. 6
3. Draai de kraan langzaam open en controleer of er geen lekkage is.

- De slang mag niet worden geknikt, geplet, gewijzigd of doorgesneden.
- Draai het uiteinde van de slang stevig met de hand vast.
- De toevoerwaterdruk moet tussen 0,03 en 1,0 MPa liggen. Indien de waterdruk deze waarde overschrijdt, dient u een drukreduceerventiel te installeren.
- Als de slang niet lang genoeg is, neem dan contact op met de officiële technische ondersteuning van Cecotec of een erkende technicus.
- Gebruik nooit een tweedehands watertoevoerslang.
- Gebruik de nieuwe watertoevoerslang die bij het apparaat is geleverd.

Het aansluiten van de afvoerslang

Hoogte van het afvoerpunt

Hoogteverschil tussen de vloer en het afvoerpunt: min. 60 cm (24 inch) en max. 100 cm (39 inch). Afb. 7

Soorten afvoeraansluitingen

a) Verticale buis. Afb. 8

- Bevestig de afvoerslang aan de elleboog (niet meegeleverd).
- Plaats de elleboog op de afvoerslang, 10 cm (4 inch) vanaf het uiteinde van de slang.
- Steek dit deel van de afvoerslang in de afvoerbuis. Als de slang te ver in de afvoerbuis wordt gestoken, kan dit ertoe leiden dat de wasmachine continu water blijft afvoeren tijdens het vullen.
- Maak de elleboog en de slang vast met een kabelbinder, zodat de slang tijdens gebruik niet van de afvoerbuis glijdt.

b) Gootsteensifon

Bevestig de afvoerslang aan de sifon van de gootsteen met een slangklem met een diameter van 20-44 mm (0,9-1,6 inch). Afb. 9

c) Wastafel

WAARSCHUWING: RISICO OP BRANDWONDEN: Bij het wassen op hoge temperaturen bestaat er risico op brandwonden als u het hete schuim aanraakt, bijvoorbeeld wanneer u het hete schuim in de gootsteen pompt. Reik niet in het hete schuim.

Waarschuwing: Schade aan het apparaat/schade aan de stoffen.

Als het uiteinde van de afvoerslang het afgevoerde water (water dat uit de wasmachine is afgevoerd) raakt, kan het terug in de wasmachine worden gezogen en schade aan het apparaat of de stoffen veroorzaken. Zorg ervoor dat:

- Er zit geen stop in de afvoer van de gootsteen.
- Het uiteinde van de afvoerslang raakt het afgevoerde water niet.
- De afvoer van de gootsteen loopt goed door en is niet gedeeltelijk verstopt.
- Bevestig de afvoerslang stevig aan de gootsteen.

Figuur 10 laat zien hoe u de slang op de juiste manier in de gootsteen plaatst.

- De afvoerslang niet draaien, trekken of buigen.
- Maak de afvoerslang met een kabelbinder vast aan de afvoerbuis, gootsteen, etc., zodat de slang niet los kan schieten door de kracht van het water.
- Het gebruik van verlengstukken voor de afvoerslang wordt afgeraden; indien absoluut noodzakelijk, dient het verlengstuk dezelfde diameter te hebben als de originele slang en mag niet langer zijn dan 250 cm. Afb. 11

Elektrische aansluiting

Voordat u de wasmachine in het stopcontact steekt, dient u het volgende te controleren:

- Het stopcontact is geaard en voldoet aan de geldende wetgeving.

- Het stopcontact moet in staat zijn het maximale vermogen van het apparaat te ondersteunen zoals aangegeven op het typeplaatje met technische gegevens dat op het apparaat is bevestigd.
- De voedingsspanning valt binnen de waarden die op het plaatje met technische gegevens op de wasmachine staan vermeld.
- Tijdens het verwarmen bedraagt de maximale stroomsterkte van de wasmachine 10A. Zorg er daarom voor dat het elektriciteitsnet (spanning, stroomsterkte en kabel) geschikt is voor de belasting van het apparaat.
- Het stopcontact is compatibel met de stekker van de wasmachine. Als dit niet het geval is, laat het stopcontact of de stekker dan vervangen door een gekwalificeerde elektricien.

4. BEDIENING

bedieningspaneel
Afbeelding 12

A — Nadat u op het aan/uit-pictogram hebt gedrukt om de machine te starten, selecteert u het gewenste wasprogramma in het daarvoor bestemde pictogramgebied. Het bijbehorende wasprogrammalampje gaat branden en het display toont de duur van het geselecteerde wasprogramma.

B— Functie- en optie-iconen

1. Raak het pictogram Vertraging Einde (Vertraging Einde). Druk om de eindtijd van de wascyclus in te stellen.
2. **TEMP Touch-pictogram** : Druk hierop om de watertemperatuur voor de huidige cyclus te wijzigen. De gewijzigde temperatuurwaarde verschijnt op het digitale display.
3. **SPEED-aanraakpictogram (Snelheid)** : Druk hierop om de centrifugeersnelheid voor de huidige cyclus te wijzigen. De gewijzigde waarde voor de centrifugeersnelheid verschijnt op het digitale display.
4. **SPOELEN Aanraakpictogram** : Druk hierop om het aantal spoelingen voor de huidige cyclus te wijzigen. Het gewijzigde aantal spoelingen verschijnt op het digitale display.
5. **DROGEN Aanraakpictogram** : Druk hierop om de droogcyclus in te stellen.
6. **Raak het pictogram KidLock- functie aan :** druk om de wascyclus met kinderslot te activeren.
7. **SteamMax Touch-pictogram :** druk hierop om de stoomwascyclus te activeren.
8. **OnSmart Touch-pictogram : druk hierop om het** OnSmart- wasprogramma te activeren .
9. **Aanraakpictogrammen "+" of "-":** druk op deze knoppen om de cyclustijd aan te passen. De ingestelde cyclustijd wordt weergegeven op het digitale display.

Let op: Bij sommige cycli is er geen selectiefunctie om de cyclustijd aan te passen.

10. **START/PAUZE-aanraakpictogram** : Houd de knop ingedrukt om een wascyclus te starten of te pauzeren.
    - Kleding toevoegen tijdens het huidige programma

    Zodra de cyclus is gestart en u de wascyclus wilt pauzeren, houdt u het Start/Pauze-aanraakpictogram nogmaals ingedrukt. Als het lampje van de deurvergrendeling 🔓 uit is, kunt u de deur openen en wasgoed toevoegen of verwijderen. Om de wascyclus te hervatten vanaf het punt waar deze werd onderbroken, drukt u nogmaals op het pictogram.

11. **AAN/UIT-knop** : Houd dit pictogram ingedrukt om het apparaat aan en uit te zetten.

C— Scherm
Afbeelding 13
Het display is handig bij het programmeren van de machine en biedt veel informatie.

1. Kinderslot (KidLock)

Het verlichte pictogram geeft aan dat de kinderbeveiliging is geactiveerd en dat het bedieningspaneel is vergrendeld (behalve het aan/uit-pictogram).

2. Deurslot

Het verlichte pictogram geeft aan dat de deur vergrendeld is. Om schade te voorkomen, wacht u tot het pictogram uitgaat voordat u de deur opent.

3. Programmavoortgangsbalk.

Tijdens het wasproces geeft de lichtbalk de voortgang van het wasproces en de resterende programmatijd weer.

4. Vertraagde eindindicator (Vertraging Einde)

Het brandende indicatielampje geeft aan dat de functie is geactiveerd. De aftelling naar het einde van de geselecteerde wascyclus verschijnt op het digitale display.

5. SteamMax -indicator (stoomwas)

Het brandende indicatielampje geeft aan dat de stoomfunctie is geactiveerd.

6. OnSmart Indicator (slim wassen)

Het brandende indicatielampje geeft aan dat het OnSmart- programma is geselecteerd. Er zijn drie manieren om het OnSmart- wasprogramma in te stellen .

7. Digitaal display.

Afbeelding 14

a. Resterende wascyclustijd
b. Vertragingstijd Einde
c. Wastemperatuur
d. Droogtijd
e. Aantal verduidelijkingen
f. Spinsnelheid
g. Foutcode

De kleding voorbereiden

Waarschuwing: Schade aan het apparaat/de stof. Vreemde voorwerpen (munten, paperclips, naalden, spijkers, enz.) kunnen kleding of wasmachineonderdelen beschadigen.

Houd de volgende tips in gedachten bij het voorbereiden van uw kleding:

- Verwijder losse of metalen voorwerpen, zoals veiligheidsspelden, klemmetjes, etc. van kleding.
- Verwijder zand, munten en dergelijke uit zakken en manchetten.
- Sluit ritsen en maak kussenhoezen, dekbedovertrekken e.d. vast.
- Verwijder de gordijnhaken of doe ze in een netzakje.
- Bijzonder delicate kledingstukken, zoals kousen of kanten gordijnen, of kleinere artikelen, zoals kleine sokjes of zakdoeken, mogen alleen in een waszakje worden gewassen.
- Sommige kledingstukken kun je het beste binnenstebuiten wassen. Denk bijvoorbeeld aan gebreide kleding, broeken, T-shirts en sweatshirts.
- Zorg ervoor dat beugelbeha's machinewasbaar zijn.
- Zorg ervoor dat beugelbeha's worden gewassen in een waszakje dat goed afsluitbaar is met een rits of knoop! Als de beugel uit de cup komt, kan deze door de gaatjes in de trommel komen en aanzienlijke schade veroorzaken.

Kleding klaarmaken voor het drogen

- Alleen textiel dat gewassen, gespoeld en gecentrifugeerd is en geschikt is voor de droogtrommel.
- Verwijder zoveel mogelijk water uit de kleding. Druk niet op de knop om de centrifugesnelheid te verlagen.
- Om gelijkmatig drogen te garanderen, sorteert u de items op stofsoort en gewenste droogtegraad.
- Kledingstukken die gestreken moeten worden, hoeven niet direct na het drogen in de droger gestreken te worden. Het is een goed idee om ze even op te vouwen of op te rollen om eventueel achtergebleven vocht gelijkmatig te verdelen.
- Gebruik bij het wassen van kleding die in de droger gaat de juiste hoeveelheid wasmiddel en textielverzorgingsproducten volgens de instructies van de fabrikant. Sommige wasmiddelen en textielverzorgingsproducten, stijfsel of wasverzachters kunnen chemicaliën bevatten die de vochtsensoren negatief kunnen beïnvloeden, wat de werking en droogresultaten kan beïnvloeden.

De volgende textielsoorten mogen niet in de droogtrommel:

- Kleding gemarkeerd met het wasvoorschrift: ⊠
- Wol of wolhoudende artikelen. Krimpgevaar!
- Delicate stoffen (zijde, synthetische vitrage). Kreukelgevaar!
- Artikelen die schuimrubber of soortgelijk materiaal bevatten.
- Artikelen die behandeld zijn met brandbare oplosmiddelen, zoals vlekkenverwijderaars, benzine of verfverdunner. Explosiegevaar!
- Artikelen die nog haarlak of soortgelijke stoffen bevatten. Gevaarlijke dampen!
- Lekkende kleding. Energieverspilling!

Kleding sorteren op kleur en mate van vervuiling

Sorteer de kleding op kleur, mate van vervuiling en aanbevolen wastemperatuur.

- Kleding kan verkleuren.
- Was nooit nieuwe, veelkleurige kledingstukken samen met andere kledingstukken.
- Was witte was apart van bonte was. Anders kan witte was grijs worden.

Mate van vervuiling

- Lichte vervuiling. Geen zichtbare vlekken of vuil, maar mogelijk wel wat geur opgenomen. Dit kan lichte zomerkleding zijn, zoals T-shirts, overhemden of blouses die slechts één keer zijn gedragen. Verfris ook beddengoed of gastendoekjes.
- Normale vervuiling. Zichtbare vervuiling en/of enkele lichte vlekken. Dit kan kleding zijn zoals T-shirts, overhemden of blouses die bezweet zijn of meerdere keren zijn gedragen. Het kan ook gaan om vaatdoeken, handdoeken of beddengoed dat een week of langer is gedragen. Gordijnen zonder vlekken die maximaal zes maanden niet zijn gewassen.
- Zware vervuiling. Zichtbaar vuil en vlekken. Denk hierbij aan vaatdoeken, stoffen servetten, slabbetjes, kinderkleding, of voetbalshirts en -shirts met gras- of vuilvlekken. Het kan ook gaan om werkkleding zoals overalls en spijkerbroeken, en andere kleding die gedragen wordt voor werk en buitenactiviteiten.

5. PROGRAMMA'S EN FUNCTIES

Wascyclustabel

Wascyclus	Maximale temperatuur (°C)	Maximale belasting (kg)		Soort wasmiddel		
		Wassen	Drogen	Wasmiddelen		Waterontharder
				Normaal	Speciaal	
Mengen	60	8	5	L/P	---	OF
Snel (Snel wassen)	40	1	1	L/P	---	OF
Wol	40	1	---	---	L	OF
Katoen	60	8	5	L/P	---	OF
Echo 40-60	40	8	5	L/P	---	OF

20 °C	30	2	---	L/P	---	OF
Steriliseren (desinfecteren)	85	3	3	L/P	---	OF
Drogen	---	---	5	---	---	---
Draaien	---	8	5	---	---	---
Trommelreiniging Plus	85	---	---	---	---	---
OnSmart (Slim Wassen)	40	5	---	L/P	---	OF

L = Gel/vloeibaar wasmiddel; P = poederwasmiddel; O = optioneel; --- = nr.
Als u vloeibaar wasmiddel gebruikt, is het niet aan te raden de functie voor uitgestelde beëindiging te activeren.
Het aanbevolen gebruik: poederwasmiddel van 20°C tot 80°C en wolwasmiddel van 20°C tot 40°C.
Volg de doseringsaanbevelingen voor uw wasmiddel.

Wascyclus	Beschrijving
Mengen	Voor het wassen van gemengde ladingen van licht tot normaal vervuilde katoenen en synthetische stoffen, witte en gekleurde was.
Snel (Snel wassen)	Voor een kleine hoeveelheid kleding of licht vervuilde items die u snel wilt wassen.
Wol	Voor machinewasbare kleding van wol en wolmix.
Katoen	Voor dagelijkse katoenen, linnen en katoenmixartikelen. Energie-efficiëntietestprogramma.
Echo 40-60	Testprogramma voor energie-efficiëntie.
20 °C	Voor een kleine hoeveelheid kleding die snel vervaagt.
Steriliseren (desinfecteren)	Voor kleding die gesteriliseerd en gedecontamineerd moet worden.
Drogen	Voor het drogen van vochtige katoenen stoffen.
Draaien	Bij dit programma wordt er gecentrifugeerd om de droogtijd te verkorten voor dikke stoffen of speciale wasmiddelen die met de hand worden gewassen.

Trommelreiniging Plus	Maak de trommel schoon door vuil en bacteriën te verwijderen. Zorg ervoor dat de trommel leeg is.
OnSmart (Slim Wassen)	Slimme wascyclus die automatisch de tijd en temperatuur aanpast aan het gewicht van de was (gestart door op het OnSmart-aanraakpictogram te drukken - vingerafdrukpictogram 3")

Programma's

OnSmart (slim wassen)
OnSmart- wasprogramma kan het gewicht van het wasgoed intelligent detecteren en de wastijd en -temperatuur aanpassen voor intelligent wassen. Wanneer "Auto" wordt weergegeven in de detectiefase na het starten van het programma, kan het OnSmart- wasprogramma op de volgende drie manieren worden gestart:
- OnSmart- knop (vingerafdrukpictogram) minimaal 3 seconden ingedrukt . De wasmachine voert nu direct het OnSmart -wasprogramma uit en het OnSmart- indicatielampje brandt.
- OnSmart- knop minimaal 3 seconden ingedrukt . Het apparaat voert nu direct het OnSmart -wasprogramma uit en het OnSmart- indicatielampje brandt.
- Wanneer het apparaat aan staat, drukt u kort op de OnSmart- knop. Het OnSmart-indicatielampje gaat branden. Druk vervolgens op de Start/Pauze-knop en het apparaat draait het OnSmart- wasprogramma.

Programma "Wassen + Drogen"
Slechts een deel van het wasprogramma kan een droogfunctie bevatten. Doe eerst het wasgoed in de trommel, sluit de deur en druk op het droogpictogram (weergegeven als een handdoek op het bedieningspaneel) om de twee droogmodi als volgt te selecteren:
- Automatisch drogen: Druk herhaaldelijk op het pictogram voor droog aanraken (weergegeven door een handdoek op het bedieningspaneel) om de droogtijd aan te passen die op het paneel wordt weergegeven. Wanneer "Auto" wordt weergegeven, is de automatische droogmodus geactiveerd en wordt de droogtijd automatisch aangepast op basis van de hoeveelheid en de vochtigheid van de kleding.
- Tijdgestuurd drogen : Druk op het pictogram voor droog aanraken (weergegeven als een handdoek op het bedieningspaneel). Het digitale display toont de droogtijd (30-60-90-120-150-180-210-240). Selecteer een geschikte droogtijd en voer de droogtijd in. Druk vervolgens op de Start/Pauze-knop. De machine start het programma Wassen + Drogen, waarbij het droogprogramma automatisch wordt geactiveerd aan het einde van het wasprogramma.

Droogprogramma
droogprogramma is geschikt voor het drogen van katoenen kleding. Droog geen kledingstukken die snel krimpen of vervormen. Wanneer het droogprogramma is ingesteld, is het raadzaam

om één keer te centrifugeren voordat u gaat drogen.
- Doe eerst het wasgoed in de trommel, sluit de deur, druk op en selecteer het droogprogramma en druk herhaaldelijk op het pictogram Drogen om de modus Automatisch drogen of Drogen met tijdsinstelling te selecteren (zoals hierboven beschreven).
- Druk vervolgens op de Start/Pauze-knop om het programma te starten.

Voorzorgsmaatregelen voor het droogprogramma
- Als er te veel vocht in de kleding zit, verlengt de machine automatisch de droogtijd. Het is normaal dat "0:20" te lang wordt weergegeven.
- Wanneer het droogprogramma loopt, moet de kraan openstaan, omdat er water nodig is voor koeling en ontvochtiging tijdens het droogprogramma.
- De langste droogtijd wordt per model ingesteld.
- Om te voorkomen dat kleding kreukt door te lang drogen, kan de droogtijd in het begin iets korter worden ingesteld en vervolgens, afhankelijk van het droogeffect, worden verlengd.
- Voordat u het programma Droog uitvoert, raden wij u aan om eerst een programma Centrifugeren uit te voeren.
- Maak indien nodig de knopen van de kledingstukken los na het centrifugeren en leg ze vervolgens in de trommel om te drogen.
- Bij grotere of dikkere kledingstukken kan het drogen in sommige posities ongelijkmatig verlopen. Voeg droogtijd toe op basis van het droogeffect na afloop van het droogprogramma.
- Wollen stoffen zijn niet geschikt om te drogen.
- Droog geen items die kunnen vervormen of krimpen.
- Sommige programma's hebben geen droogfunctie.

Stoomfunctie (SteamMax)
- Deze functie voegt een stoomproces toe aan het einde van de waterafvoer van het geselecteerde wasprogramma, vlak voor de laatste centrifuge.
- SteamMax- stoomaanraakpictogram om een stoomwasproces toe te voegen na de laatste waterafvoerfase van het geselecteerde (of lopende) wasprogramma en vóór de laatste centrifuge.
- Tijdens het stoomwasproces genereert de machine een grote hoeveelheid hete stoom die diep in de stoffen doordringt, waardoor de zachtheid en elasticiteit worden verbeterd, terwijl onaangename geurtjes worden verwijderd en de kleding wordt opgefrist.
- Na het stoomwasproces gaat de machine over naar de laatste spoel- en centrifugefase.

Voordelen:
- Vermindert kreukels in kleding, waardoor deze zachter en elastischer wordt.
- Helpt onaangename geuren te verwijderen en verfrist kleding.
- Maakt strijken gemakkelijker.

Let op: Dit programma is ontworpen voor katoenen kledingstukken die niet snel vervagen.

WOL-programma
- Controleer voor het wassen of op het kledingstuk staat dat het 'machinewasbaar' is.
- Zodra de procedure is voltooid, haalt u de kledingstukken er snel uit, brengt u ze in vorm en laat u ze drogen om vervormingen door te lang drogen in de trommel te voorkomen.
- Om schade aan de kleding te voorkomen, mag de watertemperatuur niet hoger zijn dan 40°C.
- Voor het beste resultaat en om beschadigingen aan de kleding te beperken, gebruikt u een speciaal wolwasmiddel en wast u niet meer dan 1,0 kg kleding.

Vertraging Einde (Vertraagd einde)
Met deze functie kunt u uw was-droogcombinatie programmeren om een wasprogramma op een specifiek tijdstip af te ronden, tot maximaal 24 uur later. De duur van het wasprogramma is inbegrepen in de totale eindtijd.
Om het in te stellen:
1. Selecteer het gewenste wasprogramma.
2. Uitstellen ingedrukt Einde gedurende 3 seconden.
3. Blijf op de knop drukken totdat het display de gewenste eindtijd weergeeft.
4. Het indicatielampje gaat branden.
5. Druk op Start/Pauze om het aftellen naar het uitgestelde einde te starten.
6. Om te annuleren, drukt u op een andere wasprogrammaknop om het programma opnieuw te starten. Het indicatielampje gaat dan uit.

Cijfers
- De vertragingsfunctie Einde is niet bij alle wasprogramma's beschikbaar.
- De daadwerkelijke doorlooptijd van het programma kan enigszins variëren afhankelijk van factoren zoals de waterdruk, de afvoer, het type wasgoed en de watertemperatuur.

Kinderslot (KidLock)
- Deze functie voorkomt verkeerd gebruik van de machine door kinderen en voorkomt dat er tijdens het wasproces sprake is van externe interferentie.
- Houd tijdens het gebruik de SPEED-knop 3 seconden ingedrukt om de kinderbeveiliging te activeren of te annuleren.
- Het indicatielampje gaat branden.
- De deur gaat niet open.
- Het bedieningspaneel wordt vergrendeld en de knoppen reageren niet (behalve de aan/uit-knop).

Opmerking:
- Als u het apparaat uitschakelt door op het aan/uit-pictogram te drukken terwijl het

kinderslot is geactiveerd, wordt de functie geannuleerd.
- Als het apparaat opnieuw wordt ingeschakeld, wordt het programma dat was ingesteld voordat het werd uitgeschakeld, direct uitgevoerd.

Zoemer annuleren
- U kunt de geluiden (zoemer) die het apparaat tijdens de werking produceert, dempen.
- OnSmart touch-pictogrammen tegelijkertijd ingedrukt gedurende ten minste 3 seconden.
- Als u het apparaat weer wilt activeren, doet u hetzelfde (houd Speed en OnSmart 3 seconden ingedrukt). De zoemer wordt na een pieptoon geactiveerd.

Kleding toevoegen terwijl het programma draait
- Houd tijdens het programma het Start/Pauze-aanraakpictogram ingedrukt om het programma te pauzeren. Als het deurvergrendelingslampje brandt, betekent dit dat de deur geopend kan worden om wasgoed toe te voegen of te verwijderen.
- Zodra de handeling is voltooid, sluit u de deur en houdt u het Start/Pauze-aanraakpictogram opnieuw ingedrukt om het programma te hervatten waar u was gebleven.

OPMERKING: Als het waterniveau of de temperatuur in de trommel te hoog is, gaat het indicatielampje van de deurvergrendeling branden. In dat geval kan de deur niet worden geopend en kunt u tijdens het programma geen wasgoed toevoegen of verwijderen.

Binnenverlichting
- De binnenverlichting is altijd aan tijdens het instellen van een programma of functie.
- Wanneer het programma is onderbroken, kunt u de binnenverlichting inschakelen door de deur van de wasmachine te openen.
- Terwijl het programma draait, gaat de binnenverlichting automatisch aan zodra de wasfase verandert.
- Als u op een ander aanraakpictogram dan het aan/uit-pictogram drukt, kan de binnenverlichting ook inschakelen.

De programmatijd instellen
- Druk op de toets “+” of “-” om de programmatijd aan te passen.
- De ingestelde programmatijd wordt op het digitale display weergegeven.
- De wasmachine werkt volgens de ingestelde programmatijd.

Let op: Bij sommige programma’s is het niet mogelijk om de tijd aan te passen.

Load balancing-systeem (Smooth Wassen)
De wasmachine is uitgerust met een automatisch detectiesysteem voor onevenwichtige ladingen.
- De wasmachine is voorzien van een automatisch systeem voor excentrische ladingdetectie. Als het wasgoed tijdens het centrifugeren ongelijkmatig verdeeld is, egaliseert het apparaat de lading en past het deze aan totdat deze gelijkmatig verdeeld is voordat het centrifugeert.
- Als het wasgoed niet gelijkmatig verdeeld kan worden binnen de aangegeven tijd, centrifugeert het apparaat niet om hevige trillingen te voorkomen. Controleer in dit geval of het wasgoed in de knoop zit en selecteer het programma “Centrifugeren” nadat u het wasgoed opnieuw hebt verdeeld.
- Bij het wassen van kleine hoeveelheden wasgoed kan het voorkomen dat de wasmachine de centrifugecyclus niet afmaakt vanwege de balansbeveiliging.

LET OP: Vanwege de verschillende soorten en materialen wasgoed kan het automatische afstel- en balanceersysteem van het apparaat het wasgoed meerdere keren waterpas zetten en corrigeren, waardoor de centrifugeertijd langer wordt. Dit is een normaal verschijnsel en geen defect aan de machine.

Voordat u uw eerste lading laadt
- De wasmachine is getest voordat hij de fabriek verlaat. Dit proces omvat meerdere wasbeurten. Hierdoor kan er een kleine hoeveelheid water in en in het afvoersysteem achterblijven. Draai een trommelreiniging zonder kleding om het systeem te reinigen vóór uw eerste wasbeurt.
- Voeg eerst 1 tot 2 eetlepels wasmiddel toe aan reservoir 1. Draai vervolgens het programma Trommelreiniging . Wacht tot het programma is voltooid voordat u een ander programma start.

Hoe de wasmachine te gebruiken

1. Kleding laden

Open de deur en vul de trommel met wasgoed. Plaats de items losjes, één voor één, in de trommel, zonder deze te overbelasten. Overbelasting van de machine leidt tot onbevredigende wasresultaten en kreukt de kleding.

2. Doe de deur dicht

Zorg ervoor dat er geen kleding tussen de deur en de rubberen afdichting terechtkomt. Sluit de deur totdat u een klik hoort.

3. Open de kraan

Zorg ervoor dat de wasmachine is aangesloten op de waterleiding. Draai de kraan open.

4. Selecteer het gewenste programma

Houd het aan/uit-pictogram ingedrukt om de wasmachine in te schakelen. Selecteer vervolgens het gewenste programma. Het indicatielampje voor het geselecteerde programma gaat branden en het display toont de standaard wascyclusduur, evenals de temperatuur- en

centrifugeersnelheidsinstellingen voor het geselecteerde programma. Pas indien nodig de temperatuur en/of centrifugeersnelheid aan met de bijbehorende aanraakpictogrammen.

- Pas de temperatuur aan

Druk op het aanraakpictogram voor temperatuurselectie om de waarde geleidelijk te verlagen totdat u een koude wasinstelling bereikt ("---" verschijnt op het display). Door nogmaals op het aanraakpictogram te drukken, keert u terug naar de hoogste beschikbare instelling.

- Pas de centrifugesnelheid aan

Druk op het aanraakpictogram voor de selectie van de centrifugesnelheid om de waarde geleidelijk te verlagen totdat de centrifugecyclus stopt ("---" verschijnt op het display). Door nogmaals op het aanraakpictogram te drukken, keert u terug naar de hoogste beschikbare instelling.

- Selecteer opties

Druk op het aanraakpictogram voor de functie die u wilt selecteren. Het bijbehorende indicatielampje gaat branden. Druk nogmaals op het aanraakpictogram om de geselecteerde optie te annuleren. Het bijbehorende indicatielampje gaat uit.
Als de geselecteerde optie niet compatibel is met het ingestelde programma, wordt de incompatibiliteit aangegeven door een pieptoon en gaat het overeenkomstige optie-indicatielampje knipperen.
Als de geselecteerde optie niet compatibel is met een eerder geconfigureerde optie, blijft alleen de meest recente selectie actief.

5. Wasmiddel toevoegen

Verwijder de wasmiddellade en voeg wasmiddel (en toevoegingen/wasverzachter) toe aan de overeenkomstige vakjes, als volgt.

Afbeelding 15

1. Vakje voor waspoeder
2. Vloeibaar wasmiddelvakje (mag het "MAX" niveau niet overschrijden)
3. Wasverzachtervakje (mag niet hoger zijn dan het "MAX" niveau)

Volg de doseringsaanbevelingen op de verpakking van het wasmiddel. De juiste dosering van wasmiddel/additieven is belangrijk omdat:

- Optimaliseert het reinigingsresultaat.
- Voorkom dat er irriterende resten van wasmiddel in uw wasgoed terechtkomen.
- Bespaar geld door geen restjes wasmiddel te verspillen.
- Beschermt de wasmachine door verkalking van de componenten te voorkomen.
- Respecteer het milieu door onnodige belasting van het milieu te voorkomen.

Belangrijk!
Gebruik geen handwasmiddelen, deze creëren te veel schuim!
Gebruik waspoeder voor witte katoenen kleding, voor de voorwas en voor wasbeurten boven de 60°C!
Volg de doseringsinstructies op de verpakking van het wasmiddel!

6. Start het programma

- Druk op de Start/Pauze-knop. Het bijbehorende indicatielampje gaat branden, de deur wordt vergrendeld en het indicatielampje voor deurvergrendeling gaat branden.
- Om overstromingen te voorkomen, mag u het wasmiddelbakje niet meer openen nadat het programma is gestart.
- De resterende programmatijd kan variëren. Factoren zoals een onevenwichtige waslading of schuimvorming kunnen de programmatijd beïnvloeden.

7. De instellingen van een lopend programma wijzigen

- U kunt instellingen blijven wijzigen terwijl het programma loopt. Wijzigingen worden toegepast zolang de betreffende programmafase nog niet is afgelopen.
- Om de instellingen van een lopend programma te wijzigen:

1. Druk op het Start/Pauze-aanraakpictogram om het lopende wasprogramma te pauzeren.
2. Wijzig de instellingen.
3. Druk nogmaals op het Start/Pauze-aanraakpictogram om het programma te hervatten.
4. Als u het programma hebt gewijzigd, hoeft u geen wasmiddel meer toe te voegen.
5. Om te voorkomen dat een lopend programma per ongeluk wordt gewijzigd (bijvoorbeeld door kinderen), activeert u het Kinderslot.

8. Pauzeer een lopend programma en open de deur

- Druk op het Start/Pauze-aanraakpictogram om het lopende wasprogramma te pauzeren.
- Als het waterniveau of de temperatuur niet hoog genoeg is, gaat het indicatielampje van de deurvergrendeling uit. U kunt de deur openen om bijvoorbeeld meer wasgoed toe te voegen of wasgoed te verwijderen dat per ongeluk in de machine is geladen. Druk nogmaals op het Start/Pauze-aanraakpictogram om het programma te hervatten.

9. Een lopend programma annuleren

- Druk op het aan/uit-pictogram om de wasmachine uit te schakelen.
- Als het waterniveau en/of de temperatuur niet hoog zijn, wordt de deur ontgrendeld en kunt u hem openen.
- De deur blijft vergrendeld als het waterniveau in de trommel hoog is. Om de deur te ontgrendelen, zet u de wasmachine aan door het Power-touchpictogram ingedrukt te houden. Selecteer vervolgens het programma Centrifugeren en deactiveer de centrifugeeroptie door herhaaldelijk op het touchpictogram voor de centrifugeersnelheid te drukken totdat "---" op het display verschijnt.

- Druk op het Start/Pauze-aanraakpictogram om het centrifugeprogramma te starten. De deur wordt aan het einde van het programma ontgrendeld.

10. Schakel de wasmachine uit wanneer een programma is voltooid
- Aan het einde van de cyclus verschijnt de melding “Einde” op het digitale display.
- De deur kan alleen worden geopend als het deurvergrendelingslampje uit is.
- Zorg ervoor dat het deurvergrendelingslampje uit is. Open vervolgens de deur en haal het wasgoed eruit.
- Druk op het aan/uit-pictogram om de wasmachine uit te schakelen.
- Draai de kraan dicht.
- Laat de deur op een kier staan zodat de binnenkant van het apparaat kan drogen.

6. REINIGING EN ONDERHOUD

Lees de volgende instructies om uw wasmachine te onderhouden en beschermen, zodat deze in optimale staat blijft.

Waarschuwing: Gevaar voor elektrische schokken
- Om het risico op een elektrische schok te voorkomen, dient u het apparaat altijd uit het stopcontact te halen voordat u het schoonmaakt.
- Niet reinigen met een hogedrukreiniger.

Sluit de water- en elektriciteitsvoorziening af
- Sluit de watertoevoer na elke wasbeurt af. Dit beperkt slijtage van het hydraulische systeem en helpt lekkages te voorkomen.
- Haal de stekker van het apparaat uit het stopcontact wanneer u het schoonmaakt of onderhoudswerkzaamheden uitvoert.

De buitenkant van de wasmachine schoonmaken

Waarschuwing: explosiegevaar
Om explosiegevaar te voorkomen, mag u de wasmachine nooit met ontvlambare oplosmiddelen schoonmaken.

Maak het buitenoppervlak indien nodig als volgt schoon:
- Gebruik warm zeepsop of een milde (niet-schurende) reiniger.
- Droog het af met een zachte doek.
- Gooi afval onmiddellijk weg.
- Gebruik geen hogedrukspuiten.

De trommel schoonmaken
- Metaalresten die in de trommel achterblijven, kunnen roestvlekken veroorzaken.
- Probeer ze nooit te verwijderen met staalwol.
- Gebruik een chloorvrij schoonmaakmiddel en volg de instructies van de fabrikant.

De wasmachine ontkalken
- Als u de juiste hoeveelheid wasmiddel gebruikt, hoeft u uw wasmachine niet te ontkalken.
- Indien het nodig is om de trommel te ontkalken, volg dan de instructies van de fabrikant van het ontkalkingsmiddel.
- U kunt een kleine hoeveelheid ontkalkingsmiddel gebruiken om witte vlekken uit de trommel van uw wasmachine te verwijderen die veroorzaakt zijn door kalkaanslag, minerale afzettingen of kleine roestplekken die ontstaan wanneer er metalen voorwerpen in de trommel achterblijven.

Let op: Ontkalkingsmiddelen bevatten zuren die onderdelen van het apparaat kunnen aantasten en uw wasgoed kunnen verkleuren.

Onderhoud van deuren en trommels
- Laat de deur altijd op een kier staan om te voorkomen dat er onaangename geuren ontstaan.

Controleer de watertoevoerslang
- Controleer de watertoevoerslang minstens één keer per jaar. Vervang deze direct als er scheuren in zitten. De waterdruk is erg hoog en een gebarsten watertoevoerslang kan gemakkelijk barsten.
- Gebruik nooit watertoevoerslangen die niet nieuw zijn.

Het wasmiddelbakje schoonmaken
Afbeelding 16
Reinig de wasmiddellade regelmatig om verstopping van de vakjes voor waspoeder en wasverzachter te voorkomen, wat de doorstroming van het wasmiddel in de trommel zou belemmeren. Volg hiervoor de volgende instructies:

1. Open de wasmiddellade volledig. Druk op de ladestop (1) en trek deze (2) uit de behuizing van het apparaat.
2. Verwijder de dop van het vloeibare wasmiddel (3) door deze vast te pakken en omhoog te trekken uit de wasmiddellade.
3. Reinig de dop van het vloeibare wasmiddel en het wasmiddelbakje onder stromend water. Veeg eventuele resten wasmiddel voorzichtig weg.
4. Plaats de dop van het vloeibare wasmiddelbakje terug en schuif het wasmiddelbakje tot het vastklikt. Sluit het bakje vervolgens goed af.

Let op: Open tijdens het reinigingsproces het vakje voor vloeibaar wasmiddel niet en kantel of draai de wasmiddellade niet om morsen te voorkomen.

Tip: Gebruik het apparaat niet zonder dat de wasmiddellade geplaatst is. Houd de lade altijd volledig gesloten.

Reinigen van het gaasfilter van de watertoevoerslang.
Afbeelding 17

1. Draai de waterkraan dicht en schroef de watertoevoerslang los.
2. Maak het gaasfilter aan het uiteinde van de slang voorzichtig schoon met een zachte borstel.
3. Schroef vervolgens de watertoevoerslang aan de achterkant van de wasmachine met de hand los. Verwijder het gaasfilter van de waterinlaatklep aan de achterkant van de wasmachine met een tang en maak het voorzichtig schoon.
4. Plaats het gaasfilter terug. Sluit de watertoevoerslang weer aan op de kraan en de wasmachine. Gebruik geen gereedschap om de toevoerslang aan te sluiten. Draai de waterkraan open en controleer of alle aansluitingen goed vastzitten.

Het reinigen van de afvoerpomp

Waarschuwing: Risico op brandwonden
Risico op huidbeschadiging door heet water.
U bent ervoor verantwoordelijk dat alle veiligheidsmaatregelen in acht worden genomen wanneer u water uit de wasmachine afvoert en/of de deur handmatig opent.

- Mogelijk moet de afvoerpomp worden schoongemaakt als uw wasmachine het water niet afvoert (u hoort het water niet uit het apparaat pompen terwijl dat wel zou moeten, maar andere afvoeren in de buurt, zoals een gootsteen, lopen wel goed door).
- De pomp kan verstopt raken met los vuil (een goede reden om de trommel na elke wasbeurt te controleren en zichtbaar vuil te verwijderen). Stoffen die veel pluizen, kunnen ook verstoppingen veroorzaken.
- Om toegang te krijgen tot de afvoerpomp, moet u eerst de onderhoudsklep openen (zie onderstaande stappen). Nadat u de onderhoudsklep hebt geopend, gaat u als volgt te werk:

1. Als het apparaat het water niet heeft afgevoerd, probeer het dan af te voeren. Zet de wasprogrammakeuzeknop op Centrifugeren. Druk vervolgens herhaaldelijk op het aanraakpictogram voor de centrifugeersnelheid totdat alle centrifugeersnelheidsindicatoren uitgaan. Druk vervolgens op het aanraakpictogram Start/Pauze. Wacht even tot het programma het water uit de trommel heeft afgevoerd. Als de pomp volledig geblokkeerd is, kan de wasmachine het water niet afvoeren en wordt het programma beëindigd.
2. Draai de kraan dicht om te voorkomen dat er nog meer water in en uit loopt. Zet de wasmachine uit. Haal de stekker van de wasmachine uit het stopcontact.
3. Open het deksel van het afvoerfilter. Afb. 18
4. Gebruik de afneembare afvoerslang in de pompopening om het resterende water af te voeren naar een geschikte bak (maximaal 20 liter water kan worden afgevoerd). Verwijder de dop van de slang en plaats deze, na opening, over de bak zodat het water volledig uit de trommel kan lopen. Plaats na gebruik de dop terug op het uiteinde van de slang en berg deze op. Afb. 19
5. Draai het pompdeksel tegen de klok in om het te verwijderen. Er kan een kleine hoeveelheid restwater ontsnappen bij het verwijderen van het deksel. Reinig de binnenkant van de pompslang en verwijder vuil of vreemde voorwerpen. Controleer of de waaier aan de achterkant van de pompbehuizing vrij kan draaien. Verwijder pluisjes, vuil of reinigingsmiddelresten van het pompdeksel. Plaats het pompdeksel terug door het stevig vast te schroeven. Het deel waardoor het deksel geopend kan worden, moet verticaal staan. Afb. 20
6. Sluit het deksel van het afvoerfilter. Veeg eventueel gemorst water op.

7. PROBLEEMOPLOSSING

De wasmachine kan af en toe stoppen met werken. Controleer voordat u contact opneemt met de officiële technische ondersteuning van Cecotec of de oplossing voor het probleem niet hieronder staat vermeld.

Probleem	Oorzaak/Mogelijke oplossing
Er zitten kleur- en olievlekken op de trommel	Clean Plus -wasprogramma zonder wasmiddel of kleding.
Slechte geuren	Omdat er rubberen onderdelen worden gebruikt, zal het apparaat in het begin een rubbergeur hebben, maar deze geur verdwijnt geleidelijk tijdens het gebruik.

De deur kan niet worden geopend	De veiligheidsbeschermingsfunctie is in werking en de watertemperatuur en/of het waterniveau zijn te hoog.
	Het programma is normaal afgelopen, maar er is een stroomstoring geweest.
	Als de kinderbeveiliging is geactiveerd, schakel deze dan uit.
	Als de functie Vertraagd einde is ingeschakeld, schakel deze dan uit.
Er lekt water uit het wasmiddelbakje	Het doseerbakje is verstopt met reinigingsmiddel en moet worden schoongemaakt.
	De waterdruk is te hoog en moet verlaagd worden. Draai de waterinlaatklep iets dicht en probeer het opnieuw.
	Het apparaat staat naar voren gekanteld (moet waterpas staan).
Lekkage van water (niet uit het wasmiddelbakje)	De watertoevoerslang zit los, controleer de aansluitingen.
	De watertoevoerslang zit vast, maar lekt nog steeds. Als dit het geval is, vervang dan de rubberen ringen. Het kan ook zijn dat de rubberen ring ontbreekt op de watertoevoerslang.
	De afvoerslang is niet goed aangesloten.
	Indien er een waterlek in de machine optreedt, dient u de stroomtoevoer uit te schakelen en contact op te nemen met de officiële technische ondersteuning van Cecotec .
De wasmachine gaat niet aan	Het apparaat is niet goed of niet ver genoeg aangesloten om contact te maken.
	Er staat geen stroom op het stopcontact of er is een probleem met de zekeringen.
De wascyclus start niet	De deur is niet goed gesloten.
	Het aan/uit-aanraakpictogram is niet ingedrukt.
	Het start-/pauze-aanraakpictogram is niet ingedrukt.
	De kraan is niet opengedraaid, waardoor er geen water naar het apparaat kan stromen.
	De functie Vertraagd einde is geactiveerd.

Er komt geen water of wasmiddel in de trommel. Foutmelding “E02” verschijnt op het display.	De watertoevoerslang is gedraaid of geknikt.
	De watertoevoerslang is niet aangesloten op de waterleiding.
	De waterdruk is te laag.
	De waterkraan is niet geopend, zodat er geen water in het apparaat kan stromen.
	Er is geen watervoorziening in het huis.
	Het gaasfilter in de watertoevoerslang en/of de waterinlaatklep is verstopt.
	De kraan en/of watertoevoerleiding zijn bevroren.
	De functie Vertraagd einde is geactiveerd.
	Het start-/pauze-aanraakpictogram is niet ingedrukt.
	Er zit al voldoende water in de trommel.
Waterafvoer bij start van het programma	Dit is geen storing. Open de deur niet om water rechtstreeks in de trommel te gieten voordat het programma start, anders loopt het apparaat het water dat bij de start van het programma in de trommel is gegoten, leeg.
Het waterniveau is te laag wanneer de machine aan het wassen is	Dit is geen probleem. Het waterverbruik van dit apparaat tijdens de wascyclus is relatief laag; het waterniveau tijdens de wascyclus is lager dan bij andere typen wasmachines.
Overmatig water vullen tijdens de wascyclus	Als het waterniveau daalt, vult het apparaat het water automatisch bij.
	Wanneer de hoeveelheid wasgoed die gewassen moet worden te groot is, kan het zijn dat de wasmachine het water meerdere keren automatisch bijvult tijdens de wascyclus.
Er zit te veel schuim in de trommel of er stroomt schuim uit het wasmiddelbakje	Het wasmiddel is niet geschikt voor de wasmachine (moet de tekst “voor wasmachine” of “hand- en machinewas” of iets dergelijks bevatten).
	Er is teveel wasmiddel gebruikt. In zacht water is minder wasmiddel nodig.

De centrifugecyclus wordt meerdere malen herhaald.	Door de verschillende soorten en materialen van kleding kan het lastverdelingssysteem van de wasmachine wiebelen en de kleding herhaaldelijk verspreiden, waardoor de centrifugeertijd langer wordt. Dit is een normaal verschijnsel en geen storing van de machine.
De machine draait niet	Er is geen centrifugeersnelheid geselecteerd. Het display toont "---".
De machine trilt veel tijdens het centrifugeren	De poten zijn niet afgesteld, waardoor de machine schommelt.
	Als u de machine zojuist hebt geïnstalleerd: de transportbouten, inclusief de plastic afstandhouder, of de piepschuimverpakking zijn niet verwijderd bij de installatie van de machine.
	Het apparaat zit vast tussen meubels en/of muren.
	De lading is enigszins uit balans en het apparaat centrifugeert, maar op een lagere snelheid.
Het spinresultaat is niet optimaal	Bij het wassen van een kleine hoeveelheid wasgoed, zoals een spijkerbroek, een trui, een badhanddoek, etc., kan het zijn dat de machine de centrifugecyclus niet afmaakt vanwege de balansbeveiliging.
	Als de lading niet helemaal in balans is, centrifugeert het apparaat wel, maar op een lagere snelheid. Het centrifugeert niet op de standaard centrifugeersnelheid of op de centrifugeersnelheid die voor de cyclus is ingesteld.
Het apparaat pompt niet af, pompt langzaam af of op het display verschijnt "E03".	De bovenkant van de afvoerslang zit te hoog. Deze moet tussen 65 en 100 cm boven de vloer worden geïnstalleerd.
	Het filter van de afvoerpomp is verstopt.
	De afvoerslang is gedraaid of geknikt.
	De afvoerslang is verstopt of bevroren.
De tijd van het wasprogramma stopt voordat het programma op hoge snelheid gaat centrifugeren.	Dit is geen storing. Het lastverdelingssysteem van het apparaat wiebelt en verdeelt het wasgoed langdurig in de trommel om de balans te bereiken en het centrifugeren op hoge snelheid te voltooien. Tijdens het wiebelen en verdelen stopt de programmatijd met tellen voordat het apparaat de centrifugeercyclus op hoge snelheid bereikt.

Het wasprogramma duurt te lang	De programmaduur varieert afhankelijk van de waterdruk, de temperatuur van het inkomende water en de hoeveelheid wasgoed. De programmaduur neemt dienovereenkomstig toe (zie "Centrifugeren wordt meerdere keren herhaald").
Overmatig lawaai	Tijdens het centrifugeren is er altijd sprake van geluid van de motor, pomp en trommel.
	De wasmachine raakt andere voorwerpen aan.
	Er vallen vreemde voorwerpen, zoals haarspelden of metalen voorwerpen, in de trommel.
De machine wordt continu gevuld met water en continu geleegd	De bovenkant van de afvoerslang zit te laag. Installeer de slang op een hoogte tussen 65 en 100 cm vanaf de vloer.
	Het uiteinde van de afvoerslang is te ver in de standpijp geduwd. De slangbocht moet op 100 mm van het uiteinde van de afvoerslang worden geïnstalleerd.
	Het uiteinde van de afvoerslang is ondergedompeld in het afgevoerde water.
Het afgevoerde water stroomt terug naar het apparaat	Als het uiteinde van de afvoerslang in contact komt met het afgevoerde water (water dat uit de wasmachine wordt afgevoerd), kan het (afvoerwater) terug in het apparaat worden gezogen en schade aan het apparaat of de kleding veroorzaken.
Het bedieningspaneel wordt heet	Dit is een lichte verhitting van de elektronische componenten op de printplaat die aan de achterkant van het bedieningspaneel is gemonteerd.
Na het drogen zitten er waterdruppels op de deur en de trommel.	Tijdens het drogen kunnen er waterdruppels op de deur terechtkomen. Veeg deze weg.
	Doe er niet te veel kleding of zware spullen in.
Algemene incidenten	Uw wasmachine is voorzien van sensoren die de voortgang van de wascyclus bewaken (bijvoorbeeld waterniveau, temperatuur, onevenwichtige lading en wasduur/-voortgang). Als uw wasmachine de cyclus succesvol voltooit, is er normaal gesproken geen probleem.

Als een van de volgende storingen optreedt, worden deze door het microcomputersysteem gedetecteerd. De wasmachine piept en de volgende foutcodes worden weergegeven:

Foutcodes	Type storing	Mogelijke oorzaak en oplossing
E02	Er is geen waterinlaat	Werkt de kraan? Is de watertoevoer afgesloten? Zijn het filter van de watertoevoerslang en de waterinlaatklep verstopt? Is de watertoevoerslang bevroren? Zo ja, probeer dan zelf het probleem op te lossen. Neem contact op met de officiële technische ondersteuning van Cecotec als de foutcode blijft bestaan .
E03	Abnormale drainage	Maak het pompfilter schoon. Controleer of de afvoerslang geknikt, gedraaid of verstopt is. Als de foutcode blijft bestaan, neem dan contact op met de officiële technische ondersteuning van Cecotec .
U4	Deurstoring	De deur is mogelijk niet goed gesloten. Sluit de deur opnieuw en druk vervolgens op het aan/uit-touchicoontje om de wasmachine uit te schakelen. Schakel de wasmachine vervolgens weer in en druk op het start/pauze-touchicoontje om het programma opnieuw te starten. Neem contact op met de klantenservice als de foutcode blijft bestaan.
H	De trommeltemperatuur is hoog	Druk op het Start/Pauze-aanraakpictogram om de wasmachine te pauzeren en wacht een paar minuten. Wanneer de trommeltemperatuur tot een veilig niveau daalt en de foutcode van het display verdwijnt, drukt u op het Start/Pauze-aanraakpictogram om het programma voort te zetten. Neem contact op met de klantenservice als de foutcode blijft bestaan.
FXXX	De concentratie negatieve ionen in de trommel is te hoog	Druk op het Start/Pauze-aanraakpictogram om de wasmachine te pauzeren en een paar minuten te wachten. Wanneer de negatieve ionenlading in de trommel tot een veilig niveau daalt en de foutcode van het display verdwijnt, drukt u op het Start/Pauze-aanraakpictogram om het programma voort te zetten. Neem contact op met de klantenservice als de foutcode blijft bestaan.

BIJLAGE	Andere storingen	Schakel de wasmachine uit door op het aan/uit-touchscreen te drukken. Haal vervolgens de stekker uit het stopcontact en neem contact op met de officiële technische ondersteuning van Cecotec .

Let op: Controleer de oorzaak van de storing en los deze op voordat u opnieuw op het Start/Pauze-pictogram drukt. Als de foutcode verdwijnt, blijft de wasmachine werken. Als de foutcode blijft bestaan, trek dan de stekker uit het stopcontact en neem contact op met de officiële technische ondersteuning van Cecotec .

8. RECYCLING VAN ELEKTRISCHE EN ELEKTRONISCHE APPARATUUR

Dit symbool geeft aan dat het product en/of de batterij, conform de geldende regelgeving, gescheiden van het huishoudelijk afval moeten worden afgevoerd. Wanneer dit product het einde van zijn levensduur heeft bereikt, dient u de batterijen te verwijderen en in te leveren bij een door de lokale autoriteiten aangewezen inzamelpunt.
Voor gedetailleerde informatie over de meest geschikte manier om elektrische en elektronische apparatuur en/of batterijen af te voeren, kunnen consumenten contact opnemen met hun gemeente.
Door bovenstaande richtlijnen te volgen, draagt u bij aan de bescherming van het milieu.

Informatie over nationale verpakkingsrecyclingsystemen en de markering ervan vindt u op onze website.

9. COPYRIGHT

De intellectuele eigendomsrechten op de teksten in deze handleiding behoren toe aan CECOTEC INNOVACIONES, SL. Alle rechten voorbehouden. De inhoud van deze publicatie mag niet, geheel of gedeeltelijk, worden gereproduceerd, opgeslagen in een retrievalsysteem, verzonden of verspreid op welke wijze dan ook (elektronisch, mechanisch, door middel van fotokopie, opname of vergelijkbaar) zonder voorafgaande toestemming van CECOTEC INNOVACIONES, SL.

10. VEREENVOUDIGDE EU-CONFORMITEITSVERKLARING

Cecotec Innovaciones verklaart hierbij dat dit product voldoet aan de essentiële eisen en andere relevante bepalingen van de regelgeving die van toepassing is

in de Europese Unie. Dit product is ontworpen, vervaardigd en getest in overeenstemming met de vereiste veiligheids- en kwaliteitsnormen. De volledige tekst van de EU-conformiteitsverklaring is te vinden op het volgende internetadres: https://cecotec.es/es/information/declaration-of-conformity

1. CZĘŚCI I KOMPONENTY

Rysunek 1

1. Wąż doprowadzający wodę
2. Drzwiczki
3. Wąż odpływowy
4. Korpus
5. Przewód zasilający
6. Szufladka dozownika detergentu/zmiękczacza
7. Panel sterowania
8. Bęben
9. Pokrywa filtra odpływowego
10. Regulowane nóżki

Uwaga:
Grafika tej instrukcji obsługi jest schematyczna i możliwe, że nie będzie całkowicie zgodna z produktem.

2. PRZED UŻYCIEM

- To urządzenie jest zapakowane w opakowanie zaprojektowane w celu ochrony podczas transportu. Wyjmij urządzenie z pudełka. Oryginalne pudełko i inne elementy opakowania należy przechowywać w bezpiecznym miejscu, aby zapobiec uszkodzeniu urządzenia w przypadku konieczności jego transportu w przyszłości. Jeśli chcesz pozbyć się oryginalnego opakowania, pamiętaj o prawidłowym recyklingu wszystkich jego elementów.
- Upewnij się, że wszystkie części i komponenty są dołączone i są w dobrym stanie. Jeśli brakuje jakiejkolwiek części lub jest ona w złym stanie, należy natychmiast skontaktować się z oficjalnym Serwisem Pomocy Technicznej Cecotec.

Zawartość opakowania:

- Pralko-suszarka
- Wąż doprowadzający wodę
- Nóżki transportowe
- Klucz płaski
- Zaślepki x4
- Ta instrukcja obsługi

- Nie usuwaj numeru seryjnego produktu, aby można było zidentyfikować urządzenie w przypadku wymagania pomocy technicznej.

3. INSTALACJA

Wyjmowanie śrub transportowych
MOŻLIWE USZKODZENIE URZĄDZENIA LUB OBRAŻENIA CIAŁA

- Urządzenie jest zabezpieczone na czas transportu za pomocą śrub transportowych. Nieusunięte śruby transportowe mogą uszkodzić bęben podczas pracy, urządzenie będzie wibrować i będzie znacznie głośniejsze podczas cykli wirowania, jeśli śruby transportowe nie zostaną usunięte przed użyciem. Przed pierwszym użyciem należy całkowicie usunąć 4 śruby transportowe.
- Schowaj śruby transportowe.
- Jeśli wraz z urządzeniem zakupiono wspornik, należy go zainstalować przed wyjęciem śrub transportowych. Patrz instrukcja montażu cokołu.
- Aby uniknąć uszkodzeń podczas późniejszego transportu, należy ponownie zamontować śruby przed transportem.

Rysunek 2 przedstawia kroki, które należy wykonać, aby usunąć śruby. Są one wyszczególnione poniżej:
1. Poluzuj cztery śruby transportowe A za pomocą klucza (w zestawie) i wyjmij je.
2. Wyjmij cztery odstępniki B. Jeśli podczas usuwania śrub odstępniki wpadną do urządzenia, można je wyjąć przechylając urządzenie do przodu i podnosząc je z podłogi lub z wnętrza podstawy urządzenia.
3. Zatkaj otwory po śrubach transportowych czterema zaślepkami C znajdującymi się w plastikowym worku zawierającym akcesoria.
4. Przechowuj wszystkie części w bezpiecznym miejscu: będą one potrzebne w razie konieczności przeniesienia pralki w inne miejsce.

Uwaga:
Aby uniknąć uszkodzeń podczas transportu pralki, należy postępować zgodnie z poniższymi instrukcjami:
- Należy ponownie zamontować śruby transportowe.
- Przewód zasilający musi być zamocowany z tyłu pralki.

Wymagania miejsca instalacji
- Urządzenie musi być zainstalowane na twardej, równej podłodze. Nigdy nie stawiaj urządzenia na miękkich dywanach lub drewnianych podłogach. Nie należy instalować urządzenia na prowizorycznej podstawie; jeśli nie można zmienić miejsca instalacji, należy w razie potrzeby zmodernizować podstawę, np. powiększając ją i zabezpieczając za pomocą wsporników. Nigdy nie umieszczaj urządzenia na oddzielnych podpórkach. Możliwe jest, że urządzenie może się nieznacznie poruszyć z powodu takich czynników, jak przeciążenie lub wilgoć na podstawie. Może to spowodować, że urządzenie spadnie z podstawy po pewnym czasie użytkowania.
- Otoczenie powinno być suche i wentylowane.
- Urządzenie musi być zainstalowane i używane w pomieszczeniu z odpływem.
- Nigdy nie umieszczaj małych urządzeń elektrycznych, takich jak kuchenki mikrofalowe i/lub kuchenki elektryczne, na górze urządzenia.
- Urządzenie należy trzymać z dala od urządzeń z płomieniami, takich jak świece, kuchenki gazowe, pojemniki z gazem płynnym itp.
- Nigdy nie umieszczać pojemników pod ciśnieniem na urządzeniu.
- Nigdy nie umieszczać urządzenia nad nieosłoniętym otworem odpływowym.

Wymagania przestrzenne
- Zainstaluj urządzenie z łatwym dostępem do wtyczki i gniazdka.
- Urządzenie należy zainstalować w miejscu zapewniającym wystarczającą przestrzeń wokół niego.

Rysunek 3
(a) 3 cm lub więcej powyżej
(b) 5 cm lub więcej z tyłu
(c) 5 cm lub więcej po lewej stronie
(d) 5 cm lub więcej po prawej stronie
(e) 70 cm lub więcej (jest to zazwyczaj wymagana przestrzeń z przodu urządzenia do otwarcia drzwiczek i uzyskania dostępu)

UWAGA: Nie dopuszczać do kontaktu metalowych części urządzenia z metalowymi zlewozmywakami lub innymi urządzeniami.

Poziomowanie urządzenia
Urządzenie wykorzystuje wysokie prędkości wirowania, aby usunąć wodę na koniec cyklu. Ważne jest, aby urządzenie było wypoziomowane, a regulowane nóżki wywierały równomierny nacisk na podłogę. Pomoże to zapewnić cichszą pracę i mniejsze wibracje.

Wykonaj następujące kroki:
1. Urządzenie należy ustawić na równej i twardej powierzchni. Najlepiej w rogu pomieszczenia.
2. Jeśli podłoga nie jest wypoziomowana (lub jest nierówna), wyreguluj nóżki urządzenia, aby je wypoziomować. Nie należy umieszczać żadnych przedmiotów pod regulowanymi nóżkami urządzenia w celu jego wypoziomowania.
3. Wysuń regulowane nóżki urządzenia tylko na tyle, na ile to konieczne. Im bardziej wysunięte są nóżki, tym więcej wibracji doświadcza urządzenie. Zacznij od całkowitego wkręcenia nóżek i wyreguluj każdą z nich zgodnie z potrzebami.
4. Użyj poziomicy z pęcherzykiem (niedołączona), aby sprawdzić górną część urządzenia i

upewnić się, że jest wypoziomowane w poziomie i w pionie.
5. Naciśnij każdy róg górnej części urządzenia, aby upewnić się, że się nie chwieje. Nie powinno być żadnego ugięcia ani ruchu. Wszystkie regulowane nóżki powinny równomiernie przylegać do podłoża. Jest to tak samo ważne, jak upewnienie się, że urządzenie jest wypoziomowane, aby uniknąć wibracji.
6. Gdy urządzenie jest wypoziomowane i nie chwieje się, zablokuj regulowane nóżki, dokręcając nakrętki zabezpieczające do spodu pralki. Upewnij się, że nie zmieniasz wysokości nóżki (przytrzymaj nóżkę podczas dokręcania nakrętki zabezpieczającej).

Procedura regulacji nóżek

Rys. 4

1. Po określeniu, które regulowane nóżki urządzenia należy wysunąć, poproś kogoś o lekkie podniesienie urządzenia, aby zmniejszyć nacisk na regulowaną nóżkę.
2. Obróć regulowaną nóżkę urządzenia, aby wysunąć ją w dół, tak aby podnieść róg urządzenia o odpowiednią wysokość i wypoziomować je.
3. Gdy wysokość nóżki będzie odpowiednia, użyj klucza (dołączonego do zestawu), aby dokręcić nakrętkę zabezpieczającą do dolnej części urządzenia i zamocować nóżkę na miejscu.

Podłączanie wody i prądu

Podłączenie węża doprowadzającego wodę

1. Podłącz jeden koniec węża doprowadzającego wodę do kranu z zimną wodą i dokręć ręcznie. Przed podłączeniem należy pozwolić wodzie swobodnie przepływać, aż będzie całkowicie czysta. Rys. 5
2. Podłącz drugi koniec węża doprowadzającego wodę do zaworu wlotu wody z tyłu urządzenia i dokręć go ręcznie. Rys. 6
3. Powoli otwieraj kran i upewnij się, że nie ma wycieków.

- Nie skręcaj, nie przygniataj, nie modyfikuj ani nie przecinaj węża.
- Mocno dokręć końcówkę węża ręką.
- Ciśnienie wody zasilającej musi mieścić się w zakresie od 0,03 do 1,0 MPa. Jeśli ciśnienie wody przekracza tę wartość, należy zainstalować zawór redukcyjny ciśnienia wody.
- Jeśli wąż nie jest wystarczająco długi, skontaktuj się z oficjalnym Serwisem Pomocy Technicznej Cecotec lub wykwalifikowanym technikiem.
- Nigdy nie używaj używanego węża doprowadzającego wodę.
- Należy używać nowego węża doprowadzającego wodę dostarczonego wraz z urządzeniem.

Podłączenie węża odpływowego

Wysokość punktu odprowadzania wody

Różnica wysokości między podłogą a punktem odpływu: min. 60 cm (24 cale) i maks. 100 cm

(39 cali). Rys. 7

Rodzaje przyłączy odpływowych

a) Rura pozioma. Rys. 8

- Podłącz wąż odpływowy do kolanka (brak w zestawie).
- Umieść kolanko na wężu odpływowym 4 cale (100 mm) od końca węża.
- Włóż ten odcinek węża odpływowego do rury odpływowej. Jeśli wąż zostanie wsunięty zbyt głęboko, pralka może samoczynnie opróżniać się podczas napełniania.
- Zabezpiecz kolanko i wąż zaciskiem do kabli, aby zapobiec wysunięciu się węża z rury odpływowej podczas użytkowania.

b) Syfon zlewozmywaka

Przymocuj wąż odpływowy do syfonu zlewu za pomocą opaski zaciskowej do węży Ø 0,9-1,6 cala (20-44 mm). Rys. 9

c) Umywalka

OSTRZEŻENIE O RYZYKU POPARZENIA: Podczas prania w wysokich temperaturach istnieje ryzyko poparzenia w przypadku dotknięcia gorącej piany, np. podczas pompowania gorącej piany do umywalki. Nie zanurzać dłoni w gorącej pianie.

Ostrzeżenie: Uszkodzenie urządzenia/uszkodzenie tkanin.

Jeśli koniec węża odpływowego dotknie odprowadzonej wody (wody odprowadzanej z pralki), woda ta może zostać zassana z powrotem do pralki i uszkodzić urządzenie lub tkaniny. Upewnij się, że:.

- W zlewie nie ma włożonego korka.
- Koniec węża odpływowego nie dotyka odprowadzonej wody.
- Odpływ zlewu jest drożny i nie jest częściowo zatkany.
- Podłącz bezpiecznie wąż odpływowy do umywalki.

Rysunek 10 przedstawia prawidłowy sposób umieszczenia węża w umywalce.

- Nie skręcaj, nie ciągnij ani nie zginaj węża odpływowego.
- Przymocuj wąż odpływowy za pomocą zacisku do kabli do rury odpływowej, umywalki itp., aby zapobiec wypadnięciu węża spowodowanego siłą wody.
- Nie zaleca się stosowania przedłużeń węża odpływowego; jeśli jest to absolutnie konieczne, przedłużenie powinno mieć taką samą średnicę jak oryginalny wąż i nie

powinno przekraczać 250 cm długości. Rys. 11

Połączenie elektryczne
Przed podłączeniem pralki do głównego gniazdka sieciowego należy upewnić się, że:
- Gniazdko jest uziemione i zgodne z obowiązującymi przepisami.
- Gniazdo jest w stanie wytrzymać maksymalne obciążenie urządzenia wskazane na tabliczce znamionowej umieszczonej na urządzeniu.
- Napięcie zasilania mieści się w zakresie wartości podanych na tabliczce znamionowej umieszczonej na urządzeniu.
- Podczas nagrzewania maksymalne natężenie prądu pralki wynosi 10 A, dlatego należy upewnić się, że system zasilania (napięcie, natężenie i kabel) jest odpowiedni do obciążenia urządzenia.
- Gniazdko jest kompatybilne z wtyczką pralki. Jeśli tak nie jest, należy zlecić wymianę gniazdka lub wtyczki wykwalifikowanemu elektrykowi.

4. DZIAŁANIE

Panel sterowania
Rys. 12

A—Po naciśnięciu ikony zasilania w celu uruchomienia urządzenia wybierz żądany cykl prania we wskazanym obszarze ikon. Zapali się odpowiednia kontrolka cyklu prania, a na wyświetlaczu pojawi się czas trwania wybranego cyklu prania.

B— Ikony funkcji i opcji
1. Ikona dotykowa Opóźniony koniec (Delay End). Naciśnij, aby ustawić czas zakończenia cyklu prania.
2. **Ikona dotykowa TEMP**.: Naciśnij, aby zmienić temperaturę wody dla bieżącego cyklu; zmodyfikowana temperatura pojawi się na wyświetlaczu cyfrowym.
3. **Ikona dotykowa SPEED (Prędkość)**: Naciśnij, aby zmienić prędkość wirowania dla bieżącego cyklu; zmodyfikowana prędkość wirowania pojawi się na wyświetlaczu cyfrowym.
4. **Ikona dotykowa RINSE (Płukanie)**: Naciśnij, aby zmienić liczbę płukań dla bieżącego cyklu; zmodyfikowana liczba płukań pojawi się na wyświetlaczu cyfrowym.
5. **Dotknij ikony DRYING (Suszenie**): Naciśnij, aby ustawić cykl suszenia.
6. **Ikona dotykowa KidLock (blokada rodzicielska):** Naciśnij, aby włączyć cykl prania z blokadą rodzicielską.
7. **Ikona dotykowa SteamMax (Pranie parowe):** Naciśnij, aby włączyć cykl prania z użyciem pary.
8. **Ikona dotykowa OnSmart (inteligentne pranie):** Naciśnij, aby włączyć cykl prania OnSmart.
9. **Ikony dotykowe „+" lub „-":** Naciśnij te przyciski, aby ustawić czas cyklu. Ustawiony czas cyklu jest wyświetlany na wyświetlaczu cyfrowym.

Uwaga: Niektóre cykle nie mają funkcji wyboru umożliwiającej dostosowanie czasu cyklu.

10. **Ikona dotykowa START/PAUZA**: Naciśnij i przytrzymaj ten przycisk, aby uruchomić lub wstrzymać cykl prania.
    - Dodawanie prania podczas uruchomionego programu

    Po rozpoczęciu cyklu, aby go wstrzymać, należy ponownie nacisnąć i przytrzymać ikonę dotykową Start/Pauza. Jeśli kontrolka blokady drzwi 🔓 jest wyłączona, drzwiczki można otworzyć i dodać lub wyjąć ubrania. Aby wznowić cykl prania od miejsca, w którym został przerwany, należy ponownie nacisnąć ikonę.

11. **Przycisk ZASILANIA**: Aby włączyć lub wyłączyć urządzenie, naciśnij i przytrzymaj tę ikonę.

C— Wyświetlacz
Rys. 13
Wyświetlacz jest przydatny podczas programowania urządzenia i dostarcza wielu informacji.

1. Blokada rodzicielska (KidLock)

Podświetlona ikona oznacza, że funkcja blokady rodzicielskiej jest aktywna, a panel sterowania jest zablokowany (z wyjątkiem ikony zasilania).
2. Blokada drzwi

Podświetlona ikona oznacza, że drzwi są zablokowane. Aby uniknąć szkód, poczekaj, aż ikona zgaśnie przed otwarciem drzwi.
3. Pasek postępu programu.

Podczas procesu prania pasek świetlny pokazuje proces prania wraz z pozostałym czasem programu.
4. Wskaźnik opóźnionego zakończenia (Delay End)

Podświetlony wskaźnik oznacza, że funkcja jest aktywna. Na wyświetlaczu cyfrowym pojawi się odliczanie do końca wybranego cyklu prania.
5. Wskaźnik SteamMax (pranie parowe)

Podświetlony wskaźnik oznacza, że funkcja pary jest aktywna.
6. Wskaźnik OnSmart (inteligentne pranie)

Podświetlony wskaźnik wskazuje, że wybrano program OnSmart. Program OnSmart można skonfigurować na trzy sposoby.

7. Wyświetlacz cyfrowy.

Rys. 14

a. Pozostały czas cyklu prania
b. Czas Delay End (opóźnione zakończenie)
c. Temperatura prania
d. Czas suszenia
e. Liczba płukań
f. Prędkość wirowania
g. Kod błędu

Przygotowanie ubrań

Ostrzeżenie: Uszkodzenie urządzenia/tkanin. Ciała obce (monety, spinacze, igły, gwoździe itp.) mogą uszkodzić pranie lub elementy urządzenia.

Podczas przygotowywania ubrań należy pamiętać o poniższych wskazówkach:

- Usuń z odzieży wszelkie luźne lub metalowe przedmioty, takie jak agrafki, spinacze itp.
- Usuń piasek, monety itp. z kieszeni i mankietów.
- Zapnij zamki błyskawiczne i zapnij poszewki na poduszki, kołdry itp.
- Usunąć haczyki z zasłon lub zabezpiecz je w woreczku do prania.
- Szczególnie delikatne rzeczy, takie jak pończochy lub koronkowe zasłony, lub mniejsze rzeczy, takie jak małe skarpetki lub chusteczki do nosa, należy prać wyłącznie w woreczku do prania.
- Niektóre ubrania najlepiej prać na lewej stronie. Obejmuje to dzianiny, spodnie, koszulki i bluzy.
- Upewnij się, że biustonosze z fiszbinami można prać w pralce.
- Upewnij się, że biustonosze z fiszbinami są prane w woreczku do prania, który można bezpiecznie zamknąć na zamek błyskawiczny lub guzik! Jeśli fiszbina wysunie się z miseczki, może przejść przez otwory w bębnie i spowodować poważne uszkodzenia.

Przygotowanie ubrań do suszenia

- Tylko tekstylia nadające się do suszenia w suszarce bębnowej, które zostały wyprane, wypłukane i odwirowane.
- Usuń jak najwięcej wody z ubrań. Nie naciskaj przycisku w celu zmniejszenia prędkości wirowania.
- Aby zapewnić równomierne suszenie, należy posortować pranie według rodzaju tkaniny i wymaganego stopnia wysuszenia.
- Rzeczy wymagające prasowania nie muszą być prasowane natychmiast po wysuszeniu w suszarce bębnowej. Dobrym pomysłem jest złożenie lub zwinięcie ich razem na chwilę, aby pozostała wilgoć została równomiernie rozprowadzona.
- Podczas prania odzieży przeznaczonej do suszenia w suszarce bębnowej należy używać odpowiedniej ilości detergentu i środków do pielęgnacji tkanin zgodnie z instrukcjami producenta. Niektóre detergenty i produkty do pielęgnacji tkanin, skrobia lub środki do zmiękczania tkanin mogą zawierać substancje chemiczne, które mogą negatywnie wpływać na czujniki wilgoci, wpływając na ich działanie i wyniki suszenia.

Następujące tekstylia nie powinny być suszone w suszarce:

- Odzież oznaczona symbolem pielęgnacji: ☒.
- Wełna lub artykuły zawierające wełnę. Ryzyko skurczenia!
- Delikatne tkaniny (jedwab, syntetyczne zasłony siatkowe). Ryzyko zagnieceń!
- Artykuły zawierające gumę piankową lub podobne materiały.
- Artykuły poddane działaniu łatwopalnych rozpuszczalników, takich jak odplamiacze, benzyna, rozcieńczalniki do farb. Niebezpieczeństwo wybuchu!
- Przedmioty zawierające jeszcze lakier do włosów lub podobne substancje. Niebezpieczne opary!
- Ubrania cieknące wodą. Marnowanie energii!

Klasyfikacja odzieży ze względu na kolor i stopień zabrudzenia

Posortuj ubrania według koloru, stopnia zabrudzenia i zalecanego zakresu temperatur prania.

- Odzież może się odbarwić.
- Nigdy nie pierz nowych, kolorowych rzeczy razem z innymi rzeczami.
- Rzeczy białe należy prać oddzielnie od kolorowych. W przeciwnym razie białe ubrania mogą stać się szare.

Stopień zabrudzenia

- Lekkie zabrudzenia. Brak widocznych zabrudzeń lub plam, ale ubrania są przesiąknięte zapachem. Może to obejmować lekkie letnie ubrania, takie jak koszulki, koszule lub bluzki, które zostały założone tylko raz. Również do odświeżenia pościeli czy ręczników dla gości.
- Normalne zabrudzenia. Widoczne zabrudzenia i/lub lekkie plamy. Może to obejmować odzież, taką jak koszulki, koszule lub bluzki, które zostały przepocone lub były noszone kilka razy. Również ściereczki kuchenne, ręczniki do rąk lub pościel używane przez tydzień lub dłużej. Zasłony bez plam, które nie były prane przez czas do pół roku.
- Silne zabrudzenia. Widoczne zabrudzenia i plamy. Mogą to być ściereczki kuchenne, serwetki, śliniaki dziecięce, dziecięca odzież wierzchnia lub koszulki piłkarskie oraz koszulki poplamione trawą lub ziemią. Obejmuje to również odzież roboczą, taką jak kombinezony i dżinsy, oraz inną odzież używaną do pracy i aktywności na świeżym powietrzu.

5. PROGRAMY I FUNKCJE

Tabela programów

Cykl prania	Temp. max (°C)	Maksymalny wsad (kg)		Rodzaj detergentu		
		Pranie	Suszenie	Środki piorące		Płyn do płukania
				Zwykłe	Specjalne	
Mix (Mieszane)	60	8	5	L / P	---	O
Quick (szybkie pranie)	40	1	1	L / P	---	O
Wool (Wełna)	40	1	---	---	L	O
Cotton (Bawełna)	60	8	5	L / P	---	O
Eco 40-60	40	8	5	L / P	---	O
20 °C	30	2	---	L / P	---	O
Sanitize (sterylizacja)	85	3	3	L / P	---	O
Suszenie	---	---	5	---	---	---
Spin (Wirowanie)	---	8	5	---	---	---
Drum Clean Plus (czyszczenie bębna plus)	85	---	---	---	---	---
OnSmart (inteligentne pranie)	40	5	---	L / P	---	O

L = detergent w żelu/płynie; P = proszek do prania; O = opcjonalnie; --- = nie.
W przypadku korzystania z detergentu w płynie nie zaleca się aktywowania funkcji opóźnionego zakończenia.
Zaleca się stosowanie: proszku do prania w temperaturze od 20°C do 80°C i detergentu do prania wełny w temperaturze od 20°C do 40°C.
Postępuj zgodnie z zaleceniami dotyczącymi dozowania detergentu.

Cykl prania	Opis
Mix (Mieszane)	Do prania mieszanych ubrań, lekko lub średnio zabrudzonych tkanin bawełnianych i syntetycznych, rzeczy białych i kolorowych.

Quick (szybkie pranie)	Do niewielkiej ilości prania lub lekko zabrudzonych rzeczy, które mają być szybko wyprane.
Wool (Wełna)	Do odzieży wełnianej i z domieszką wełny, którą można prać w pralce
Cotton (bawełna)	Do ubrań codziennego użytku z bawełny, lnu i mieszanek bawełny. Program testów efektywności energetycznej.
Eco 40-60	Program testów efektywności energetycznej.
20 °C	Do niewielkiej ilości odzieży, która łatwo traci kolor.
Sanitize (sterylizacja)	Do ubrań wymagających sterylizacji i odkażania.
Drying (suszenie)	Do suszenia wilgotnych tkanin bawełnianych.
Spin (wirowanie)	Ten cykl wykorzystuje wirowanie, aby skrócić czas suszenia ciężkich tkanin lub rzeczy delikatnych przeznaczonych do prania ręcznego.
Drum Clean Plus (czyszczenie bębna plus)	Czyści bęben, usuwając z niego brud i bakterie. Upewnij się, że bęben jest pusty.
OnSmart (inteligentne pranie)	Inteligentny cykl prania, który automatycznie dostosowuje czas i temperaturę na podstawie wagi prania (uruchamiany przez naciśnięcie ikony dotykowej OnSmart – ikona odcisku palca 3")

Programy

OnSmart (inteligentne pranie)
Program prania OnSmart może inteligentnie wykrywać wagę prania i dostosowywać czas i temperaturę prania w celu przeprowadzenia inteligentnego prania. Gdy na etapie wykrywania po uruchomieniu programu wyświetlany jest komunikat „Auto", program OnSmart można uruchomić na następujące trzy sposoby:

- Gdy urządzenie jest wyłączone, naciśnij i przytrzymaj przycisk OnSmart (ikona odcisku palca) przez co najmniej 3 sekundy, a urządzenie uruchomi bezpośrednio program OnSmart z włączonym wskaźnikiem OnSmart.
- Gdy urządzenie jest włączone, naciśnij i przytrzymaj przycisk OnSmart przez co najmniej 3 sekundy, a urządzenie uruchomi bezpośrednio program OnSmart z włączonym wskaźnikiem OnSmart.
- Gdy urządzenie jest włączone, naciśnij krótko przycisk OnSmart, wskaźnik OnSmart zaświeci się, a następnie naciśnij przycisk Start/Pauza; urządzenie uruchomi program OnSmart.

Program „Pranie + Suszenie"

Tylko niektóre z programów prania obejmują dodatkowo funkcję suszenia. Najpierw włóż pranie do bębna, zamknij drzwiczki, naciśnij ikonę dotykową suszenia (symbol ręcznika na panelu sterowania), aby wybrać dwa tryby suszenia w następujący sposób:

- Automatyczne suszenie: Naciskaj ikonę dotykową suszenia (symbol ręcznika na panelu sterowania) w sposób ciągły, aby dostosować czas suszenia wyświetlany na panelu, a gdy zostanie wyświetlony komunikat „Auto", zostanie włączony tryb automatycznego suszenia, czas suszenia zostanie automatycznie dostosowany do ilości i wilgotności prania.
- Zaprogramowane suszenie: Naciśnij ikonę dotykową suszenia (symbol ręcznika na panelu sterowania), wyświetlacz cyfrowy pokaże czas suszenia (30-60-90-120-150-180-210-240), wybierz odpowiedni czas suszenia i wprowadź czas suszenia. Następnie naciśnij przycisk Start/Pauza, a urządzenie uruchomi program Pranie + Suszenie, przy czym program suszenia zostanie automatycznie aktywowany po zakończeniu programu prania.

Program Drying (suszenie)

Program Drying (suszenie) jest odpowiedni do suszenia prania bawełnianego. Nie należy suszyć ubrań podatnych na odkształcenia lub kurczenie się. Gdy ustawiony jest program Drying, przed suszeniem zaleca się uruchomienie pojedynczego programu wirowania w celu wysuszenia prania.

- Najpierw włóż pranie do bębna, zamknij drzwiczki, naciśnij i wybierz program Drying, a następnie naciskaj ikonę dotykową suszenia w sposób ciągły, aby wybrać tryb Suszenie automatyczne lub Suszenie zaprogramowane (jak opisano powyżej).
- Następnie naciśnij przycisk Start/Pauza, aby uruchomić program.

Środki ostrożności dotyczące programu suszenia

- Jeśli ubrania są zbyt wilgotne, urządzenie automatycznie wydłuży czas suszenia i normalne jest, że będzie wyświetlane „0:20" przez dłuższy czas.
- Gdy program suszenia jest uruchomiony, kran musi być otwarty, ponieważ woda jest potrzebna do chłodzenia i osuszania podczas programu suszenia.
- Najdłuższy czas suszenia jest ustawiany w zależności od różnych modeli.
- Aby zapobiec zagnieceniom prania z powodu nadmiernego wysuszenia, czas suszenia można początkowo nieco skrócić, a wydłużyć w zależności od rezultatu suszenia.
- Przed uruchomieniem programu Suszenie zaleca się najpierw uruchomić program wirowania.
- Jeśli to konieczne, rozwiąż supły na ubraniach po wirowaniu, a następnie umieść ubrania w bębnie do suszenia.
- W przypadku większych lub grubszych ubrań suszenie może być nierównomierne w niektórych punktach ubrań. Wydłuż czas suszenia w zależności od rezultatu po zakończeniu programu suszenia.
- Tkaniny wełniane nie nadają się do suszenia.
- Nie susz ubrań, które mogą się zniekształcić lub skurczyć.
- Niektóre programy nie mają funkcji suszenia.

Funkcja pary (SteamMax)

- Ta funkcja dodaje proces parowy pod koniec odprowadzania wody w wybranym programie, tuż przed ostatnim wirowaniem.
- Naciśnij ikonę dotykową pary SteamMax, aby dodać etap prania parowego po ostatnim etapie odprowadzania wody w wybranym (lub trwającym) programie i przed ostatnim wirowaniem.
- Podczas procesu prania parowego urządzenie generuje dużą ilość pary o wysokiej temperaturze, która wnika głęboko w tkaniny, poprawiając ich miękkość i elastyczność, a jednocześnie eliminując nieprzyjemne zapachy i odświeżając pranie.
- Po procesie prania z parą pralka wchodzi w końcową fazę płukania i wirowania.

Zalety:

- Zmniejsza zagniecenia ubrań, czyniąc je bardziej miękkimi i elastycznymi.
- Pomaga wyeliminować nieprzyjemne zapachy i odświeża odzież.
- Ułatwia prasowanie.

Uwaga: Ten program jest przeznaczony do odzieży bawełnianej, która nie tarci łatwo koloru.

Program WOOL (Wełna)

- Przed praniem upewnij się, że odzież jest oznaczona jako „nadająca się do prania w pralce".
- Po zakończeniu procedury należy szybko wyjąć odzież, strzepnąć ją i wysuszyć, aby uniknąć deformacji spowodowanych zbyt długim przebywaniem w bębnie.
- Aby uniknąć uszkodzenia odzieży, temperatura wody nie powinna przekraczać 40°C.
- Aby uzyskać najlepsze rezultaty i ograniczyć uszkodzenia odzieży, należy używać specjalnego detergentu do wełny i nie przekraczać 1,0 kg prania.

Delay End (Opóźnione zakończenie)

Funkcja ta umożliwia zaprogramowanie pralko-suszarki tak, aby zakończyła program prania o określonej godzinie, do 24 godzin później. Czas trwania programu prania jest wliczany do całkowitego czasu opóźnionego zakończenia.

Aby je skonfigurować:

1. Wybierz żądany program.
2. Przed naciśnięciem przycisku Start/Pauza naciśnij i przytrzymaj przez 3 sekundy przycisk Delay End.
3. Kontynuuj naciskanie przycisku, aż na wyświetlaczu pojawi się żądany czas zakończenia. ¡+

4. Kontrolka zaświeci się.
5. Naciśnij przycisk Start/Pauza, aby rozpocząć odliczanie opóźnionego zakończenia.
6. Aby go anulować, naciśnij dowolny inny przycisk programu w celu ponownego uruchomienia programu. Kontrolka zgaśnie.

Dodatkowe informacje
- Funkcja opóźnionego zakończenia nie jest dostępna dla wszystkich programów.
- Rzeczywisty czas zakończenia programu może się nieznacznie różnić w zależności od takich czynników, jak ciśnienie wody, odpływ, rodzaj ubrań i temperatura wody.

Blokada rodzicielska (KidLock)
- Funkcja ta zapobiega niewłaściwemu użytkowaniu urządzenia przez dzieci i zapobiega ingerencji z zewnątrz podczas procesu prania.
- Podczas pracy naciśnij i przytrzymaj przycisk SPEED przez 3 sekundy, aby aktywować lub anulować funkcję blokady rodzicielskiej.
- Kontrolka zaświeci się.
- Nie będzie można otworzyć drzwi.
- Panel sterowania zostanie zablokowany, a przyciski nie będą reagować (z wyjątkiem przycisku zasilania).

Uwaga:
- Jeśli urządzenie zostanie wyłączone przez naciśnięcie ikony zasilania, gdy aktywna jest blokada rodzicielska, funkcja ta zostanie anulowana.
- Jeśli urządzenie zostanie ponownie włączone, uruchomi automatycznie program ustawiony przed jego wyłączeniem.

Wyłączenie dźwięku
- Dźwięki urządzenia (dzwonek) występujące podczas pracy można wyciszyć.
- Aby anulować, naciśnij i przytrzymaj jednocześnie ikony dotykowe Speed i OnSmart przez co najmniej 3 sekundy.
- Jeśli chcesz go ponownie aktywować, wykonaj tę samą czynność (naciśnij i przytrzymaj Speed i OnSmart przez 3 sekundy). Dźwięk zostanie aktywowany po sygnale.

Dodawanie prania podczas uruchomionego programu
- Gdy program jest uruchomiony, naciśnij i przytrzymaj ikonę dotykową Start/Pauza, aby wstrzymać program, jeśli wskaźnik blokady drzwi jest włączony, oznacza to, że drzwi można otworzyć w celu dodania lub wyjęcia prania.
- Po zakończeniu tej operacji zamknij drzwiczki, ponownie naciśnij i przytrzymaj ikonę dotykową Start/Pauza, aby urządzenie kontynuowało pracę od miejsca, w którym została ona przerwana.

UWAGA: Jeśli poziom wody lub temperatura wody w bębnie są zbyt wysokie, zaświeci się kontrolka blokady drzwi. W takim przypadku nie można otworzyć drzwiczek i nie można dodawać ani wyjmować prania podczas trwania programu.

Wewnętrzne światło
- Oświetlenie wewnętrzne jest zawsze włączone podczas ustawiania programu lub funkcji.
- Gdy program jest wstrzymany, oświetlenie wewnętrzne można włączyć otwierając drzwiczki pralki.
- Gdy program jest uruchomiony, światło wewnętrzne włącza się automatycznie wraz ze zmianą fazy prania.
- Naciśnięcie dowolnej ikony dotykowej innej niż ikona dotykowa włączenia może również spowodować włączenie oświetlenia wewnętrznego.

Ustawianie czasu programu
- Naciśnij przycisk „+" lub „-", aby ustawić czas programu.
- Wartość ustawienia czasu programu jest wyświetlana na wyświetlaczu cyfrowym.
- Urządzenie będzie działać zgodnie z ustawionym czasem programu.

Uwaga: Niektóre programy nie pozwalają na dostosowanie czasu.

System równoważenia ładunku (Smooth Wash)
Pralka posiada automatyczny system wykrywania niewyważonego wsadu.
- Pralka posiada automatyczny system wykrywania załadunku. Jeśli podczas wirowania pranie jest nierównomiernie rozłożone, urządzenie wyrówna je i wyreguluje do momentu równomiernego rozłożenia prania przed wirowaniem.
- Jeśli pranie nie może być równomiernie rozłożone w określonym czasie, urządzenie nie będzie wirować, aby uniknąć silnych wibracji. W tym momencie należy sprawdzić, czy ubrania nie są zawiązane lub splątane, a następnie wybrać program „Spin" (Wirowanie) po reorganizacji ubrań.
- W przypadku prania małej ilości ubrań pralka może nie dokończyć wirowania ze względu na zabezpieczenie równowagi.

UWAGA: Ze względu na różne rodzaje i materiały pranych tkanin, automatyczny system regulacji i wyważania urządzenia może kilkakrotnie poziomować i regulować pranie, aby wydłużyć czas wirowania. Jest to normalne zjawisko, nie stanowi to awarii urządzenia.

Przed wstawieniem pierwszego prania
- Pralka została przetestowana przed opuszczeniem fabryki. Ten proces obejmuje wykonanie kilku cykli prania. W rezultacie wewnątrz i w systemie odpływowym może pozostać niewielka ilość wody. Uruchom cykl czyszczenia bębna bez ubrań, aby wyczyścić system przed pierwszym praniem.
- Najpierw dodaj 1 do 2 łyżek detergentu do komory I. Następnie uruchom cykl Drum Clean.

Przed uruchomieniem kolejnego programu należy poczekać na zakończenie cyklu.

Jak korzystać z pralki

1. Wkładanie ubrań

Otwórz drzwi i włóż pranie. Luźno wkładaj ubrania do bębna, jedno po drugim, nie przeciążając bębna. Przeładowanie urządzenia spowoduje niezadowalające rezultaty prania i zagniecenia ubrań.

2. Zamknięcie drzwi

Upewnij się, że ubrania nie utkną między drzwiczkami a gumową uszczelką. Zamknij drzwi, aż usłyszysz kliknięcie.

3. Otwarcie kranu

Upewnij się, że pralka jest podłączona do źródła wody. Odkręć kran.

4. Wybór żądanego programu

Naciśnij i przytrzymaj ikonę dotykową włączania, aby włączyć pralkę. Następnie wybierz żądany program. Kontrolka wybranego programu włączy się, a na wyświetlaczu pojawi się czas trwania cyklu prania oraz ustawienia temperatury i prędkości wirowania dostępne dla wybranego programu. W razie potrzeby dostosuj temperaturę i/lub prędkość wirowania za pomocą odpowiednich ikon dotykowych.

- Ustawienie temperatury

Naciskaj ikonę dotykową wyboru temperatury, aby stopniowo zmniejszać wartość, aż do ustawienia prania na zimno (na wyświetlaczu pojawi się „---"). Ponowne naciśnięcie ikony dotykowej spowoduje ustawienie najwyższego dostępnego ustawienia.

- Ustawienie prędkości wirowania

Naciskaj ikonę dotykową wyboru prędkości wirowania, aby stopniowo zmniejszać wartość, aż cykl wirowania zostanie wyłączony (na wyświetlaczu pojawi się „---"). Ponowne naciśnięcie ikony dotykowej spowoduje ustawienie najwyższego dostępnego ustawienia.

- Wybieranie opcji

Naciśnij ikonę dotykową funkcji, którą chcesz wybrać, a odpowiednia kontrolka zaświeci się. Naciśnij ponownie ikonę dotykową, aby anulować wybraną opcję, a odpowiednia kontrolka zgaśnie.
Jeśli wybrana opcja jest niezgodna z ustawionym programem, niezgodność zostanie zasygnalizowana sygnałem dźwiękowym, a kontrolka odpowiedniej opcji będzie migać.
Jeśli wybrana opcja jest niezgodna z inną wcześniej skonfigurowaną opcją, tylko ostatnia opcja pozostanie aktywna.

5. Dodawanie detergentu

Wysuń szufladkę na detergent i dodaj detergent (oraz dodatki/płyn do płukania) do odpowiednich przegródek, jak pokazano poniżej.

Rys. 15

1. Komora na proszek do prania
2. Komora na płyn do prania (nie może przekraczać poziomu „MAX")
3. Komora na płyn do płukania (nie może przekraczać poziomu „MAX")

Przestrzegaj zaleceń dotyczących dozowania podanych na opakowaniu detergentu. Właściwe dozowanie detergentu/dodatków jest ważne, ponieważ:

- Optymalizuje rezultat prania.
- Zapobiega irytującym pozostałościom detergentu na ubraniach.
- Oszczędza pieniądze, unikając marnowania resztek detergentu.
- Chroni pralkę, zapobiegając osadzaniu się kamienia na elementach.
- Szanuje środowisko, unikając niepotrzebnego obciążenia.

Ważne!
Nie używaj detergentów do prania ręcznego, ponieważ wytwarzają one zbyt dużo piany!
Używaj proszku do prania białej odzieży bawełnianej, do prania wstępnego i do prania w temperaturze powyżej 60°C!
Postępuj zgodnie z instrukcjami dozowania na opakowaniu detergentu!

6. Rozpoczęcie programu

- Naciśnij przycisk Start/Pauza. Zaświeci się odpowiednia lampka kontrolna, drzwi zostaną zablokowane i zaświeci się lampka kontrolna blokady drzwi.
- Aby uniknąć przelania, nie należy ponownie otwierać szufladki na detergent po rozpoczęciu programu.
- Pozostały czas trwania programu może ulec zmianie. Czynniki takie jak nierównomierne rozłożenie prania lub tworzenie się piany mogą wpływać na czas trwania programu.

7. Zmiana ustawień uruchomionego programu

- Można kontynuować zmianę ustawień podczas działania programu. Zmiany będą obowiązywały, jeśli dana faza programu jeszcze się nie zakończyła.
- Aby zmienić ustawienia uruchomionego programu:

1. Naciśnij ikonę dotykową Start/Pauza, aby wstrzymać trwający program.
2. Zmień ustawienia.
3. Naciśnij ikonę dotykową Start/Pauza ponownie, aby wznowić program.
4. W przypadku zmiany programu nie należy ponownie dodawać detergentu.
5. Aby zapobiec przypadkowej modyfikacji uruchomionego programu (np. przez dzieci),

należy aktywować Blokadę rodzicielską.

8. Wstrzymanie uruchomionego programu i otwieranie drzwi
- Naciśnij ikonę dotykową Start/Pauza, aby wstrzymać trwający program.
- Jeśli poziom wody lub temperatura nie są zbyt wysokie, kontrolka blokady drzwi zgaśnie. Drzwi można otworzyć, aby na przykład dodać więcej prania lub wyjąć pranie, które zostało włożone przez pomyłkę. Naciśnij ikonę dotykową Start/Pauza ponownie, aby wznowić program.

9. Anulowanie bieżącego programu
- Naciśnij ikonę dotykową włączania, aby wyłączyć urządzenie.
- Jeśli poziom wody i/lub temperatura nie są wysokie, drzwi zostaną odblokowane i będzie można je otworzyć.
- Drzwi pozostaną zablokowane, jeśli w bębnie będzie wysoki poziom wody. Aby odblokować drzwi włącz urządzenie naciskając i przytrzymując ikonę dotykową włączania. Następnie wybierz program Spin (wirowanie) i wyłącz opcję wirowanie naciskając kilkakrotnie ikonę dotykową wyboru prędkości wirowania, aż na wyświetlaczu pojawi się „---".
- Naciśnij ikonę dotykową Start/Pauza, aby uruchomić program Spin (Wirowanie). Po zakończeniu programu drzwi zostaną odblokowane.

10. Wyłączanie pralki po zakończeniu programu
- Po zakończeniu cyklu na wyświetlaczu cyfrowym pojawi się komunikat „End" (koniec).
- Drzwi można otworzyć tylko wtedy, gdy kontrolka blokady drzwi zgaśnie.
- Sprawdź, czy kontrolka blokady drzwi jest wyłączona. Następnie otwórz drzwi i wyjmij pranie.
- Naciśnij ikonę dotykową włączania, aby wyłączyć urządzenie.
- Zakręć kran.
- Pozostaw uchylone drzwi, aby umożliwić wyschnięcie wnętrza urządzenia.

6. CZYSZCZENIE I KONSERWACJA

Przeczytaj poniższe instrukcje, aby konserwować i chronić pralkę oraz utrzymać ją w optymalnym stanie technicznym.

Ostrzeżenie: Niebezpieczeństwo porażenia prądem
- Aby uniknąć ryzyka porażenia prądem, przed czyszczeniem należy zawsze odłączyć urządzenie od zasilania.
- Nie czyścić myjką ciśnieniową.

Przerwa w dostawie wody i prądu
- Zakręć kran z wodą po każdym cyklu prania. Ograniczy to zużycie układu hydraulicznego i pomoże zapobiec wyciekom.
- Przed czyszczeniem i pracami konserwacyjnymi należy odłączyć urządzenie od zasilania.

Czyszczenie zewnętrznej części pralki

Ostrzeżenie: Ryzyko wybuchu
Aby uniknąć ryzyka wybuchu, nigdy nie czyść urządzenia łatwopalnymi rozpuszczalnikami.

W razie potrzeby wyczyść powierzchnię zewnętrzną w następujący sposób:
- Używaj ciepłej wody z detergentem lub łagodnego (nieściernego) środka czyszczącego.
- Wysusz urządzenie za pomocą miękkiej ściereczki.
- Natychmiast usuń wszelkie resztki i pozostałości.
- Nie używaj spryskiwaczy wysokociśnieniowych.

Czyszczenie bębna
- Metalowe resztki pozostawione w bębnie mogą powodować powstawanie plam z rdzy.
- Nigdy nie używaj myjek stalowych do ich usuwania.
- Używaj środka czyszczącego bez chloru i postępuj zgodnie z instrukcjami producenta.

Odkamienianie pralki
- Jeśli używasz odpowiedniej ilości detergentu, nie musisz odkamieniać pralki.
- Jeśli konieczne jest odkamienienie bębna, postępuj zgodnie z instrukcjami producenta środka odkamieniającego.
- Niewielkie ilości środka odkamieniającego mogą być użyte do usunięcia białych plam z bębna pralki spowodowanych osadami wapiennymi lub mineralnymi lub niewielkimi ilościami rdzy spowodowanymi metalowymi przedmiotami pozostawionymi w bębnie.

Uwaga: Środki rozpuszczające brud zawierają kwasy, które mogą wpływać na części urządzenia i odbarwiać pranie.

Drzwi i bęben
- Zawsze pozostawiaj drzwi uchylone, aby zapobiec powstawaniu nieprzyjemnych zapachów.

Sprawdzanie węża doprowadzającego wodę
- Wąż doprowadzający wodę należy sprawdzać co najmniej raz w roku. Jeśli występują jakiekolwiek pęknięcia, należy go natychmiast wymienić. Ciśnienie wody jest bardzo silne, a popękany wąż doprowadzający wodę może się łatwo rozerwać.
- Nigdy nie używaj ponownie używanych węży doprowadzających wodę.

Czyszczenie szufladki na detergent
Rys. 16
Regularnie czyść szufladkę na detergent, aby uniknąć zatkania komór na proszek do prania i płyn do płukania, co mogłoby wpłynąć na spływanie detergentu do bębna. W tym celu postępuj zgodnie z poniższymi instrukcjami:

1. Całkowicie otwórz szufladę na detergent. Naciśnij górną część szufladki (1) i pociągnij za nią (2), aby wyjąć ją z obudowy.
2. Zdejmij pokrywę komory na płyn do prania (3) trzymając ją i pociągając do góry za dozownik detergentu.
3. Wyczyść pokrywkę dozownika płynu do prania i szufladkę pod bieżącą wodą. Delikatnie zetrzyj wszelkie pozostałości detergentu.
4. Ponownie załóż pokrywę dozownika płynu do prania i wsuń szufladkę, aż zatrzaśnie się na swoim miejscu, a następnie bezpiecznie ją zamknij.

Uwaga: Podczas procesu czyszczenia nie należy otwierać komory na płyn do prania ani przechylać lub odwracać szuflady na detergent, aby zapobiec jego wylaniu.

Porada: Nie używaj urządzenia bez włożonej szufladki na detergent. Szufladka powinna być zawsze całkowicie zamknięta.

Czyszczenie filtra siatkowego węża doprowadzającego wodę.
Rys. 17
1. Zakręć kran i odkręć wąż doprowadzający wodę.
2. Ostrożnie wyczyść filtr siatkowy na końcu węża za pomocą miękkiej szczoteczki.
3. Następnie ręcznie odkręć wąż doprowadzający wodę znajdujący się z tyłu pralki. Wyjmij filtr siatkowy z zaworu wlotu wody z tyłu pralki za pomocą kombinerek i dokładnie go wyczyść.
4. Ponownie włóż filtr siatkowy. Ponownie podłącz wąż doprowadzający wodę do kranu i pralki. Nie używaj żadnych narzędzi do podłączania węża doprowadzającego wodę. Otwórz zawór wody i sprawdź, czy wszystkie połączenia są szczelne.

Czyszczenie pompy odpływowej

Ostrzeżenie: Ryzyko poparzenia
Ryzyko uszkodzenia skóry przez gorącą wodę.
Użytkownik jest odpowiedzialny za przestrzeganie wszystkich środków ostrożności podczas spuszczania wody z urządzenia i/lub ręcznego otwierania drzwi.

- Czyszczenie pompy odpływowej może być konieczne, jeśli pralka nie spuszcza wody (nie słychać odgłosu wypompowywania wody z urządzenia, gdy powinno ono spuszczać wodę, ale inne pobliskie odpływy, takie jak zlewozmywak, prawidłowo odprowadzają wodę).
- Pompa może zostać zatkana przez luźne zanieczyszczenia (dlatego należy sprawdzać bęben i usuwać wszelkie widoczne zanieczyszczenia po każdym załadunku). Tkaniny zrzucające duże ilości kłaczków mogą również powodować zatory.
- Aby uzyskać dostęp do pompy odpływowej należy najpierw otworzyć pokrywę (patrz poniższe kroki). Po otwarciu pokrywy wykonaj następujące czynności:

1. Jeśli urządzenie przeprowadziło odprowadzania wody, spróbuj je opróżnić. Wybierz program Spin (wirowanie). Następnie naciśnij kilkakrotnie ikonę dotykową wyboru prędkości wirowania, aż wszystkie kontrolki prędkości wirowania zgasną. Naciśnij ikonę dotykową Start/Pauza. Poczekaj kilka chwil, aż program opróżni bęben z wody. Jeśli pompa jest całkowicie zablokowana, urządzenie nie będzie w stanie odprowadzić wody i cykl zostanie zakończony.
2. Zakręć kran, aby nie dostało się do środka więcej wody. Wyłącz pralkę. Odłącz urządzenie od gniazdka elektrycznego.
3. Otwórz pokrywę filtra odpływu. Rys. 18
4. Użyj wyjmowanego węża odpływowego znajdującego się w otworze dostępu do pompy, aby spuścić pozostałą wodę do odpowiedniego pojemnika (można opróżnić do 20 litrów wody). Zdejmij zatyczkę z węża, a po otwarciu umieść go nad pojemnikiem i pozwól wodzie wypłynąć z bębna. Po zakończeniu ponownie włóż zatyczkę na koniec węża i umieścić go z powrotem na miejscu. Rys. 19
5. Obróć pokrywę pompy odwrotnie do ruchu wskazówek zegara, aby ją zdjąć. Niewielka ilość pozostałej wody może wydostać się po zdjęciu pokrywy. Oczyść wnętrze węża pompy usuwając wszelkie zanieczyszczenia lub ciała obce. Sprawdź, czy wirnik z tyłu obudowy pompy może się swobodnie obracać. Usuń wszelkie kłaczki, brud lub pozostałości detergentu z pokrywy pompy. Ponownie zamontuj pokrywę pompy mocno ją przykręcając. Część umożliwiająca otwarcie pokrywy musi znajdować się w pozycji pionowej. Rys. 20
6. Zamknij pokrywę filtra odpływu. Zetrzyj rozlaną wodę.

7. ROZWIĄZYWANIE PROBLEMÓW

Pralka może czasami zatrzymać się. Przed skontaktowaniem się z oficjalnym Serwisem Pomocy Technicznej Cecotec należy sprawdzić, czy rozwiązanie problemu nie znajduje się na poniższej liście.

Problem	Przyczyna/Możliwe rozwiązanie
Na bębnie znajdują się kolorowe plamy i plamy oleju	Uruchom cykl prania Drum Clean Plus (automatyczne czyszczenie bębna) bez detergentu ani ubrań.
Nieprzyjemne zapachy	Ze względu na zastosowanie gumowych części, urządzenie na początku użytkowania będzie wydzielać zapach gumy, który będzie stopniowo zanikał w miarę użytkowania.
Nie można otworzyć drzwi	Funkcja ochrony bezpieczeństwa została aktywowana, a temperatura i/lub poziom wody są zbyt wysokie.
	Program zakończył się normalnie, ale nastąpiła przerwa w dostawie prądu.
	Jeśli funkcja blokady rodzicielskiej jest włączona, wyłącz ją.
	Jeśli funkcja opóźnionego zakończenia jest włączona, wyłącz ją.
Wyciek wody z dozownika detergentu	Dozownik jest zatkany detergentem i wymaga czyszczenia.
	Ciśnienie wody jest zbyt wysokie i należy je obniżyć; lekko zamknij kran węża doprowadzającego wodę i spróbuj ponownie.
	Urządzenie jest przechylone do przodu (musi być wypoziomowane).
Wycieki wody (inne niż z dozownika detergentu)	Wąż doprowadzający wodę jest luźny, sprawdź połączenia.
	Wąż doprowadzający wodę jest szczelny, ale nadal przecieka; jeśli tak, wymień gumowe podkładki lub w wężu doprowadzającym wodę brakuje gumowej podkładki.
	Wąż odprowadzający wodę nie jest prawidłowo zamontowany.
	W przypadku wycieku wody do wnętrza urządzenia należy wyłączyć zasilanie i skontaktować się z oficjalnym Serwisem Pomocy Technicznej Cecotec.
Pralka nie włącza się	Urządzenie nie jest dobrze podłączone lub niewystarczająco, aby prawidłowo stykać.
	W gniazdku nie ma zasilania lub występuje problem z bezpiecznikami.

Cykl prania nie rozpoczyna się	Drzwi nie są dobrze zamknięte.
	Nie naciśnięto ikony dotykowej włączania/wyłączania.
	Nie naciśnięto ikony dotykowej start/pauza.
	Zawór nie został odkręcony, aby umożliwić dopływ wody do urządzenia.
	Funkcja opóźnionego zakończenia została aktywowana.
Do bębna nie dostaje się woda ani detergent. Na ekranie pojawia się błąd „E02”	Wąż doprowadzający wodę jest skręcony lub zgięty.
	Wąż doprowadzający wodę nie jest podłączony do źródła wody.
	Ciśnienie wody jest za niskie.
	Zawór wody nie został odkręcony, aby umożliwić dopływ wody do urządzenia.
	W domu nie ma dostępu do wody.
	Filtr siatkowy w wężu dopływowym i/lub zawór dopływowy wody są zatkane.
	Kran i/lub wąż doprowadzający wodę są zamarznięte.
	Funkcja opóźnionego zakończenia została aktywowana.
	Nie naciśnięto ikony dotykowej start/pauza.
	W bębnie jest już wystarczająca ilość wody.
Odprowadzanie wody po rozpoczęciu programu	Nie jest to problem. Nie należy otwierać drzwi w celu wlania wody bezpośrednio do bębna przed uruchomieniem programu, w przeciwnym razie urządzenie może wylać wodę, która została wlana do bębna podczas uruchamiania programu.
Poziom wody jest zbyt niski podczas prania	Nie jest to problem. Zużycie wody w cyklu prania tego urządzenia jest stosunkowo niewielkie, poziom wody w cyklu prania jest niższy niż w przypadku innych pralek.
Przepełnienie wodą podczas cyklu prania	Jeśli poziom wody spadnie, urządzenie automatycznie pobierze wodę.
	Gdy ilość ubrań do wyprania jest zbyt duża, urządzenie może automatycznie pobierać wodę kilka razy podczas cyklu prania.

W bębnie jest za dużo piany lub piana przelewa się z dozownika detergentu	Użyty detergent nie nadaje się do prania w pralce (musi zawierać napis „do pralek" lub „pranie ręczne i w pralce" lub podobne).
	Użyto zbyt dużo detergentu; w miękkiej wodzie potrzeba mniej detergentu.
Wirowanie jest powtarzane kilka razy.	Ze względu na różne rodzaje i materiały ubrań, system równoważenia ładunku pralki może wielokrotnie chwiać się i rozkładać pranie, aby wydłużyć czas wirowania. Jest to normalne zjawisko, nie jest to problem.
Pralka nie wiruje	Nie wybrano prędkości wirowania. Na wyświetlaczu pojawia się „---".
Pralka bardzo wibruje podczas cyklu wirowania	Nóżki nie zostały wyregulowane, co powoduje chwianie urządzenia.
	Jeśli urządzenie zostało dopiero co zainstalowane: śruby transportowe, w tym plastikowy separator, lub styropianowe opakowanie nie zostały usunięte podczas instalacji urządzenia.
	Urządzenie zostało uwięzione między meblami i/lub ścianami.
	Ładunek jest lekko niewyważony, a bęben obraca się, ale z mniejszą prędkością.
Efekt wirowania nie jest optymalny	W przypadku prania małej ilości ubrań, na przykład pary dżinsów, swetra, ręcznika kąpielowego itp., pralka może nie dokończyć wirowania ze względu na zabezpieczenie równowagi.
	Jeśli ładunek jest lekko niewyważony, pralka będzie wirować, ale z mniejszą prędkością, a nie z domyślną prędkością wirowania cyklu lub ustawieniem prędkości wirowania dla cyklu.
Urządzenie nie odprowadza wody, opróżnia wodę powoli lub na wyświetlaczu pojawia się komunikat „E03"	Górna część węża odpływowego jest za wysoko. Wąż powinien być montowany na wysokości od 65 do 100 cm od podłoża.
	Filtr pompy odpływowej jest zablokowany.
	Wąż odpływowy jest skręcony lub zgięty.
	Wąż odpływowy jest zatkany lub zamarznięty.

Czas programu prania przestaje być liczony przed rozpoczęciem procesu wirowania z dużą prędkością	Nie jest to problem. System wyważania ładunku urządzenia chwieje się i rozkłada pranie w bębnie przez długi czas, aby osiągnąć równowagę i zakończyć wirowanie z dużą prędkością. W procesie chwiania się i rozkładania ubrań czas programu przestaje być liczony zanim urządzenie przejdzie do wirowania z dużą prędkością.
Program trwa zbyt długo	Czas trwania programu może się różnić w zależności od ciśnienia wody, temperatury dopływającej wody i niezrównoważonego ładunku prania. W rezultacie czas trwania programu wydłuży się (patrz: „Wirowanie powtarza się kilka razy").
Nadmierny hałas	Podczas wirowania zawsze będzie słychać dźwięk silnika, pompy i bębna.
	Pralka dotyka innych przedmiotów.
	Ciała obce, takie jak spinki do włosów lub metalowe przedmioty, wpadają do bębna.
Urządzenie jest stale napełniana wodą i stale opróżniane	Górna część węża odpływowego jest za nisko. Wąż powinien być zainstalowany na wysokości od 65 do 100 cm od podłoża.
	Koniec węża odpływowego został wsunięty zbyt głęboko w dół w rurę pionową, kolanko węża powinno być zainstalowane 100 mm od końca węża odpływowego.
	Koniec węża odpływowego jest zanurzony w odprowadzanej wodzie.
Spuszczona woda wraca do urządzenia	Jeśli koniec węża odpływowego dotknie zgromadzonej wody w umywalce (wody odprowadzanej z pralki), może ona (odprowadzana woda) zostać zassana z powrotem do urządzenia i uszkodzić urządzenie lub pranie.
Panel sterowania nagrzewa się	Jest to efekt lekkiego nagrzewania się elementów elektronicznych na płytce drukowanej zainstalowanej z tyłu panelu sterowania.
Po suszeniu na drzwiach i w bębnie znajdują się krople wody	Podczas suszenia na drzwiach mogą gromadzić się krople wody. Wyczyść drzwi.
	Nie wkładaj zbyt wielu ubrań lub ciężkich przedmiotów.

Ogólne problemy	Urządzenie zawiera czujniki, które monitorują postęp podczas cyklu prania (na przykład: poziom wody, temperatura, nierównomierny ładunek i czas/postęp prania). Zwykle, jeśli urządzenie pomyślnie zakończy cykl, wystąpienie problemu jest mało prawdopodobne.

W przypadku wystąpienia któregokolwiek z poniższych błędów, zostaną one wykryte przez system mikrokomputerowy. Pralka wyemituje sygnał dźwiękowy i wyświetlone zostaną następujące kody błędów:

Kody błędów	Rodzaj usterki	Możliwa przyczyna i rozwiązanie
E02	Brak wody	Czy kran jest odkręcony? Czy odcięto dopływ wody? Czy filtr siatkowy w wężu dopływowym i zawór dopływowy wody są zatkane? Czy wąż doprowadzający wodę jest zamarznięty? Jeśli odpowiedź jest twierdząca, spróbuj rozwiązać problemy samodzielnie. Jeśli kod błędu nie zniknie, skontaktuj się z oficjalnym Serwisem Pomocy Technicznej Cecotec.
E03	Nieprawidłowy drenaż	Wyczyść filtr pompy. Sprawdź, czy wąż odpływowy nie jest zgięty, skręcony ani zatkany. Jeśli kod błędu nie zniknie, skontaktuj się z oficjalnym Serwisem Pomocy Technicznej Cecotec.
U4	Błąd drzwi	Możliwe, że drzwi nie są prawidłowo zamknięte. Ponownie zamknij drzwi, a następnie naciśnij ikonę dotykową włączania/wyłączania, aby wyłączyć urządzenie. Następnie włącz je ponownie i naciśnij ikonę dotykową Start/Pauza, aby ponownie uruchomić program. Jeśli kod błędu będzie się nadal pojawiał, skontaktuj się z działem obsługi klienta.
H	Temperatura bębna jest wysoka	Naciśnij ikonę dotykową start/pauza, aby wstrzymać działanie pralki i odczekaj kilka minut. Gdy temperatura bębna spadnie do bezpiecznego zakresu, a kod błędu zniknie z wyświetlacza, naciśnij ikonę dotykową start/pauza, aby kontynuować program. Jeśli kod błędu będzie się nadal pojawiał, skontaktuj się z działem obsługi klienta.

FXXX	Stężenie jonów ujemnych w bębnie jest zbyt wysokie	Naciśnij ikonę dotykową Start/Pauza, aby wstrzymać działanie pralki i odczekaj kilka minut. Gdy ładunek jonów ujemnych w bębnie spadnie do bezpiecznego poziomu, a kod błędu zniknie z wyświetlacza, naciśnij ikonę dotykową start/pauza, aby kontynuować program. Jeśli kod błędu będzie się nadal pojawiał, skontaktuj się z działem obsługi klienta.
EXX	Inne błędy	Wyłącz pralkę naciskając ikonę dotykową włączania/wyłączania. Następnie odłącz urządzenie od zasilania i skontaktuj się z oficjalnym Serwisem Pomocy Technicznej Cecotec.

Uwaga: Przed ponownym naciśnięciem ikony Start/Pauza należy sprawdzić przyczynę usterki i ją usunąć. Jeśli kod błędu zniknie, pralka będzie kontynuować działanie. Jeśli kod błędu nadaj się pojawia, odłącz przewód zasilania i skontaktuj się z oficjalnym Serwisem Pomocy Technicznej Cecotec.

8. RECYKLING URZĄDZEŃ ELEKTRYCZNYCH I ELEKTRONICZNYCH

Ten symbol oznacza, że zgodnie z obowiązującymi przepisami produkt i/lub baterię/akumulator należy utylizować oddzielnie od odpadów domowych. Kiedy ten produkt osiągnie koniec okresu użytkowania, należy wyjąć baterie/akumulatory i przekazać go do punktu zbiórki wyznaczonego przez lokalne władze.

Aby uzyskać szczegółowe informacje na temat najbardziej odpowiedniego sposobu utylizacji sprzętów elektrycznych i elektronicznych i/lub odpowiednich baterii, konsument powinien skontaktować się z lokalnymi władzami.
Przestrzeganie powyższych wytycznych pomoże chronić środowisko.

Informacje na temat krajowych programów recyklingu opakowań i ich oznakowania można znaleźć na naszej stronie internetowej.

9. PRAWA AUTORSKIE

Prawa własności intelektualnej do tekstów tej instrukcji obsługi należą do CECOTEC INNOVACIONES, S.L. Wszelkie prawa zastrzeżone. Treść niniejszej publikacji nie może być, w całości lub w części, powielana, przechowywana w systemie wyszukiwania, przesyłana lub rozpowszechniana za pomocą jakichkolwiek środków (elektronicznych, mechanicznych, fotokopii, nagrywania lub podobnych) bez uprzedniej zgody CECOTEC INNOVACIONES, S.L.

10. UPROSZCZONA DEKLARACJA ZGODNOŚCI UE

Niniejszym Cecotec Innovaciones oświadcza, że ten produkt spełnia podstawowe wymogi i jest zgodny z innymi odpowiednimi przepisami obowiązującymi w Unii Europejskiej. Ten produkt został zaprojektowany, wyprodukowany i przetestowany spełniając wymagane normy bezpieczeństwa i jakości. Pełny tekst deklaracji zgodności UE jest dostępny pod następującym adresem internetowym: https://cecotec.es/es/information/declaration-of-conformity

1. SOUČÁSTI A KOMPONENTY

Obrázek 1

1. Přívodní hadice vody
2. Dvířka
3. Odtoková hadice
4. Tělo
5. Napájecí kabel
6. Zásobník na prací prostředek/aviváž
7. Ovládací panel
8. Buben
9. Kryt filtru čerpadla
10. Nastavitelné nožičky

Poznámka:
Obrázky v této příručce jsou schematické a nemusí přesně odpovídat obrázku na produktu.

2. PŘED POUŽITÍM

- Tento spotřebič je dodáván v obalu, který jej chrání během přepravy. Vyjměte spotřebič z krabice. Originální krabici a další obalové materiály uložte na bezpečné místo, abyste zabránili poškození spotřebiče v případě jeho budoucí přepravy. Pokud chcete originální obal zlikvidovat, ujistěte se, že jste všechny položky řádně recyklovali.
- okamžitě kontaktujte oficiální technickou podporu společnosti Cecotec .

Obsah krabice:

- Pračka se sušičkou
- Hadice pro přívod vody
- Transportní nohy
- Pevný klíč
- Kryt x4
- Tento návod k obsluze

- Neodstraňujte sériové číslo z produktu, aby bylo možné vaše zařízení v případě potřeby pomoci řádně dohledat.

3. INSTALACE

Odstranění přepravních šroubů
MOŽNÉ POŠKOZENÍ PŘÍSTROJE NEBO ZRANĚNÍ

- Spotřebič je pro přepravu zajištěn přepravními šrouby. Pokud přepravní šrouby neodstraníte, může dojít k poškození bubnu během provozu. Pokud přepravní šrouby před použitím neodstraníte, bude spotřebič během odstřeďování vibrovat a jeho zvuk bude mnohem hlasitější. Před prvním použitím se ujistěte, že jste všechny čtyři přepravní šrouby zcela odstranili.
- Uschovejte si přepravní šrouby.
- Pokud byl se spotřebičem zakoupen stojan, je nutné jej nejprve nainstalovat, a to před odstraněním přepravních šroubů. Viz pokyny k instalaci podstavce.
- Abyste předešli poškození během následné přepravy, nezapomeňte před přepravou šrouby znovu nainstalovat.

Obrázek 2 znázorňuje kroky pro odstranění šroubů. Tyto kroky jsou podrobně popsány níže:
1. Povolte čtyři přepravní šrouby A pomocí klíče (součást dodávky) a odstraňte je.
2. Odstraňte čtyři distanční trubky B. Pokud se distanční trubky během demontáže šroubů dostanou dovnitř stroje, lze je vyjmout nakloněním stroje dopředu a jejich zvednutím z podlahy nebo ze základny stroje.
3. Zakryjte otevřené otvory přepravních šroubů čtyřmi krycími zátkami C, které naleznete v plastovém sáčku s příslušenstvím.
4. Všechny díly uložte na bezpečném místě: budete je znovu potřebovat, pokud bude nutné pračku přemístit na jiné místo.

Poznámka:
Abyste předešli poškození pračky během přepravy, dodržujte tyto pokyny:
- Přepravní šrouby je nutné znovu nainstalovat.
- Napájecí kabel musí být připevněn k zadní straně pračky.

Požadavky na umístění
- Stroj musí být instalován na pevné, rovné podlaze. Nikdy stroj neinstalujte na měkké koberce nebo dřevěné podlahy. Neinstalujte stroj na provizorní podstavec; pokud nelze místo instalace změnit, je třeba podstavec v případě potřeby vylepšit, například zvětšením a zajištěním podpěrami. Nikdy nestavte stroj na samostatné podpěry. Stroj se může mírně pohybovat v důsledku faktorů, jako je přetížení nebo vlhkost podstavce. To by mohlo způsobit, že stroj po určité době používání z podstavce spadne.
- Udržujte prostředí suché a větrané.
- Spotřebič musí být instalován a používán v místnosti s odpadem.
- Nikdy na spotřebič nestavte malé spotřebiče, jako jsou mikrovlnné trouby a/nebo elektrické hrnce.
- Udržujte stroj mimo dosah ohně, jako jsou svíčky, plynové sporáky, nádoby se zkapalněným plynem atd.
- Nikdy nestavte na stroj tlakové nádoby.
- Nikdy neumísťujte stroj nad nezakrytý odtokový otvor.

Požadavky na volný prostor
- Spotřebič instalujte tak, aby byla zástrčka a zásuvka snadno přístupná.
- Spotřebič instalujte tam, kde je kolem něj dostatek prostoru.

Obrázek 3
(a) 3 cm nebo více nad
(b) 5 cm nebo více za sebou
(c) 5 cm nebo více na levé straně
(d) 5 cm nebo více na pravé straně
(e) 70 cm nebo více (Tento prostor je obvykle prostor potřebný před spotřebičem k otevření dvířek a přístupu k nim)

POZOR: Nedovolte, aby se kovové části spotřebiče dostaly do kontaktu s kovovými dřezy nebo jinými spotřebiči.

Vyrovnání zařízení
Spotřebič používá vysoké otáčky odstředění k odstranění vody na konci pracího cyklu. Je důležité, aby byl spotřebič vodorovně a aby nastavitelné nožičky rovnoměrně přitlačovaly k podlaze. To pomůže zajistit tišší provoz s menšími vibracemi.

Postupujte takto:
1. Spotřebič instalujte na rovný, pevný povrch, nejlépe do rohu místnosti.
2. Pokud je podlaha nerovná nebo nerovnoměrná, upravte podle potřeby nastavitelné nožičky spotřebiče. Pod nastavitelné nožičky spotřebiče nic nevkládejte, abyste ho vyrovnali.
3. Nastavitelné nožičky spotřebiče nevysouvejte více, než je nutné. Čím více jsou nožičky vysunuté, tím více bude spotřebič vibrovat. Začněte s nastavitelnými nožičkami zcela zašroubovanými a podle potřeby každou nožičku nastavte.
4. Pomocí vodováhy (není součástí dodávky) zkontrolujte horní část spotřebiče a ujistěte se, že je v rovině ze strany na stranu a zepředu dozadu.
5. Zatlačte na každý roh horní části spotřebiče, abyste se ujistili, že se nekývá. Neměl by se prohýbat ani pohybovat. Všechny nastavitelné nožičky by měly rovnoměrně tlačit na podlahu. To je stejně důležité jako udržování spotřebiče v rovině, aby se zabránilo vibracím.
6. Jakmile je spotřebič v rovině a nekýve se, zajistěte nastavitelné nožičky na místě utažením pojistných matic ke spodní části pračky. Ujistěte se, že to uděláte bez změny výšky nožičky (při utahování pojistné matice nožičku držte).

Postup nastavení nastavitelných nožiček

Obr. 4

1. Po určení, které nastavitelné nožičky spotřebiče je třeba vysunout, požádejte někoho, aby spotřebič mírně nadzvedl, aby se uvolnil tlak na nožičku, kterou chcete nastavit.
2. Otáčením nastavitelnou nohu na spotřebiči ji podle potřeby vysuňte dolů, abyste zvedli roh spotřebiče o správnou míru a vyrovnali ho.
3. Jakmile je výška nohy správná, utáhněte pojistnou matici ke spodní části spotřebiče pomocí dodaného klíče a zajistěte nohu na místě.

Připojení vodovodu a elektřiny

Připojení přívodní hadice vody

1. Připojte jeden konec přívodní hadice vody k vodovodnímu kohoutku se studenou vodou a utáhněte ji rukou. Před připojením nechte vodu volně téct, dokud nebude zcela čistá. Obr. 5
2. Připojte druhý konec přívodní hadice k přívodnímu ventilu vody na zadní straně spotřebiče a ručně utáhněte. Obr. 6
3. Pomalu otevírejte kohoutek a ujistěte se, že nedochází k únikům.

- Hadici neohýbejte, nemačkejte, neupravujte ani neřežte.
- Konec hadice pevně utáhněte rukou.
- Tlak přívodní vody by měl být v rozmezí 0,03 až 1,0 MPa. Pokud tlak vody tuto hodnotu překročí, nainstalujte redukční ventil.
- Pokud hadice není dostatečně dlouhá, kontaktujte oficiální technickou asistenční službu Cecotec nebo autorizovaného technika.
- Nikdy nepoužívejte použitou přívodní hadici vody.
- Použijte novou přívodní hadici vody dodanou se spotřebičem.

Připojení odtokové hadice

Výška odtokového bodu

Výškový rozdíl mezi podlahou a odtokovým místem: min. 60 cm (24 palců) a max. 100 cm (39 palců). Obr. 7

Typy připojení odpadu

a) Vertikální trubka. Obr. 8

- Připojte odtokovou hadici k kolenu (není součástí dodávky).
- Umístěte koleno na odtokovou hadici 100 mm od konce hadice.
- Zasuňte tuto část vypouštěcí hadice do odpadního potrubí. Pokud je hadice zasunuta příliš hluboko, může to způsobit, že pračka bude během plnění nepřetržitě vypouštět vodu.
- Zajistěte koleno a hadici kabelovou páskou, aby hadice během používání nesklouzla z odtokového potrubí.

b) Sifon do dřezu

Připevněte odtokovou hadici k sifonu dřezu pomocí hadicové svorky o průměru 20–44 mm (0,9–1,6 palce). Obr. 9

c) Umývadlo

VAROVÁNÍ: NEBEZPEČÍ POPÁLENÍ: Při praní na vysoké teploty hrozí nebezpečí popálení, pokud se dotknete horké pěny, například při pumpování horké pěny do dřezu. Nesahejte do horké pěny.

Varování: Poškození zařízení/poškození tkanin.

Pokud se konec vypouštěcí hadice dotkne vytékající vody (vody vypuštěné z pračky), může být nasáta zpět do pračky a poškodit spotřebič nebo tkaniny. Ujistěte se, že:

- V odtoku dřezu není zátka.
- Konec vypouštěcí hadice se nedotýká vytékající vody.
- Odtok dřezu volně teče a není částečně ucpaný.
- Bezpečně připevněte odtokovou hadici k dřezu.

Obrázek 10 ukazuje správný způsob umístění hadice do dřezu.

- Neotáčejte, netahejte ani neohýbejte odtokovou hadici.
- Zajistěte odtokovou hadici kabelovou páskou k odtokovému potrubí, dřezu atd., aby hadice nevytekla silou vody.
- Používání prodlužovacích dílů odtokové hadice se nedoporučuje; pokud je to nezbytně nutné, měl by mít prodlužovací díl stejný průměr jako původní hadice a neměl by přesáhnout délku 250 cm. Obr. 11

Elektrické připojení

Před zapojením pračky do elektrické zásuvky se ujistěte, že:

- Elektrická zásuvka je uzemněná a splňuje platné předpisy.
- Elektrická zásuvka musí být schopna unést maximální zatížení spotřebiče uvedené na štítku s technickými údaji připevněném ke stroji.
- Napájecí napětí odpovídá hodnotám uvedeným na štítku s technickými údaji připevněném k pračce.
- Během ohřevu je maximální proud pračky 10 A, proto se musíte ujistit, že elektrický napájecí systém (napětí, proud a kabel) je vhodný pro zatížení spotřebiče.
- Elektrická zásuvka je kompatibilní se zástrčkou pračky. Pokud tomu tak není, nechte zásuvku nebo zástrčku vyměnit kvalifikovaným elektrikářem.

4. PROVOZ

ovládací panel
Obr. 12

A — Po stisknutí ikony napájení pro spuštění pračky vyberte požadovaný prací cyklus z určené oblasti ikon. Rozsvítí se odpovídající kontrolka pracího cyklu a na displeji se zobrazí délka trvání vybraného pracího cyklu.

B – Ikony funkcí a možností
1. Dotyková ikona Odložený konec (Odložení Stisknutím nastavte čas ukončení pracího cyklu.
2. **Dotyková ikona TEPLOTY** : Stisknutím změníte teplotu vody pro aktuální cyklus; změněná hodnota teploty se zobrazí na digitálním displeji.
3. **Dotyková ikona RYCHLOST (Rychlost)** : Stisknutím změníte rychlost odstředění pro aktuální cyklus; změněná hodnota rychlosti odstředění se zobrazí na digitálním displeji.
4. **MÁCHÁNÍ Dotyková ikona** : Stisknutím změníte počet máchání pro aktuální cyklus; změněný počet máchání se zobrazí na digitálním displeji.
5. **SUŠENÍ Dotyková ikona** : Stisknutím nastavíte cyklus sušení.
6. **dětské pojistky s dotykovou ikonou :** Stisknutím aktivujete prací cyklus s dětskou pojistkou.
7. **Dotyková ikona SteamMax :** Stisknutím aktivujete cyklus praní v páře.
8. **Dotyková ikona OnSmart : Stisknutím aktivujete** prací cyklus OnSmart .
9. **Dotykové ikony „+“ nebo „-“:** Stisknutím těchto tlačítek upravíte dobu cyklu. Nastavená doba cyklu se zobrazí na digitálním displeji.

Poznámka: Některé cykly nemají funkci výběru pro úpravu doby cyklu.

10. **START/PAUZA Dotyková ikona** : Stisknutím a podržením tlačítka spustíte nebo pozastavíte prací cyklus.
    - Přidávání prádla během aktuálního programu

    Pokud chcete po spuštění cyklu praní pozastavit, stiskněte a podržte dotykovou ikonu Start/Pauza. Pokud kontrolka zámku dvířek 🔒 nesvítí, lze dvířka otevřít a přidat nebo vyjmout prádlo. Chcete-li prací cyklus obnovit od místa, kde byl přerušen, stiskněte ikonu znovu.

11. **Tlačítko NAPÁJENÍ** : Chcete-li přístroj zapnout a vypnout, stiskněte a podržte tuto ikonu.

C – Obrazovka
Obr. 13
Displej je užitečný při programování stroje a poskytuje množství informací.

1. Dětský zámek (KidLock)

Rozsvícená ikona signalizuje, že je aktivována funkce dětské pojistky a ovládací panel je uzamčen (s výjimkou ikony Napájení).

2. Zámek dveří

Rozsvícená ikona signalizuje, že jsou dvířka zamčená. Abyste předešli poškození, počkejte, než dvířka otevřete, dokud ikona nezhasne.

3. Ukazatel průběhu programu.

Během praní světelný panel zobrazuje průběh praní a zbývající dobu programu.

4. Ukazatel odloženého konce (Odložení Konec)

Rozsvícená kontrolka signalizuje, že je funkce aktivována. Na digitálním displeji se zobrazí odpočet do konce vybraného pracího cyklu.

5. Ukazatel SteamMax (praní párou)

Rozsvícená kontrolka indikuje, že je funkce páry aktivována.

6. Indikátor OnSmart (chytré praní)

Rozsvícená kontrolka indikuje, že je vybrán program OnSmart . Existují tři způsoby, jak nastavit prací program OnSmart .

7. Digitální displej.

Obr. 14
   a. Zbývající doba pracího cyklu
   b. Doba zpoždění Konec
   c. Teplota praní
   d. Doba schnutí
   e. Počet objasnění
   f. Rychlost odstřeďování
   g. Kód chyby

Příprava oblečení
Varování: Poškození spotřebiče/tkaniny. Cizí předměty (mince, kancelářské sponky, jehly, hřebíky atd.) mohou poškodit oblečení nebo součásti pračky.
Při přípravě oblečení mějte na paměti následující tipy:
- Z oblečení odstraňte veškeré volné nebo kovové předměty, jako jsou zavírací špendlíky, sponky atd.
- Odstraňte písek, mince atd. z kapes a manžet.
- Zapněte zipy a zapněte povlaky na polštáře, povlaky na peřiny atd.
- Sejměte háčky na záclony nebo je zajistěte v síťovaném sáčku.
- Obzvláště choulostivé prádlo, jako jsou punčochy nebo krajkové záclony, nebo menší kousky, jako jsou drobné ponožky nebo kapesníky, by se mělo prát pouze v síťovaném sáčku.
- Některé kusy oblečení je nejlepší prát naruby. Patří sem pletené oblečení, kalhoty, trička a mikiny.
- Ujistěte se, že podprsenky s kosticemi lze prát v pračce.

- Podprsenky s kosticemi perte v síťovaném sáčku, který lze bezpečně zapnout zipem nebo knoflíkem! Pokud se kostice vyklouzne z košíčku, může projít otvory v bubnu a způsobit značné poškození.

Příprava prádla k sušení
- Pouze textilie vhodné do sušičky, které byly vyprané, opláchnuté a odstředěné.
- Z prádla odstraňte co nejvíce vody. Nestiskněte tlačítko pro snížení rychlosti odstředění.
- Pro zajištění rovnoměrného sušení roztřiďte prádlo podle typu látky a požadovaného stupně sušení.
- Věci, které je třeba žehlit, není nutné žehlit ihned po sušení v sušičce. Je dobré je chvíli složit nebo srolovat, aby se zbývající vlhkost rovnoměrně rozložila.
- Při praní prádla, které bude sušeno v sušičce, používejte správné množství pracího prostředku a prostředků pro péči o textilie podle pokynů výrobce. Některé prací prostředky a prostředky pro péči o textilie, škrob nebo aviváže mohou obsahovat chemikálie, které mohou nepříznivě ovlivnit senzory vlhkosti, a tím ovlivnit jejich funkci a výsledky sušení.

Následující textilie by se neměly sušit v sušičce:
- Oděvy označené symbolem péče: ⊠
- Vlna nebo oděvy s obsahem vlny. Nebezpečí srážení!
- Jemné tkaniny (hedvábí, syntetické síťované záclony). Nebezpečí zmačkání!
- Předměty obsahující pěnovou gumu nebo podobný materiál.
- Předměty ošetřené hořlavými rozpouštědly, jako jsou odstraňovače skvrn, benzín nebo ředidlo barev. Nebezpečí výbuchu!
- Předměty, které stále obsahují lak na vlasy nebo podobné látky. Nebezpečné výpary!
- Kapající oblečení. Plýtvání energií!

Třídění oblečení podle barvy a stupně znečištění
Roztřiďte prádlo podle barvy, stupně znečištění a doporučeného rozsahu teplot praní.
- Oblečení se může zabarvit.
- Nikdy neperte nové vícebarevné oděvy společně s jiným oblečením.
- Bílé prádlo perte odděleně od barevného. Jinak může bílé prádlo zešednout.

Stupeň znečištění
- Lehké znečištění. Žádné viditelné nečistoty ani skvrny, ale mohlo absorbovat nějaký zápach. Může se jednat o lehké letní oblečení, jako jsou trička, košile nebo halenky nošené pouze jednou. Také osvěžte ložní prádlo nebo ručníky pro hosty.
- Normální znečištění. Viditelné znečištění a/nebo lehké skvrny. Může se jednat o oblečení, jako jsou trička, košile nebo halenky, které byly propocené nebo několikrát nošené. Může se jednat i o utěrky, ručníky nebo ložní prádlo nošené až týden nebo déle. Nezašpiněné záclony, které nebyly vyprané až šest měsíců.
- Silné znečištění. Viditelné nečistoty a skvrny. Může se jednat o utěrky, látkové ubrousky, dětské bryndáčky, dětské svrchní oblečení nebo fotbalové dresy a košile potřísněné trávou či špínou. Může se jednat i o pracovní oděvy, jako jsou montérky a džíny, a další oblečení nošené do práce a při venkovních aktivitách.

5. PROGRAMY A FUNKCE

Tabulka pracích cyklů

Prací cyklus	Maximální teplota (°C)	Maximální zatížení (kg)		Typ pracího prostředku		
		Mytí	Sušení	Čisticí prostředky		Aviváž
				Normální	Speciální	
Směs	60	8	5	L/P	---	BUĎ
Rychlé (Rychlé praní)	40	1	1	L/P	---	BUĎ
Vlna	40	1	---	---	L	BUĎ
Bavlna	60	8	5	L/P	---	BUĎ
Ozvěna 40-60	40	8	5	L/P	---	BUĎ
20 °C	30	2	---	L/P	---	BUĎ
Dezinfekce (sterilizace)	85	3	3	L/P	---	BUĎ
Sušení	---	---	5	---	---	---
Roztočit	---	8	5	---	---	---
Čištění bubnu Plus	85	---	---	---	---	---
OnSmart (chytré praní)	40	5	---	L/P	---	BUĎ

L = gelový/tekutý prací prostředek; P = práškový prací prostředek; O = volitelné; --- = ne.
Pokud používáte tekutý prací prostředek, nedoporučuje se aktivovat funkci odloženého konce.
Doporučuje se používat: práškový prací prostředek od 20 °C do 80 °C a prací prostředek na vlnu od 20 °C do 40 °C.
Dodržujte doporučené dávkování pro váš prací prostředek.

Prací cyklus	Popis
Směs	Pro praní smíšeného prádla z lehce až běžně znečištěné bavlny a syntetiky, bílého a barevného prádla dohromady.
Rychlé (Rychlé praní)	Pro malé množství oblečení nebo lehce znečištěné prádlo, které chcete rychle vyprat.
Vlna	Pro oděvy z vlny a směsí vlny, které lze prát v pračce.
Bavlna	Pro každodenní bavlněné, lenové a směsové oděvy. Program testování energetické účinnosti.
Ozvěna 40-60	Program testování energetické účinnosti.
20 °C	Pro malé množství oblečení, které snadno bledne.
Dezinfekce (sterilizace)	Pro oděvy, které vyžadují sterilizaci a dekontaminaci.
Sušení	Pro sušení vlhkých bavlněných tkanin.
Roztočit	Tento cyklus používá odstředění ke zkrácení doby sušení těžkých tkanin nebo ručně praných oděvů se speciální péčí.
Čištění bubnu Plus	Vyčistěte buben odstraněním nečistot a bakterií. Ujistěte se, že je buben prázdný.
OnSmart (chytré praní)	Chytrý prací cyklus, který automaticky upravuje čas a teplotu podle hmotnosti prádla (spustí se stisknutím dotykové ikony OnSmart – ikona otisku prstu 3")

Programy

OnSmart (chytré praní)

Prací program OnSmart dokáže inteligentně detekovat hmotnost prádla a upravit dobu praní a teplotu pro inteligentní praní. Pokud se po spuštění programu ve fázi detekce zobrazí „Auto", lze prací program OnSmart spustit následujícími třemi způsoby:

- Když je spotřebič vypnutý, stiskněte a podržte tlačítko OnSmart (ikona otisku prstu) po dobu alespoň 3 sekund, pračka spustí přímo prací program OnSmart a kontrolka OnSmart se rozsvítí .
- Když je spotřebič zapnutý, stiskněte a podržte tlačítko OnSmart po dobu alespoň 3 sekund. Spotřebič spustí přímo prací program OnSmart a kontrolka OnSmart se rozsvítí .
- Když je spotřebič zapnutý, krátce stiskněte tlačítko OnSmart , kontrolka OnSmart se rozsvítí, poté stiskněte tlačítko Start/Pauza a spotřebič spustí prací program OnSmart .

Program „Prání + Sušení"

Funkci sušení může obsahovat pouze část pracího programu. Nejprve vložte prádlo do bubnu, zavřete dvířka a stiskněte ikonu sušení (na ovládacím panelu ji představuje ručník) pro výběr dvou režimů sušení takto:

- Automatické sušení: Stiskněte a podržte ikonu sušení (na ovládacím panelu ji představuje ručník) pro nastavení doby sušení zobrazené na panelu. Po zobrazení „Auto" je aktivován režim automatického sušení a doba sušení se automaticky upraví podle množství a vlhkosti prádla.
- Časované sušení : Stiskněte ikonu sušení (na ovládacím panelu ji představuje ručník). Na digitálním displeji se zobrazí doba sušení (30-60-90-120-150-180-210-240), vyberte vhodnou dobu sušení a zadejte ji. Poté stiskněte tlačítko Start/Pauza a pračka spustí program Praní + Sušení, přičemž program sušení se automaticky aktivuje na konci pracího programu.

Program sušení

Program sušení je vhodný pro sušení bavlněného prádla. Nesušte prádlo, které se sráží nebo deformuje. Pokud je nastaven program sušení , doporučuje se před sušením spustit jedno odstředění.

- Nejprve vložte prádlo do bubnu, zavřete dvířka, stiskněte a vyberte program sušení a poté stiskněte ikonu sušení a stiskněte ji souvisle pro výběr režimu automatického sušení nebo časovaného sušení (jak je popsáno výše).
- Poté stiskněte tlačítko Start/Pauza pro spuštění programu.

Bezpečnostní opatření pro sušicí program

- Pokud je v oblečení příliš mnoho vlhkosti, pračka automaticky prodlouží dobu sušení a je normální, že se „0:20" zobrazuje příliš dlouho.
- Během sušení musí být kohoutek otevřený, protože voda je během sušení potřebná k chlazení a odvlhčování.
- Nejdelší doba sušení se nastavuje podle různých modelů.
- Aby se zabránilo zmačkání oblečení v důsledku přesušení, lze nejprve nastavit kratší dobu sušení a poté ji lze prodloužit v závislosti na požadovaném sušení.
- Před spuštěním programu Sušení se doporučuje nejprve spustit program Odstředění.
- V případě potřeby po odstředění rozvažte uzly na oblečení a poté ho vložte do bubnu pračky k sušení.
- U větších nebo silnějších oděvů může být sušení v některých polohách nerovnoměrné. Po skončení sušicího programu přidejte dobu sušení podle účinku sušení.
- Vlněné tkaniny nejsou vhodné k sušení.
- Nesušte prádlo, které by se mohlo deformovat nebo srazit.
- Některé programy nemají funkci sušení.

Funkce páry (SteamMax)
- Tato funkce přidá na konci vypouštění vody zvoleného pracího programu, těsně před posledním odstředěním, proces páry.
- dotykovou ikonu páry SteamMax pro přidání procesu páry po poslední fázi vypuštění vody vybraného (nebo probíhajícího) pracího programu a před posledním odstředěním.
- Během procesu parního praní stroj generuje velké množství vysokoteplotní páry, která proniká hluboko do tkanin, zlepšuje jejich měkkost a elasticitu, zároveň odstraňuje nepříjemné pachy a osvěžuje oblečení.
- Po procesu parního praní přejde pračka do fáze závěrečného máchání a odstředění.

Výhody:
- Redukuje vrásky na oblečení a zanechává ho měkčí a pružnější.
- Pomáhá odstraňovat nepříjemné pachy a osvěžuje oblečení.
- Usnadňuje žehlení.

Poznámka: Tento program je určen pro bavlněné oděvy, které snadno neblednou.

Program VLNA
- Před praním se ujistěte, že oděvy jsou označeny štítkem „vhodné pro praní v pračce".
- Jakmile je postup dokončen, rychle vyjměte oděvy, upravte jejich tvar a osušte, abyste zabránili deformacím způsobeným příliš dlouhým pobytem v bubnu.
- Aby nedošlo k poškození oděvů, teplota vody by neměla překročit 40 °C.
- Pro dosažení nejlepších výsledků a snížení poškození oděvů používejte speciální prací prostředek na vlnu a nepřekračujte 1,0 kg prádla.

Zpoždění Konec (zpožděný konec)
Tato funkce umožňuje naprogramovat pračku se sušičkou tak, aby dokončila prací program v určitý čas, a to až o 24 hodin později. Délka pracího programu je zahrnuta v celkovém čase odloženého konce.
Nastavení:
1. Vyberte požadovaný prací program.
2. Před stisknutím tlačítka Start/Pauza stiskněte a podržte tlačítko Odložení Konec na 3 sekundy.
3. Pokračujte v stisknutí tlačítka, dokud se na displeji nezobrazí požadovaný čas ukončení.
4. Kontrolka se rozsvítí.
5. Stisknutím tlačítka Start/Pauza spusťte odpočítávání odloženého konce.
6. Chcete-li program zrušit, stiskněte jakékoli tlačítko jiného programu praní a program se restartuje. Kontrolka zhasne.

Známky
- Funkce zpoždění Funkce Konec není k dispozici u všech pracích programů.
- Skutečná doba dokončení programu se může mírně lišit v důsledku faktorů, jako je tlak přívodu vody, odtok, typ prádla a teplota vody.

Dětský zámek (KidLock)
- Tato funkce zabraňuje zneužití pračky dětmi a vnějším zásahům během pracího procesu.
- Během provozu stiskněte a podržte tlačítko SPEED po dobu 3 sekund pro aktivaci nebo zrušení funkce dětské pojistky.
- Kontrolka se rozsvítí.
- Dveře se neotevřou.
- Ovládací panel se uzamkne a tlačítka nebudou reagovat (s výjimkou tlačítka napájení).

Poznámka:
- Pokud je spotřebič vypnut stisknutím ikony Napájení, když je aktivovaná dětská pojistka, funkce se zruší.
- Pokud se stroj znovu zapne, spustí se přímo program, který byl nastaven před jeho vypnutím.

Zrušení bzučáku
- Zvuky stroje (bzučák), které se vydávají během provozu, můžete ztlumit.
- současně dotykové ikony Speed a OnSmart po dobu alespoň 3 sekund.
- Pokud jej chcete znovu aktivovat, proveďte totéž (podržte tlačítka Speed a OnSmart po dobu 3 sekund). Bzučák se aktivuje po pípnutí.

Přidávání oblečení během běhu programu
- Během spuštěného programu stiskněte a podržte dotykovou ikonu Start/Pauza pro pozastavení programu. Pokud svítí kontrolka zámku dvířek, znamená to, že dvířka lze otevřít a přidat nebo vyjmout prádlo.
- Jakmile je operace dokončena, zavřete dvířka a znovu stiskněte a podržte dotykovou ikonu Start/Pauza, abyste pokračovali v provozu od místa, kde jste jej přerušili.

POZNÁMKA: Pokud je hladina vody nebo teplota v bubnu příliš vysoká, rozsvítí se kontrolka zámku dvířek. V tomto případě nelze dvířka otevřít a během programu nelze přidávat ani vyjímat prádlo.

Vnitřní osvětlení
- Vnitřní osvětlení je během nastavování programu nebo funkce vždy zapnuté.
- Když je program pozastaven, lze vnitřní osvětlení zapnout otevřením dvířek pračky.
- Během spuštěného programu se vnitřní osvětlení automaticky rozsvítí při změně fáze praní.
- Stisknutím jakékoli dotykové ikony kromě ikony napájení lze také rozsvítit vnitřní osvětlení

Nastavení času programu
- Stiskněte tlačítko „+“ nebo „-“ pro nastavení doby trvání programu.
- Nastavení času programu se zobrazí na digitálním displeji.
- Pračka bude pracovat podle nastaveného času programu.

Poznámka: Některé programy neumožňují úpravu času.

Systém vyvažování zátěže (plynulý Mytí)
Pračka má automatický systém detekce nevyváženého množství prádla.
- Pračka je vybavena automatickým systémem detekce excentrického náplně. Pokud je během odstředění prádlo nerovnoměrně rozloženo, spotřebič před odstředěním prádlo vyrovná a upraví množství prádla tak, aby nebylo rovnoměrně rozloženo.
- Pokud se prádlo nepodaří rovnoměrně rozložit v daném čase, spotřebič nebude odstředit, aby se zabránilo silným vibracím. V tomto okamžiku zkontrolujte, zda není prádlo zauzlované nebo zamotané, a po jeho opětovném rozložení zvolte program „Odstředění“.
- Při praní malého množství prádla se může stát, že pračka nedokončí odstředění kvůli ochraně proti vyvažování.

UPOZORNĚNÍ: Vzhledem k různým typům a materiálům prádla může systém automatického nastavení a vyvážení spotřebiče prádlo několikrát vyrovnat a upravit, čímž se prodlouží doba odstřeďování. Jedná se o normální jev a nejedná se o poruchu spotřebiče.

Před naložením prvního nákladu
- Pračka byla před opuštěním továrny testována. Tento proces zahrnuje spuštění několika pracích cyklů. V důsledku toho může uvnitř a v odtokovém systému zůstat malé množství vody. Před první várkou prádla spusťte cyklus čištění bubnu bez prádla, aby se systém vyčistil.
- Nejprve přidejte 1 až 2 polévkové lžíce pracího prostředku do komory 1. Poté spusťte cyklus čištění bubnu . Před spuštěním dalšího programu počkejte na dokončení cyklu.

Jak používat pračku

1. Nakládání oblečení
Otevřete dvířka a vložte prádlo. Prádlo vkládejte do bubnu volně, jedno po druhém, aniž byste ho přeplňovali. Přeplnění pračky povede k neuspokojivým výsledkům praní a pomačká prádlo.

2. ZAVÍREJTE DVEŘE
Ujistěte se, že se mezi dvířka a gumové těsnění nezachytilo žádné oblečení. Zavřete dvířka, dokud neuslyšíte cvaknutí.

3. Otevřete kohoutek
Ujistěte se, že je pračka připojena k přívodu vody. Otevřete kohoutek.

4. Vyberte požadovaný program
Stiskněte a podržte dotykovou ikonu napájení pro zapnutí pračky. Poté vyberte požadovaný program. Kontrolka vybraného programu se rozsvítí a na displeji se zobrazí výchozí doba trvání pracího cyklu a také nastavení teploty a rychlosti odstředění dostupné pro vybraný program. V případě potřeby upravte teplotu a/nebo rychlost odstředění pomocí příslušných dotykových ikon.

- Upravte teplotu

Stiskněte dotykovou ikonu pro výběr teploty pro postupné snižování hodnoty, dokud nedosáhnete nastavení praní ve studené vodě (na displeji se zobrazí „---“). Opětovným stisknutím dotykové ikony se vrátíte na nejvyšší dostupné nastavení.

- Upravte rychlost odstřeďování

Stiskněte dotykovou ikonu pro výběr rychlosti odstředění pro postupné snižování hodnoty, dokud se cyklus odstředění nevypne (na displeji se zobrazí „---“). Opětovným stisknutím dotykové ikony se vrátíte na nejvyšší dostupné nastavení.

- Vyberte možnosti

Stiskněte dotykovou ikonu funkce, kterou chcete vybrat, a rozsvítí se odpovídající kontrolka. Dalším stisknutím dotykové ikony zrušíte vybranou možnost a odpovídající kontrolka zhasne.
Pokud je vybraná možnost nekompatibilní s nastaveným programem, bude nekompatibilita signalizována pípnutím a bliká kontrolka odpovídající možnosti.
Pokud je vybraná možnost nekompatibilní s dříve nakonfigurovanou možností, zůstane aktivní pouze naposledy vybraná možnost.

5. Přidejte prací prostředek
Vyjměte zásobník na prací prostředek a přidejte prací prostředek (a přísady/aviváž) do příslušných přihrádek následujícím způsobem.

Obr. 15
1. Přihrádka na práškový prací prostředek
2. Zásobník na tekutý prací prostředek (nesmí překročit hladinu „MAX“)
3. Přihrádka na aviváž (nesmí překročit hladinu „MAX“)

Dodržujte doporučené dávkování uvedené na obalu pracího prostředku. Správné dávkování pracího prostředku/přísad je důležité, protože:
- Optimalizuje výsledek čištění.
- Zabraňte dráždivým zbytkům pracího prostředku v prádle.
- Ušetřete peníze tím, že se vyhnete plýtvání zbytky pracího prostředku.
- Chrání pračku tím, že zabraňuje vápenatění jejích součástí.
- Respektujte životní prostředí tím, že se vyhnete zbytečnému zatěžování životního

prostředí.

Důležité!
Nepoužívejte prací prostředky na ruční mytí, protože vytvářejí příliš mnoho pěny!
Pro bílé bavlněné oděvy, pro předpírku a pro praní při teplotách nad 60 °C používejte práškový prací prostředek!
Dodržujte dávkování uvedené na obalu pracího prostředku!

6. Spusťte program
- Stiskněte tlačítko Start/Pauza. Rozsvítí se příslušná kontrolka, dvířka se zamknou a rozsvítí se kontrolka zámku dvířek.
- Abyste předešli přetečení, po spuštění programu znovu neotevírejte dávkovač pracího prostředku.
- Zbývající doba programu se může lišit. Faktory, jako je nerovnováha v náplni pracího prostředku nebo pěnění, mohou ovlivnit dobu trvání programu.

7. Změna nastavení spuštěného programu
- Nastavení můžete měnit i během běhu programu. Změny se projeví, dokud příslušná fáze programu neskončí.
- Chcete-li změnit nastavení spuštěného programu:

1. Stiskněte dotykovou ikonu Start/Pauza pro pozastavení probíhajícího pracího programu.
2. Změňte nastavení.
3. Pro obnovení programu stiskněte znovu dotykovou ikonu Start/Pauza.
4. Pokud jste program změnili, znovu nepřidávejte prací prostředek.
5. Abyste zabránili náhodné změně běžícího programu (např. dětmi), aktivujte dětský zámek.

8. Pozastavení běžícího programu a otevření dvířek
- Stiskněte dotykovou ikonu Start/Pauza pro pozastavení probíhajícího pracího programu.
- Pokud hladina vody nebo teplota není dostatečně vysoká, kontrolka zámku dvířek zhasne. Dvířka můžete otevřít například pro přidání dalšího prádla nebo vyjmutí prádla, které bylo omylem vloženo. Dalším stisknutím dotykové ikony Start/Pauza program obnovíte.

9. Zrušení spuštěného programu
- Stiskněte ikonu napájení pro vypnutí pračky.
- Pokud hladina vody a/nebo teplota není vysoká, dvířka se odemknou a lze je otevřít.
- Dvířka zůstanou zablokovaná, pokud je hladina vody v bubnu vysoká. Chcete-li dvířka odemknout, zapněte pračku stisknutím a podržením dotykové ikony Výkon. Poté vyberte program Odstředění a deaktivujte funkci odstředění opakovaným stisknutím dotykové ikony pro výběr rychlosti odstředění, dokud se na displeji nezobrazí „---“.
- Stiskněte dotykovou ikonu Start/Pauza pro spuštění programu Odstředění. Dvířka se na konci programu odemknou.

10. Vypněte pračku po dokončení programu
- Na konci cyklu se na digitálním displeji zobrazí zpráva „End“ (Konec).
- Dveře lze otevřít pouze tehdy, když kontrolka zámku dvířek zhasne.
- Ujistěte se, že kontrolka zámku dvířek nesvítí. Poté otevřete dvířka a vyjměte prádlo.
- Stiskněte ikonu napájení pro vypnutí pračky.
- Zavřete kohoutek.
- Nechte dvířka pootevřená, aby mohl vnitřek spotřebiče vyschnout.

6. ČIŠTĚNÍ A ÚDRŽBA

Přečtěte si následující pokyny, abyste svou pračku udržovali v optimálním provozním stavu a chránili ji.

Varování: Nebezpečí úrazu elektrickým proudem
- Abyste předešli riziku úrazu elektrickým proudem, vždy před čištěním odpojte spotřebič od elektrické zásuvky.
- Nečistěte tlakovou myčkou.

Přerušte dodávky vody a elektřiny
- Po každém praní vypněte přívod vody. Tím se omezí opotřebení hydraulického systému a zabrání se únikům.
- Při čištění a během jakékoli údržby spotřebič odpojte ze zásuvky.

Čištění vnější strany pračky

Varování: Nebezpečí výbuchu
Abyste předešli riziku výbuchu, nikdy nečistěte pračku hořlavými rozpouštědly.

Vnější povrch čistěte podle potřeby takto:
- Použijte teplou mýdlovou vodu nebo jemný (neabrazivní) čisticí prostředek.
- Osušte ho měkkým hadříkem.
- Odpad ihned zlikvidujte.
- Nepoužívejte vysokotlaké postřikovače.

Čištění bubnu
- Kovové nečistoty ponechané v bubnu mohou způsobit rezavé skvrny.
- Nikdy se je nepokoušejte odstranit ocelovou vlnou.
- Používejte čisticí prostředek bez chlóru a řiďte se pokyny výrobce.

Odvápnění pračky
- Pokud používáte správné množství pracího prostředku, nebudete muset pračku odvápňovat.
- Pokud je nutné odvápnit buben, postupujte podle pokynů výrobce odvápňovacího prostředku.
- Malé množství odvápňovacího přípravku lze použít k odstranění bílých skvrn z bubnu pračky způsobených vodním kamenem nebo minerálními usazeninami, nebo malým množstvím rzi, které se objeví, když v bubnu zůstanou kovové předměty.

Pozor: Odvápňovací prostředky obsahují kyseliny, které mohou poškodit části spotřebiče a způsobit změnu barvy prádla.

Péče o dvířka a buben
- Vždy nechte dvířka pootevřená, abyste zabránili tvorbě nepříjemných pachů.

Zkontrolujte hadici přívodu vody
- Přívodní hadici vody kontrolujte alespoň jednou ročně. Pokud se na ní objeví praskliny, měla by být okamžitě vyměněna. Tlak vody je velmi silný a prasklá hadice by mohla snadno prasknout.
- Nikdy nepoužívejte hadice pro přívod vody, které nejsou nové.

Čištění přihrádky na prací prostředek
Obr. 16
Pravidelně čistěte zásobník na prací prostředek, abyste zabránili ucpávání přihrádek na práškový prací prostředek a aviváž, což by mohlo ovlivnit tok pracího prostředku do bubnu. Postupujte podle těchto pokynů:

1. Zcela otevřete zásuvku na prací prostředek. Stiskněte zarážku zásuvky (1) a vytáhněte ji (2) z pouzdra spotřebiče.
2. Sejměte víčko tekutého pracího prostředku (3) tak, že ho uchopíte a vytáhnete nahoru ze zásuvky dávkovače pracího prostředku.
3. Víčko tekutého pracího prostředku a zásobník na prací prostředek očistěte pod tekoucí vodou. Jemně setřete všechny zbytky pracího prostředku.
4. Nasaďte víčko dávkovače pracího prostředku a zasuňte zásobník na prací prostředek, dokud nezacvakne, čímž jej bezpečně zavřete.

Poznámka: Během čištění neotevírejte zásobník na tekutý prací prostředek ani nenaklánějte ani neotáčejte zásobník na prací prostředek, abyste zabránili jeho vylití.

Tip: Nepoužívejte spotřebič bez nasazené zásuvky na prací prostředek. Zásuvku vždy zcela zavřete.

Čištění sítkového filtru přívodní hadice vody.
Obr. 17
1. Zavřete vodovodní kohoutek a odšroubujte přívodní hadici vody.
2. Síťový filtr na konci hadice opatrně očistěte měkkým kartáčem.
3. Poté ručně odšroubujte hadici přívodu vody, která se nachází v zadní části pračky. Pomocí kleští vyjměte síťový filtr z přívodního ventilu vody, který se nachází v zadní části pračky, a opatrně jej vyčistěte.
4. Znovu vložte síťový filtr. Znovu připojte hadici přívodu vody k vodovodnímu kohoutku a pračce. K připojení přívodní hadice nepoužívejte žádné nářadí. Otevřete vodovodní kohoutek a zkontrolujte, zda jsou všechna připojení pevná.

Čištění vypouštěcího čerpadla

Varování: Nebezpečí popálenin
Nebezpečí poškození kůže horkou vodou.
Jste zodpovědní za dodržování všech bezpečnostních opatření při vypouštění vody z pračky a/nebo ručním otevírání dvířek.

- Pokud pračka neodvádí vodu (neslyšíte, že by voda z pračky tekla, když by měla, ale jiné blízké odtoky, například dřez, odvádějí vodu správně), může být nutné vyčistit vypouštěcí čerpadlo.
- Čerpadlo se může ucpat uvolněnými nečistotami (dobrý důvod ke kontrole bubnu a odstranění všech viditelných nečistot po každém praní). Ucpávání mohou způsobovat i tkaniny, které uvolňují velké množství žmolků.
- Pro přístup k vypouštěcímu čerpadlu musíte nejprve otevřít kryt údržby (viz níže uvedené kroky). Po otevření krytu údržby postupujte následovně:

1. Pokud spotřebič vodu nevypustil, zkuste ji vypustit. Nastavte volič pracího cyklu do polohy Odstředění. Poté opakovaně stiskněte dotykovou ikonu volby rychlosti odstředění, dokud nezhasnou všechny ukazatele rychlosti odstředění. Poté stiskněte dotykovou ikonu Start/Pauza. Chvíli počkejte, než cyklus vypustí vodu z bubnu. Pokud je čerpadlo zcela zablokované, pračka nebude schopna vodu vypustit a cyklus se ukončí.
2. Zavřete kohoutek, abyste zabránili vniknutí a vytékání další vody. Vypněte pračku. Odpojte pračku od elektrické zásuvky.
3. Otevřete kryt odtokového filtru. Obr. 18
4. Pomocí odnímatelné vypouštěcí hadice, která se nachází v přístupovém otvoru čerpadla, vylijte zbývající vodu do vhodné nádoby (lze vypustit až 20 litrů vody). Sejměte víčko hadice a po otevření jej nasaďte na nádobu a nechte vodu z bubnu zcela vytéct. Po dokončení nasaďte víčko zpět na konec hadice a uložte jej na její místo. Obr. 19
5. Otočte kryt čerpadla proti směru hodinových ručiček a sejměte jej. Při sejmutí krytu může uniknout malé množství zbytkové vody. Vyčistěte vnitřek hadice čerpadla a odstraňte

veškeré nečistoty nebo cizí předměty. Zkontrolujte, zda se oběžné kolo na zadní straně tělesa čerpadla volně otáčí. Odstraňte z krytu čerpadla veškeré vlákna, nečistoty nebo zbytky čisticího prostředku. Nasaďte zpět kryt čerpadla pevným zašroubováním. Část, která umožňuje otevření krytu, by měla být svislá. Obr. 20

6. Zavřete kryt odtokového filtru. Otřete rozlitou vodu.

7. ŘEŠENÍ PROBLÉMŮ

Pračka může občas přestat fungovat. Než kontaktujete oficiální technickou podporu společnosti Cecotec , ujistěte se, že řešení problému není uvedeno níže.

Problém	Příčina/Možné řešení
Na bubnu jsou barevné a olejové skvrny	cyklus Čištění bubnu Plus bez pracího prostředku a prádla.
Nepříjemné pachy	Vzhledem k použití pryžových dílů bude stroj zpočátku cítit gumový zápach, který však během používání postupně zmizí.
Dveře nejdou otevřít	Je v provozu bezpečnostní ochranná funkce a teplota vody a/nebo hladina vody jsou příliš vysoké.
	Program skončil normálně, ale došlo k výpadku proudu.
	Pokud je aktivována funkce Dětský zámek, deaktivujte ji.
	Pokud je funkce odloženého konce zapnutá, vypněte ji.
Z dávkovače pracího prostředku se vylévá voda	Dávkovač pracího prostředku je ucpaný a je třeba jej vyčistit.
	Tlak vody je příliš vysoký a je třeba jej snížit; mírně uzavřete přívodní ventil vody a zkuste to znovu.
	Spotřebič je nakloněn dopředu (musí být vodorovný).
Úniky vody (ne z dávkovače pracího prostředku)	Přívodní hadice vody je uvolněná, zkontrolujte připojení.
	Přívodní hadice vody je těsná, ale stále netěsní; pokud ano, vyměňte gumové podložky, nebo hadici přívodu vody gumová podložka chybí.
	Odtoková hadice není správně zasunuta.
	V případě úniku vody uvnitř stroje vypněte napájení a kontaktujte oficiální technickou podporu společnosti Cecotec .

Pračka se nezapne	Spotřebič není zcela zapojený nebo není zapojený dostatečně hluboko, aby se zajistil kontakt.
	V zásuvce není proud nebo je problém s pojistkami.
Prací cyklus se nespustí	Dveře nejsou správně zavřené.
	Nebyla stisknuta dotyková ikona zapnutí/vypnutí.
	Nebyla stisknuta dotyková ikona start/pauza.
	Vodovodní kohoutek nebyl otevřený, aby do spotřebiče mohla téct voda.
	Funkce odloženého konce byla aktivována.
Do bubnu se nepřivádí voda ani prací prostředek. Na displeji se zobrazí chyba „E02“.	Přívodní hadice vody je zkroucená nebo zalomená.
	Přívodní hadice vody není připojena k přívodu vody.
	Tlak vody je příliš nízký.
	Vodovodní kohoutek nebyl otevřen, aby mohla voda téct do pračky.
	V domě není přívod vody.
	Síťový filtr v přívodní hadici vody a/nebo přívodní ventil vody je ucpaný.
	Vodovodní kohoutek a/nebo přívodní potrubí zamrzly.
	Funkce odloženého konce byla aktivována.
	Nebyla stisknuta dotyková ikona start/pauza.
	V bubnu je již dostatek vody.
Vypouštění vody při spuštění programu	Nejedná se o závadu. Neotevírejte dvířka, abyste nalili vodu přímo do bubnu před spuštěním programu, jinak by pračka mohla vypustit vodu, která byla do bubnu nalita při spuštění programu.
Hladina vody je při praní příliš nízká	To není problém. Spotřeba vody v pracím cyklu je u tohoto spotřebiče relativně nízká; hladina vody v pracím cyklu je nižší než u jiných typů praček.
Nadměrné napouštění vody během pracího cyklu	Pokud hladina vody klesne, stroj ji automaticky doplní.
	Pokud je množství prádla k praní příliš velké, pračka může během pracího cyklu automaticky několikrát doplnit vodu.

V bubnu je příliš mnoho pěny nebo pěna přetéká z dávkovače pracího prostředku	Prací prostředek není vhodný pro praní v pračce (musí obsahovat text „vhodné pro praní v pračce“ nebo „ruční a praní v pračce“ nebo podobný text).
	Bylo použito příliš mnoho pracího prostředku; v měkké vodě je potřeba méně pracího prostředku.
Cyklus odstředění se několikrát opakuje.	Vzhledem k různým typům a materiálům oblečení může systém vyvažování náplně pračky chvět a opakovaně rozhazovat prádlo, aby se prodloužila doba odstřeďování. Jedná se o normální jev, nikoli o poruchu pračky.
Stroj se netočí	Nebyla zvolena žádná rychlost odstředění. Na displeji se zobrazuje „---“.
Pračka během odstředění silně vibruje	Nohy nebyly nastaveny, což způsobuje kymácení stroje.
	Pokud jste spotřebič právě nainstalovali: při instalaci spotřebiče nebyly odstraněny přepravní šrouby včetně plastové podložky nebo polystyrenový obal.
	Spotřebič je zachycen mezi nábytkem a/nebo zdmi.
	Prádlo je mírně nevyvážené a spotřebič se odstředí, ale pomaleji.
Výsledek odstředění není optimální	Při praní malého množství prádla, jako jsou džíny, svetr, osuška atd., se může stát, že pračka nedokončí cyklus odstředění kvůli ochraně proti vyrovnání.
	Pokud je náplň mírně nevyvážená, spotřebič bude odstředit, ale nižší rychlostí, ne výchozí rychlostí odstředění pro daný cyklus ani rychlostí odstředění nastavenou pro daný cyklus.
Pračka nevypouští vodu, vypouští ji pomalu nebo se na displeji zobrazuje chyba „E03“.	Horní část odtokové hadice je příliš vysoko. Měla by být instalována 65 až 100 cm nad podlahou.
	Filtr vypouštěcího čerpadla je ucpaný.
	Odtoková hadice je zkroucená nebo zalomená.
	Odtoková hadice je ucpaná nebo zamrzlá.

Doba pracího programu se zastaví před spuštěním procesu vysokorychlostního odstředění.	Nejedná se o závadu. Systém vyvažování náplně spotřebiče kymácí a rozprostírá prádlo v bubnu po dlouhou dobu, aby dosáhl rovnováhy a dokončil odstředění s vysokou rychlostí. Během procesu kymácení a rozprostírání se doba programu zastaví dříve, než spotřebič dosáhne cyklu odstředění s vysokou rychlostí.
Prací program trvá příliš dlouho	Doba programu se bude lišit v závislosti na tlaku vody, teplotě přiváděné vody a nerovnoměrném množství prádla. Doba programu se odpovídajícím způsobem prodlouží (viz „Opakování odstředění“).
Nadměrný hluk	Během odstřeďování bude vždy vydávat určitý hluk z motoru, čerpadla a bubnu.
	Pračka se dotýká jiných předmětů.
	Do bubnu padají cizí předměty, jako například sponky do vlasů nebo kovové předměty.
Stroj se neustále plní vodou a neustále se vyprazdňuje.	Horní část odtokové hadice je příliš nízko. Měla by být instalována ve výšce 65 až 100 cm od podlahy.
	Konec vypouštěcí hadice byl zatlačen příliš hluboko do stoupacího potrubí, koleno hadice musí být instalováno 100 mm od konce vypouštěcí hadice.
	Konec vypouštěcí hadice je ponořen do vytékající vody.
Vypuštěná voda se vrací do spotřebiče	Pokud se konec vypouštěcí hadice dotkne vytékající vody (vody vytékající z pračky), může být (vytékající voda) nasáta zpět do spotřebiče a poškodit spotřebič nebo oblečení.
Ovládací panel se zahřívá	Jedná se o mírný tepelný efekt elektronických součástek na desce plošných spojů instalované na zadní straně ovládacího panelu.
Po zaschnutí jsou na dvířkách a bubnu kapky vody.	Během sušení se na dvířkách mohou hromadit kapky vody. Otřete je.
	Nedávejte příliš mnoho oblečení ani těžkých předmětů.
Obecné incidenty	Vaše pračka obsahuje senzory, které monitorují průběh pracího cyklu (například hladinu vody, teplotu, nerovnoměrné množství prádla a dobu/průběh praní). Pokud pračka cyklus úspěšně dokončí, obvykle se pravděpodobně nevyskytne problém.

Pokud se vyskytne některá z následujících poruch, bude detekována mikropočítačovým systémem. Pračka pípne a zobrazí se následující chybové kódy:

Chybové kódy	Typ selhání	Možná příčina a řešení
E02	Není zde přívod vody	Teče kohoutek? Nebyl přívod vody přerušen? Není síto hadice přívodu vody a přívodní ventil ucpané? Není hadice přívodu vody zamrzlá? Pokud ano, zkuste problém vyřešit sami. Pokud chybový kód přetrvává, kontaktujte oficiální technickou podporu společnosti Cecotec .
E03	Abnormální odvodnění	Vyčistěte filtr čerpadla. Zkontrolujte, zda není odtoková hadice ohnutá, zkroucená nebo ucpaná. Pokud chybový kód přetrvává, kontaktujte oficiální technickou podporu společnosti Cecotec .
U4	Selhání dveří	Dvířka možná nejsou správně zavřená. Znovu zavřete dvířka a poté stisknutím dotykové ikony Zap/Vyp vypněte pračku. Poté ji znovu zapněte a stisknutím dotykové ikony Start/Pauza program restartujte. Pokud chybový kód přetrvává, kontaktujte zákaznický servis.
H	Teplota bubnu je vysoká	Stiskněte dotykovou ikonu Start/Pauza pro pozastavení pračky a počkejte několik minut. Jakmile teplota bubnu klesne na bezpečnou hodnotu a chybový kód zmizí z displeje, stiskněte dotykovou ikonu Start/Pauza pro pokračování programu. Pokud chybový kód přetrvává, kontaktujte zákaznický servis.
FXXX	Koncentrace negativních iontů v bubnu je příliš vysoká	Stiskněte dotykovou ikonu Start/Pauza pro pozastavení pračky a počkejte několik minut. Jakmile náboj záporných iontů v bubnu klesne na bezpečnou úroveň a chybový kód zmizí z displeje, stiskněte dotykovou ikonu Start/Pauza pro pokračování programu. Pokud chybový kód přetrvává, kontaktujte zákaznický servis.
EXX	Další rozpisy	Vypněte pračku stisknutím dotykové ikony zap/vyp. Poté ji odpojte od elektrické sítě a kontaktujte oficiální technickou podporu společnosti Cecotec .

Poznámka: Před opětovným stisknutím ikony Start/Pauza zkontrolujte příčinu poruchy a vyřešte ji. Pokud chybový kód zmizí, pračka bude pokračovat v provozu. Pokud chybový kód přetrvává, odpojte napájecí kabel a kontaktujte oficiální technickou podporu společnosti Cecotec .

8. RECYKLACE ELEKTRICKÝCH A ELEKTRONICKÝCH ZAŘÍZENÍ

Tento symbol označuje, že v souladu s platnými předpisy musí být výrobek a/nebo baterie likvidovány odděleně od domovního odpadu. Po skončení životnosti výrobku je nutné baterie vyjmout a odvézt je na sběrné místo určené místními úřady.

Pro podrobné informace o nejvhodnějším způsobu likvidace elektrických a elektronických zařízení a/nebo baterií by se spotřebitelé měli obrátit na své místní úřady. Dodržování výše uvedených pokynů pomůže chránit životní prostředí.

Informace o národních systémech recyklace obalů a jejich označování naleznete na našich webových stránkách.

9. AUTORSKÁ PRÁVA

Práva duševního vlastnictví k textům v této příručce patří společnosti CECOTEC INNOVACIONES, SL. Všechna práva vyhrazena. Obsah této publikace nesmí být, ať už zcela nebo zčásti, reprodukován, ukládán do vyhledávacího systému, přenášen ani distribuován žádnými prostředky (elektronickými, mechanickými, kopírováním, nahráváním nebo podobnými) bez předchozího souhlasu společnosti CECOTEC INNOVACIONES, SL.

10. ZJEDNODUŠENÉ PROHLÁŠENÍ EU O SHODĚ

Společnost Cecotec Innovaciones tímto prohlašuje, že tento výrobek splňuje základní požadavky a další příslušná ustanovení předpisů platných v Evropské unii. Tento výrobek byl navržen, vyroben a testován v souladu s požadovanými bezpečnostními a kvalitativními normami. Úplné znění prohlášení EU o shodě naleznete na následující webové adrese: https://cecotec.es/es/information/declaration-of-conformity

1. PARÇALAR VE BILEŞENLER

Şekil 1

1. Su giriş hortumu
2. Kapak
3. Tahliye hortumu
4. Gövde
5. Güç kablosu
6. Deterjan/yumuşatıcı çekmecesi
7. Kontrol paneli
8. Tambur
9. Pompa filtresi kapağı
10. Ayarlanabilir ayaklar

Not:
Bu kılavuzda yer alan grafikler şematik gösterimlerdir ve üründeki grafiklerle birebir aynı olmayabilir.

2. KULLANMADAN ÖNCE

- Bu cihaz, nakliye sırasında cihazı korumak için tasarlanmış bir ambalajla birlikte gelir. Cihazı kutusundan çıkarın. Gelecekte taşımanız gerekirse, cihazın hasar görmesini önlemek için orijinal kutuyu ve diğer ambalaj malzemelerini güvenli bir yerde saklamak isteyebilirsiniz. Orijinal ambalajı atmak isterseniz, lütfen tüm malzemeleri uygun şekilde geri dönüştürdüğünüzden emin olun.
- Cecotec Resmi Teknik Destek Servisi ile iletişime geçin .

Kutu içeriği:
- Çamaşır kurutma makinesi
- Su besleme hortumu
- Taşıma ayakları
- Sabit anahtar
- Trim kapağı x4
- Bu kullanım kılavuzu

- Yardıma ihtiyaç duymanız halinde ekipmanınızın doğru bir şekilde izlenebilmesi için seri numarasını üründen çıkarmayın.

3. KURULUM

Taşıma vidalarının çıkarılması
CİHAZDA OLASI HASAR VEYA YARALANMALAR

- Cihaz, nakliye cıvatalarıyla nakliye için sabitlenmiştir. Nakliye cıvatalarının çıkarılmaması, çalışma sırasında tamburun hasar görmesine neden olabilir. Nakliye cıvataları kullanımdan önce çıkarılmazsa, cihaz sıkma çevrimleri sırasında titrer ve çok daha fazla ses çıkarır. İlk kullanımdan önce dört nakliye cıvatasını da tamamen çıkardığınızdan emin olun.
- Nakliye cıvatalarını saklayın.
- Cihazla birlikte bir sehpa satın alındıysa, nakliye cıvataları sökülmeden önce sehpanın montajı yapılmalıdır. Kaide montaj talimatlarına bakın.
- Sonraki nakliye sırasında hasar görmesini önlemek için nakliyeden önce cıvataları tekrar taktığınızdan emin olun.

Şekil 2, cıvataların sökülme adımlarını göstermektedir. Bunlar aşağıda ayrıntılı olarak açıklanmıştır:
1. Dört adet nakliye cıvatasını A anahtarla (ürünle birlikte verilir) gevşetin ve çıkarın.
2. Dört adet ara boruyu B çıkarın. Cıvatayı sökerken, ara boruları makinenin içine düşerse, makineyi öne eğerek ve yerden veya makine tabanından alarak bunları kurtarabilirsiniz.
3. Aksesuarların bulunduğu plastik torbada bulunan dört adet C kapak tıpasıyla nakliye cıvatalarının açık deliklerini kapatın.
4. Tüm parçaları güvenli bir yerde saklayın: Çamaşır makinesini başka bir yere taşımanız gerekirse bunlara tekrar ihtiyacınız olacak.

Not:
Çamaşır makinenizin taşınması sırasında kırılmasını önlemek için aşağıdaki talimatları izleyin:
- Nakliye cıvatalarının yeniden takılması gerekir.
- Elektrik kablosu çamaşır makinesinin arkasına sabitlenmelidir.

Konum gereksinimleri
- Makine sağlam ve düz bir zemine kurulmalıdır. Makineyi asla yumuşak halılar veya ahşap zeminler üzerine yerleştirmeyin. Makineyi geçici bir kaide üzerine kurmayın; kurulum yeri değiştirilemiyorsa, kaide gerektiği gibi geliştirilmeli, örneğin boyutu artırılıp desteklerle sabitlenmelidir. Makineyi asla ayrı destekler üzerine yerleştirmeyin. Makine, aşırı yükleme veya tabandaki nem gibi faktörler nedeniyle hafifçe hareket edebilir. Bu, makinenin bir süre kullanıldıktan sonra kaideden düşmesine neden olabilir.
- Ortamı kuru ve havalandırılmış tutun.
- Cihazın montajı ve kullanımı drenajı olan bir odada yapılmalıdır.
- Mikrodalga fırın ve/veya elektrikli tencere gibi küçük cihazları asla makinenin üzerine koymayın.

- Makineyi mum, gaz sobası, sıvılaştırılmış gaz tüpleri vb. gibi alev kaynaklarından uzak tutun.
- Makinenin üzerine asla basınçlı kaplar koymayınız.
- Makineyi asla açık bir gider ağzının üzerine koymayın.

Boş alan gereksinimleri
- Cihazı fiş ve prize kolayca erişilebilecek şekilde kurun.
- Cihazı etrafında yeterli alan olan bir yere kurun.

Şekil 3
(a) 3 cm veya daha fazla yukarıda
(b) 5 cm veya daha fazla geride
(c) Sol tarafta 5 cm veya daha fazla
(d) Sağ tarafta 5 cm veya daha fazla
(e) 70 cm veya daha fazla (Bu alan genellikle cihazın kapısını açıp erişmek için cihazın önünde gereken alandır)

DİKKAT: Cihazın metal parçalarının metal lavabolar veya diğer cihazlarla temas etmesine izin vermeyin.

Cihazın düzleştirilmesi
Cihaz, yıkama döngüsünün sonunda suyu boşaltmak için yüksek sıkma hızları kullanır. Cihazın düz olması ve ayarlanabilir ayakların zemine eşit şekilde basması önemlidir. Bu, daha sessiz ve daha az titreşimli bir çalışma sağlayacaktır.

Aşağıdaki adımları izleyin:
1. Cihazı düz ve sağlam bir zemine, tercihen odanın bir köşesine yerleştirin.
2. Zemin düz değilse veya engebeliyse, cihazın ayarlanabilir ayaklarını gerektiği gibi ayarlayarak zemini düzleştirin. Cihazın ayarlanabilir ayaklarının altına, zemini düzleştirmeye yardımcı olacak herhangi bir şey koymayın.
3. Cihazın ayarlanabilir ayaklarını gereğinden fazla açmayın. Ayaklar ne kadar uzunsa, cihaz o kadar fazla titreşime maruz kalacaktır. Ayarlanabilir ayaklar tamamen vidalanmış haldeyken başlayın ve her bir ayağı gerektiği gibi ayarlayın.
4. Cihazın üst kısmını kontrol etmek için bir su terazisi (cihazla birlikte verilmez) kullanın ve yanlardan yana ve önden arkaya doğru düz olduğundan emin olun.
5. Cihazın üst kısmının her köşesine bastırarak sallanmamasını sağlayın. Herhangi bir sarkma veya hareket olmamalıdır. Tüm ayarlanabilir ayaklar zemine eşit şekilde basmalıdır. Bu, titreşimleri önlemek için cihazı düz tutmak kadar önemlidir.
6. Cihaz düz ve sallanmıyorken, ayarlanabilir ayakları yerine sabitlemek için kilitleme somunlarını çamaşır makinesinin alt kısmına sıkın. Bunu, ayağın yüksekliğini değiştirmeden yaptığınızdan emin olun (kilit somununu sıkarken ayağı tutun).

Ayarlanabilir bacakları ayarlama prosedürü
Şekil 4
1. Cihazın hangi ayarlanabilir ayaklarının uzatılması gerektiğini belirledikten sonra, birinin cihazı hafifçe kaldırmasını ve ayarlanacak ayak üzerindeki baskıyı azaltmasını sağlayın.
2. Cihazın köşesini doğru miktarda yükseltmek ve düzleştirmek için cihazın ayarlanabilir ayağını çevirerek gerektiği kadar aşağı doğru uzatın.
3. Bacak yüksekliği doğru olduğunda, cihazın alt kısmına kilitleme somununu sıkmak ve bacağı yerine sabitlemek için anahtarı (ürünle birlikte verilir) kullanın.

Su temini ve elektrik bağlantısı
Su giriş hortumunun bağlanması
1. Su giriş hortumunun bir ucunu soğuk su musluğuna bağlayın ve elle sıkın. Bağlamadan önce, su tamamen berraklaşana kadar serbestçe akmasını sağlayın. Şekil 5
2. Su giriş hortumunun diğer ucunu cihazın arkasındaki su giriş vanasına bağlayın ve elle sıkın. Şekil 6
3. Musluğu yavaşça açın ve sızıntı olmadığından emin olun.

- Hortumu bükmeyin, ezmeyin, değiştirmeyin veya kesmeyin.
- Hortumun ucunu elinizle sıkıca sıkın.
- Besleme suyu basıncı 0,03 ila 1,0 MPa aralığında olmalıdır. Su basıncı bu değeri aşarsa, bir basınç düşürücü vana takın.
- Hortum yeterince uzun değilse Cecotec'in Resmi Teknik Yardım Servisi veya yetkili bir teknisyenle iletişime geçin.
- İkinci el su giriş hortumunu asla kullanmayın.
- Cihazla birlikte verilen yeni su giriş hortumunu kullanın.

Tahliye hortumunun bağlanması
Drenaj noktasının yüksekliği
Zemin ile drenaj noktası arasındaki yükseklik farkı: min. 60 cm (24 inç) ve maks. 100 cm (39 inç). Şekil 7

Drenaj bağlantı tipleri
a) Dikey boru. Şekil 8
- Tahliye hortumunu dirseğe takın (tedarik edilmez).
- Dirseği tahliye hortumunun ucuna 100 mm (4 inç) mesafede yerleştirin.
- Tahliye hortumunun bu kısmını tahliye borusuna takın. Hortum çok fazla sokulursa, çamaşır makinesi su doldururken sürekli su boşaltabilir.
- Kullanım sırasında hortumun tahliye borusundan kaymasını önlemek için dirseği ve hortumu kablo bağıyla sabitleyin.

b) Lavabo sifon
Tahliye hortumunu 0,9-1,6 inç (20-44 mm) çapında bir hortum kelepçesi kullanarak lavabo sifonuna sabitleyin. Şekil 9

c) Lavabo
UYARI: YANIK TEHLİKESİ: Yüksek sıcaklıklarda yıkama yaparken, örneğin sıcak köpüğü lavaboya pompalarken sıcak köpüğe dokunursanız yanık riski vardır. Sıcak köpüğe uzanmayın.

Uyarı: Cihazda hasar/kumaşlarda hasar.

Tahliye hortumunun ucu, tahliye edilen suya (çamaşır makinesinden tahliye edilen suya) temas ederse, su çamaşır makinesine geri sızabilir ve cihaza veya kumaşlara zarar verebilir. Şunlara dikkat edin:
- Lavabo giderinde tıkaç yok.
- Tahliye hortumunun ucu tahliye edilen suya değmiyor.
- Lavabo gideri serbestçe akıyor ve kısmen tıkalı değil.
- Tahliye hortumunu lavaboya sağlam bir şekilde takın.

Şekil 10'da hortumun lavaboya doğru şekilde nasıl yerleştirileceği gösterilmektedir.

- Tahliye hortumunu bükmeyin, çekmeyin veya bükmeyin.
- Tahliye hortumunu kablo bağıyla gider borusuna, lavaboya vb. yerlere sabitleyin, böylece suyun kuvvetiyle hortum dışarı çıkmaz.
- Tahliye hortumu uzatmalarının kullanılması önerilmez; eğer kesinlikle gerekliyse, uzatma orijinal hortumla aynı çapta olmalı ve uzunluğu 250 cm'yi geçmemelidir. Şekil 11

Elektrik bağlantısı
Çamaşır makinenizi prize takmadan önce şunlardan emin olun:
- Elektrik prizi topraklı olup yürürlükteki mevzuata uygundur.
- Elektrik prizi, makineye takılı Teknik Veri Plakasında belirtilen cihazın maksimum güç yükünü destekleyebilecek kapasitede olmalıdır.
- Besleme gerilimi çamaşır makinenize takılı Teknik Veri Plakasında belirtilen değerler dahilindedir.
- Çamaşır makinenizin ısıtma sırasında çekebileceği maksimum akım 10A olduğundan, elektrik besleme sisteminin (voltaj, akım ve kablo) cihazın yüküne uygun olduğundan emin olmalısınız.
- Elektrik prizi çamaşır makinesinin fişiyle uyumluysa, prizi veya fişi kalifiye bir elektrikçiye değiştirtin.

4. OPERASYON

kontrol Paneli
Şekil 12

A —Makineyi çalıştırmak için güç simgesine bastıktan sonra, belirtilen simge alanından istediğiniz yıkama programını seçin. İlgili yıkama programı ışığı yanacak ve ekranda seçilen yıkama programının süresi gösterilecektir.

B— İşlev ve seçenek simgeleri
1. Dokunmatik Simge Gecikmesi Sonu (Gecikme Son). Yıkama çevriminin bitiş saatini ayarlamak için basın.
2. **SICAKLIK Dokunmatik İkonu** : Mevcut döngü için su sıcaklığını değiştirmek için basın; değiştirilen sıcaklık değeri dijital ekranda görünecektir.
3. **HIZ dokunmatik simgesi (Hız)** : Mevcut yıkama döngüsünün sıkma hızını değiştirmek için basın; değiştirilen sıkma hızı değeri dijital ekranda görünecektir.
4. **DURULAMA Dokunmatik İkonu** : Mevcut döngü için durulama sayısını değiştirmek için basın; değiştirilen durulama sayısı dijital ekranda görünecektir.
5. **KURUTMA Dokunmatik Simgesi** : Kurutma döngüsünü ayarlamak için basın.
6. **Dokunmatik Simge Çocuk Kilidi Fonksiyonu :** Çocuk kilidiyle yıkama döngüsünü etkinleştirmek için basın.
7. **SteamMax Dokunmatik Simgesi :** BUHAR yıkama döngüsünü etkinleştirmek için basın.
8. **OnSmart Dokunmatik Simgesi :** OnSmart yıkama döngüsünü etkinleştirmek için basın .
9. **"+" veya "-" dokunmatik simgeleri:** Döngü süresini ayarlamak için bu düğmelere basın. Ayarlanan döngü süresi dijital ekranda gösterilir.

Not: Bazı çevrimlerde çevrim süresini ayarlamaya yarayan bir seçim fonksiyonu yoktur.

10. **BAŞLAT/DURDUR Dokunmatik Simgesi** : Bir yıkama döngüsünü başlatmak veya duraklatmak için düğmeyi basılı tutun.
    - Mevcut program sırasında kıyafet ekleme

    Program başladıktan sonra, yıkama programını duraklatmak isterseniz, Başlat/Duraklat dokunmatik simgesine tekrar basın ve basılı tutun. Kapak kilidi gösterge ışığı 🔓 kapalıysa, kapak açılabilir ve çamaşır ekleyip çıkarabilirsiniz. Yıkama programını yarıda kesildiği yerden devam ettirmek için simgeye tekrar basın.

11. **GÜÇ Düğmesi** : Makineyi açıp kapatmak için bu simgeye basılı tutun.

C— Ekran
Şekil 13
Ekran, makineyi programlarken kullanışlıdır ve zengin bilgi sağlar.

1. Çocuk Kilidi (KidLock)

Aydınlatılmış simge, çocuk kilidi fonksiyonunun aktif olduğunu ve kontrol panelinin kilitli olduğunu (Güç simgesi hariç) gösterir.

2. Kapı kilidi

Işıklı simge, kapının kilitli olduğunu gösterir. Hasarı önlemek için, kapıyı açmadan önce simgenin sönmesini bekleyin.

3. Program ilerleme çubuğu.

Yıkama işlemi sırasında ışıklı çubuk, yıkama ilerlemesini ve kalan program süresini gösterir.

4. Gecikmeli son göstergesi (Gecikme Son)

Yanan gösterge ışığı, fonksiyonun etkinleştirildiğini gösterir. Dijital ekranda, seçilen yıkama döngüsünün sonuna kadar geri sayım görüntülenir.

5. SteamMax göstergesi (buharlı yıkama)

Aydınlatmalı gösterge ışığı buhar fonksiyonunun aktif olduğunu gösterir.

6. OnSmart Göstergesi (akıllı yıkama)

Aydınlatılmış gösterge ışığı, OnSmart programının seçildiğini gösterir. OnSmart yıkama programını ayarlamanın üç yolu vardır .

7. Dijital gösterge.

Şekil 14

a. Kalan yıkama döngüsü süresi
b. Gecikme Süresi Son
c. Yıkama sıcaklığı
d. Kuruma süresi
e. Açıklama sayısı
f. Sıkma hızı
g. Hata kodu

Giysileri hazırlamak

Uyarı: Cihaz/kumaşta hasar. Yabancı cisimler (madeni para, ataç, iğne, çivi vb.) giysilere veya çamaşır makinesinin parçalarına zarar verebilir.

Giysilerinizi hazırlarken şu ipuçlarını aklınızda bulundurun:

- Giysilerinizden emniyet iğnesi, klips vb. gibi gevşek veya metal nesneleri çıkarın.
- Cep ve manşetlerdeki kum, bozuk para vb. şeyleri temizleyin.
- Fermuarları kapatın ve yastık kılıflarını, yorgan kılıflarını vb. sabitleyin.
- Perde kancalarını çıkarın veya bir file torbaya koyup sabitleyin.
- Özellikle çorap, dantel perde gibi hassas parçalar veya minik çorap, mendil gibi daha küçük parçalar sadece file torbada yıkanmalıdır.
- Bazı ürünler tersten yıkandığında daha iyi sonuç verir. Bunlara örme giysiler, pantolonlar, tişörtler ve sweatshirtler dahildir.
- Balenli sütyenlerin makinede yıkanabilir olduğundan emin olun.
- Balenli sütyenleri fermuar veya düğmeyle güvenli bir şekilde kapatılabilen file bir torbada yıkadığınızdan emin olun! Balenli sütyen, sütyen kabından çıkarsa, sütyen tamburundaki deliklerden geçerek ciddi hasara yol açabilir.

Giysileri kurutmaya hazırlama

- Sadece yıkanmış, durulanmış ve sıkılmış kurutma makinesinde kurutulabilen tekstil ürünleri kullanın.
- Çamaşırlardaki suyu mümkün olduğunca azaltın. Sıkma hızını azaltmak için düğmeye basmayın.
- Eşit kurutma sağlamak için, çamaşırları kumaş türüne ve istenen kurutma seviyesine göre ayırın.
- Ütüleme gerektiren ürünlerin kurutucuda kurutulduktan hemen sonra ütülenmesine gerek yoktur. Kalan nemin eşit şekilde dağılması için bir süre katlamak veya rulo haline getirmek iyi bir fikirdir.
- Kurutma makinesinde kurutulacak çamaşırları yıkarken, üreticinin talimatlarına uygun miktarda deterjan ve tekstil bakım ürünü kullanın. Bazı deterjanlar, tekstil bakım ürünleri, nişasta veya yumuşatıcılar, nem sensörlerini olumsuz etkileyerek işlevlerini ve kurutma sonuçlarını olumsuz etkileyebilecek kimyasallar içerebilir.

Aşağıdaki tekstil ürünleri kurutma makinesinde kurutulmamalıdır:

- Bakım sembolü ile işaretlenen giysiler: ☒
- Yün veya yün içeren ürünler. Çekme riski!
- Hassas kumaşlar (ipek, sentetik tül perdeler). Kırışma riski!
- Köpük kauçuk veya benzeri malzeme içeren maddeler.
- Leke çıkarıcı, benzin veya tiner gibi yanıcı çözücülerle işlem görmüş eşyalar. Patlama tehlikesi!
- İçerisinde hala saç spreyi veya benzeri maddeler bulunan ürünler. Tehlikeli dumanlar!
- Çamaşırlar damlıyor. Enerji israfı!

Giysileri renk ve kirlilik derecesine göre ayırma

Giysileri renklerine, kirlilik derecelerine ve önerilen yıkama sıcaklığı aralığına göre ayırın.

- Giysilerinizde renk solmaları meydana gelebilir.
- Çok renkli yeni giysilerinizi asla başka giysilerle birlikte yıkamayın.
- Beyazları renklilerden ayrı yıkayın. Aksi takdirde beyazlar grileşmeye başlayabilir.

<u>Kirlenme derecesi</u>

- Hafif kirlenme. Görünür kir veya leke yok, ancak bir miktar koku emmiş olabilir. Bu, yalnızca bir kez giyilmiş tişört, gömlek veya bluz gibi hafif yazlık giysiler olabilir. Ayrıca, yatak çarşaflarını veya misafir havlularını da tazeleyin.
- Normal kirlenme. Gözle görülür kirlenme ve/veya hafif lekeler. Bunlara, terli veya birkaç kez giyilmiş tişört, gömlek veya bluz gibi giysiler de dahil olabilir. Ayrıca, bir hafta veya daha uzun süre giyilmiş bulaşık bezleri, el havluları veya yatak çarşafları da dahil olabilir.

Altı aya kadar yıkanmamış lekesiz perdeler.

- Yoğun kirlenme. Gözle görülür kir ve lekeler. Bunlara bulaşık bezleri, bez peçeteler, bebek önlükleri, çocuk dış giyim ürünleri veya çim veya toprak lekeli futbol formaları ve gömlekleri dahil olabilir. Ayrıca tulum ve kot pantolon gibi iş kıyafetleri ve iş ve açık hava etkinliklerinde giyilen diğer giysiler de dahil olabilir.

5. PROGRAMLAR VE IŞLEVLER

Yıkama döngüsü tablosu

Yıkama döngüsü	Maksimum Sıcaklık (°C)	Maksimum yük (kg)		Deterjan türü		
		Yıkama	Kurutma	Deterjanlar		Yumuşatıcı
				Normal	Özel	
Karışım	60	8	5	L/P	---	HERHANGİ BİRİ
Hızlı (Hızlı yıkama)	40	1	1	L/P	---	HERHANGİ BİRİ
Yün	40	1	---	---	L	HERHANGİ BİRİ
Pamuk	60	8	5	L/P	---	HERHANGİ BİRİ
Yankı 40-60	40	8	5	L/P	---	HERHANGİ BİRİ
20 °C	30	2	---	L/P	---	HERHANGİ BİRİ
Dezenfekte Etmek (Sterilizasyon)	85	3	3	L/P	---	HERHANGİ BİRİ
Kurutma	---	---	5	---	---	---
Döndürmek	---	8	5	---	---	---
Drum Clean Plus	85	---	---	---	---	---
OnSmart (Akıllı Yıkama)	40	5	---	L/P	---	HERHANGİ BİRİ

L= Jel/Sıvı Deterjan; P= Toz Deterjan; O= İsteğe bağlı; ---= Hayır.
Sıvı deterjan kullanıyorsanız gecikmeli bitirme fonksiyonunu aktifleştirmeniz önerilmez.
20°C ile 80°C arasında toz deterjan ve 20°C ile 40°C arasında yün deterjanı kullanılması önerilir.
Deterjanınızın dozaj önerilerine uyun.

Yıkama döngüsü	Tanım
Karışım	Hafif ve normal kirli pamuklu ve sentetik kumaşların, beyazların ve renklilerin karışık olarak yıkanması için.
Hızlı (Hızlı yıkama)	Az miktarda giysi veya az kirli, çabuk yıkamak istediğiniz eşyalar için.
Yün	Makinede yıkanabilen yünlü ve yün karışımlı giysiler için.
Pamuk	Günlük pamuklu, keten ve pamuk karışımlı ürünler için. Enerji verimliliği test programı.
Yankı 40-60	Enerji verimliliği test programı.
20 °C	Kolayca solabilen az miktardaki giysiler için.
Dezenfekte Etmek (Sterilizasyon)	Sterilizasyon ve dekontaminasyon gerektiren giysiler için.
Kurutma	Nemli pamuklu kumaşların kurutulması için.
Döndürmek	Bu program, elle yıkanan ağır kumaşlar veya özel bakım ürünleri için kurutma süresini kısaltmak amacıyla sıkma programını kullanır.
Drum Clean Plus	Tamburu kir ve bakterilerden arındırarak temizleyin. Tamburun boş olduğundan emin olun.
OnSmart (Akıllı Yıkama)	Çamaşırların ağırlığına göre zaman ve sıcaklığı otomatik olarak ayarlayan akıllı yıkama döngüsü (OnSmart dokunmatik ikonuna basılarak başlatılır - parmak izi ikonu 3")

Programlar

OnSmart (akıllı yıkama)
OnSmart yıkama programı , çamaşırların ağırlığını akıllı bir şekilde algılayarak yıkama süresini ve sıcaklığını akıllı yıkama için ayarlayabilir. Program başlatıldıktan sonra algılama aşamasında "Otomatik" görüntülendiğinde, OnSmart yıkama programı aşağıdaki üç şekilde başlatılabilir:

- Cihaz kapalıyken OnSmart düğmesine (parmak izi simgesi) en az 3 saniye basılı tutun, çamaşır makinesi OnSmart yıkama programını doğrudan çalıştıracak ve OnSmart gösterge ışığı yanacaktır.
- Cihazınız açıkken OnSmart tuşuna en az 3 saniye basılı tutun, cihaz OnSmart yıkama programını doğrudan çalıştıracak ve OnSmart gösterge ışığı yanacaktır.

- Cihazınız açıkken OnSmart tuşuna kısa bir süre basın, OnSmart gösterge ışığı yanacaktır, ardından Başlat/Durdur tuşuna basın, cihazınız OnSmart yıkama programını çalıştıracaktır.

"Yıkama + Kurutma" Programı

Yıkama programının yalnızca bir kısmı kurutma fonksiyonu içerebilir. İlk olarak, çamaşırları tambura yükleyin, kapağı kapatın ve iki kurutma modunu seçmek için kontrol panelinde bir havluyla gösterilen kurutma dokunmatik simgesine basın:

- Otomatik Kurutma: Kontrol panelinde havlu ile gösterilen dokunmatik kurutma simgesine sürekli basarak panelde görüntülenen kurutma süresini ayarlayın ve "Otomatik" görüntülendiğinde otomatik kurutma modu aktif hale gelir, kurutma süresi çamaşırların miktarına ve nemine göre otomatik olarak ayarlanır.
- Zamanlı Kurutma : Dokunmatik kurutma simgesine (kontrol panelindeki havluyla gösterilir) basın, dijital ekranda kurutma süresi (30-60-90-120-150-180-210-240) gösterilecektir, uygun bir kurutma süresi seçin ve kurutma süresini girin. Ardından Başlat/Duraklat düğmesine basın, makine Yıkama + Kurutma programını çalıştırmaya başlayacak ve yıkama programı sonunda kurutma programı otomatik olarak etkinleştirilecektir.

Kurutma Programı

Kurutma programı , pamuklu giysileri kurutmak için uygundur. Çekme veya deformasyona eğilimli giysileri kurutmayın. Kurutma programı seçildiğinde, kurutmadan önce tek bir sıkma döngüsü çalıştırılması önerilir.

- Öncelikle çamaşırları tamburun içine yerleştirin, kapağı kapatın, tuşuna basın ve Kurutma programını seçin ve Kurutma dokunmatik simgesine sürekli basarak Otomatik Kurutma veya Zamanlı Kurutma modunu seçin (yukarıda açıklandığı gibi).
- Daha sonra Başlat/Durdur tuşuna basarak programı başlatın.

Kurutma programı için önlemler

- Eğer çamaşırlarda çok fazla nem varsa, makine kurutma süresini otomatik olarak uzatacaktır ve ekranda uzun süre "0:20" ibaresinin görünmesi normaldir.
- Kurutma programı çalışırken musluk açık olmalıdır, çünkü kurutma programı sırasında soğutma ve nem alma için suya ihtiyaç vardır.
- En uzun kurutma süresi farklı modellere göre ayarlanmaktadır.
- Çamaşırların aşırı kurutma sonucu kırışmasını önlemek için, kurutma süresi ilk başta biraz daha kısa tutulabilir, daha sonra kurutma etkisine göre kurutma süresi artırılabilir.
- Kurutma programını çalıştırmadan önce Sıkma programını çalıştırmanız önerilir.
- Gerekirse sıkma işleminden sonra çamaşırların düğümlerini çözüp kurutmak üzere tamburun içine yerleştirin.
- Daha büyük veya kalın giysilerde, kurutma bazı pozisyonlarda eşit olmayabilir. Kurutma programı bittikten sonra, kurutma etkisine göre kurutma süresi ekleyin.
- Yünlü kumaşlar kurutmaya uygun değildir.
- Deforme olabilecek veya çekebilecek ürünleri kurutmayın.

- Bazı programlarda kurutma fonksiyonu bulunmamaktadır.

Steam fonksiyonu (SteamMax)

- Bu fonksiyon, seçilen yıkama programının su tahliyesinin sonuna, son sıkma işleminden hemen önce bir buhar işlemi ekler.
- Seçili (veya devam eden) yıkama programının son su tahliye aşamasından sonra ve son sıkma işleminden önce bir buhar yıkama işlemi eklemek için SteamMax buhar dokunmatik simgesine basın.
- Buharlı yıkama işlemi sırasında makine, kumaşlara derinlemesine nüfuz eden büyük miktarda yüksek sıcaklıkta buhar üretir, kumaşların yumuşaklığını ve elastikiyetini artırır, hoş olmayan kokuları giderir ve çamaşırları ferahlatır.
- Buharlı yıkama işleminin ardından makine son durulama ve sıkma aşamasına geçer.

Faydalar:

- Giysilerdeki kırışıklıkları azaltır, giysilerin daha yumuşak ve elastik olmasını sağlar.
- Kötü kokuların giderilmesine yardımcı olur ve kıyafetleri ferahlatır.
- Ütülemeyi kolaylaştırır.

Not: Bu program kolay kolay solmayan pamuklu giysiler için tasarlanmıştır.

YÜN Programı

- Yıkamadan önce giysilerin üzerinde "makinede yıkanabilir" ibaresinin bulunduğundan emin olun.
- İşlem tamamlandıktan sonra giysilerinizi hızlıca çıkarıp yeniden şekillendirin ve tamburda uzun süre kalmanın neden olduğu deformasyonları önlemek için kurutun.
- Giysilerin zarar görmesini önlemek için su sıcaklığının 40°C'yi geçmemesi gerekir.
- En iyi sonuçları elde etmek ve giysi hasarını azaltmak için özel bir yün deterjanı kullanın ve 1,0 kg'dan fazla giysi yıkamayın.

Gecikme Son (Gecikmeli son)

Bu özellik, çamaşır kurutma makinenizi, yıkama programını 24 saate kadar belirli bir zamanda bitirecek şekilde programlamanıza olanak tanır. Yıkama programı süresi, toplam Gecikmeli Bitirme süresine dahildir.

Kurulumu:

1. İstediğiniz yıkama programını seçin.
2. Başlat/Duraklat tuşuna basmadan önce Geciktirme düğmesine basın ve basılı tutun 3 saniyeliğine sonlandır .
3. İstenilen bitiş saati ekranda görünene kadar düğmeye basmaya devam edin.
4. Gösterge ışığı yanacaktır.
5. Gecikmeli bitiş geri sayımını başlatmak için Başlat/Duraklat'a basın.
6. İptal etmek için, programı yeniden başlatmak üzere başka bir yıkama programı düğmesine basın. Gösterge ışığı sönecektir.

Notlar
- Gecikme fonksiyonu Sonlandırma tüm yıkama programlarında mevcut değildir.
- Gerçek program tamamlanma süresi, su besleme basıncı, drenaj, çamaşır türü ve su sıcaklığı gibi faktörlere bağlı olarak biraz değişiklik gösterebilir.

Çocuk Kilidi (KidLock)
- Bu fonksiyon, çocukların makineyi kötü kullanmasını önler ve yıkama işlemi sırasında dışarıdan gelebilecek müdahaleleri engeller.
- Çalışma sırasında Çocuk Kilidi fonksiyonunu etkinleştirmek veya iptal etmek için SPEED (HIZ) düğmesine 3 saniye basılı tutun.
- Gösterge ışığı yanacaktır.
- Kapı açılmıyor.
- Kontrol paneli kilitlenecek ve düğmeler (güç düğmesi hariç) yanıt vermeyecektir.

Not:
- Çocuk Kilidi aktifken Güç ikonuna basılarak makine kapatılırsa fonksiyon iptal olur.
- Makine tekrar açıldığında, kapatılmadan önce ayarlanmış olan program doğrudan çalışacaktır.

Buzzer iptali
- Makinenin çalışması sırasında çıkan sesleri (buzzer) kapatabilirsiniz.
- OnSmart dokunmatik simgelerine aynı anda en az 3 saniye basılı tutun.
- Tekrar aktifleştirmek isterseniz aynı işlemi yapın (Speed ve OnSmart tuşlarını 3 saniye basılı tutun). Bir bip sesinin ardından buzzer aktif hale gelecektir.

Program çalışırken kıyafet ekleme
- Program çalışırken, programı duraklatmak için Başlat/Duraklat dokunmatik simgesine basılı tutun. Kapak kilidi göstergesi yanıyorsa, çamaşır eklemek veya çıkarmak için kapak açılabilir.
- İşlem tamamlandıktan sonra kapağı kapatın ve Başlat/Beklet dokunmatik simgesine tekrar basarak kaldığınız yerden çalışmaya devam edin.

NOT: Tamburdaki su seviyesi veya sıcaklığı çok yüksekse, kapak kilidi gösterge ışığı yanar. Bu durumda kapak açılamaz ve program sırasında çamaşır ekleyip çıkaramazsınız.

İç aydınlatma
- Program veya fonksiyon ayarı sırasında iç aydınlatma her zaman açıktır.
- Programa ara verildiğinde çamaşır makinesinin kapağı açılarak iç aydınlatma açılabilir.
- Program çalışırken yıkama aşaması değiştiğinde iç aydınlatma otomatik olarak yanacaktır.
- Güç dokunmatik ikonu dışında herhangi bir dokunmatik ikona basıldığında da iç aydınlatma yanabiliyor.

Program zamanını ayarlama
- Program süresini ayarlamak için "+" veya "-" tuşuna basın.
- Program zaman ayar değeri dijital ekranda gösterilmektedir.
- Çamaşır makineniz ayarlanan program süresine göre çalışacaktır.

Not: Bazı programlarda zaman ayarlaması yapılamamaktadır.

Yük dengeleme sistemi (Pürüzsüz) Yıkamak)
Çamaşır makinenizde dengesiz yükleri otomatik olarak algılayan bir sistem bulunmaktadır.
- Çamaşır makinesinde otomatik eksantrik yük algılama sistemi bulunur. Sıkma işlemi sırasında çamaşırlar eşit dağılmamışsa, cihaz sıkma işleminden önce yükü eşit dağılana kadar dengeler ve ayarlar.
- Çamaşırlar belirtilen süre içinde eşit şekilde dağılmazsa, cihaz şiddetli titreşimleri önlemek için sıkma işlemini gerçekleştirmeyecektir. Bu noktada, çamaşırların düğümlenip düğümlenmediğini kontrol edin ve çamaşırları yeniden yerleştirdikten sonra «Sıkma» programını seçin.
- Az miktarda çamaşır yıkarken, çamaşır makineniz denge koruması nedeniyle sıkma işlemini tamamlamayabilir.

UYARI: Çamaşırların türü ve malzemesinin farklı olması nedeniyle, cihazın otomatik ayar ve dengeleme sistemi çamaşırları birkaç kez düzleştirip ayarlayabilir ve sıkma süresini uzatabilir. Bu normal bir durumdur ve makinenin bir arızası değildir.

İlk yükünüzü yüklemeden önce
- Çamaşır makinesi fabrikadan çıkmadan önce test edilmiştir. Bu işlem birkaç yıkama döngüsünün çalıştırılmasını içerir. Sonuç olarak, içeride ve tahliye sisteminde az miktarda su kalabilir. İlk çamaşır yıkamanızdan önce sistemi temizlemek için çamaşırsız bir tambur temizleme döngüsü çalıştırın.
- Öncelikle 1. hazneye 1-2 yemek kaşığı deterjan ekleyin. Ardından Tambur Temizleme programını çalıştırın . Başka bir program çalıştırmadan önce programın bitmesini bekleyin.

Çamaşır makinesi nasıl kullanılır?

1. Giysileri yükleme

Kapağı açın ve çamaşırları doldurun. Çamaşırları teker teker, aşırı doldurmadan tambura yerleştirin. Makinenin aşırı doldurulması, yıkama sonuçlarının yetersiz kalmasına ve çamaşırların kırışmasına neden olur.

2. Kapıyı kapatın

Giysilerinizin kapı ile lastik conta arasına sıkışmamasına dikkat edin. Klik sesi duyana kadar kapıyı kapatın.

3. Musluğu aç

Çamaşır makinenizin su şebekesine bağlı olduğundan emin olun. Musluğu açın.

4. İstediğiniz programı seçin

Çamaşır makinesini açmak için güç dokunmatik simgesini basılı tutun. Ardından, istediğiniz programı seçin. Seçilen programın gösterge ışığı yanacak ve ekranda varsayılan yıkama süresi, seçilen program için mevcut sıcaklık ve sıkma hızı ayarları gösterilecektir. Gerekirse, ilgili dokunmatik simgeleri kullanarak sıcaklığı ve/veya sıkma hızını ayarlayın.

- Sıcaklığı ayarlayın

Sıcaklık seçimi dokunmatik simgesine basarak değeri soğuk yıkama ayarına ulaşana kadar kademeli olarak azaltın ("---" ekranda görünecektir). Dokunmatik simgeye tekrar basıldığında mevcut en yüksek ayara dönülür.

- Sıkma hızını ayarlayın

Sıkma devri seçimi dokunmatik simgesine basarak sıkma devri kapanana kadar değeri kademeli olarak azaltın ("---" ekranda görünecektir). Dokunmatik simgeye tekrar basıldığında mevcut en yüksek ayara dönülür.

- Seçenekleri seçin

Seçmek istediğiniz fonksiyonun dokunmatik simgesine bastığınızda ilgili gösterge ışığı yanacaktır. Seçili seçeneği iptal etmek için dokunmatik simgeye tekrar bastığınızda ilgili gösterge ışığı sönecektir.
Seçilen seçeneğin ayarlanan programla uyumsuz olması durumunda uyumsuzluk bir bip sesiyle bildirilir ve ilgili seçeneğin gösterge ışığı yanıp söner.
Seçilen seçenek daha önce yapılandırılmış bir seçenekle uyumlu değilse, yalnızca en son seçim etkin kalacaktır.

5. Deterjan ekleyin

Deterjan çekmecesini çıkarın ve deterjanı (ve katkı maddelerini/yumuşatıcıyı) ilgili bölmelere aşağıdaki gibi ekleyin.

Şekil 15

1. Toz deterjan bölmesi
2. Sıvı deterjan bölmesi ("MAX" seviyesini geçmemelidir)
3. Yumuşatıcı bölmesi ("MAX" seviyesini geçmemelidir)

Deterjan ambalajındaki dozaj önerilerine uyun. Deterjan/katkı maddelerinin doğru dozajı önemlidir çünkü:

- Temizleme sonucunu optimize eder.
- Çamaşırlarınızda deterjan artıklarının tahriş edici kalıntılarını önleyin.

- Artan deterjanı israf etmeyerek tasarruf edin.
- Çamaşır makinesinin parçalarının kireçlenmesini önleyerek makineyi korur.
- Gereksiz çevresel yüklerden kaçınarak çevreye saygı gösterin.

Önemli!
Elde yıkama deterjanları kullanmayın, çünkü bunlar çok fazla köpük oluşturur!
Beyaz pamuklu çamaşırlarda, ön yıkamada ve 60°C'nin üzerindeki yıkamalarda toz deterjan kullanın!
Deterjan ambalajındaki dozaj talimatlarına uyun!

6. Programı başlatın

- Başlat/Duraklat düğmesine basın. İlgili gösterge ışığı yanacak, kapı kilitlenecek ve kapı kilidi gösterge ışığı yanacaktır.
- Taşmaları önlemek için program başladıktan sonra deterjan gözünü tekrar açmayın.
- Kalan program süresi değişiklik gösterebilir. Çamaşır yükündeki dengesizlik veya köpüklenme gibi faktörler program süresini etkileyebilir.

7. Çalışan bir programın ayarlarını değiştirin

- Program çalışırken ayarları değiştirmeye devam edebilirsiniz. İlgili program aşaması henüz sona ermediği sürece değişiklikler uygulanacaktır.
- Çalışan bir programın ayarlarını değiştirmek için:

1. Çalışan yıkama programını duraklatmak için Başlat/Duraklat dokunmatik simgesine basın.
2. Ayarları değiştirin.
3. Programı devam ettirmek için Başlat/Duraklat dokunmatik simgesine tekrar basın.
4. Programı değiştirdiyseniz tekrar deterjan eklemeyin.
5. Çalışan bir programın yanlışlıkla değiştirilmesini (örneğin çocuklar tarafından) önlemek için Çocuk Kilidi'ni etkinleştirin.

8. Çalışan bir programı duraklatın ve kapıyı açın

- Çalışan yıkama programını duraklatmak için Başlat/Duraklat dokunmatik simgesine basın.
- Su seviyesi veya sıcaklığı yeterli değilse, kapak kilidi gösterge ışığı söner. Örneğin, daha fazla çamaşır eklemek veya yanlışlıkla koyduğunuz çamaşırları çıkarmak için kapağı açabilirsiniz. Programı devam ettirmek için Başlat/Duraklat dokunmatik simgesine tekrar basın.

9. Çalışan bir programı iptal edin

- Çamaşır makinesini kapatmak için güç dokunmatik simgesine basın.
- Su seviyesi ve/veya sıcaklığı yüksek değilse, kapı kilidi açılacak ve açılabilecektir.
- Tamburdaki su seviyesi yüksekse kapak kilitli kalacaktır. Kapağı açmak için, Güç dokunmatik simgesini basılı tutarak çamaşır makinesini açın. Ardından Sıkma programını seçin ve ekranda "---" görünene kadar sıkma hızı seçim dokunmatik simgesine art arda basarak

sıkma seçeneğini devre dışı bırakın.
- Sıkma programını başlatmak için Başlat/Duraklat dokunmatik simgesine basın. Programın sonunda kapak kilidi açılacaktır.

10. Bir program bittiğinde çamaşır makinesini kapatın
- Döngünün sonunda dijital ekranda " Son" mesajı görünecektir.
- Kapı kilidi göstergesi söndüğünde kapı açılabilir.
- Kapı kilidi göstergesinin kapalı olduğundan emin olun. Ardından kapağı açın ve çamaşırları çıkarın.
- Çamaşır makinesini kapatmak için güç dokunmatik simgesine basın.
- Musluğu kapatın.
- Cihazın iç kısmının kuruması için kapağını aralık bırakın.

6. Temizlik ve bakım

Çamaşır makinenizi korumak, bakımını yapmak ve en iyi çalışma koşullarında tutmak için aşağıdaki talimatları okuyun.

Uyarı: Elektrik çarpması tehlikesi
- Elektrik çarpması riskini önlemek için, temizlemeden önce cihazın fişini mutlaka prizden çekin.
- Basınçlı yıkama makinesiyle temizlemeyin.

Su ve elektrik kesintisi
- Her yıkama döngüsünden sonra su kaynağını kapatın. Bu, hidrolik sistemdeki aşınmayı sınırlayacak ve sızıntıları önlemeye yardımcı olacaktır.
- Cihazınızı temizlerken ve bakımını yaparken fişini çekin.

Çamaşır makinesinin dış yüzeyinin temizlenmesi

Uyarı: Patlama riski
Patlama riskini önlemek için çamaşır makinenizi asla yanıcı çözücülerle temizlemeyin.

Dış yüzeyi gerektiği gibi aşağıdaki şekilde temizleyin:
- Ilık sabunlu su veya yumuşak (aşındırıcı olmayan) bir temizleyici kullanın.
- Yumuşak bir bezle kurulayın.
- Atıkları derhal bertaraf edin.
- Yüksek basınçlı püskürtücüler kullanmayınız.

Tamburun temizlenmesi
- Tamburda kalan metal artıkları pas lekelerine neden olabilir.
- Bunları çıkarmak için asla çelik yünü kullanmayın.
- Klor içermeyen bir temizlik ürünü kullanın ve üreticinin talimatlarına uyun.

Çamaşır makinesinin kirecini çözme
- Doğru miktarda deterjan kullanırsanız çamaşır makinenizin kirecini çözmenize gerek kalmaz.
- Tamburun kirecinin temizlenmesi gerekiyorsa, kireç çözücü ürün üreticisinin talimatlarını izleyin.
- Çamaşır makinesi tamburunda kireç veya mineral birikintilerinden kaynaklanan beyaz lekeleri veya tamburda metal nesneler bırakıldığında oluşan az miktardaki pas lekelerini çıkarmak için az miktarda kireç çözücü ürün kullanılabilir.

Dikkat: Kireç çözücüler, cihazın parçalarına zarar verebilecek ve çamaşırların rengini soldurabilecek asitler içerir.

Kapı ve tambur bakımı
- Kötü kokuların oluşmasını önlemek için kapıyı daima aralık bırakın.

Su besleme hortumunu kontrol edin
- Su besleme hortumunu yılda en az bir kez kontrol edin. Herhangi bir çatlak varsa, derhal değiştirilmelidir. Su basıncı çok yüksektir ve çatlak bir su besleme hortumu kolayca patlayabilir.
- Yeni olmayan su besleme hortumlarını asla kullanmayın.

Deterjan bölmesinin temizlenmesi
Şekil 16
Toz deterjan ve yumuşatıcı bölmelerinin tıkanmasını ve deterjanın tambura akışını etkilemesini önlemek için deterjan çekmecesini düzenli olarak temizleyin. Bunun için aşağıdaki talimatları izleyin:

1. Deterjan çekmecesini tamamen açın. Çekmece durdurucusuna (1) bastırın ve çekerek (2) cihaz gövdesinden çıkarın.
2. Sıvı deterjan kapağını (3) kavrayarak deterjan dağıtıcı çekmecesinden yukarı doğru çekerek çıkarın.
3. Sıvı deterjan kapağını ve deterjan çekmecesini akan suyun altında temizleyin. Kalan deterjan kalıntılarını nazikçe silin.
4. Sıvı deterjan kapağını yerine takın ve deterjan çekmecesini yerine oturana kadar kaydırarak güvenli bir şekilde kapatın.

Not: Temizleme işlemi sırasında sıvı deterjan bölmesini açmayın veya deterjan çekmecesini eğmeyin veya döndürmeyin, böylece deterjanın dökülmesini önleyin.

İpucu: Deterjan çekmecesi takılı değilken cihazı kullanmayın. Çekmeceyi her zaman tamamen kapalı tutun.

Su besleme hortumunun tel filtresinin temizlenmesi.
Şekil 17
1. Su musluğunu kapatın ve su besleme hortumunu sökün.
2. Hortumun ucundaki filtreyi yumuşak bir fırça yardımıyla dikkatlice temizleyin.
3. Ardından, çamaşır makinesinin arkasında bulunan su besleme hortumunu elle sökün. Çamaşır makinesinin arkasında bulunan su giriş vanasındaki tel filtreyi pense yardımıyla çıkarın ve dikkatlice temizleyin.
4. Filtreyi tekrar takın. Su besleme hortumunu musluğa ve çamaşır makinesine tekrar bağlayın. Giriş hortumunu bağlamak için herhangi bir alet kullanmayın. Su musluğunu açın ve tüm bağlantıların sıkı olduğundan emin olun.

Tahliye pompasının temizlenmesi

Uyarı: Yanık riski
Sıcak sudan dolayı ciltte hasar oluşma riski vardır.
Çamaşır makinesinden su tahliyesi yaparken ve/veya kapağı elle açarken tüm güvenlik önlemlerine uyulması sizin sorumluluğunuzdadır.

- Çamaşır makineniz suyu boşaltmıyorsa (boşaltması gerekirken cihazdan su pompalandığını duymuyorsanız, ancak lavabo gibi yakındaki diğer giderler düzgün şekilde su boşaltıyorsa) tahliye pompasının temizlenmesi gerekebilir.
- Pompa, gevşek kalıntılarla tıkanabilir (her yıkamadan sonra tamburu kontrol edip görünür kalıntıları temizlemek için iyi bir neden). Çok miktarda tiftik bırakan kumaşlar da tıkanıklıklara neden olabilir.
- Tahliye pompasına erişmek için önce bakım kapağını açmanız gerekir (aşağıdaki adımlara bakın). Bakım kapağını açtıktan sonra aşağıdaki adımları izleyin:

1. Cihaz suyu boşaltmadıysa, boşaltmayı deneyin. Yıkama programı seçicisini Sıkma konumuna getirin. Ardından, tüm sıkma hızı göstergeleri sönene kadar sıkma hızı seçim dokunmatik simgesine art arda basın. Ardından, Başlat/Duraklat dokunmatik simgesine basın. Programın tamburdaki suyu boşaltması için birkaç dakika bekleyin. Pompa tamamen tıkalıysa, çamaşır makinesi suyu boşaltamaz ve program sona erer.
2. Daha fazla suyun girip çıkmasını önlemek için musluğu kapatın. Çamaşır makinesini kapatın. Çamaşır makinesinin fişini elektrik prizinden çekin.
3. Tahliye filtresi kapağını açın. Şekil 18
4. Pompa erişim ağzında bulunan çıkarılabilir tahliye hortumunu kullanarak kalan suyu uygun bir kaba boşaltın (20 litreye kadar su boşaltılabilir). Hortumun kapağını çıkarın ve açıldıktan sonra kabın üzerine yerleştirin ve suyun tamburdan tamamen boşalmasını bekleyin. İşiniz bittiğinde, hortumun ucundaki kapağı tekrar takın ve yerinde saklayın. Şekil 19
5. Pompa kapağını çıkarmak için saat yönünün tersine çevirin. Kapağı çıkarırken az miktarda su kaçabilir. Pompa hortumunun içini temizleyin ve pislik veya yabancı cisimleri giderin. Pompa gövdesinin arkasındaki pervanenin serbestçe dönebildiğinden emin olun. Pompa kapağındaki tiftik, kir veya deterjan kalıntılarını temizleyin. Pompa kapağını sıkıca vidalayarak yerine takın. Kapağın açılmasını sağlayan parça dikey olmalıdır. Şekil 20
6. Tahliye filtresi kapağını kapatın. Dökülen suyu silin.

7. PROBLEM ÇÖZME

Çamaşır makineniz zaman zaman çalışmayı durdurabilir. Cecotec Resmi Teknik Destek Servisi ile iletişime geçmeden önce , sorunun çözümünün aşağıda listelenmediğinden emin olun.

Sorun	Neden/Olası çözüm
Tamburda renk lekeleri ve yağ lekeleri var	Clean Plus yıkama programını çalıştırın.
Kötü kokular	Kauçuk parça kullanımından dolayı makinede ilk başta kauçuk kokusu olacaktır ancak kullanım ilerledikçe bu koku azalacaktır.
Kapı açılamıyor	Güvenlik koruma fonksiyonu çalışıyor ve su sıcaklığı ve/veya su seviyesi çok yüksek.
	Program normal şekilde sona erdi ancak elektrik kesintisi yaşandı.
	Çocuk Kilidi özelliği aktif ise devre dışı bırakın.
	Gecikmeli Sonlandırma özelliği etkinse, devre dışı bırakın.
Deterjan bölmesinden su dökülüyor	Deterjan haznesi tıkanmış ve temizlenmesi gerekiyor.
	Su basıncı çok yüksek ve düşürülmesi gerekiyor; su giriş vanasını biraz kapatıp tekrar deneyin.
	Cihaz öne doğru eğik olmalıdır (düz olmalıdır).

Su sızıntısı (deterjan bölmesinden değil)	Su besleme hortumu gevşektir, bağlantıları kontrol edin.
	Su besleme hortumu sıkı olmasına rağmen hala sızdırıyor; eğer öyleyse, lastik rondelaları değiştirin veya su besleme hortumunda lastik rondela eksiktir.
	Tahliye hortumu doğru şekilde takılmamış.
	Makinenin içerisinde su kaçağı olması durumunda, güç kaynağını kapatın ve Cecotec Resmi Teknik Destek Servisi ile iletişime geçin .
Çamaşır makinesi açılmıyor	Cihaz prize tam olarak takılmamış veya temas sağlayacak kadar prize takılmamış.
	Prizde elektrik yok veya sigortalarda sorun var.
Yıkama döngüsü başlamıyor	Kapı düzgün kapatılmamış.
	Açma/kapama dokunmatik simgesine basılmamış.
	Başlat/duraklat dokunmatik simgesine basılmamış.
	Musluk, cihaza su akmasını sağlayacak şekilde açılmamıştır.
	Gecikmeli Sonlandırma özelliği aktifleştirildi.
Tamburun içine su veya deterjan girmiyor. Ekranda "E02" hatası görünüyor.	Su besleme hortumu bükülmüş veya kıvrılmış.
	Su besleme hortumu su beslemesine bağlı değil.
	Su basıncı çok düşük.
	Makineye su girmesine izin vermek için su musluğu açılmamıştır.
	Evde su tesisatı bulunmamaktadır.
	Su besleme hortumundaki ve/veya su giriş vanasındaki tel filtre tıkalı.
	Musluk ve/veya su borusu donmuş.
	Gecikmeli Sonlandırma özelliği aktifleştirildi.
	Başlat/duraklat dokunmatik simgesine basılmamış.
	Zaten varilde yeteri kadar su var.
Program başladığında su tahliyesi	Bu bir arıza değildir. Program başlamadan önce tamburun içine doğrudan su dökmek için kapağı açmayınız, aksi takdirde makine program başladığında tamburun içine dökülen suyu boşaltabilir.

Makine yıkama yaparken su seviyesi çok düşük	Bu bir sorun değil. Bu cihazın yıkama çevrimindeki su tüketimi nispeten düşüktür; yıkama çevrimindeki su seviyesi diğer çamaşır makinesi tiplerine göre daha düşüktür.
Yıkama döngüsü işlemi sırasında aşırı su dolması	Su seviyesi düştüğünde makine otomatik olarak suyu tamamlayacaktır.
	Yıkanacak çamaşır miktarı çok fazla olduğunda, çamaşır makinesi yıkama döngüsü sırasında birkaç kez otomatik olarak su takviyesi yapabilir.
Tamburda çok fazla köpük var veya deterjan dağıtıcısından köpük taşması var	Deterjan makinede yıkamaya uygun değildir (üzerinde "çamaşır makinesinde yıkanabilir" veya "elde ve makinede yıkanabilir" veya benzeri ibare bulunmalıdır).
	Çok fazla deterjan kullanılmış; yumuşak suda daha az deterjana ihtiyaç vardır.
Sıkma işlemi birkaç kez tekrarlanır.	Çamaşır makinenizin yük dengeleme sistemi, farklı tür ve malzemelerdeki çamaşırlar nedeniyle sallanıp çamaşırları dağıtarak sıkma süresini uzatabilir. Bu, makinenin bir arızası değil, normal bir durumdur.
Makine sıkmıyor	Sıkma hızı seçilmedi. Ekranda "---" görünüyor.
Makine sıkma döngüsü sırasında çok fazla titriyor	Bacaklar ayarlanmadığı için makine sallanıyor.
	Makineyi yeni kurduysanız: Makineyi kurarken nakliye cıvataları (plastik ara parça dahil) veya polistiren ambalaj çıkarılmamış.
	Cihaz mobilya ve/veya duvar arasında sıkışmış.
	Yük biraz dengesiz ve cihaz dönüyor, ancak daha yavaş bir hızda.
Döndürme sonucu optimum değil	Kot pantolon, kazak, banyo havlusu vb. gibi az miktarda çamaşır yıkarken, makine denge koruması nedeniyle sıkma işlemini tamamlamayabilir.
	Yük biraz dengesizse, cihaz sıkma işlemini daha düşük bir hızda yapacaktır; çevrimin varsayılan sıkma hızında veya çevrim için belirlenen sıkma hızı ayarında değil.

Makine suyu boşaltmıyor, yavaş boşaltıyor veya ekranda "E03" görünüyor.	Tahliye hortumunun üst kısmı çok yüksekte. Yerden 65 ila 100 cm yüksekliğe monte edilmelidir.
	Tahliye pompası filtresi tıkalı.
	Tahliye hortumu bükülmüş veya kıvrılmış.
	Tahliye hortumu tıkalı veya donmuş.
Yüksek hızlı sıkma işlemine girmeden önce yıkama programı süresi sayımı durur.	Bu bir arıza değildir. Cihazın yük dengeleme sistemi, dengeyi sağlamak ve yüksek hızlı sıkmayı tamamlamak için çamaşırları uzun süre sallayıp dağıtır. Sallanma ve dağıtma işlemi sırasında, cihaz yüksek hızlı sıkma döngüsüne ulaşmadan önce program süresi sayımı durur.
Yıkama programı çok uzun sürüyor	Program süreleri, su basıncına, gelen su sıcaklığına ve dengesiz yıkama yüklerine bağlı olarak değişecektir. Program süreleri buna göre artacaktır (bkz. "Sıkma işlemi birden fazla kez tekrarlanıyor").
Aşırı gürültü	Sıkma işlemi sırasında motor, pompa ve tamburdan her zaman bir miktar ses gelecektir.
	Çamaşır makinesi başka nesnelere temas ediyor.
	Tamburun içine toka veya metal gibi yabancı cisimler düşer.
Makine sürekli olarak suyla dolduruluyor ve sürekli olarak boşaltılıyor	Tahliye hortumunun üst kısmı çok alçaktadır. Yerden 65 ila 100 cm yüksekliğe monte edilmelidir.
	Tahliye hortumunun ucu dikme borusunun içine çok fazla sokulmuşsa, hortum dirseği tahliye hortumunun ucundan 100 mm uzağa takılmalıdır.
	Tahliye hortumunun ucu tahliye edilen suyun içine daldırılır.
Boşaltılan su cihaza geri döner	Tahliye hortumunun ucu, tahliye edilen suya (çamaşır makinesinden tahliye edilen suya) temas ederse, bu su (tahliye edilen su) tekrar cihaza çekilerek cihaza veya çamaşırlara zarar verebilir.
Kontrol paneli ısınıyor	Bu, kontrol panelinin arkasına monte edilmiş PCB kartındaki elektronik bileşenlerin hafif bir ısınma etkisidir.
Kuruduktan sonra kapakta ve tamburda su damlaları kalıyor.	Kurutma sırasında kapıda su damlacıkları birikebilir. Bunları silin.
	Çok fazla kıyafet veya ağır eşya koymayın.

Genel olaylar	Çamaşır makineniz, yıkama döngüsü sırasında ilerlemeyi (örneğin su seviyesi, sıcaklık, dengesiz çamaşır yükleri ve yıkama süresi/ilerlemesi) izleyen sensörler içerir. Normalde, çamaşır makineniz döngüyü başarıyla tamamlarsa, bir sorun olması pek olası değildir.

Aşağıdaki arızalardan herhangi biri meydana gelirse, mikrobilgisayar sistemi tarafından algılanacaktır. Çamaşır makinesi bip sesi çıkaracak ve aşağıdaki arıza kodları görüntülenecektir:

Hata kodları	Arıza türü	Olası neden ve çözüm
E02	Su girişi yok	Musluk çalışıyor mu? Su kesintisi mi var? Su besleme hortumunun tel filtresi ve su giriş vanası tıkalı mı? Su besleme hortumu donmuş mu? Öyleyse, sorunu kendiniz gidermeyi deneyin. Hata kodu devam ederse, Cecotec Resmi Teknik Destek Servisi ile iletişime geçin .
E03	Anormal drenaj	Pompa filtresini temizleyin. Tahliye hortumunun bükülmüş, kıvrılmış veya tıkalı olup olmadığını kontrol edin. Hata kodu devam ederse, Cecotec Resmi Teknik Destek Servisi ile iletişime geçin .
U4	Kapı arızası	Kapak düzgün kapatılmamış olabilir. Kapağı tekrar kapatın ve çamaşır makinesini kapatmak için Açma/Kapatma dokunmatik simgesine basın. Ardından, tekrar açın ve programı yeniden başlatmak için Başlat/Duraklat dokunmatik simgesine basın. Hata kodu devam ederse, Müşteri Hizmetleri ile iletişime geçin.
H	Tambur sıcaklığı yüksek	Çamaşır makinesini duraklatmak ve birkaç dakika beklemek için Başlat/Duraklat dokunmatik simgesine basın. Tambur sıcaklığı güvenli bir aralığa düştüğünde ve hata kodu ekrandan kaybolduğunda, programı devam ettirmek için Başlat/Duraklat dokunmatik simgesine basın. Hata kodu devam ederse, Müşteri Hizmetleri ile iletişime geçin.
FXXX	Tamburdaki negatif iyonların konsantrasyonu çok yüksek	Çamaşır makinesini duraklatmak ve birkaç dakika beklemek için Başlat/Duraklat dokunmatik simgesine basın. Tamburdaki negatif iyon yükü güvenli bir seviyeye düştüğünde ve hata kodu ekrandan kaybolduğunda, programı devam ettirmek için Başlat/Duraklat dokunmatik simgesine basın. Hata kodu devam ederse, Müşteri Hizmetleri ile iletişime geçin.

EXX	Diğer arızalar	Çamaşır makinenizi açma/kapama dokunmatik simgesine basarak kapatın. Ardından fişini prizden çekin ve Cecotec Resmi Teknik Destek Servisi ile iletişime geçin .

Not: Başlat/Duraklat simgesine tekrar basmadan önce arızanın nedenini kontrol ettiğinizden ve sorunu çözdüğünüzden emin olun. Arıza kodu kaybolursa, çamaşır makinesi çalışmaya devam edecektir. Arıza kodu devam ederse, güç kablosunu çıkarın ve Cecotec Resmi Teknik Destek Servisi ile iletişime geçin .

8. ELEKTRIKLI VE ELEKTRONIK EKIPMANLARIN GERI DÖNÜŞÜMÜ

Bu sembol, geçerli düzenlemelere uygun olarak, ürün ve/veya pilin evsel atıklardan ayrı olarak atılması gerektiğini belirtir. Bu ürün kullanım ömrünü tamamladığında, pilleri çıkarmalı ve yerel makamlarca belirlenen bir toplama noktasına götürmelisiniz.
Elektrikli ve elektronik cihazların ve/veya pillerin en uygun şekilde nasıl bertaraf edileceğine ilişkin detaylı bilgi için tüketicilerin yerel yetkililerle iletişime geçmeleri gerekmektedir.
Yukarıdaki kurallara uymak çevrenin korunmasına yardımcı olacaktır.

Ulusal ambalaj geri dönüşüm sistemleri ve bunların işaretlenmesi hakkında bilgiye web sitemizden ulaşabilirsiniz.

9. TELIF HAKKI

Bu kılavuzdaki metinlerin fikri mülkiyet hakları CECOTEC INNOVACIONES, SL'ye aittir. Tüm hakları saklıdır. Bu yayının içeriği, CECOTEC INNOVACIONES, SL'nin önceden izni olmaksızın hiçbir şekilde (elektronik, mekanik, fotokopi, kayıt veya benzeri) çoğaltılamaz, bir erişim sisteminde saklanamaz, iletilemez veya dağıtılamaz.

10. BASITLEŞTIRILMIŞ AB UYGUNLUK BEYANI

Cecotec Innovaciones, bu ürünün Avrupa Birliği'nde geçerli yönetmeliklerin temel gerekliliklerine ve diğer ilgili hükümlerine uygun olduğunu beyan eder. Bu ürün, gerekli güvenlik ve kalite standartlarına uygun olarak tasarlanmış, üretilmiş ve test edilmiştir. AB Uygunluk Beyanı'nın tam metnine şu web adresinden ulaşabilirsiniz: https://cecotec.es/es/information/declaration-of-conformity

1. ΜΕΡΗ ΚΑΙ ΕΞΑΡΤΗΜΑΤΑ

Σχήμα 1
1. Σωλήνας εισόδου νερού
2. Πόρτα
3. Σωλήνας αποστράγγισης
4. Σώμα
5. Καλώδιο τροφοδοσίας
6. Δοχείο διανομής απορρυπαντικού/μαλακτικού
7. Πίνακας ελέγχου
8. Κάδος
9. Καπάκι φίλτρου αποστράγγισης
10. Ρυθμιζόμενα πόδια

Σημείωμα:
Τα γραφικά σε αυτό το εγχειρίδιο είναι σχηματικές αναπαραστάσεις και ενδέχεται να μην αντιστοιχούν ακριβώς σε αυτά που απεικονίζονται στο προϊόν.

2. ΠΡΙΝ ΑΠΟ ΤΗ ΧΡΗΣΗ

- Αυτή η συσκευή διατίθεται σε συσκευασία σχεδιασμένη να την προστατεύει κατά τη μεταφορά. Αφαιρέστε τη συσκευή από το κουτί της. Ίσως θελήσετε να αποθηκεύσετε το αρχικό κουτί και άλλα είδη συσκευασίας σε ασφαλές μέρος για να αποφύγετε ζημιές στη συσκευή σε περίπτωση που χρειαστεί να τη μεταφέρετε στο μέλλον. Εάν επιθυμείτε να απορρίψετε την αρχική συσκευασία, βεβαιωθείτε ότι έχετε ανακυκλώσει όλα τα είδη σωστά.
- αμέσως με την Επίσημη Υπηρεσία Τεχνικής Υποστήριξης της Cecotec .

Περιεχόμενα κουτιού:
- Πλυντήριο-στεγνωτήριο
- Σωλήνας παροχής νερού
- Πόδια μεταφοράς
- Σταθερό κλειδί
- Κάλυμμα διακοσμητικού x4
- Αυτό το εγχειρίδιο οδηγιών

- Μην αφαιρείτε τον σειριακό αριθμό από το προϊόν, ώστε να είναι δυνατή η σωστή ιχνηλάτηση του εξοπλισμού σας σε περίπτωση που χρειαστείτε βοήθεια.

3. ΕΓΚΑΤΑΣΤΑΣΗ

Αφαίρεση των βιδών μεταφοράς
ΠΙΘΑΝΗ ΖΗΜΙΑ ΣΤΗ ΣΥΣΚΕΥΗ Ή ΤΡΑΥΜΑΤΙΣΜΟΙ

- Η συσκευή είναι ασφαλισμένη για μεταφορά με μπουλόνια μεταφοράς. Η μη αφαίρεση των μπουλονιών μεταφοράς μπορεί να προκαλέσει ζημιά στον κάδο κατά τη λειτουργία. Η συσκευή θα δονείται και θα γίνεται πολύ πιο θορυβώδης κατά τη διάρκεια των κύκλων στυψίματος εάν δεν αφαιρεθούν τα μπουλόνια μεταφοράς πριν από τη χρήση. Βεβαιωθείτε ότι έχετε αφαιρέσει πλήρως και τα τέσσερα μπουλόνια μεταφοράς πριν από την πρώτη χρήση.
- Φυλάξτε τα μπουλόνια αποστολής.
- Εάν αγοράστηκε βάση με τη συσκευή, πρέπει πρώτα να εγκατασταθεί, πριν αφαιρεθούν οι βίδες αποστολής. Ανατρέξτε στις οδηγίες εγκατάστασης της βάσης.
- Για να αποφύγετε ζημιές κατά την επακόλουθη αποστολή, φροντίστε να επανατοποθετήσετε τα μπουλόνια πριν από την αποστολή.

Το Σχήμα 2 δείχνει τα βήματα για την αφαίρεση των μπουλονιών. Αυτά περιγράφονται λεπτομερώς παρακάτω:

1. Χαλαρώστε τις τέσσερις βίδες μεταφοράς A με το κλειδί (παρέχεται) και αφαιρέστε τις.
2. Αφαιρέστε τους τέσσερις σωλήνες διαχωρισμού B. Κατά την αφαίρεση των μπουλονιών, εάν οι σωλήνες διαχωρισμού πέσουν μέσα στο μηχάνημα, μπορούν να ανακτηθούν γέρνοντας το μηχάνημα προς τα εμπρός και σηκώνοντάς τους από το πάτωμα ή μέσα στη βάση του μηχανήματος.
3. Καλύψτε τις ανοιχτές οπές των μπουλονιών μεταφοράς με τα τέσσερα καπάκια C που θα βρείτε στην πλαστική σακούλα που περιέχει τα αξεσουάρ.
4. Φυλάξτε όλα τα εξαρτήματα σε ασφαλές μέρος: θα τα χρειαστείτε ξανά εάν το πλυντήριο ρούχων χρειαστεί να μετακινηθεί σε άλλη τοποθεσία.

Σημείωμα:
Για να αποφύγετε τυχόν θραύσεις κατά τη μεταφορά του πλυντηρίου ρούχων, ακολουθήστε τις παρακάτω οδηγίες:
- Οι βίδες αποστολής πρέπει να επανατοποθετηθούν.
- Το καλώδιο τροφοδοσίας πρέπει να είναι στερεωμένο στο πίσω μέρος του πλυντηρίου ρούχων.

Απαιτήσεις τοποθεσίας
- Η συσκευή πρέπει να εγκατασταθεί σε ένα συμπαγές, επίπεδο δάπεδο. Ποτέ μην τοποθετείτε τη συσκευή σε μαλακά χαλιά ή ξύλινα δάπεδα. Μην εγκαθιστάτε τη συσκευή σε αυτοσχέδια βάση. Εάν η θέση εγκατάστασης δεν μπορεί να αλλάξει, η βάση θα πρέπει να βελτιωθεί ανάλογα με τις ανάγκες, για παράδειγμα, αυξάνοντας το μέγεθος και ασφαλίζοντάς την με στηρίγματα. Ποτέ μην τοποθετείτε τη συσκευή σε ξεχωριστά στηρίγματα. Η συσκευή μπορεί να μετακινηθεί ελαφρώς λόγω παραγόντων όπως η υπερφόρτωση ή η υγρασία στη βάση. Αυτό θα μπορούσε να προκαλέσει την πτώση της συσκευής από τη βάση μετά από μια περίοδο χρήσης.
- Διατηρείτε το περιβάλλον στεγνό και αεριζόμενο.
- Η συσκευή πρέπει να εγκατασταθεί και να χρησιμοποιηθεί σε δωμάτιο με αποχέτευση.
- Μην τοποθετείτε ποτέ μικρές συσκευές, όπως φούρνους μικροκυμάτων ή/και ηλεκτρικές κατσαρόλες, πάνω στη συσκευή.
- Κρατήστε το μηχάνημα μακριά από φλόγες όπως κεριά, σόμπες αερίου, δοχεία υγραερίου κ.λπ.
- Μην τοποθετείτε ποτέ δοχεία υπό πίεση πάνω στο μηχάνημα.
- Ποτέ μην τοποθετείτε τη συσκευή πάνω σε ακάλυπτο άνοιγμα αποχέτευσης.

Απαιτήσεις ελεύθερου χώρου
- Εγκαταστήστε τη συσκευή με εύκολη πρόσβαση στο φις και την πρίζα.
- Εγκαταστήστε τη συσκευή σε σημείο όπου υπάρχει επαρκής χώρος γύρω της.

Σχήμα 3
(α) 3 cm ή περισσότερο πάνω
(β) 5 cm ή περισσότερο πίσω
(γ) 5 cm ή περισσότερο στην αριστερή πλευρά
(δ) 5 cm ή περισσότερο στη δεξιά πλευρά
(ε) 70 cm ή περισσότερο (Αυτός ο χώρος είναι συνήθως ο χώρος που απαιτείται μπροστά από τη συσκευή για να ανοίξει η πόρτα και να έχει πρόσβαση σε αυτήν)

ΠΡΟΣΟΧΗ: Μην αφήνετε τα μεταλλικά μέρη της συσκευής να έρχονται σε επαφή με μεταλλικούς νεροχύτες ή άλλες συσκευές.

Ισοστάθμιση της συσκευής
Η συσκευή χρησιμοποιεί υψηλές ταχύτητες στυψίματος για την απομάκρυνση του νερού στο τέλος του κύκλου πλύσης. Είναι σημαντικό η συσκευή να είναι επίπεδη και τα ρυθμιζόμενα πόδια να πιέζουν ομοιόμορφα στο πάτωμα. Αυτό θα βοηθήσει στην εξασφάλιση πιο αθόρυβης λειτουργίας με λιγότερες δονήσεις.

Ακολουθήστε τα παρακάτω βήματα:
1. Εγκαταστήστε τη συσκευή σε μια επίπεδη, σταθερή επιφάνεια, κατά προτίμηση σε μια γωνία του δωματίου.
2. Εάν το δάπεδο είναι ανώμαλο ή ανώμαλο, ρυθμίστε τα ρυθμιζόμενα πόδια της συσκευής όπως απαιτείται για να το ισιώσετε. Μην τοποθετείτε τίποτα κάτω από τα ρυθμιζόμενα πόδια της συσκευής για να την ισιώσετε.
3. Μην τεντώνετε τα ρυθμιζόμενα πόδια της συσκευής περισσότερο από όσο χρειάζεται. Όσο

πιο εκτεταμένα είναι τα πόδια, τόσο περισσότερους κραδασμούς θα δέχεται η συσκευή. Ξεκινήστε με τα ρυθμιζόμενα πόδια πλήρως βιδωμένα και ρυθμίστε κάθε πόδι όπως απαιτείται.

4. Χρησιμοποιήστε ένα αλφάδι (δεν παρέχεται) για να ελέγξετε το πάνω μέρος της συσκευής και βεβαιωθείτε ότι είναι επίπεδο από πλευρά σε πλευρά και από μπροστά προς τα πίσω.
5. Πιέστε προς τα κάτω σε κάθε γωνία του πάνω μέρους της συσκευής για να βεβαιωθείτε ότι δεν κουνιέται. Δεν πρέπει να υπάρχει χαλάρωση ή κίνηση. Όλα τα ρυθμιζόμενα πόδια πρέπει να πιέζουν ομοιόμορφα στο πάτωμα. Αυτό είναι εξίσου σημαντικό με τη διατήρηση της συσκευής σε οριζόντια θέση για την αποφυγή κραδασμών.
6. Όταν η συσκευή είναι επίπεδη και δεν κουνιέται, ασφαλίστε τα ρυθμιζόμενα πόδια στη θέση τους σφίγγοντας τα παξιμάδια ασφάλισης στο κάτω μέρος της ροδέλας. Βεβαιωθείτε ότι το κάνετε αυτό χωρίς να αλλάξετε το ύψος του ποδιού (κρατήστε το πόδι ενώ σφίγγετε το παξιμάδι ασφάλισης).

Διαδικασία ρύθμισης των ρυθμιζόμενων ποδιών

Σχήμα 4

1. Αφού προσδιορίσετε ποια ρυθμιζόμενα πόδια της συσκευής πρέπει να επεκταθούν, ζητήστε από κάποιον να σηκώσει ελαφρώς τη συσκευή για να ανακουφίσει την πίεση από το πόδι που πρόκειται να ρυθμιστεί.
2. Γυρίστε το ρυθμιζόμενο πόδι της συσκευής για να το τεντώσετε προς τα κάτω όσο χρειάζεται, ώστε να ανυψώσετε τη γωνία της συσκευής στο σωστό βαθμό και να την οριζοντιώσετε.
3. Όταν το ύψος του ποδιού είναι σωστό, χρησιμοποιήστε το κλειδί (παρέχεται) για να σφίξετε το παξιμάδι ασφάλισης στο κάτω μέρος της συσκευής και να ασφαλίσετε το πόδι στη θέση του.

Σύνδεση παροχής νερού και ηλεκτρικού ρεύματος

Σύνδεση του σωλήνα εισόδου νερού

1. Συνδέστε το ένα άκρο του σωλήνα εισόδου νερού σε μια βρύση κρύου νερού και σφίξτε το με το χέρι. Πριν από τη σύνδεση, αφήστε το νερό να τρέχει ελεύθερα μέχρι να γίνει εντελώς διαυγές. Εικ. 5
2. Συνδέστε το άλλο άκρο του σωλήνα εισόδου νερού στη βαλβίδα εισόδου νερού στο πίσω μέρος της συσκευής και σφίξτε το με το χέρι. Εικ. 6
3. Ανοίξτε αργά τη βρύση και βεβαιωθείτε ότι δεν υπάρχουν διαρροές.

- Μην τσακίζετε, συνθλίβετε, τροποποιείτε ή κόβετε τον εύκαμπτο σωλήνα.
- Σφίξτε καλά το άκρο του σωλήνα με το χέρι.
- Η πίεση του νερού τροφοδοσίας πρέπει να κυμαίνεται από 0,03 έως 1,0 MPa. Εάν η πίεση του νερού υπερβαίνει αυτήν την τιμή, εγκαταστήστε μια βαλβίδα μείωσης πίεσης.
- Εάν ο σωλήνας δεν είναι αρκετά μακρύς, επικοινωνήστε με την Επίσημη Τεχνική Υποστήριξη της Cecotec ή με έναν εξουσιοδοτημένο τεχνικό.
- Μην χρησιμοποιείτε ποτέ μεταχειρισμένο σωλήνα εισόδου νερού.
- Χρησιμοποιήστε τον καινούργιο σωλήνα εισόδου νερού που παρέχεται με τη συσκευή.

Σύνδεση του σωλήνα αποστράγγισης

Ύψος του σημείου αποστράγγισης

Διαφορά ύψους μεταξύ του δαπέδου και του σημείου αποστράγγισης: ελάχιστο 60 cm (24 in) και μέγιστο 100 cm (39 in). Σχήμα 7

Τύποι σύνδεσης αποχέτευσης

a) Κάθετος σωλήνας. Σχήμα 8

- Συνδέστε τον εύκαμπτο σωλήνα αποστράγγισης στον αγκώνα (δεν παρέχεται).
- Τοποθετήστε τον αγκώνα στον σωλήνα αποστράγγισης 100 mm από το άκρο του σωλήνα.
- Τοποθετήστε αυτό το τμήμα του σωλήνα αποστράγγισης στον σωλήνα αποστράγγισης. Εάν ο σωλήνας εισαχθεί πολύ βαθιά, μπορεί να προκαλέσει συνεχή αποστράγγιση του πλυντηρίου ρούχων κατά το γέμισμα.
- Ασφαλίστε τον αγκώνα και τον εύκαμπτο σωλήνα με ένα δεματικό καλωδίων για να μην γλιστρήσει ο σωλήνας από τον σωλήνα αποστράγγισης κατά τη χρήση.

b) Παγίδα νεροχύτη

Στερεώστε τον σωλήνα αποστράγγισης στο σιφόνι του νεροχύτη χρησιμοποιώντας έναν σφιγκτήρα σωλήνα διαμέτρου 0,9-1,6 ίντσας (20-44 mm). Σχήμα 9

c) Νιπτήρας

ΠΡΟΕΙΔΟΠΟΙΗΣΗ: ΚΙΝΔΥΝΟΣ ΕΓΚΑΥΜΑΤΩΝ: Όταν πλένετε σε υψηλές θερμοκρασίες, υπάρχει κίνδυνος εγκαυμάτων εάν αγγίξετε τον ζεστό αφρό, για παράδειγμα, όταν αντλείτε ζεστό αφρό σε νεροχύτη. Μην βάζετε τα χέρια σας μέσα στον ζεστό αφρό.

Προειδοποίηση: Ζημιά στη συσκευή/ζημιά στα υφάσματα.

Εάν το άκρο του σωλήνα αποστράγγισης ακουμπήσει το νερό που αποστραγγίζεται (νερό που αποστραγγίζεται από το πλυντήριο ρούχων), μπορεί να αναρροφηθεί πίσω στο πλυντήριο και να προκαλέσει ζημιά στη συσκευή ή τα υφάσματα. Βεβαιωθείτε ότι:

- Δεν υπάρχει πώμα στην αποχέτευση του νεροχύτη.
- Το άκρο του σωλήνα αποστράγγισης δεν αγγίζει το νερό που αποβάλλεται.
- Η αποχέτευση του νεροχύτη ρέει ελεύθερα και δεν είναι μερικώς φραγμένη.
- Συνδέστε σταθερά τον σωλήνα αποστράγγισης στον νεροχύτη.

Το Σχήμα 10 δείχνει τον σωστό τρόπο τοποθέτησης του σωλήνα στον νεροχύτη.

- Μην στρίβετε, τραβάτε ή λυγίζετε τον σωλήνα αποστράγγισης.
- Ασφαλίστε τον σωλήνα αποστράγγισης με το δεματικό καλωδίων στον σωλήνα αποστράγγισης, στον νεροχύτη κ.λπ., έτσι ώστε ο σωλήνας να μην βγει λόγω της δύναμης του νερού.
- Δεν συνιστάται η χρήση επεκτάσεων σωλήνα αποστράγγισης. Εάν είναι απολύτως απαραίτητο, η επέκταση θα πρέπει να έχει την ίδια διάμετρο με τον αρχικό σωλήνα και να μην υπερβαίνει τα 250 cm σε μήκος. Εικ. 11

Ηλεκτρική σύνδεση

Πριν συνδέσετε το πλυντήριο ρούχων στην πρίζα, βεβαιωθείτε ότι:
- Η πρίζα είναι γειωμένη και συμμορφώνεται με την ισχύουσα νομοθεσία.
- Η πρίζα πρέπει να είναι ικανή να υποστηρίξει το μέγιστο φορτίο ισχύος της συσκευής που αναγράφεται στην πινακίδα τεχνικών δεδομένων που είναι προσαρτημένη στη συσκευή.
- Η τάση τροφοδοσίας είναι εντός των τιμών που αναγράφονται στην πινακίδα τεχνικών δεδομένων που είναι προσαρτημένη στο πλυντήριο ρούχων.
- Κατά τη θέρμανση, το μέγιστο ρεύμα του πλυντηρίου ρούχων είναι 10A, επομένως πρέπει να βεβαιωθείτε ότι το ηλεκτρικό σύστημα (τάση, ρεύμα και καλώδιο) είναι κατάλληλο για το φορτίο της συσκευής.
- Η ηλεκτρική πρίζα είναι συμβατή με το φις του πλυντηρίου ρούχων. Εάν δεν ισχύει αυτό, αναθέστε την αντικατάσταση της πρίζας ή του φις σε έναν εξειδικευμένο ηλεκτρολόγο.

4. ΛΕΙΤΟΥΡΓΙΑ

Πίνακας ελέγχου

Σχήμα 12

A —Αφού πατήσετε το εικονίδιο λειτουργίας για να ξεκινήσετε το πλυντήριο, επιλέξτε τον επιθυμητό κύκλο πλύσης από την καθορισμένη περιοχή εικονιδίων. Η αντίστοιχη λυχνία κύκλου πλύσης θα ανάψει και η οθόνη θα εμφανίσει τη διάρκεια του επιλεγμένου κύκλου πλύσης.

B— Εικονίδια λειτουργιών και επιλογών

1. Αφή εικονίδιο Καθυστέρηση Τέλος (Καθυστέρηση Τέλος). Πατήστε για να ορίσετε την ώρα λήξης του κύκλου πλύσης.
2. **Εικονίδιο αφής ΘΕΡΜΟΚΡΑΣΙΑΣ** : Πατήστε για να αλλάξετε τη θερμοκρασία του νερού για τον τρέχοντα κύκλο. Η αλλαγμένη τιμή θερμοκρασίας θα εμφανιστεί στην ψηφιακή οθόνη.
3. **Εικονίδιο αφής SPEED (Ταχύτητα)** : Πατήστε για να αλλάξετε την ταχύτητα στυψίματος για τον τρέχοντα κύκλο. Η αλλαγμένη τιμή ταχύτητας στυψίματος θα εμφανιστεί στην ψηφιακή οθόνη.
4. **ΞΕΒΓΑΛΜΑ Αγγίξτε το εικονίδιο** : Πατήστε για να αλλάξετε τον αριθμό ξεβγαλμάτων για τον τρέχοντα κύκλο. Ο τροποποιημένος αριθμός ξεβγαλμάτων θα εμφανιστεί στην ψηφιακή οθόνη.
5. **ΣΤΕΓΝΩΜΑ Αγγίξτε το εικονίδιο** : Πατήστε για να ρυθμίσετε τον κύκλο στεγνώματος.
6. **KidLock με άγγιγμα εικονιδίου :** Πατήστε για να ενεργοποιήσετε τον κύκλο πλύσης με κλείδωμα ασφαλείας για παιδιά.
7. **Εικονίδιο αφής SteamMax :** Πατήστε για να ενεργοποιήσετε τον κύκλο πλύσης STEAM.
8. **Εικονίδιο αφής OnSmart : Πατήστε για να ενεργοποιήσετε τον** κύκλο πλύσης OnSmart .
9. **Εικονίδια αφής «+» ή «-»:** Πατήστε αυτά τα κουμπιά για να ρυθμίσετε τον χρόνο κύκλου. Ο καθορισμένος χρόνος κύκλου εμφανίζεται στην ψηφιακή οθόνη.

Σημείωση: Ορισμένοι κύκλοι δεν διαθέτουν λειτουργία επιλογής για την προσαρμογή του χρόνου κύκλου.

10. **ΕΝΑΡΞΗ/ΠΑΥΣΗ Εικονίδιο αφής** : Πατήστε παρατεταμένα το κουμπί για να ξεκινήσετε ή να διακόψετε προσωρινά έναν κύκλο πλύσης.
    - Προσθήκη ρούχων κατά τη διάρκεια του τρέχοντος προγράμματος

    Μόλις ξεκινήσει ο κύκλος, εάν θέλετε να διακόψετε προσωρινά τον κύκλο πλύσης, πατήστε ξανά παρατεταμένα το εικονίδιο αφής Έναρξη/Παύση. Εάν η ενδεικτική λυχνία κλειδώματος της πόρτας 🔒 είναι σβηστή, η πόρτα μπορεί να ανοίξει και να προσθέσετε ή να αφαιρέσετε ρούχα. Για να συνεχίσετε τον κύκλο πλύσης από το σημείο που διακόπηκε, πατήστε ξανά το εικονίδιο.

11. **Κουμπί ΕΝΕΡΓΟΠΟΙΗΣΗΣ** : Για να ενεργοποιήσετε και να απενεργοποιήσετε τη συσκευή, πατήστε παρατεταμένα αυτό το εικονίδιο.

C— Οθόνη

Σχήμα 13

Η οθόνη είναι χρήσιμη κατά τον προγραμματισμό του μηχανήματος και παρέχει πληθώρα πληροφοριών.

1. Κλείδωμα για παιδιά (KidLock)

Το φωτισμένο εικονίδιο υποδεικνύει ότι η λειτουργία κλειδώματος για παιδιά είναι ενεργοποιημένη και ότι ο πίνακας ελέγχου είναι κλειδωμένος (εκτός από το εικονίδιο Τροφοδοσίας).

2. Κλείδωμα πόρτας

Το φωτισμένο εικονίδιο υποδεικνύει ότι η πόρτα είναι κλειδωμένη. Για να αποφύγετε τυχόν ζημιά, περιμένετε μέχρι να σβήσει το εικονίδιο πριν ανοίξετε την πόρτα.

3. Γραμμή προόδου προγράμματος.

Κατά τη διάρκεια της διαδικασίας πλύσης, η φωτεινή μπάρα δείχνει την πρόοδο της πλύσης με

τον υπολειπόμενο χρόνο προγράμματος.

4. Ένδειξη καθυστερημένης λήξης (Καθυστέρηση Τέλος)

Η αναμμένη ενδεικτική λυχνία υποδεικνύει ότι η λειτουργία είναι ενεργοποιημένη. Η αντίστροφη μέτρηση μέχρι το τέλος του επιλεγμένου κύκλου πλύσης θα εμφανιστεί στην ψηφιακή οθόνη.

5. Ένδειξη SteamMax (πλύσιμο με ατμό)

Η αναμμένη ενδεικτική λυχνία υποδεικνύει ότι η λειτουργία ατμού είναι ενεργοποιημένη.

6. Ένδειξη OnSmart (έξυπνη πλύση)

Η αναμμένη ενδεικτική λυχνία υποδεικνύει ότι έχει επιλεγεί το πρόγραμμα OnSmart .
Υπάρχουν τρεις τρόποι για να ρυθμίσετε το πρόγραμμα πλύσης OnSmart .

7. Ψηφιακή οθόνη.

Σχήμα 14

a. Υπολειπόμενος χρόνος κύκλου πλύσης
b. Χρόνος καθυστέρησης Τέλος
c. Θερμοκρασία πλύσης
d. Χρόνος στεγνώματος
e. Αριθμός διευκρινίσεων
f. Ταχύτητα περιστροφής
g. Κωδικός σφάλματος

Προετοιμασία των ρούχων

Προειδοποίηση: Ζημιά στη συσκευή/ύφασμα. Ξένα αντικείμενα (νομίσματα, συνδετήρες, βελόνες, καρφιά κ.λπ.) μπορούν να προκαλέσουν ζημιά σε ρούχα ή εξαρτήματα του πλυντηρίου ρούχων.

Λάβετε υπόψη τις ακόλουθες συμβουλές κατά την προετοιμασία των ρούχων σας:

- Αφαιρέστε τυχόν χαλαρά ή μεταλλικά αντικείμενα, όπως παραμάνες, κλιπς κ.λπ., από τα ρούχα.
- Αφαιρέστε άμμο, κέρματα κ.λπ. από τις τσέπες και τις χειροπέδες.
- Κλείστε τα φερμουάρ και στερεώστε τα καλύμματα μαξιλαριών, τις παπλωματοθήκες κ.λπ.
- Αφαιρέστε τα άγκιστρα από τις κουρτίνες ή στερεώστε τα σε μια σακούλα από πλέγμα.
- Ιδιαίτερα ευαίσθητα αντικείμενα, όπως κάλτσες ή δαντελένιες κουρτίνες, ή μικρότερα αντικείμενα, όπως μικροσκοπικές κάλτσες ή μαντήλια, πρέπει να πλένονται μόνο σε σακούλα από πλέγμα.
- Ορισμένα ρούχα είναι καλύτερο να πλένονται από την ανάποδη πλευρά. Σε αυτά περιλαμβάνονται πλεκτά, παντελόνια, μπλουζάκια και φούτερ.
- Βεβαιωθείτε ότι τα σουτιέν με μπανέλα πλένονται στο πλυντήριο.
- Βεβαιωθείτε ότι τα σουτιέν με μπανέλα πλένονται σε μια τσάντα από πλέγμα που μπορεί να κλείσει καλά με φερμουάρ ή κουμπί! Αν η μπανέλα βγει από το κύπελλο, μπορεί να περάσει μέσα από τις τρύπες στο τύμπανο και να προκαλέσει σημαντική ζημιά.

Προετοιμασία ρούχων για στέγνωμα

- Μόνο υφάσματα κατάλληλα για στεγνωτήριο που έχουν πλυθεί, ξεβγαλθεί και στυφτεί.
- Αφαιρέστε όσο το δυνατόν περισσότερο νερό από τα ρούχα. Μην πατάτε το κουμπί για να μειώσετε την ταχύτητα στυψίματος.
- Για να εξασφαλίσετε ομοιόμορφο στέγνωμα, ταξινομήστε τα ρούχα ανάλογα με τον τύπο υφάσματος και το απαιτούμενο επίπεδο στεγνώματος.
- Τα ρούχα που χρειάζονται σιδέρωμα δεν χρειάζεται να σιδερώνονται αμέσως μετά το στέγνωμα στο στεγνωτήριο. Είναι καλή ιδέα να τα διπλώνετε ή να τα τυλίγετε για λίγο, ώστε να κατανέμεται ομοιόμορφα η υπόλοιπη υγρασία.
- Όταν πλένετε ρούχα που θα στεγνώσουν στο στεγνωτήριο, χρησιμοποιείτε τη σωστή ποσότητα απορρυπαντικού και προϊόντων περιποίησης υφασμάτων σύμφωνα με τις οδηγίες του κατασκευαστή. Ορισμένα απορρυπαντικά και προϊόντα περιποίησης υφασμάτων, άμυλο ή μαλακτικά υφασμάτων ενδέχεται να περιέχουν χημικές ουσίες που μπορούν να επηρεάσουν αρνητικά τους αισθητήρες υγρασίας, επηρεάζοντας τη λειτουργία τους και τα αποτελέσματα στεγνώματος.

Τα ακόλουθα υφάσματα δεν πρέπει να στεγνώνουν σε στεγνωτήριο:

- Ρούχα που φέρουν το σύμβολο φροντίδας: ☒
- Μαλλί ή ρούχα που περιέχουν μαλλί. Κίνδυνος συρρίκνωσης!
- Ευαίσθητα υφάσματα (μετάξι, συνθετικές κουρτίνες από δίχτυ). Κίνδυνος ζαρώματος!
- Είδη που περιέχουν αφρώδες ελαστικό ή παρόμοιο υλικό.
- Αντικείμενα που έχουν υποστεί επεξεργασία με εύφλεκτα διαλύματα, όπως καθαριστικά λεκέδων, βενζίνη ή διαλυτικό χρώματος. Κίνδυνος έκρηξης!
- Αντικείμενα που περιέχουν ακόμα λακ ή παρόμοιες ουσίες. Επικίνδυνες αναθυμιάσεις!
- Ρούχα που στάζουν. Σπατάλη ενέργειας!

Ταξινόμηση ρούχων ανάλογα με το χρώμα και τον βαθμό λερώματος

Ταξινομήστε τα ρούχα ανάλογα με το χρώμα, τον βαθμό λερώματος και το συνιστώμενο εύρος θερμοκρασίας πλύσης.

- Τα ρούχα μπορεί να αποχρωματιστούν.
- Μην πλένετε ποτέ καινούργια πολύχρωμα ρούχα μαζί με άλλα ρούχα.
- Πλύνετε τα λευκά ξεχωριστά από τα χρωματιστά. Διαφορετικά, τα λευκά μπορεί να έχουν την τάση να γκριζάρουν.

<u>Βαθμός λερώματος</u>

- Ελαφριά βρωμιά. Χωρίς ορατή βρωμιά ή λεκέδες, αλλά που μπορεί να έχουν απορροφήσει κάποια οσμή. Αυτό θα μπορούσε να περιλαμβάνει ελαφριά καλοκαιρινά ρούχα, όπως μπλουζάκια, πουκάμισα ή μπλούζες που έχουν φορεθεί μόνο μία φορά. Επίσης, φρεσκάρετε τα κλινοσκεπάσματα ή τις πετσέτες των επισκεπτών.
- Κανονική λερωμένη επιφάνεια. Ορατή λερωμένη επιφάνεια ή/και ορισμένοι ελαφροί λεκέδες. Αυτό θα μπορούσε να περιλαμβάνει ρούχα όπως μπλουζάκια, πουκάμισα ή

μπλούζες που έχουν ιδρώσει ή έχουν φορεθεί αρκετές φορές. Θα μπορούσε επίσης να περιλαμβάνει πετσέτες κουζίνας, πετσέτες χεριών ή σεντόνια που έχουν φορεθεί για έως και μία εβδομάδα ή περισσότερο. Κουρτίνες χωρίς λεκέ που δεν έχουν πλυθεί για έως και έξι μήνες.

- Έντονη βρωμιά. Ορατή βρωμιά και λεκέδες. Αυτό θα μπορούσε να περιλαμβάνει πετσέτες κουζίνας, υφασμάτινες χαρτοπετσέτες, παιδικές σαλιάρες, παιδικά εξωτερικά ρούχα ή ποδοσφαιρικές φανέλες και πουκάμισα που έχουν λεκιαστεί από γρασίδι ή βρωμιά. Θα μπορούσε επίσης να περιλαμβάνει ρούχα εργασίας όπως φόρμες και τζιν, και άλλα ρούχα που φοριούνται για εργασία και υπαίθριες δραστηριότητες.

5. ΠΡΟΓΡΑΜΜΑΤΑ ΚΑΙ ΛΕΙΤΟΥΡΓΙΕΣ

Πίνακας κύκλου πλύσης

Κύκλος πλύσης	Μέγιστη θερμοκρασία (ºC)	Μέγιστο φορτίο (kg)		Τύπος απορρυπαντικού		
		Πλύσιμο	Ξήρανση	Απορρυπαντικά		Μαλακτικό
				Κανονικός	Ειδικός	
Μείγμα	60	8	5	Λ/Π	---	ΕΙΤΕ
Γρήγορο (Γρήγορο πλύσιμο)	40	1	1	Λ/Π	---	ΕΙΤΕ
Μαλλί	40	1	---	---	μεγάλο	ΕΙΤΕ
Βαμβάκι	60	8	5	Λ/Π	---	ΕΙΤΕ
Ηχώ 40-60	40	8	5	Λ/Π	---	ΕΙΤΕ
20 ºC	30	2	---	Λ/Π	---	ΕΙΤΕ
Απολύμανση (Αποστείρωση)	85	3	3	Λ/Π	---	ΕΙΤΕ
Ξήρανση	---	---	5	---	---	---
Γνέθω	---	8	5	---	---	---
Καθαρισμός κάδου Plus	85	---	---	---	---	---
OnSmart (Έξυπνο Πλύσιμο)	40	5	---	Λ/Π	---	ΕΙΤΕ

L= Απορρυπαντικό σε μορφή τζελ/υγρού· P= Απορρυπαντικό σε σκόνη· O= Προαιρετικό· ---= Όχι.
Εάν χρησιμοποιείτε υγρό απορρυπαντικό, δεν συνιστάται η ενεργοποίηση της λειτουργίας καθυστέρησης λήξης.
Συνιστάται η χρήση: απορρυπαντικού σε σκόνη από 20°C έως 80°C και απορρυπαντικού για μάλλινα από 20°C έως 40°C.
Ακολουθήστε τις συστάσεις δοσολογίας για το απορρυπαντικό σας.

Κύκλος πλύσης	Περιγραφή
Μείγμα	Για πλύσιμο μικτών φορτίων ελαφρώς έως κανονικά λερωμένων βαμβακερών και συνθετικών υφασμάτων, λευκών και χρωματιστών ρούχων μαζί.
Γρήγορο (Γρήγορο πλύσιμο)	Για μια μικρή ποσότητα ρούχων ή ελαφρώς λερωμένα ρούχα που θέλετε να ολοκληρώσετε το πλύσιμο γρήγορα.
Μαλλί	Για ρούχα από μαλλί και μείγμα μαλλιού που πλένονται στο πλυντήριο.
Βαμβάκι	Για καθημερινά βαμβακερά, λινά και υφάσματα από μείγμα βαμβακιού. Πρόγραμμα δοκιμών ενεργειακής απόδοσης.
Ηχώ 40-60	Πρόγραμμα δοκιμών ενεργειακής απόδοσης.
20 ºC	Για μια μικρή ποσότητα ρούχων που ξεθωριάζει εύκολα.
Απολύμανση (Αποστείρωση)	Για ρούχα που απαιτούν αποστείρωση και απολύμανση.
Ξήρανση	Για το στέγνωμα υγρών βαμβακερών υφασμάτων.
Γνέθω	Αυτός ο κύκλος χρησιμοποιεί έναν κύκλο στυψίματος για να μειώσει τους χρόνους στεγνώματος για βαριά υφάσματα ή είδη ειδικής φροντίδας που πλένονται στο χέρι.
Καθαρισμός κάδου Plus	Καθαρίστε τον κάδο αφαιρώντας τη βρωμιά και τα βακτήρια. Βεβαιωθείτε ότι ο κάδος είναι άδειος.
OnSmart (Έξυπνο Πλύσιμο)	Έξυπνος κύκλος πλύσης που προσαρμόζει αυτόματα τον χρόνο και τη θερμοκρασία ανάλογα με το βάρος των ρούχων (ξεκινά πατώντας το εικονίδιο αφής OnSmart – εικονίδιο δακτυλικού αποτυπώματος 3”)

Προγράμματα

OnSmart (έξυπνο πλύσιμο)
πρόγραμμα πλύσης OnSmart μπορεί να ανιχνεύσει έξυπνα το βάρος των ρούχων και να προσαρμόσει τον χρόνο και τη θερμοκρασία πλύσης για έξυπνο πλύσιμο. Όταν εμφανίζεται η ένδειξη «Auto» στη φάση ανίχνευσης μετά την έναρξη του προγράμματος, το πρόγραμμα πλύσης OnSmart μπορεί να ξεκινήσει με τους ακόλουθους τρεις τρόπους:

- Όταν η συσκευή είναι απενεργοποιημένη, πατήστε παρατεταμένα το κουμπί OnSmart (εικονίδιο δακτυλικού αποτυπώματος) για τουλάχιστον 3 δευτερόλεπτα. Το πλυντήριο ρούχων θα εκτελέσει απευθείας το πρόγραμμα πλύσης OnSmart , με την ενδεικτική

λυχνία OnSmart αναμμένη.
- Όταν η συσκευή είναι ενεργοποιημένη, πατήστε παρατεταμένα το κουμπί OnSmart για τουλάχιστον 3 δευτερόλεπτα. Η συσκευή θα εκτελέσει απευθείας το πρόγραμμα πλύσης OnSmart , με την ενδεικτική λυχνία OnSmart αναμμένη.
- Όταν η συσκευή είναι ενεργοποιημένη, πατήστε σύντομα το κουμπί OnSmart , η ενδεικτική λυχνία OnSmart θα ανάψει και, στη συνέχεια, πατήστε το κουμπί Έναρξη/Παύση και η συσκευή θα εκτελέσει το πρόγραμμα πλύσης OnSmart .

Πρόγραμμα «Πλύση + Στέγνωμα»

Μόνο ένα μέρος του προγράμματος πλύσης μπορεί να περιλαμβάνει λειτουργία στεγνώματος. Αρχικά, τοποθετήστε τα ρούχα στον κάδο, κλείστε την πόρτα και πατήστε το εικονίδιο αφής στεγνώματος (που αντιπροσωπεύεται από μια πετσέτα στον πίνακα ελέγχου) για να επιλέξετε τις δύο λειτουργίες στεγνώματος ως εξής:
- Αυτόματο Στέγνωμα: Πατήστε συνεχώς το εικονίδιο στεγνώματος στην αφή (που αντιπροσωπεύεται από μια πετσέτα στον πίνακα ελέγχου) για να ρυθμίσετε τον χρόνο στεγνώματος που εμφανίζεται στον πίνακα και, όταν εμφανιστεί η ένδειξη «Αυτόματο», ενεργοποιηθεί η λειτουργία αυτόματου στεγνώματος. Ο χρόνος στεγνώματος θα ρυθμιστεί αυτόματα ανάλογα με την ποσότητα και την υγρασία των ρούχων.
- Χρονομετρημένο στέγνωμα : Πατήστε το εικονίδιο στεγνώματος στην αφή (που αντιπροσωπεύεται από μια πετσέτα στον πίνακα ελέγχου). Η ψηφιακή οθόνη θα εμφανίσει τον χρόνο στεγνώματος (30-60-90-120-150-180-210-240), επιλέξτε τον κατάλληλο χρόνο στεγνώματος και εισαγάγετε τον χρόνο στεγνώματος. Στη συνέχεια, πατήστε το κουμπί Έναρξη/Παύση. Το πλυντήριο θα ξεκινήσει να εκτελεί το πρόγραμμα Πλύση + Στέγνωμα, με το πρόγραμμα στεγνώματος να ενεργοποιείται αυτόματα στο τέλος του προγράμματος πλύσης.

Πρόγραμμα στεγνώματος

πρόγραμμα στεγνώματος είναι κατάλληλο για το στέγνωμα βαμβακερών ρούχων. Μην στεγνώνετε ρούχα που είναι επιρρεπή σε συρρίκνωση ή παραμόρφωση. Όταν έχει ρυθμιστεί το πρόγραμμα στεγνώματος , συνιστάται να εκτελέσετε έναν μόνο κύκλο στυψίματος πριν το στέγνωμα.
- Αρχικά, τοποθετήστε τα ρούχα στον κάδο, κλείστε την πόρτα, πατήστε και επιλέξτε το πρόγραμμα στεγνώματος και πατήστε συνεχόμενα το εικονίδιο αφής στεγνώματος για να επιλέξετε τη λειτουργία Αυτόματου στεγνώματος ή Χρονομετρημένου στεγνώματος (όπως περιγράφεται παραπάνω).
- Στη συνέχεια, πατήστε το κουμπί Έναρξη/Παύση για να ξεκινήσετε το πρόγραμμα.

Προφυλάξεις για το πρόγραμμα στεγνώματος
- Εάν υπάρχει υπερβολική υγρασία στα ρούχα, η συσκευή θα παρατείνει αυτόματα τον χρόνο στεγνώματος και είναι φυσιολογικό να εμφανίζεται η ένδειξη «0:20» για πολύ μεγάλο χρονικό διάστημα.

- Όταν εκτελείται το πρόγραμμα στεγνώματος, η βρύση πρέπει να είναι ανοιχτή, καθώς απαιτείται νερό για την ψύξη και την αφύγρανση κατά τη διάρκεια του προγράμματος στεγνώματος.
- Ο μεγαλύτερος χρόνος στεγνώματος ορίζεται ανάλογα με τα διαφορετικά μοντέλα.
- Για να αποφύγετε το τσαλάκωμα των ρούχων λόγω υπερβολικού στεγνώματος, ο χρόνος στεγνώματος μπορεί να ρυθμιστεί λίγο μικρότερος στην αρχή και στη συνέχεια να αυξηθεί ανάλογα με το αποτέλεσμα στεγνώματος.
- Πριν εκτελέσετε το πρόγραμμα Στέγνωμα, συνιστάται να εκτελέσετε πρώτα ένα πρόγραμμα Στύψιμο.
- Εάν είναι απαραίτητο, λύστε τους κόμπους από τα ρούχα μετά το στύψιμο και στη συνέχεια τοποθετήστε τα στον κάδο για να στεγνώσουν.
- Για μεγαλύτερα ή πιο χοντρά ρούχα, το στέγνωμα ενδέχεται να είναι ανομοιόμορφο σε ορισμένες θέσεις. Προσθέστε χρόνο στεγνώματος ανάλογα με το αποτέλεσμα στεγνώματος μετά το τέλος του προγράμματος στεγνώματος.
- Τα μάλλινα υφάσματα δεν είναι κατάλληλα για στέγνωμα.
- Μην στεγνώνετε αντικείμενα που ενδέχεται να παραμορφωθούν ή να συρρικνωθούν.
- Ορισμένα προγράμματα δεν διαθέτουν λειτουργία στεγνώματος.

Λειτουργία ατμού (SteamMax)
- Αυτή η λειτουργία προσθέτει μια διαδικασία ατμού στο τέλος της αποστράγγισης του νερού του επιλεγμένου προγράμματος πλύσης, λίγο πριν το τελευταίο στύψιμο.
- εικονίδιο αφής ατμού SteamMax για να προσθέσετε μια διαδικασία πλύσης με ατμό μετά το τελευταίο στάδιο αποστράγγισης νερού του επιλεγμένου (ή τρέχοντος) προγράμματος πλύσης και πριν από το τελευταίο στύψιμο.
- Κατά τη διάρκεια της διαδικασίας πλύσης με ατμό, το πλυντήριο παράγει μεγάλη ποσότητα ατμού υψηλής θερμοκρασίας που διεισδύει βαθιά στα υφάσματα, βελτιώνοντας την απαλότητα και την ελαστικότητά τους, ενώ παράλληλα εξαλείφει τις δυσάρεστες οσμές και αναζωογονεί τα ρούχα.
- Μετά τη διαδικασία πλύσης με ατμό, η μηχανή εισέρχεται στο τελικό στάδιο ξεβγάλματος και στυψίματος.

Οφέλη:
- Μειώνει τις ζάρες στα ρούχα, αφήνοντάς τα πιο απαλά και ελαστικά.
- Βοηθά στην εξάλειψη των δυσάρεστων οσμών και αναζωογονεί τα ρούχα.
- Κάνει το σιδέρωμα ευκολότερο.

Σημείωση: Αυτό το πρόγραμμα έχει σχεδιαστεί για βαμβακερά ρούχα που δεν ξεθωριάζουν εύκολα.

Πρόγραμμα ΜΑΛΛΙΟΥ
- Πριν από το πλύσιμο, βεβαιωθείτε ότι τα ρούχα φέρουν την ένδειξη «πλύσιμο στο πλυντήριο».

- Μόλις ολοκληρωθεί η διαδικασία, αφαιρέστε γρήγορα τα ρούχα, αναδιαμορφώστε τα και στεγνώστε τα για να αποφύγετε παραμορφώσεις που προκαλούνται από την παρατεταμένη παραμονή τους στον κάδο.
- Για να αποφύγετε ζημιές στα ρούχα, η θερμοκρασία του νερού δεν πρέπει να υπερβαίνει τους 40°C.
- Για καλύτερα αποτελέσματα και για να μειώσετε τη φθορά των ρούχων, χρησιμοποιήστε ένα ειδικό απορρυπαντικό για μάλλινα και μην υπερβαίνετε το 1,0 κιλό ρούχων.

Καθυστέρηση Τέλος (Καθυστερημένο τέλος)

Αυτή η λειτουργία σάς επιτρέπει να προγραμματίσετε το πλυντήριο-στεγνωτήριο ρούχων σας ώστε να ολοκληρώνει ένα πρόγραμμα πλύσης σε μια συγκεκριμένη ώρα, έως και 24 ώρες αργότερα. Η διάρκεια του προγράμματος πλύσης περιλαμβάνεται στον συνολικό χρόνο καθυστέρησης λήξης.

Για να το ρυθμίσετε:

1. Επιλέξτε το επιθυμητό πρόγραμμα πλύσης.
2. Πριν πατήσετε το κουμπί Έναρξη/Παύση, πατήστε παρατεταμένα το κουμπί Καθυστέρηση Τέλος για 3 δευτερόλεπτα.
3. Συνεχίστε να πατάτε το κουμπί μέχρι να εμφανιστεί στην οθόνη η επιθυμητή ώρα λήξης.
4. Η ενδεικτική λυχνία θα ανάψει.
5. Πατήστε Έναρξη/Παύση για να ξεκινήσει η αντίστροφη μέτρηση με καθυστέρηση λήξης.
6. Για ακύρωση, πατήστε οποιοδήποτε άλλο κουμπί προγράμματος πλύσης για να επανεκκινήσετε το πρόγραμμα. Η ενδεικτική λυχνία θα σβήσει.

Βαθμοί

- λειτουργία καθυστέρησης Το Τέλος δεν είναι διαθέσιμο σε όλα τα προγράμματα πλύσης.
- Ο πραγματικός χρόνος ολοκλήρωσης του προγράμματος ενδέχεται να διαφέρει ελαφρώς λόγω παραγόντων όπως η πίεση της παροχής νερού, η αποστράγγιση, ο τύπος των ρούχων και η θερμοκρασία του νερού.

Κλείδωμα για παιδιά (KidLock)

- Αυτή η λειτουργία αποτρέπει την κακή χρήση της συσκευής από παιδιά και αποτρέπει εξωτερικές παρεμβολές κατά τη διάρκεια της διαδικασίας πλύσης.
- Κατά τη λειτουργία, πατήστε παρατεταμένα το κουμπί SPEED για 3 δευτερόλεπτα για να ενεργοποιήσετε ή να ακυρώσετε τη λειτουργία κλειδώματος ασφαλείας για παιδιά.
- Η ενδεικτική λυχνία θα ανάψει.
- Η πόρτα δεν θα ανοίξει.
- Ο πίνακας ελέγχου θα είναι κλειδωμένος και τα κουμπιά δεν θα ανταποκρίνονται (εκτός από το κουμπί λειτουργίας).

Σημείωμα:

- Εάν η συσκευή απενεργοποιηθεί πατώντας το εικονίδιο Τροφοδοσίας ενώ είναι ενεργοποιημένο το Κλείδωμα για Παιδιά, η λειτουργία θα ακυρωθεί.
- Εάν το μηχάνημα ενεργοποιηθεί ξανά, θα εκτελέσει απευθείας το πρόγραμμα που είχε οριστεί πριν απενεργοποιηθεί.

Ακύρωση βομβητή

- Μπορείτε να απενεργοποιήσετε τους ήχους του μηχανήματος (βομβητή) που ακούγονται κατά τη λειτουργία.
- εικονίδια αφής Speed και OnSmart ταυτόχρονα για τουλάχιστον 3 δευτερόλεπτα.
- Αν θέλετε να το ενεργοποιήσετε ξανά, κάντε το ίδιο (κρατήστε πατημένα τα πλήκτρα Speed και OnSmart για 3 δευτερόλεπτα). Ο βομβητής θα ενεργοποιηθεί μετά από ένα ηχητικό σήμα.

Προσθήκη ρούχων ενώ το πρόγραμμα εκτελείται

- Όταν το πρόγραμμα εκτελείται, πατήστε παρατεταμένα το εικονίδιο αφής Έναρξη/Παύση για να διακόψετε προσωρινά το πρόγραμμα. Εάν η ένδειξη κλειδώματος της πόρτας είναι αναμμένη, σημαίνει ότι η πόρτα μπορεί να ανοίξει για να προσθέσετε ή να αφαιρέσετε ρούχα.
- Μόλις ολοκληρωθεί η λειτουργία, κλείστε την πόρτα και πατήστε ξανά παρατεταμένα το εικονίδιο Έναρξη/Παύση για να συνεχίσετε τη λειτουργία από το σημείο που σταμάτησε.

ΣΗΜΕΙΩΣΗ: Εάν η στάθμη ή η θερμοκρασία του νερού στον κάδο είναι πολύ υψηλή, η ενδεικτική λυχνία κλειδώματος της πόρτας θα ανάψει. Σε αυτήν την περίπτωση, η πόρτα δεν μπορεί να ανοίξει και δεν μπορείτε να προσθέσετε ή να αφαιρέσετε ρούχα κατά τη διάρκεια του προγράμματος.

Εσωτερικό φως

- Το εσωτερικό φως είναι πάντα αναμμένο κατά τη διάρκεια της ρύθμισης προγράμματος ή λειτουργίας.
- Όταν το πρόγραμμα είναι σε αναστολή, μπορείτε να ανάψετε το εσωτερικό φως ανοίγοντας την πόρτα του πλυντηρίου ρούχων.
- Όταν το πρόγραμμα εκτελείται, το εσωτερικό φως θα ανάψει αυτόματα καθώς αλλάζει η φάση πλύσης.
- Πατώντας οποιοδήποτε εικονίδιο αφής εκτός από το εικονίδιο αφής λειτουργίας, μπορείτε επίσης να ανάψετε το εσωτερικό φως.

Ρύθμιση της ώρας του προγράμματος

- Πατήστε το πλήκτρο «+» ή «-» για να ρυθμίσετε την ώρα του προγράμματος.
- Η τιμή ρύθμισης χρόνου προγράμματος εμφανίζεται στην ψηφιακή οθόνη.
- Το πλυντήριο ρούχων θα λειτουργήσει σύμφωνα με τον καθορισμένο χρόνο προγράμματος.

Σημείωση: Ορισμένα προγράμματα δεν επιτρέπουν την προσαρμογή της ώρας.

Σύστημα εξισορρόπησης φορτίου (Ομαλή) Πλύσιμο)

Το πλυντήριο ρούχων διαθέτει αυτόματο σύστημα ανίχνευσης για μη ισορροπημένα φορτία.

- Το πλυντήριο ρούχων διαθέτει αυτόματο σύστημα ανίχνευσης έκκεντρου φορτίου. Κατά τη διάρκεια του κύκλου στυψίματος, εάν τα ρούχα είναι άνισα κατανεμημένα, η συσκευή θα ισιώσει και θα ρυθμίσει το φορτίο μέχρι να κατανεμηθεί ομοιόμορφα πριν από το στύψιμο.
- Εάν τα ρούχα δεν μπορούν να κατανεμηθούν ομοιόμορφα εντός του καθορισμένου χρόνου, η συσκευή δεν θα στύψει για να αποφευχθούν οι ισχυροί κραδασμοί. Σε αυτό το σημείο, ελέγξτε εάν τα ρούχα είναι μπερδεμένα ή μπερδεμένα και επιλέξτε το πρόγραμμα «Στύψιμο» αφού τα αναδιατάξετε.
- Όταν πλένετε μικρές ποσότητες ρούχων, το πλυντήριο ρούχων ενδέχεται να μην ολοκληρώσει τον κύκλο στυψίματος λόγω της προστασίας ισορροπίας.

ΠΡΟΣΟΧΗ: Λόγω των διαφορετικών τύπων και υλικών των ρούχων, το σύστημα αυτόματης ρύθμισης και εξισορρόπησης της συσκευής ενδέχεται να οριζοντιώσει και να ρυθμίσει τα ρούχα πολλές φορές, παρατείνοντας τον χρόνο στυψίματος. Αυτό είναι ένα φυσιολογικό φαινόμενο και όχι δυσλειτουργία της συσκευής.

Πριν φορτώσετε το πρώτο σας φορτίο

- Το πλυντήριο ρούχων έχει δοκιμαστεί πριν φύγει από το εργοστάσιο. Αυτή η διαδικασία περιλαμβάνει την εκτέλεση αρκετών κύκλων πλύσης. Ως αποτέλεσμα, μπορεί να παραμείνει μια μικρή ποσότητα νερού στο εσωτερικό και στο σύστημα αποστράγγισης. Εκτελέστε έναν κύκλο καθαρισμού κάδου χωρίς ρούχα για να καθαρίσετε το σύστημα πριν από την πρώτη πλύση ρούχων.
- Αρχικά, προσθέστε 1 έως 2 κουταλιές της σούπας απορρυπαντικό στη θήκη 1. Στη συνέχεια, εκτελέστε τον κύκλο Καθαρισμού Κάδου . Περιμένετε να ολοκληρωθεί ο κύκλος πριν εκτελέσετε άλλο πρόγραμμα.

Πώς να χρησιμοποιήσετε το πλυντήριο ρούχων

1. Φόρτωση ρούχων

Ανοίξτε την πόρτα και φορτώστε τα ρούχα. Τοποθετήστε τα ρούχα χαλαρά στον κάδο, ένα κάθε φορά, χωρίς να τον υπερφορτώσετε. Η υπερφόρτωση του πλυντηρίου θα έχει ως αποτέλεσμα μη ικανοποιητικά αποτελέσματα πλύσης και ζάρες στα ρούχα.

2. Κλείσε την πόρτα

Βεβαιωθείτε ότι δεν πιάνονται ρούχα ανάμεσα στην πόρτα και το λαστιχένιο στεγανοποιητικό. Κλείστε την πόρτα μέχρι να ακούσετε ένα κλικ.

3. Άνοιξε τη βρύση

Βεβαιωθείτε ότι το πλυντήριο ρούχων είναι συνδεδεμένο στην παροχή νερού. Ανοίξτε τη βρύση.

4. Επιλέξτε το επιθυμητό πρόγραμμα

Πατήστε παρατεταμένα το εικονίδιο αφής λειτουργίας για να ενεργοποιήσετε το πλυντήριο ρούχων. Στη συνέχεια, επιλέξτε το επιθυμητό πρόγραμμα. Η ενδεικτική λυχνία για το επιλεγμένο πρόγραμμα θα ανάψει και η οθόνη θα εμφανίσει την προεπιλεγμένη διάρκεια του κύκλου πλύσης, καθώς και τις ρυθμίσεις θερμοκρασίας και ταχύτητας στυψίματος που είναι διαθέσιμες για το επιλεγμένο πρόγραμμα. Εάν είναι απαραίτητο, προσαρμόστε τη θερμοκρασία ή/και την ταχύτητα στυψίματος χρησιμοποιώντας τα αντίστοιχα εικονίδια αφής.

- Ρυθμίστε τη θερμοκρασία

Πατήστε το εικονίδιο αφής επιλογής θερμοκρασίας για να μειώσετε σταδιακά την τιμή μέχρι να φτάσετε σε μια ρύθμιση πλύσης με κρύο νερό (στην οθόνη θα εμφανιστεί η ένδειξη «---»). Πατώντας ξανά το εικονίδιο αφής, θα επιστρέψετε στην υψηλότερη διαθέσιμη ρύθμιση.

- Ρυθμίστε την ταχύτητα στυψίματος

Πατήστε το εικονίδιο αφής επιλογής ταχύτητας στυψίματος για να μειώσετε προοδευτικά την τιμή μέχρι να απενεργοποιηθεί ο κύκλος στυψίματος (στην οθόνη θα εμφανιστεί η ένδειξη «---»). Πατώντας ξανά το εικονίδιο αφής, θα επιστρέψετε στην υψηλότερη διαθέσιμη ρύθμιση.

- Επιλογή επιλογών

Πατήστε το εικονίδιο αφής για τη λειτουργία που θέλετε να επιλέξετε και η αντίστοιχη ενδεικτική λυχνία θα ανάψει. Πατήστε ξανά το εικονίδιο αφής για να ακυρώσετε την επιλεγμένη επιλογή και η αντίστοιχη ενδεικτική λυχνία θα σβήσει.
Εάν η επιλεγμένη επιλογή δεν είναι συμβατή με το καθορισμένο πρόγραμμα, η ασυμβατότητα θα σηματοδοτηθεί με ένα ηχητικό σήμα και η αντίστοιχη ενδεικτική λυχνία επιλογής θα αναβοσβήσει.
Εάν η επιλεγμένη επιλογή δεν είναι συμβατή με μια προηγουμένως διαμορφωμένη επιλογή, μόνο η πιο πρόσφατη επιλογή θα παραμείνει ενεργή.

5. Προσθέστε απορρυπαντικό

Αφαιρέστε τη θήκη απορρυπαντικού και προσθέστε απορρυπαντικό (και πρόσθετα/μαλακτικό ρούχων) στις αντίστοιχες θήκες ως εξής.

Σχήμα 15

1. Θήκη απορρυπαντικού σε σκόνη
2. Θήκη υγρού απορρυπαντικού (δεν πρέπει να υπερβαίνει τη στάθμη «MAX»)
3. Θήκη μαλακτικού ρούχων (δεν πρέπει να υπερβαίνει τη στάθμη «MAX»)

Ακολουθήστε τις συστάσεις δοσολογίας στη συσκευασία του απορρυπαντικού. Η σωστή δοσολογία απορρυπαντικού/προσθέτων είναι σημαντική επειδή:

- Βελτιστοποιεί το αποτέλεσμα καθαρισμού.
- Αποφύγετε τα ερεθιστικά υπολείμματα από τα υπολείμματα απορρυπαντικού στα ρούχα σας.

- Εξοικονομήστε χρήματα αποφεύγοντας τη σπατάλη υπολειμμάτων απορρυπαντικού.
- Προστατεύει το πλυντήριο ρούχων αποτρέποντας την ασβεστοποίηση των εξαρτημάτων.
- Σεβαστείτε το περιβάλλον αποφεύγοντας την περιττή επιβάρυνση.

Σπουδαίος!
Μην χρησιμοποιείτε απορρυπαντικά για πλύσιμο στο χέρι, καθώς δημιουργούν πολύ αφρό!
Χρησιμοποιήστε απορρυπαντικό σε σκόνη για λευκά βαμβακερά ρούχα, για πρόπλυση και για πλύσεις σε θερμοκρασίες άνω των 60°C!
Ακολουθήστε τις οδηγίες δοσολογίας στη συσκευασία του απορρυπαντικού!

6. Έναρξη του προγράμματος
- Πατήστε το κουμπί Έναρξη/Παύση. Η αντίστοιχη ενδεικτική λυχνία θα ανάψει, η πόρτα θα κλειδώσει και η ενδεικτική λυχνία κλειδώματος της πόρτας θα ανάψει.
- Για να αποφύγετε υπερχείλιση, μην ανοίγετε ξανά τη θήκη απορρυπαντικού αφού ξεκινήσει το πρόγραμμα.
- Ο υπολειπόμενος χρόνος προγράμματος ενδέχεται να διαφέρει. Παράγοντες όπως η ανισορροπία στο φορτίο πλύσης ή ο αφρισμός μπορεί να επηρεάσουν τον χρόνο του προγράμματος.

7. Αλλαγή των ρυθμίσεων ενός προγράμματος που εκτελείται
- Μπορείτε να συνεχίσετε να αλλάζετε ρυθμίσεις ενώ εκτελείται το πρόγραμμα. Οι αλλαγές θα εφαρμοστούν εφόσον η αντίστοιχη φάση του προγράμματος δεν έχει ολοκληρωθεί ακόμη.
- Για να αλλάξετε τις ρυθμίσεις ενός προγράμματος που εκτελείται:

1. Πατήστε το εικονίδιο αφής Έναρξη/Παύση για να διακόψετε προσωρινά το πρόγραμμα πλύσης που βρίσκεται σε εξέλιξη.
2. Αλλάξτε τις ρυθμίσεις.
3. Πατήστε ξανά το εικονίδιο αφής Έναρξη/Παύση για να συνεχίσετε το πρόγραμμα.
4. Εάν έχετε αλλάξει το πρόγραμμα, μην προσθέσετε ξανά απορρυπαντικό.
5. Για να αποτρέψετε την τυχαία τροποποίηση ενός προγράμματος που εκτελείται (π.χ. από παιδιά), ενεργοποιήστε το Κλείδωμα ασφαλείας για παιδιά.

8. Παύση ενός προγράμματος που εκτελείται και άνοιγμα της πόρτας
- Πατήστε το εικονίδιο αφής Έναρξη/Παύση για να διακόψετε προσωρινά το πρόγραμμα πλύσης που βρίσκεται σε εξέλιξη.
- Εάν η στάθμη ή η θερμοκρασία του νερού δεν είναι αρκετά υψηλή, η ενδεικτική λυχνία κλειδώματος της πόρτας θα σβήσει. Μπορείτε να ανοίξετε την πόρτα, για παράδειγμα, για να προσθέσετε περισσότερα ρούχα ή να αφαιρέσετε ρούχα που φορτώθηκαν κατά λάθος. Πατήστε ξανά το εικονίδιο αφής Έναρξη/Παύση για να συνεχίσετε το πρόγραμμα.

9. Ακύρωση ενός προγράμματος που εκτελείται
- Πατήστε το εικονίδιο αφής λειτουργίας για να απενεργοποιήσετε το πλυντήριο ρούχων.
- Εάν η στάθμη ή/και η θερμοκρασία του νερού δεν είναι υψηλές, η πόρτα θα ξεκλειδώσει και θα μπορεί να ανοίξει.
- Η πόρτα θα παραμείνει κλειδωμένη εάν η στάθμη του νερού στον κάδο είναι υψηλή. Για να ξεκλειδώσετε την πόρτα, ενεργοποιήστε το πλυντήριο ρούχων πατώντας παρατεταμένα το εικονίδιο αφής Power (Ισχύς). Στη συνέχεια, επιλέξτε το πρόγραμμα Spin (Στύψιμο) και απενεργοποιήστε την επιλογή στυψίματος πατώντας επανειλημμένα το εικονίδιο αφής επιλογής ταχύτητας στυψίματος μέχρι να εμφανιστεί η ένδειξη «---» στην οθόνη.
- Πατήστε το εικονίδιο αφής Έναρξη/Παύση για να ξεκινήσετε το πρόγραμμα Στύψιμο. Η πόρτα θα ξεκλειδώσει στο τέλος του προγράμματος.

10. Απενεργοποιήστε το πλυντήριο ρούχων όταν ολοκληρωθεί ένα πρόγραμμα
- Στο τέλος του κύκλου, στην ψηφιακή οθόνη θα εμφανιστεί το μήνυμα «End».
- Η πόρτα μπορεί να ανοίξει μόνο όταν σβήσει η ένδειξη κλειδώματος πόρτας.
- Βεβαιωθείτε ότι η ένδειξη κλειδώματος της πόρτας είναι σβηστή. Στη συνέχεια, ανοίξτε την πόρτα και αφαιρέστε τα ρούχα.
- Πατήστε το εικονίδιο αφής λειτουργίας για να απενεργοποιήσετε το πλυντήριο ρούχων.
- Κλείστε τη βρύση.
- Αφήστε την πόρτα μισάνοιχτη για να στεγνώσει το εσωτερικό της συσκευής.

6. ΚΑΘΑΡΙΣΜΟΣ ΚΑΙ ΣΥΝΤΗΡΗΣΗ

Διαβάστε τις ακόλουθες οδηγίες για να συντηρήσετε και να προστατεύσετε το πλυντήριο ρούχων σας και να το διατηρήσετε σε άριστη λειτουργική κατάσταση.

Προειδοποίηση: Κίνδυνος ηλεκτροπληξίας
- Για να αποφύγετε τον κίνδυνο ηλεκτροπληξίας, αποσυνδέετε πάντα τη συσκευή από την πρίζα πριν από τον καθαρισμό.
- Μην καθαρίζετε με πλυστικό μηχάνημα υψηλής πίεσης.

Διακόψτε την παροχή νερού και ηλεκτρικού ρεύματος
- Κλείστε την παροχή νερού μετά από κάθε κύκλο πλύσης. Αυτό θα περιορίσει τη φθορά στο υδραυλικό σύστημα και θα βοηθήσει στην πρόληψη διαρροών.
- Αποσυνδέστε τη συσκευή από την πρίζα κατά τον καθαρισμό της και κατά τη διάρκεια οποιωνδήποτε εργασιών συντήρησης.

Καθαρισμός του εξωτερικού του πλυντηρίου ρούχων

Προειδοποίηση: Κίνδυνος έκρηξης
Για να αποφύγετε τον κίνδυνο έκρηξης, μην καθαρίζετε ποτέ το πλυντήριο ρούχων με εύφλεκτα διαλυτικά.

Καθαρίστε την εξωτερική επιφάνεια όπως απαιτείται ως εξής:
- Χρησιμοποιήστε ζεστό σαπουνόνερο ή ένα ήπιο (μη λειαντικό) καθαριστικό.
- Στεγνώστε το με ένα μαλακό πανί.
- Απορρίψτε τα απόβλητα αμέσως.
- Μην χρησιμοποιείτε ψεκαστήρες υψηλής πίεσης.

Καθαρισμός του τυμπάνου
- Τα μεταλλικά υπολείμματα που έχουν απομείνει στον κάδο μπορούν να προκαλέσουν λεκέδες σκουριάς.
- Ποτέ μην χρησιμοποιείτε συρμάτινο μαλλί για να προσπαθήσετε να τα αφαιρέσετε.
- Χρησιμοποιήστε ένα καθαριστικό προϊόν χωρίς χλώριο και ακολουθήστε τις οδηγίες του κατασκευαστή.

Αφαλάτωση του πλυντηρίου ρούχων
- Αν χρησιμοποιείτε τις σωστές ποσότητες απορρυπαντικού, δεν θα χρειαστεί να αφαλατώσετε το πλυντήριο ρούχων σας.
- Εάν είναι απαραίτητο να αφαλατώσετε τον κάδο, ακολουθήστε τις οδηγίες του κατασκευαστή του προϊόντος αφαλάτωσης.
- Μικρές ποσότητες προϊόντος αφαλάτωσης μπορούν να χρησιμοποιηθούν για την αφαίρεση λευκών λεκέδων από τον κάδο του πλυντηρίου ρούχων που προκαλούνται από άλατα ή αποθέσεις ορυκτών ή από μικρές ποσότητες σκουριάς που εμφανίζονται όταν μένουν μεταλλικά αντικείμενα στον κάδο.

Προσοχή: Τα μέσα αφαλάτωσης περιέχουν οξέα που μπορούν να προσβάλουν μέρη της συσκευής και να αποχρωματίσουν τα ρούχα.

Φροντίδα πόρτας και τυμπάνου
- Αφήνετε πάντα την πόρτα μισάνοιχτη για να αποτρέψετε τον σχηματισμό δυσάρεστων οσμών.

Ελέγξτε τον εύκαμπτο σωλήνα παροχής νερού
- Ελέγχετε τον εύκαμπτο σωλήνα παροχής νερού τουλάχιστον μία φορά το χρόνο. Εάν υπάρχουν ρωγμές, θα πρέπει να αντικατασταθούν αμέσως. Η πίεση του νερού είναι πολύ ισχυρή και ένας ραγισμένος εύκαμπτος σωλήνας παροχής νερού θα μπορούσε εύκολα να σπάσει.

- Μην χρησιμοποιείτε ποτέ σωλήνες παροχής νερού που δεν είναι καινούργιοι.

Καθαρισμός της θήκης απορρυπαντικού
Σχήμα 16
Καθαρίζετε τακτικά τη θήκη απορρυπαντικού για να αποφύγετε το φράξιμο των θηκών απορρυπαντικού σε σκόνη και μαλακτικού ρούχων, κάτι που θα μπορούσε να επηρεάσει τη ροή του απορρυπαντικού στον κάδο. Για να το κάνετε αυτό, ακολουθήστε αυτές τις οδηγίες:

1. Ανοίξτε πλήρως τη θήκη του απορρυπαντικού. Πιέστε προς τα κάτω το στοπ της θήκης (1) και τραβήξτε την (2) έξω από το περίβλημα της συσκευής.
2. Αφαιρέστε το καπάκι του υγρού απορρυπαντικού (3) πιάνοντάς το και τραβώντας το προς τα πάνω από τη θήκη του απορρυπαντικού.
3. Καθαρίστε το καπάκι του υγρού απορρυπαντικού και τη θήκη της θήκης απορρυπαντικού κάτω από τρεχούμενο νερό. Σκουπίστε απαλά τυχόν υπολείμματα απορρυπαντικού.
4. Επανατοποθετήστε το καπάκι του υγρού απορρυπαντικού και σύρετε τη θήκη του απορρυπαντικού μέχρι να ασφαλίσει στη θέση της και να ακουστεί ένα κλικ.

Σημείωση: Κατά τη διάρκεια της διαδικασίας καθαρισμού, μην ανοίγετε τη θήκη υγρού απορρυπαντικού ή μην γέρνετε ή περιστρέφετε τη θήκη απορρυπαντικού για να μην χυθεί.

Συμβουλή: Μην χρησιμοποιείτε τη συσκευή χωρίς τη θήκη του απορρυπαντικού στη θέση της. Να διατηρείτε πάντα τη θήκη εντελώς κλειστή.

Καθαρισμός του φίλτρου πλέγματος του σωλήνα παροχής νερού.
Σχήμα 17
1. Κλείστε τη βρύση νερού και ξεβιδώστε τον εύκαμπτο σωλήνα παροχής νερού.
2. Καθαρίστε προσεκτικά το φίλτρο πλέγματος στο άκρο του σωλήνα με μια μαλακή βούρτσα.
3. Στη συνέχεια, ξεβιδώστε με το χέρι τον εύκαμπτο σωλήνα παροχής νερού που βρίσκεται στο πίσω μέρος του πλυντηρίου ρούχων. Αφαιρέστε το φίλτρο πλέγματος από τη βαλβίδα εισόδου νερού που βρίσκεται στο πίσω μέρος του πλυντηρίου ρούχων με μια πένσα και καθαρίστε το προσεκτικά.
4. Επανατοποθετήστε το φίλτρο πλέγματος. Επανασυνδέστε τον εύκαμπτο σωλήνα παροχής νερού στη βρύση και στο πλυντήριο ρούχων. Μην χρησιμοποιείτε εργαλεία για να συνδέσετε τον εύκαμπτο σωλήνα εισόδου. Ανοίξτε τη βρύση νερού και ελέγξτε ότι όλες οι συνδέσεις είναι σφιχτές.

Καθαρισμός της αντλίας αποστράγγισης

Προειδοποίηση: Κίνδυνος εγκαυμάτων
Κίνδυνος βλάβης του δέρματος από ζεστό νερό.
Είστε υπεύθυνοι για τη διασφάλιση της τήρησης όλων των προφυλάξεων ασφαλείας κατά την

αποστράγγιση του νερού από το πλυντήριο ρούχων ή/και το χειροκίνητο άνοιγμα της πόρτας.

- Η αντλία αποστράγγισης μπορεί να χρειάζεται καθάρισμα εάν το πλυντήριο ρούχων σας δεν αδειάζει (δεν ακούτε τον ήχο της άντλησης νερού από τη συσκευή ενώ θα έπρεπε να αδειάζει, αλλά άλλες κοντινές αποχετεύσεις, όπως ένας νεροχύτης, αδειάζουν σωστά).
- Η αντλία μπορεί να φράξει με χαλαρά υπολείμματα (ένας καλός λόγος για να ελέγξετε τον κάδο και να αφαιρέσετε τυχόν ορατά υπολείμματα μετά από κάθε πλύσιμο). Τα υφάσματα που ρίχνουν μεγάλες ποσότητες χνουδιών μπορούν επίσης να προκαλέσουν φράξιμο.
- Για να αποκτήσετε πρόσβαση στην αντλία αποστράγγισης, πρέπει πρώτα να ανοίξετε το κάλυμμα συντήρησης (δείτε τα βήματα παρακάτω). Μόλις ανοίξετε το κάλυμμα συντήρησης, προχωρήστε ως εξής:

1. Εάν η συσκευή δεν έχει αδειάσει το νερό, δοκιμάστε να το αδειάσετε. Ρυθμίστε τον επιλογέα κύκλου πλύσης στη θέση Στύψιμο. Στη συνέχεια, πατήστε επανειλημμένα το εικονίδιο αφής επιλογής ταχύτητας στυψίματος μέχρι να σβήσουν όλες οι ενδείξεις ταχύτητας στυψίματος. Στη συνέχεια, πατήστε το εικονίδιο αφής Έναρξη/Παύση. Περιμένετε λίγα λεπτά για να αδειάσει ο κύκλος το νερό από τον κάδο. Εάν η αντλία είναι εντελώς μπλοκαρισμένη, το πλυντήριο ρούχων δεν θα μπορεί να αδειάσει το νερό και ο κύκλος θα τερματιστεί.
2. Κλείστε τη βρύση για να αποτρέψετε την είσοδο και την αποστράγγιση περισσότερου νερού. Απενεργοποιήστε το πλυντήριο ρούχων. Αποσυνδέστε το πλυντήριο ρούχων από την πρίζα.
3. Ανοίξτε το κάλυμμα του φίλτρου αποστράγγισης. Εικ. 18
4. Χρησιμοποιήστε τον αφαιρούμενο σωλήνα αποστράγγισης που βρίσκεται στο άνοιγμα πρόσβασης της αντλίας για να αδειάσετε το υπόλοιπο νερό σε ένα κατάλληλο δοχείο (μπορούν να αδειάσουν έως και 20 λίτρα νερού). Αφαιρέστε το καπάκι του σωλήνα και, μόλις ανοιχτεί, τοποθετήστε το πάνω από το δοχείο και αφήστε το νερό να αδειάσει εντελώς από τον κάδο. Όταν τελειώσετε, επανατοποθετήστε το καπάκι στο άκρο του σωλήνα και φυλάξτε το στη θέση του. Εικ. 19
5. Γυρίστε το κάλυμμα της αντλίας αριστερόστροφα για να το αφαιρέσετε. Κατά την αφαίρεση του καλύμματος, ενδέχεται να διαρρεύσει μια μικρή ποσότητα υπολειμματικού νερού. Καθαρίστε το εσωτερικό του σωλήνα της αντλίας, αφαιρώντας τυχόν υπολείμματα ή ξένα αντικείμενα. Ελέγξτε ότι η πτερωτή στο πίσω μέρος του περιβλήματος της αντλίας μπορεί να περιστρέφεται ελεύθερα. Αφαιρέστε τυχόν χνούδια, βρωμιά ή υπολείμματα απορρυπαντικού από το κάλυμμα της αντλίας. Επανατοποθετήστε το κάλυμμα της αντλίας βιδώνοντάς το σταθερά στη θέση του. Το τμήμα που επιτρέπει το άνοιγμα του καλύμματος πρέπει να είναι κάθετο. Εικ. 20
6. Κλείστε το κάλυμμα του φίλτρου αποστράγγισης. Σκουπίστε τυχόν χυμένο νερό.

7. ΕΠΙΛΥΣΗ ΠΡΟΒΛΗΜΑΤΩΝ

Το πλυντήριο ρούχων ενδέχεται περιστασιακά να σταματήσει να λειτουργεί. Πριν επικοινωνήσετε με την Επίσημη Υπηρεσία Τεχνικής Υποστήριξης της Cecotec , βεβαιωθείτε ότι η λύση του προβλήματος δεν αναφέρεται παρακάτω.

Πρόβλημα	Αιτία/Πιθανή λύση
Υπάρχουν λεκέδες χρώματος και λαδιού στο τύμπανο	κύκλο πλύσης Drum Clean Plus χωρίς απορρυπαντικό ή ρούχα.
Κακή μυρωδιά	Λόγω της χρήσης ελαστικών εξαρτημάτων, η μηχανή θα έχει αρχικά μια μυρωδιά καουτσούκ, αλλά σταδιακά θα εξαφανιστεί κατά τη χρήση.
Η πόρτα δεν μπορεί να ανοίξει	Η λειτουργία προστασίας ασφαλείας λειτουργεί και η θερμοκρασία ή/και η στάθμη του νερού είναι πολύ υψηλές.
	Το πρόγραμμα ολοκληρώθηκε κανονικά, αλλά υπήρξε διακοπή ρεύματος.
	Εάν η λειτουργία Κλειδώματος για Παιδιά είναι ενεργοποιημένη, απενεργοποιήστε την.
	Εάν η λειτουργία Καθυστερημένης Λήξης είναι ενεργοποιημένη, απενεργοποιήστε την.
Διαρροές νερού από τη θήκη απορρυπαντικού	Ο διανομέας είναι φραγμένος με απορρυπαντικό και χρειάζεται καθάρισμα.
	Η πίεση του νερού είναι πολύ υψηλή και πρέπει να μειωθεί. Κλείστε ελαφρώς τη βαλβίδα εισόδου νερού και προσπαθήστε ξανά.
	Η συσκευή είναι κεκλιμένη προς τα εμπρός (πρέπει να είναι επίπεδη).
Διαρροές νερού (όχι από τη θήκη απορρυπαντικού)	Ο σωλήνας παροχής νερού είναι χαλαρός, ελέγξτε τις συνδέσεις.
	Ο σωλήνας παροχής νερού είναι στεγανός αλλά εξακολουθεί να παρουσιάζει διαρροή. Εάν ναι, αντικαταστήστε τις λαστιχένιες ροδέλες ή ο σωλήνας παροχής νερού δεν έχει τη λαστιχένια ροδέλα.
	Ο σωλήνας αποστράγγισης δεν έχει τοποθετηθεί σωστά.
	Σε περίπτωση διαρροής νερού στο εσωτερικό της μηχανής, απενεργοποιήστε την παροχή ρεύματος και επικοινωνήστε με την Επίσημη Τεχνική Υποστήριξη της Cecotec .

Το πλυντήριο ρούχων δεν ανάβει	Η συσκευή δεν είναι πλήρως συνδεδεμένη στην πρίζα ή δεν είναι αρκετά βαθιά συνδεδεμένη για να έρθει σε επαφή.
	Δεν υπάρχει ρεύμα στην πρίζα ή υπάρχει πρόβλημα με τις ασφάλειες.
Ο κύκλος πλύσης δεν ξεκινά	Η πόρτα δεν έχει κλείσει σωστά.
	Δεν έχει πατηθεί το εικονίδιο αφής ενεργοποίησης/απενεργοποίησης.
	Δεν έχει πατηθεί το εικονίδιο αφής έναρξης/παύσης.
	Η βρύση δεν έχει ανοιχτεί για να επιτρέψει τη ροή του νερού προς τη συσκευή.
	Η λειτουργία Καθυστερημένης Λήξης έχει ενεργοποιηθεί.
Δεν εισέρχεται νερό ή απορρυπαντικό στον κάδο. Στην οθόνη εμφανίζεται το σφάλμα “E02”.	Ο σωλήνας παροχής νερού είναι στριμμένος ή τσακισμένος.
	Ο σωλήνας παροχής νερού δεν είναι συνδεδεμένος στην παροχή νερού.
	Η πίεση του νερού είναι πολύ χαμηλή.
	Η βρύση νερού δεν έχει ανοιχτεί για να επιτρέψει τη ροή νερού στη συσκευή.
	Δεν υπάρχει παροχή νερού στο σπίτι.
	Το φίλτρο πλέγματος στον εύκαμπτο σωλήνα παροχής νερού ή/και η βαλβίδα εισόδου νερού είναι φραγμένη.
	Η βρύση ή/και ο σωλήνας παροχής νερού έχουν παγώσει.
	Η λειτουργία Καθυστερημένης Λήξης έχει ενεργοποιηθεί.
	Δεν έχει πατηθεί το εικονίδιο αφής έναρξης/παύσης.
	Υπάρχει ήδη αρκετό νερό στον κάδο.
Αποστράγγιση νερού κατά την έναρξη του προγράμματος	Αυτό δεν αποτελεί δυσλειτουργία. Μην ανοίγετε την πόρτα για να ρίξετε νερό απευθείας στον κάδο πριν ξεκινήσει το πρόγραμμα, διαφορετικά η συσκευή μπορεί να αδειάσει το νερό που χύθηκε στον κάδο κατά την έναρξη του προγράμματος.
Η στάθμη του νερού είναι πολύ χαμηλή όταν το πλυντήριο πλένει	Αυτό δεν αποτελεί πρόβλημα. Η κατανάλωση νερού αυτής της συσκευής στον κύκλο πλύσης είναι σχετικά χαμηλή. Η στάθμη του νερού στον κύκλο πλύσης είναι χαμηλότερη από αυτή άλλων τύπων πλυντηρίων ρούχων.

Υπερβολική πλήρωση νερού κατά τη λειτουργία του κύκλου πλύσης	Εάν η στάθμη του νερού μειωθεί, η μηχανή θα αναπληρώσει αυτόματα το νερό.
	Όταν η ποσότητα των ρούχων που πρόκειται να πλυθούν είναι πολύ μεγάλη, το πλυντήριο ρούχων ενδέχεται να ξαναγεμίσει αυτόματα το νερό αρκετές φορές κατά τη διάρκεια του κύκλου πλύσης.
Υπάρχει υπερβολική ποσότητα αφρού στον κάδο ή ξεχειλίζει αφρός από τη θήκη απορρυπαντικού	Το απορρυπαντικό δεν είναι κατάλληλο για πλύσιμο στο πλυντήριο (πρέπει να περιλαμβάνει την ένδειξη «για πλυντήριο ρούχων» ή «πλύσιμο στο χέρι και στο πλυντήριο» ή κάτι παρόμοιο).
	Έχει χρησιμοποιηθεί υπερβολική ποσότητα απορρυπαντικού. Απαιτείται λιγότερο απορρυπαντικό σε μαλακό νερό.
Ο κύκλος περιστροφής επαναλαμβάνεται αρκετές φορές.	Λόγω των διαφορετικών τύπων και υλικών των ρούχων, το σύστημα εξισορρόπησης φορτίου του πλυντηρίου ρούχων ενδέχεται να ταλαντεύεται και να διασκορπίζει τα ρούχα επανειλημμένα για να παρατείνει τον χρόνο στυψίματος. Αυτό είναι ένα φυσιολογικό φαινόμενο και όχι δυσλειτουργία του πλυντηρίου.
Η μηχανή δεν περιστρέφεται	Δεν έχει επιλεγεί ταχύτητα στυψίματος. Η οθόνη εμφανίζει την ένδειξη «---».
Η μηχανή δονείται πολύ κατά τη διάρκεια του κύκλου στυψίματος	Τα πόδια δεν έχουν ρυθμιστεί, με αποτέλεσμα το μηχάνημα να ταλαντεύεται.
	Εάν μόλις εγκαταστήσατε το μηχάνημα: οι βίδες αποστολής, συμπεριλαμβανομένου του πλαστικού διαχωριστικού, ή η συσκευασία από πολυστυρένιο δεν αφαιρέθηκαν κατά την εγκατάσταση του μηχανήματος.
	Η συσκευή έχει παγιδευτεί ανάμεσα σε έπιπλα ή/και τοίχους.
	Το φορτίο είναι ελαφρώς ανισορροπημένο και η συσκευή περιστρέφεται, αλλά με χαμηλότερη ταχύτητα.
Το αποτέλεσμα της περιστροφής δεν είναι το βέλτιστο	Όταν πλένετε μια μικρή ποσότητα ρούχων, όπως ένα τζιν, ένα πουλόβερ, μια πετσέτα μπάνιου κ.λπ., το πλυντήριο ενδέχεται να μην ολοκληρώσει τον κύκλο στυψίματος λόγω της προστασίας ισορροπίας.
	Εάν το φορτίο είναι ελαφρώς ανισορροπημένο, η συσκευή θα στύψει, αλλά σε χαμηλότερη ταχύτητα, όχι στην προεπιλεγμένη ταχύτητα στυψίματος του κύκλου ή στη ρύθμιση ταχύτητας στυψίματος για τον κύκλο.

Η μηχανή δεν αδειάζει, αδειάζει αργά ή εμφανίζεται στην οθόνη η ένδειξη «E03».	Το πάνω μέρος του σωλήνα αποστράγγισης είναι πολύ ψηλά. Θα πρέπει να εγκατασταθεί σε ύψος μεταξύ 65 και 100 cm από το δάπεδο.
	Το φίλτρο της αντλίας αποστράγγισης είναι φραγμένο.
	Ο σωλήνας αποστράγγισης είναι στριμμένος ή τσακισμένος.
	Ο σωλήνας αποστράγγισης είναι φραγμένος ή παγωμένος.
Ο χρόνος του προγράμματος πλύσης σταματά να μετράει πριν από την έναρξη της διαδικασίας στυψίματος υψηλής ταχύτητας.	Αυτό δεν αποτελεί δυσλειτουργία. Το σύστημα εξισορρόπησης φορτίου της συσκευής ταλαντεύεται και διασκορπίζει τα ρούχα στον κάδο για μεγάλο χρονικό διάστημα, ώστε να επιτευχθεί ισορροπία και να ολοκληρωθεί το στύψιμο υψηλής ταχύτητας. Κατά τη διάρκεια της διαδικασίας ταλάντωσης και διασποράς, ο χρόνος του προγράμματος σταματά να μετράει πριν η συσκευή φτάσει στον κύκλο στυψίματος υψηλής ταχύτητας.
Το πρόγραμμα πλύσης διαρκεί πολύ	Οι χρόνοι του προγράμματος θα διαφέρουν ανάλογα με την πίεση του νερού, τη θερμοκρασία του εισερχόμενου νερού και τα μη ισορροπημένα φορτία πλύσης. Οι χρόνοι του προγράμματος θα αυξηθούν ανάλογα (βλ. «Επανάληψη στυψίματος πολλές φορές»).
Υπερβολικός θόρυβος	Θα υπάρχει πάντα κάποιος θόρυβος από τον κινητήρα, την αντλία και τον κάδο κατά το στύψιμο.
	Το πλυντήριο ρούχων αγγίζει άλλα αντικείμενα.
	Ξένα αντικείμενα, όπως φουρκέτες ή μεταλλικά αντικείμενα, πέφτουν μέσα στον κάδο.
Η μηχανή γεμίζει συνεχώς με νερό και αδειάζει συνεχώς	Το πάνω μέρος του σωλήνα αποστράγγισης είναι πολύ χαμηλό. Θα πρέπει να εγκατασταθεί σε ύψος μεταξύ 65 και 100 cm από το δάπεδο.
	Το άκρο του σωλήνα αποστράγγισης έχει πιεστεί πολύ βαθιά μέσα στον κατακόρυφο σωλήνα, η γωνία του σωλήνα πρέπει να εγκατασταθεί 100 mm από το άκρο του σωλήνα αποστράγγισης.
	Το άκρο του σωλήνα αποστράγγισης είναι βυθισμένο στο νερό που αποβάλλεται.
Το νερό που αποστραγγίζεται επιστρέφει στη συσκευή	Εάν το άκρο του σωλήνα αποστράγγισης ακουμπήσει στο νερό που έχει αποστραγγιστεί (νερό που έχει αποστραγγιστεί από το πλυντήριο ρούχων), αυτό (το νερό που έχει αποστραγγιστεί) μπορεί να αναρροφηθεί πίσω στη συσκευή και να προκαλέσει ζημιά στη συσκευή ή στα ρούχα.

Ο πίνακας ελέγχου θερμαίνεται	Πρόκειται για μια ελαφρά θερμαντική επίδραση των ηλεκτρονικών εξαρτημάτων στην πλακέτα τυπωμένου κυκλώματος (PCB) που είναι εγκατεστημένη στο πίσω μέρος του πίνακα ελέγχου.
Μετά το στέγνωμα, υπάρχουν σταγόνες νερού στην πόρτα και τον κάδο.	Κατά το στέγνωμα, η πόρτα μπορεί να συσσωρεύσει σταγόνες νερού. Σκουπίστε τις.
	Μην βάζετε πάρα πολλά ρούχα ή βαριά αντικείμενα.
Γενικά περιστατικά	Το πλυντήριο ρούχων σας διαθέτει αισθητήρες που παρακολουθούν την πρόοδο κατά τη διάρκεια του κύκλου πλύσης (για παράδειγμα, στάθμη νερού, θερμοκρασία, μη ισορροπημένα φορτία και χρόνο/πρόοδο πλύσης). Κανονικά, εάν το πλυντήριο ρούχων σας ολοκληρώσει τον κύκλο με επιτυχία, είναι απίθανο να υπάρχει πρόβλημα.

Εάν παρουσιαστεί κάποια από τις ακόλουθες δυσλειτουργίες, θα ανιχνευθεί από το σύστημα μικροϋπολογιστή. Το πλυντήριο ρούχων θα εκπέμψει έναν ήχο «μπιπ” και θα εμφανιστούν οι ακόλουθοι κωδικοί σφάλματος:

Κωδικοί σφάλματος	Τύπος βλάβης	Πιθανή αιτία και λύση
E02	Δεν υπάρχει είσοδος νερού	Τρέχει η βρύση; Έχει διακοπεί η παροχή νερού; Είναι φραγμένο το φίλτρο πλέγματος του σωλήνα παροχής νερού και η βαλβίδα εισόδου νερού; Είναι παγωμένος ο σωλήνας παροχής νερού; Εάν ναι, δοκιμάστε να αντιμετωπίσετε μόνοι σας το πρόβλημα. Εάν ο κωδικός σφάλματος επιμένει, επικοινωνήστε με την Επίσημη Υπηρεσία Τεχνικής Υποστήριξης της Cecotec .
E03	Μη φυσιολογική αποστράγγιση	Καθαρίστε το φίλτρο της αντλίας. Ελέγξτε αν ο σωλήνας αποστράγγισης είναι λυγισμένος, στριμμένος ή φραγμένος. Εάν ο κωδικός σφάλματος επιμένει, επικοινωνήστε με την Επίσημη Υπηρεσία Τεχνικής Υποστήριξης της Cecotec .
U4	Βλάβη πόρτας	Η πόρτα ενδέχεται να μην έχει κλείσει σωστά. Κλείστε ξανά την πόρτα και, στη συνέχεια, πατήστε το εικονίδιο αφής Ενεργοποίηση/Απενεργοποίηση για να απενεργοποιήσετε το πλυντήριο ρούχων. Στη συνέχεια, ενεργοποιήστε το ξανά και πατήστε το εικονίδιο αφής Έναρξη/Παύση για να επανεκκινήσετε το πρόγραμμα. Εάν ο κωδικός σφάλματος επιμένει, επικοινωνήστε με την Εξυπηρέτηση Πελατών.

H	Η θερμοκρασία του τυμπάνου είναι υψηλή	Πατήστε το εικονίδιο αφής Έναρξη/Παύση για να θέσετε σε παύση το πλυντήριο ρούχων και περιμένετε λίγα λεπτά. Όταν η θερμοκρασία του κάδου πέσει σε ένα ασφαλές εύρος και ο κωδικός σφάλματος εξαφανιστεί από την οθόνη, πατήστε το εικονίδιο αφής Έναρξη/Παύση για να συνεχίσετε το πρόγραμμα. Εάν ο κωδικός σφάλματος επιμένει, επικοινωνήστε με την Εξυπηρέτηση Πελατών.
ΓΧΧΧ	Η συγκέντρωση αρνητικών ιόντων στο τύμπανο είναι πολύ υψηλή	Πατήστε το εικονίδιο αφής Έναρξη/Παύση για να θέσετε σε παύση το πλυντήριο ρούχων και περιμένετε λίγα λεπτά. Όταν το φορτίο αρνητικών ιόντων στον κάδο πέσει σε ασφαλές επίπεδο και ο κωδικός σφάλματος εξαφανιστεί από την οθόνη, πατήστε το εικονίδιο αφής Έναρξη/Παύση για να συνεχίσετε το πρόγραμμα. Εάν ο κωδικός σφάλματος επιμένει, επικοινωνήστε με την Εξυπηρέτηση Πελατών.
ΕΞΧ	Άλλες αναλύσεις	Απενεργοποιήστε το πλυντήριο ρούχων πατώντας το εικονίδιο αφής ενεργοποίησης/απενεργοποίησης. Στη συνέχεια, αποσυνδέστε το από την πρίζα και επικοινωνήστε με την Επίσημη Τεχνική Υποστήριξη της Cecotec .

Σημείωση: Βεβαιωθείτε ότι έχετε ελέγξει την αιτία της βλάβης και ότι έχετε επιλύσει την πριν πατήσετε ξανά το εικονίδιο Έναρξη/Παύση. Εάν ο κωδικός βλάβης εξαφανιστεί, το πλυντήριο ρούχων θα συνεχίσει να λειτουργεί. Εάν ο κωδικός βλάβης επιμένει, αποσυνδέστε το καλώδιο τροφοδοσίας και επικοινωνήστε με την Επίσημη Υπηρεσία Τεχνικής Υποστήριξης της Cecotec.

8. ΑΝΑΚΥΚΛΩΣΗ ΗΛΕΚΤΡΙΚΟΥ ΚΑΙ ΗΛΕΚΤΡΟΝΙΚΟΥ ΕΞΟΠΛΙΣΜΟΥ

Αυτό το σύμβολο υποδεικνύει ότι, σύμφωνα με τους ισχύοντες κανονισμούς, το προϊόν ή/και η μπαταρία πρέπει να απορρίπτονται ξεχωριστά από τα οικιακά απορρίμματα. Όταν το προϊόν φτάσει στο τέλος της ωφέλιμης διάρκειας ζωής του, πρέπει να αφαιρέσετε τις μπαταρίες και να τις παραδώσετε σε σημείο συλλογής που έχει οριστεί από τις τοπικές αρχές.
Για λεπτομερείς πληροφορίες σχετικά με τον καταλληλότερο τρόπο απόρριψης ηλεκτρικού και ηλεκτρονικού εξοπλισμού ή/και μπαταριών, οι καταναλωτές θα πρέπει να επικοινωνήσουν με τις τοπικές αρχές.
Η τήρηση των παραπάνω οδηγιών θα βοηθήσει στην προστασία του περιβάλλοντος.

Μπορείτε να βρείτε πληροφορίες σχετικά με τα εθνικά συστήματα ανακύκλωσης συσκευασιών και τη σήμανσή τους στον ιστότοπό μας.

9. ΠΝΕΥΜΑΤΙΚΑ ΔΙΚΑΙΩΜΑΤΑ

Τα δικαιώματα πνευματικής ιδιοκτησίας επί των κειμένων αυτού του εγχειριδίου ανήκουν στην CECOTEC INNOVACIONES, SL. Με επιφύλαξη παντός δικαιώματος. Απαγορεύεται η αναπαραγωγή, η αποθήκευση σε σύστημα ανάκτησης, η μετάδοση ή η διανομή του περιεχομένου αυτής της έκδοσης, εν όλω ή εν μέρει, με οποιονδήποτε τρόπο (ηλεκτρονικό, μηχανικό, φωτοτυπικό, ηχογραφητικό ή παρόμοιο) χωρίς την προηγούμενη άδεια της CECOTEC INNOVACIONES, SL.

10. ΑΠΛΟΥΣΤΕΥΜΕΝΗ ΔΗΛΩΣΗ ΣΥΜΜΟΡΦΩΣΗΣ ΕΕ

Η Cecotec Innovaciones δηλώνει με την παρούσα ότι το παρόν προϊόν συμμορφώνεται με τις βασικές απαιτήσεις και άλλες σχετικές διατάξεις των κανονισμών που ισχύουν στην Ευρωπαϊκή Ένωση. Το παρόν προϊόν έχει σχεδιαστεί, κατασκευαστεί και δοκιμαστεί σύμφωνα με τα απαιτούμενα πρότυπα ασφάλειας και ποιότητας. Το πλήρες κείμενο της Δήλωσης Συμμόρφωσης ΕΕ βρίσκεται στην ακόλουθη διεύθυνση ιστού: https://cecotec.es/es/information/declaration-of-conformity

1. PECES I COMPONENTS

Figura 1

1. Mànega d'entrada d'aigua
2. Porta
3. Mànega de desguàs
4. Cos
5. Cable d'alimentació
6. Dipòsit dispensador de detergent/suavitzant
7. Panell de control
8. Tambor
9. Tapa del filtre de desguàs
10. Potes ajustables

Nota:
Els gràfics d'aquest manual són representacions esquemàtiques i potser no coincideixen exactament amb els del producte.

2. ABANS DE FER SERVIR

- Aquest aparell presenta un embalatge dissenyat per protegir-lo durant el transport. Traieu l'aparell de la caixa. Podeu desar la caixa original i altres elements de l'embalatge en un lloc segur per prevenir danys a l'aparell si necessiteu transportar-lo en el futur. Si voleu desfer-vos de l'embalatge original, assegureu-vos de reciclar tots els elements correctament.
- Assegureu-vos que totes les peces i els components estan inclosos i en bon estat. Si en faltés algun o no estiguessin en bon estat, contacteu de forma immediata amb el Servei d'Atenció Tècnica Oficial de Cecotec.

Contingut de la caixa:
- Rentadora assecadora
- Mànega de subministrament d'aigua
- Potes de transport
- Clau fixa
- Tapa embellidora x4
- Aquest manual d'instruccions

- No traieu el número de sèrie del producte, per poder mantenir una correcta traçabilitat del vostre equip en cas de sol·licitar assistència.

3. INSTAL·LACIÓ

Extracció dels cargols de transport
POSSIBLES DANYS A L'APARELL O LESIONS

- L aparell està assegurat per al transport amb perns de transport. Els perns de transport que no es retiren poden fer malbé el tambor durant el funcionament de la rentadora, l'aparell vibrarà i serà molt més sorollós durant els cicles de centrifugat si els perns de transport no es retiren abans d'usar-lo. Assegureu-vos de retirar completament els 4 perns de transport abans del primer ús.
- Deseu els perns de transport.
- Si s'ha adquirit un suport amb l'aparell, cal instal·lar-lo primer, abans de retirar els perns de transport. Consulteu les instruccions d'instal·lació del pedestal.
- Per evitar danys durant un transport posterior, assegureu-vos de tornar a instal·lar els perns abans del transport.

La figura 2 mostra els passos per retirar els perns. Aquests es detallen a continuació:
1. Afluixeu els quatre perns de transport A amb la clau (subministrada) i retireu-los.
2. Traieu els quatre tubs espaiadors B. Durant la retirada dels perns, si els tubs espaiadors cauen dins de la màquina, es poden recuperar inclinant la màquina cap endavant i recollint-los del terra o de l'interior de la base de la màquina.
3. Cobriu els orificis oberts dels perns de transport amb els quatre taps de coberta C que trobareu a la bossa de plàstic que conté els accessoris.
4. Deseu totes les peces en un lloc segur: les necessitareu de nou si la rentadora necessita ser traslladada a un altre lloc.

Nota:
Per evitar trencaments durant el transport de la rentadora, seguiu les indicacions següents:
- Els perns de transport han d'estar reinstal·lats.
- El cable d'alimentació ha d'estar assegurat a la part posterior de la rentadora.

Requisits d'ubicació
- La màquina s'ha d'instal·lar sobre un terra sòlid i pla. Mai col·loqueu la màquina sobre catifes toves o terres de fusta. No instal·leu la màquina sobre una base improvisada; si el lloc d'instal·lació no es pot canviar, la base s'ha de millorar segons calgui, per exemple, ampliant la mida i assegurant-la amb suports. Mai col·loqueu la màquina sobre suports separats. És possible que la màquina es mogui lleugerament a causa de factors com la sobrecàrrega o la humitat de la base. Això podria provocar que la màquina caigui de la base després d'un temps d'ús.
- Mantingueu l'entorn sec i ventilat.
- L'aparell s'ha d'instal·lar i utilitzar en una habitació amb desguàs.

- Mai col·loqueu petits electrodomèstics, com forns microones i/o olles elèctriques, sobre la màquina.
- Mantingueu la màquina allunyada d'equips amb flama, com espelmes, cuines de gas, contenidors de gas liquat, etc.
- Mai col·loqueu recipients a pressió sobre la màquina.
- Mai col·loqueu la màquina sobre l'obertura d'un desguàs sense cobrir.

Requisits d'espai lliure
- Instal·leu l'aparell amb fàcil accés a l'endoll i la presa de corrent.
- Instal·leu l'aparell on hi hagi prou espai al seu voltant.

Figura 3
(a) 3 cm o més per sobre
(b) 5 cm o més per darrere
(c) 5 cm o més a la banda esquerra
(d) 5 cm o més al costat dret
(e) 70 cm o més (Aquest espai sol ser el necessari davant de l'aparell per obrir la porta i accedir-hi)

ATENCIÓ: No permeteu que les parts metàl·liques de l'aparell entrin en contacte amb aigüeres metàl·liques o altres electrodomèstics.

Anivellació d'aparell
L'aparell utilitza altes velocitats de centrifugat per eliminar l'aigua al final del cicle de rentat. És important que estigui anivellat i que les potes ajustables pressionin amb la mateixa pressió contra el terra. Això ajudarà a garantir lús més silenciós i amb menys vibracions.

Seguiu aquests passos:
1. Instal·leu l'aparell sobre superfícies anivellades i sòlides. Preferiblement a una cantonada de l'habitació.
2. Si el terra no està anivellat (o està desnivellat), ajusteu les potes ajustables de l'aparell segons sigui necessari per anivellar-lo. No col·loqueu res sota les potes ajustables de l'aparell per ajudar a anivellar-lo.
3. Esteneu les potes ajustables de l'aparell no més del necessari. Com més esteses estiguin les potes, més vibració experimentarà laparell. Comenceu amb les potes ajustables completament enroscades i ajusteu cada pota segons sigui necessari.
4. Utilitzeu un nivell de bombolla (no subministrat) per comprovar la part superior de laparell i assegurar-se que està anivellat de banda a banda i de endavant cap enrere.
5. Premeu cap avall a cada cantonada de la part superior de laparell per assegurar-se que no "tambalea". No hi ha d'haver "cediment" ni moviment. Totes les potes ajustables han de pressionar per igual contra el terra. Això és tan important com que l'aparell estigui anivellat per evitar vibracions.
6. Quan l'aparell estigui anivellat i no trontolli, bloquegeu les potes ajustables al seu lloc prement les contrafesques contra la part inferior de la rentadora. Assegureu-vos de fer-ho sense canviar l'alçada de la pota (agafeu la pota mentre premeu la contrafemella).

Procediment per ajustar les potes ajustables
Fig. 4
1. Després de determinar quines potes ajustables de l'aparell necessiten estendre's, demaneu a algú que aixequi lleugerament l'aparell per treure pressió a la pota que s'ajustarà.
2. Gireu la pota ajustable de l'aparell per estendre-la cap avall el necessari per elevar la cantonada de l'aparell la quantitat correcta i anivellar-lo.
3. Quan l'alçada de la pota sigui correcta, utilitzeu la clau (subministrada) per prémer la contrafemella contra la part inferior de l'aparell i fixar la pota al seu lloc.

Connexió del subministrament d'aigua i electricitat
Connexió de la mànega d'entrada d'aigua
1. Connecteu un extrem de la mànega d'entrada d'aigua a una aixeta d'aigua freda i premeu a mà. Abans de fer la connexió, deixeu córrer l'aigua lliurement fins que estigui completament neta.
2. Connecteu l'altre extrem de la mànega d'entrada d'aigua a la vàlvula d'entrada d'aigua a la part posterior de l'aparell i premeu a mà.
3. Obriu l'aixeta lentament i assegureu-vos que no hi hagi fuites.

- No retorça, aixafi, modifiqui ni talli la mànega.
- Premeu l'extrem de la mànega fermament a mà.
- La pressió de l'aigua de subministrament ha d'estar al rang de 0,03 a 1,0 MPa. Si la pressió de l'aigua supera aquest valor, instal·leu una vàlvula reductora de pressió.
- Si la mànega no és prou llarga, poseu-vos en contacte amb el Servei d'Assistència Tècnica Oficial de Cecotec o un tècnic autoritzat.
- No utilitzeu mai una mànega d'entrada d'aigua de segona mà.
- Utilitzeu la mànega d entrada d aigua nova subministrada amb l aparell.

Connexió de la mànega de desguàs
Alçada del punt de desguàs
Diferència d'alçada entre el terra i el punt de desguàs: mín. 60 cm (24 polzades) i màx. 100 cm (39 polzades). Fig. 7

Tipus de connexió de desguàs
a) Tub vertical. Fig. 8
- Fixeu la mànega de desguàs al colze (no subministrat).
- Col · loqueu el colze a la mànega de desguàs a 4 polzades (100 mm) de l'extrem de la

mànega.
- Inseriu aquesta secció de la mànega de desguàs al tub de desguàs. Si la mànega s'introdueix massa, això pot fer que la rentadora es buidi contínuament mentre s'està omplint.
- Assegureu el colze i la mànega amb una brida per a cables per evitar que la mànega se surti del tub de desguàs durant l'ús.

b) Sifó de l'aigüera
Fixeu la mànega de desguàs al sifó de l'aigüera utilitzant una abraçadora de mànega de Ø 0,9-1,6 polzades (20-44 mm). Fig. 9

c) Lavabo
ADVERTIMENT RISC DE CREMADES: En rentar a altes temperatures, hi ha risc de cremades si toca l'escuma calenta, per exemple, en bombar escuma calenta a un lavabo. No fiqueu la mà a l'escuma calenta.

Avís: Danys a l'aparell/danys als teixits.

Si l'extrem de la mànega de desguàs toca l'aigua descarregada (aigua drenada de la rentadora), aquesta (l'aigua descarregada) es pot tornar a succionar cap a la rentadora i fer malbé l'aparell o els teixits. Assegureu-vos que:
- No hi hagi tap al desguàs de l'aigüera.
- L'extrem de la mànega de desguàs no toqui l'aigua baixada.
- El desguàs de l'aigüera flueixi lliurement i no estigui parcialment obstruït.
- Fixeu la mànega de desguàs de forma segura al lavabo.

A la figura 10 es mostra la forma correcta de col·locar la mànega al lavabo.

- No retorça, llenci ni doblegui la mànega de desguàs.
- Assegureu la mànega de desguàs amb la brida per a cables al tub de desguàs, lavabo, etc., perquè la mànega no se surti per la força de l'aigua.
- Es desaconsella utilitzar extensions per a la mànega de desguàs; en cas de necessitat absoluta, lextensió ha de tenir el mateix diàmetre que la mànega original i no ha de superar els 250 cm de longitud. Fig. 11

Connexió elèctrica
Abans d'endollar la rentadora a la presa de corrent principal, assegureu-vos que:
- La presa de corrent tingui presa de terra i compleixi amb la legislació aplicable.
- La presa de corrent sigui capaç de suportar la càrrega de potència màxima de l'aparell indicada a la Placa de Característiques Tècniques fixada a la màquina.
- La tensió d'alimentació estigui dins dels valors indicats a la Placa de Característiques Tècniques fixada a la rentadora.
- Durant l'escalfament, el corrent màxim de la rentadora és de 10A, per la qual cosa assegureu-vos que el sistema de subministrament elèctric (tensió, corrent i cable) sigui adequat per a la càrrega de l'aparell.
- La presa de corrent és compatible amb l'endoll de la rentadora. Si aquest no és el cas, substituïu la presa de corrent o l'endoll per un electricista qualificat.

4. FUNCIONAMENT

Panell de control
Fig. 12

A —Després de prémer la icona d'encesa per iniciar la màquina, seleccioneu el cicle de rentat desitjat a l'àrea d'icones assenyalada. La llum del cicle de rentat corresponent s'encén i la pantalla mostra el temps de durada del cicle de rentat seleccionat.

B— Icones de funcions i opcions
1. Icona tàctil Final Diferit (Delay End). Premeu per ajustar el temps de finalització del cicle de rentat.
2. **Icona tàctil TEMP** .: Premeu per canviar la temperatura de l'aigua per al cicle actual; el valor de temperatura modificat apareixerà a la pantalla digital.
3. **Icona tàctil SPEED (Velocitat)** : Premeu per canviar la velocitat de centrifugat per al cicle actual; el valor de velocitat de centrifugat modificat apareixerà a la pantalla digital.
4. **Icona tàctil RINSE (Aclarida)** : Premeu per canviar el nombre d'aclarits per al cicle actual; el nombre d'aclarits modificat apareixerà a la pantalla digital.
5. **Icona tàctil DRYING (Assecat**): Premeu per ajustar el cicle d'assecatge.
6. **Icona tàctil Funció KidLock (Bloqueig Infantil):** Premeu per activar el cicle de rentat amb bloqueig infantil.
7. **Icona tàctil SteamMax (Rentat amb vapor):** Premeu per activar el cicle de rentat amb VAPOR.
8. **Icona tàctil OnSmart (rentat intel·ligent):** Premeu per activar el cicle de rentat OnSmart.
9. **Icones tàctils "+" o "-":** Premeu aquests botons per ajustar el temps del cicle. El temps de cicle ajustat es mostra a la pantalla digital.

Nota: Alguns cicles no tenen funció de selecció per ajustar el temps del cicle.

10. **Icona tàctil INICI/PAUSA** : Mantingueu premut el botó per iniciar o pausar un cicle de rentat.
    - Afegir roba durant el programa en curs
    Quan el cicle ha començat, si voleu pausar el cicle de rentat, mantingueu premuda la icona tàctil Inici/Pausa de nou. Si el llum indicador de bloqueig de porta 🔓 està apagat, la porta

es pot obrir i podreu afegir o treure roba. Per reprendre el cicle de rentat des del punt en què es va interrompre, torneu a prémer la icona.

11. Botó ENCESA : Per engegar i apagar la màquina, manteniu premuda aquesta icona.

C— Pantalla
Fig. 13
La pantalla és útil en programar la màquina i proporciona una gran quantitat dinformació.

1. Bloqueig infantil (KidLock)
La icona il·luminada indica que la funció de bloqueig infantil està activada, i el tauler de control està bloquejat (excepte la icona d'encesa).
2. Bloqueig de porta
La icona il·luminada indica que la porta està bloquejada. Per evitar qualsevol dany, espereu fins que la icona s'apagui abans d'obrir la porta.
3. Barra de progrés del programa.
Durant el procés de rentat, la barra de llum mostra el progrés del rentat amb el temps restant del programa.
4. Indicador final diferit (Delay End)
El llum indicador il·luminat indica que la funció està activada. El compte enrere fins al final del cicle de rentat seleccionat apareixerà a la pantalla digital.
5. Indicador SteamMax (rentat amb vapor)
El llum indicador il·luminat indica que la funció vapor està activada.
6. Indicador OnSmart (rentat intel·ligent)
El llum indicador il·luminat indica que el programa OnSmart està seleccionat. Hi ha tres maneres de configurar el programa de rentat OnSmart.
7. Pantalla digital.
Fig. 14
   a. Temps restant del cicle de rentat
   b. Temps de Delay End
   c. Temperatura de rentat
   d. Temps d'assecat
   e. Nombre d'aclarits
   f. Velocitat de centrifugat
   g. Codi d'error

Preparació de la roba
Avís: Danys a l'aparell/ teixit. Objectes estranys (monedes, clips, agulles, claus, etc.) poden fer malbé la roba o els components de la rentadora.
Tingueu en compte els consells següents en preparar la roba:
- Traieu qualsevol objecte solt o metàl·lic, com imperdibles, clips, etc., de la roba.

- Elimineu la sorra, traieu les monedes, etc., de les butxaques i punys.
- Tancament cremalleres i corda fundes de coixí, fundes nòrdiques, etc.
- Traieu els ganxos de cortina o assegureu-los en una bossa de xarxa.
- Els articles particularment delicats, com mitges o cortines d'encaix, o articles més petits, com mitjons diminuts o mocadors, només s'han de rentar en una bossa de xarxa.
- Algunes peces és millor rentar-les del revés. Això inclou peces de punt, pantalons, samarretes i dessuadores.
- Assegureu-vos que els sostenidors amb cèrcols són aptes per a rentadora.
- Assegureu-vos que els sostenidors amb cèrcols es renten en una bossa de xarxa que es pugui tancar de forma segura amb una cremallera o botó! Si el cèrcol surt de la copa, pot passar a través dels orificis del tambor i causar danys importants.

Preparació de la roba per assecar
- Només tèxtils aptes per a assecadora que hagin estat rentats, aclarits i centrifugats.
- Elimineu la major quantitat d'aigua possible de la roba. No premeu el botó per reduir la velocitat de centrifugat.
- Per assegurar un assecat uniforme, classifiqueu els articles segons el tipus de teixit i el grau d'assecat requerit.
- Els articles que requereixen planxat no s'han de planxar immediatament després d'assecar-se a l'assecadora. És una bona idea doblegar-los o enrotllar-los junts durant un temps perquè la humitat restant es distribueixi uniformement.
- En rentar roba que s'assecarà en assecadora, utilitzeu la quantitat correcta de detergent i productes per a la cura de tèxtils segons les instruccions del fabricant. Alguns detergents i productes per a la cura de tèxtils, midó o suavitzants poden contenir productes químics que es poden dipositar negativament en els sensors d'humitat, afectant-ne la funció i el resultat de l'assecat.

Els tèxtils següents no s'han d'assecar en assecadora:
- Roba marcada amb el símbol de cura: ⊠
- Llanes o articles que continguin llana. Risc d'encongiment!
- Teixits delicats (seda, cortines de xarxa sintètiques). Risc d'arrugues!
- Articles que continguin gomaescuma o material similar.
- Articles que hagin estat tractats amb dissolvents inflamables, com llevataques, gasolina, diluents de pintura. Perill d'explosió!
- Articles que encara continguin laca per als cabells o substàncies similars. Vares perilloses!
- Roba degotant. Malbaratament d'energia!

Classificació de la roba segons el color i el grau de brutícia
Classifiqueu les peces de roba segons el color, el grau de brutícia i el rang de temperatura de rentat recomanat.
- Les peces de roba es poden decolorar.

- Mai renti peces noves multicolors juntament amb altres peces.
- Renti les peces blanques separades de les de color. En cas contrari, les peces blanques poden tendir a tornar grisos.

Grau de brutícia
- Brutícia lleugera. Sense brutícia o taques visibles, però que poden haver absorbit una mica d'olor. Això podria incloure roba lleugera d'estiu com samarretes, camises o bruses usades només una vegada. També per refrescar la roba de llit o les tovalloles de convidats.
- Brutícia normal. Brutícia visible i/o algunes taques lleugeres. Això podria incloure roba com samarretes, camises o bruses que s'han suat o usat diverses vegades. També draps de cuina, tovalloles de mà o roba de llit usada fins a per una setmana o més. Cortines sense taques que no s'han rentat fins a mig any.
- Brutícia intensa. Brutícia i taques visibles. Això podria incloure draps de cuina, tovallons de roba, pitets de nadó, roba exterior de nens o samarretes de futbol i camises tacades d'herba o terra. També podria incloure roba de treball com micos i texans, i altres peces usades per a treballs i activitats a l'aire lliure.

5. PROGRAMES I FUNCIONS

Taula de cicles de rentat

Cicle de rentat	Temp. Màx (ºC)	Càrrega màxima (kg)		Tipus de detergent		
		Rentat	Assecat	Detergents		Suavitzant
				Normal	Especial	
Mix	60	8	5	L/P	---	O
Quick (Rentat ràpid)	40	1	1	L/P	---	O
Wool (Llana)	40	1	---	---	L	O
Cotton (Cotó)	60	8	5	L/P	---	O
Ressò 40-60	40	8	5	L/P	---	O
20 ºC	30	2	---	L/P	---	O
Sanitize (Esterilització)	85	3	3	L/P	---	O
Assecat	---	---	5	---	---	---
Spin (Centrifugat)	---	8	5	---	---	---
Drum Clean Plus	85	---	---	---	---	---
OnSmart (Rentat intel·ligent)	40	5	---	L/P	---	O

L= Gel/detergent líquid; P= Detergent en pols; O= opcional; ---= No.
Si utilitzeu detergent líquid, no es recomana activar la funció de final diferit.
Es recomana utilitzar: detergent en pols de 20 °C a 80 °C i detergent per a llana de 20 °C a 40 °C.
Seguiu les recomanacions de dosificació del vostre detergent.

Cicle de rentat	Descripció
Mix	Per al rentat de càrrega mixta de cotó i teixits sintètics lleugerament a normalment bruts, articles blancs i de color junts.
Quick (Rentat ràpid)	Per a una petita quantitat de peces o peces lleugerament brutes que vulgueu acabar de rentar ràpidament.
Wool (Llana)	Per a roba de llana i barreges de llana rentable a màquina.
Cotton (Cotó)	Per a articles diaris de cotó, lli i barreges de cotó. Programa de prova deficiència energètica.
Ressò 40-60	Programa de prova deficiència energètica.
20 ºC	Per a una petita quantitat de roba que és fàcil de destenyir.
Sanitize (Esterilització)	Per a roba que necessita esterilització i descontaminació.
Drying (assecat)	Per assecar teles de cotó humides.
Spin (Centrifugat)	Aquest cicle utilitza un centrifugat per escurçar els temps dassecat de teixits pesants o articles de cura especial rentats a mà.
Drum Clean Plus	Netegeu el tambor eliminant la brutícia i els bacteris del tambor. Assegureu-vos que el tambor estigui buit.
OnSmart (Rentat intel·ligent)	Cicle de rentat intel·ligent que ajusta automàticament el temps i la temperatura segons el pes de la roba (s'inicia pressionant la icona tàctil OnSmart – icona empremta 3")

Programes

OnSmart (rentat intel·ligent)
El programa de rentat OnSmart pot detectar de manera intel·ligent el pes de la roba i ajustar el temps de rentat i la temperatura per realitzar un rentat intel·ligent. Quan "Auto" es mostra a

l'etapa de detecció després d'iniciar el programa, el programa de rentat OnSmart es pot iniciar de les tres maneres següents:

- Quan l'aparell està apagat, manteniu premut el botó OnSmart (icona empremta) durant almenys 3 segons, la rentadora executarà el programa de rentat OnSmart directament, amb la llum indicadora OnSmart encesa.
- Quan l'aparell està encès, manteniu premut el botó OnSmart durant almenys 3 segons, l'aparell executarà el programa de rentat OnSmart directament, amb la llum indicadora OnSmart encesa.
- Quan l'aparell està encès, premeu breument el botó OnSmart, el llum indicador OnSmart s'encendrà i, a continuació, premeu el botó Inici/Pausa; l'aparell executarà el programa de rentat OnSmart

Programa de "Rentat + Assecat"

Només una part del programa de rentat pot afegir la funció d'assecament. Primer, carregueu la roba al tambor, tanqueu la porta, premeu la icona tàctil d'assecat (representat per una tovallola al tauler de control) per seleccionar els dos modes d'assecat de la següent manera:

- Assecatge automàtic: Premeu la icona tàctil d'assecatge (representat per una tovallola al tauler de control) contínuament per ajustar el temps d'assecatge que es mostra al tauler, i quan es mostri "Auto", el mode d'assecatge automàtic estarà activat, el temps d'assecatge s'ajustarà automàticament segons la quantitat i humitat de l'ajustament.
- Assecatge programat : Premeu la icona tàctil d'assecatge (representat per una tovallola al tauler de control), la pantalla digital mostrarà el temps d'assecatge (30-60-90-120-150-180-210-240), seleccioneu un temps d'assecatge apropiat i introduïu el temps d'assecatge. Després, premeu el botó Inici/Pausa, la màquina començarà a executar el programa Rentatge + Assecat, amb el programa d'assecatge activat automàticament al final del programa de rentat.

Programa Drying (assecat)

El programa Drying (assecat) és adequat per assecar peces de cotó. No eixugueu peces propenses a la deformació o encongiment. Quan el programa Drying estigui configurat, abans d'assecar, es recomana fer un programa de centrifugat únic per assecar la roba.

- Primer, carregueu la roba al tambor, tanqueu la porta, premeu i seleccioneu el programa Drying, i premeu la icona tàctil d'assecat contínuament, per seleccionar el mode d'assecat automàtic o Assecatge programat (com es descriu anteriorment).
- A continuació, premeu el botó Inici/Pausa per iniciar el programa.

Precaucions per al programa d'assecatge

- Si hi ha massa humitat a la roba, la màquina estendrà automàticament el temps d'assecat, i és normal que es mostri "0:20" durant massa temps.
- Quan el programa d'assecatge està en funcionament, l'aixeta ha d'estar oberta, ja que cal aigua per a la refrigeració i deshumidificació durant el programa d'assecatge.

- El temps d'assecat més llarg s'estableix segons els diferents models.
- Per evitar que la roba s'arrugui per un assecat excessiu, el temps d'assecat es pot ajustar una mica menys al principi, i després el temps d'assecat es pot afegir segons l'efecte d'assecat.
- Abans d'executar el programa Assecat, es recomana fer primer un programa de centrifugat.
- Si cal, deslligueu els nusos de la roba després del centrifugat i després introduïu-la al tambor per assecar.
- Per a peces més grans o gruixudes, l'assecatge pot ser desigual en algunes posicions de la roba. Afegiu temps d'assecatge segons l'efecte d'assecatge després de finalitzar el programa d'assecatge.
- Els teixits de llana no són adequats per a l'assecatge.
- No eixugueu peces que es puguin deformar o encongir.
- Alguns programes no tenen funció d'assecatge.

Funció vapor (SteamMax)

- Aquesta funció afegeix un procés de vapor al final del drenatge daigua del programa de rentat seleccionat, just abans de lúltim centrifugat.
- Premeu la icona tàctil de vapor SteamMax per afegir un procés de rentat amb vapor després de l'última etapa de drenatge d'aigua del programa de rentat seleccionat (o en curs) i abans de l'últim centrifugat.
- Durant el procés de rentat amb vapor, la màquina genera una gran quantitat de vapor a alta temperatura que penetra profundament als teixits, millorant la seva suavitat i elasticitat i, alhora, eliminant olors desagradables i refrescant la roba.
- Després del procés de rentat amb vapor, la màquina entra a l'etapa final d'esbandida i centrifugació.

Beneficis:

- Redueix les arrugues de la roba i la deixa més suau i elàstica.
- Ajuda a eliminar olors desagradables i refresca les peces.
- Facilita el planxat.

Nota: Aquest programa està dissenyat per a peces de cotó que no destinen fàcilment.

Programa WOOL (Llana)

- Abans de rentar, confirmeu que les peces tenen l'etiqueta de "lavable a màquina".
- Un cop finalitzat el procediment, traieu ràpidament les peces, de les forma i assequeu-les per evitar deformacions causades per romandre massa temps al tambor.
- Per evitar danys a les peces, la temperatura de l'aigua no ha de superar els 40°C.
- Per obtenir els millors resultats i reduir el dany a les peces, utilitzeu detergent especial per a llana i no excedeixi 1,0 kg de roba.

Delay End (Final diferit)

Aquesta funció us permet programar la rentadora-assecadora perquè un programa de rentat finalitzi en un moment específic, fins a 24 hores després. La durada del programa de rentat s'inclou al temps total del Final Diferit.

Per configurar-ho:

1. Seleccioneu el programa de rentat desitjat.
2. Abans de prémer Inici/Pausa, manteniu premut el botó Delay End durant 3 segons.
3. Seguiu prement el botó fins que la pantalla mostri l'hora desitjada de finalització. +
4. El llum indicador s'encén.
5. Feu clic a Inici/Pausa per iniciar el compte enrere del final diferit.
6. Per cancel·lar-lo, premeu qualsevol altre botó de programa de rentat per reiniciar el programa. La llum indicadora s'apagarà.

Notes

- La funció de Delay End no està disponible a tots els programes de rentat.
- Lhora real de finalització del programa pot variar lleugerament a causa de factors com la pressió del subministrament daigua, el drenatge, el tipus de roba i la temperatura de laigua.

Bloqueig infantil (KidLock)

- Aquesta funció prevé lús indegut de la màquina per part de nens i evita interferències externes durant el procés de rentat.
- Durant el funcionament, manteniu premut el botó SPEED durant 3 segons per activar o cancel·lar la funció de Bloqueig infantil.
- El llum indicador s'encén.
- La porta no es podrà obrir.
- El tauler de control estarà bloquejat i els botons no respondran (excepte el botó encès).

Nota:

- Si la màquina s'apaga prement la icona d'encesa mentre el Bloqueig infantil està activat, la funció es cancel·larà.
- Si la màquina torna a engegar, executarà directament el programa que estava configurat abans d'apagar-la.

Cancel·lació del brunzador

- Podeu silenciar els sons de la màquina (brunzidor) que es produeixen durant el funcionament.
- Per cancel·lar-lo, manteniu premudes les icones tàctils de Speed i OnSmart al mateix temps durant almenys 3 segons.
- Si voleu tornar a activar-lo, realitzeu la mateixa operació (mantenir premuts Speed i OnSmart durant 3 segons).

Afegir roba durant el programa en marxa

- Quan el programa estigui en marxa, mantingueu premuda la icona tàctil Inici/Pausa per pausar el programa, si l'indicador de bloqueig de la porta està encès, significa que la porta es pot obrir per afegir o treure roba.
- Un cop finalitzada l'operació, tanqueu la porta, mantingueu premuda la icona tàctil Inici/Pausa de nou, perquè la màquina continuï funcionant des del punt en què es va interrompre.

AVÍS: Si el nivell o la temperatura de l'aigua al tambor són massa alts, la llum indicadora de bloqueig de porta s'encén. En aquest cas, la porta no es podrà obrir i no podrà afegir ni treure roba durant lexecució del programa.

Llum interior

- La llum interior sempre està encesa durant l'ajust del programa o de la funció.
- Quan el programa està suspès, la llum interior es pot encendre obrint la porta de la rentadora.
- Quan el programa està en marxa, la llum interior s'encén automàticament amb el canvi de fase de rentat.
- Prement qualsevol icona tàctil que no sigui la icona tàctil d'encesa també podeu il·luminar la llum interior.

Ajust del temps del programa

- Premeu la tecla "+" o "-" per ajustar el temps del programa.
- El valor de configuració del temps del programa es mostra a la pantalla digital.
- La rentadora funcionarà segons el temps de programa ajustat.

Nota: Alguns programes no permeten la configuració de temps.

Sistema d'equilibrat de càrrega (Smooth Wash)

La rentadora compta amb un sistema de detecció automàtica per a càrregues desequilibrades.

- La rentadora disposa dun sistema de detecció automàtica de càrrega excèntrica. En el procés de centrifugat, si la roba està distribuïda de forma desigual, l'aparell l'anivellarà i s'ajustarà fins que la roba estigui distribuïda uniformement abans de centrifugar.
- Si la roba no es pot distribuir uniformement dins del temps especificat, l'aparell no centrifugarà per evitar vibracions severes de la màquina. En aquest moment, cal comprovar si la roba està nuada o embolicada, i seleccionar el programa "Spin" (Centrifugat) després de reorganitzar la roba.
- Quan renti poca roba, és possible que la rentadora no completi el procés de centrifugat a causa de la protecció de l'equilibri.

AVÍS: A causa dels diferents tipus i materials de la roba, el sistema automàtic d'ajust i equilibri de l'aparell pot anivellar i ajustar la roba diverses vegades, perllongant el temps de centrifugat.

Això és un fenomen normal i no una fallada de la màquina.

Abans de carregar la primera bugada

- La rentadora ha estat provada abans de sortir de fàbrica. Aquest procés implica executar diversos cicles de rentat. Com a resultat, pot quedar una petita quantitat d'aigua a l'interior i al sistema de desguàs. Executeu un cicle de neteja del tambor sense roba per netejar el sistema abans de la seva primera càrrega de roba.
- En primer lloc, afegiu d'1 a 2 cullerades de detergent a la cambra I. A continuació, executeu el cicle Drum Clean. Espereu que finalitzi el cicle abans d'executar un altre programa.

Com fer servir la rentadora

1. Carregar la roba

Obriu la porta i carregueu la roba. Introduïu les peces una a una de forma folgada al tambor, sense sobrecarregar-lo. La sobrecàrrega de la màquina provocarà resultats de rentat insatisfactoris i arrugarà la roba.

2. Tancar la porta

Assegureu-vos que la roba no es quedi enganxada entre la porta i la junta de goma. Tanqueu la porta fins que sentiu un clic.

3. Obrir l'aixeta

Assegureu-vos que la rentadora està connectada al subministrament daigua. Obriu l'aixeta.

4. Seleccionar el programa desitjat

Mantingueu premuda la icona tàctil d'encesa per engegar la rentadora. A continuació, seleccioneu el programa desitjat. L'indicador lluminós del programa seleccionat s'encendrà i la pantalla mostrarà la durada predeterminada del cicle de rentat, així com els ajustaments de temperatura i velocitat de centrifugat disponibles per al programa seleccionat. Si cal, ajusteu la temperatura i/o la velocitat de centrifugat les icones tàctils corresponents.

- Ajustar la temperatura

Premeu la icona tàctil de selecció de la temperatura per disminuir progressivament el valor fins a configurar el rentat en fred (es mostrarà «---» a la pantalla). Quan torneu a prémer la icona tàctil, s'establirà la configuració més alta disponible.

- Ajustar la velocitat de centrifugat

Premeu la icona tàctil de selecció de la velocitat de centrifugat per disminuir progressivament el valor fins que el cicle de centrifugat s'apagui (es mostrarà «---» a la pantalla). Quan torneu a prémer la icona tàctil, s'establirà la configuració més alta disponible.

- Seleccionar opcions

Feu clic a la icona tàctil de la funció que voleu seleccionar, i l'indicador lluminós corresponent s'encén. Torneu a prémer la icona tàctil per cancel·lar l'opció seleccionada i l'indicador lluminós corresponent s'apagarà.
Si lopció seleccionada és incompatible amb el programa establert, la incompatibilitat se senyalitzarà mitjançant un xiulet i lindicador lluminós de lopció corresponent parpellejarà.
Si l'opció seleccionada és incompatible amb una altra opció prèviament configurada, només romandrà activa la selecció més recent.

5. Afegir detergent

Traieu el caixetí de detergent i afegiu detergent (i additius/suavizant) als compartiments corresponents tal com s'indica a continuació.

Fig. 15

1. Compartiment del detergent en pols
2. Compartiment del detergent líquid (no ha de superar el nivell MAX)
3. Compartiment de suavitzant (no ha de superar el nivell MAX)

Observeu les recomanacions de dosificació a l'envàs del detergent. La dosificació correcta de detergent/additius és important perquè:

- Optimitza el resultat de neteja.
- Evita residus irritants de detergent sobrant a la bugada.
- Estalvia diners en evitar el malbaratament de detergent sobrant.
- Protegeix la rentadora en evitar la calcificació dels components.
- Respecta el medi ambient en evitar una càrrega ambiental innecessària.

Important!
No utilitzeu detergents per rentar a mà, ja que aquests generen massa escuma!
Utilitzeu detergent en pols per a peces de cotó blanques, per al prerentat i per a rentats a temperatures superiors a 60 ° C!
Seguiu les instruccions de dosificació indicades a l'envàs del detergent!

6. Inicial el programa

- Premeu el botó Inici/Pausa. La llum indicadora corresponent s'encendrà, la porta es bloquejarà i la llum indicadora de bloqueig de porta s'encendrà.
- Per evitar desbordaments, no torneu a obrir el dispensador de detergent una vegada iniciat el programa.
- La durada restant del programa pot variar. Factors com ara el desequilibri en la càrrega de rentat o la formació d'escuma poden afectar la durada del programa.

7. Canviar els paràmetres d'un programa en marxa

- Podeu continuar modificant els paràmetres mentre el programa està en marxa. Els canvis s'aplicaran sempre que la fase del programa corresponent encara no hagi finalitzat.
- Per canviar la configuració d'un programa en execució:

1. Feu clic a la icona tàctil d'Inici/Pausa per pausar el programa de rentat que s'està executant.
2. Canvieu els paràmetres.
3. Premeu la icona tàctil d'Inici/Pausa de nou per reprendre el programa.
4. Si heu canviat el programa, no torneu a afegir detergent.
5. Per evitar que un programa en marxa sigui modificat per accident (per exemple, per nens), activeu el Bloqueig infantil.

8. Pausar un programa en marxa i obrir la porta

- Feu clic a la icona tàctil d'Inici/Pausa per pausar el programa de rentat que s'està executant.
- Si el nivell de l'aigua o la temperatura no són gaire elevats, s'apagarà l'indicador lluminós de bloqueig de la porta. Podeu obrir la porta, per exemple, per afegir més roba o per retirar la que s'hagi carregat per error. Premeu la icona tàctil d'Inici/Pausa de nou per reprendre el programa.

9. Cancel·lar un programa en marxa

- Premeu la icona tàctil d'encesa per apagar la rentadora.
- Si el nivell de laigua i/o la temperatura no és elevat, la porta es desbloquejarà i podrà obrir-se.
- La porta es bloquejarà si el nivell d'aigua del tambor és alt. Per desbloquejar la porta, enceneu la rentadora mantenint premuda la icona tàctil d'encesa. A continuació, seleccioneu el programa Spin (Centrifugat) i desactiveu l'opció de centrifugat prement la icona tàctil de selecció de la velocitat de centrifugat diverses vegades fins que aparegui «---» a la pantalla.
- Feu clic a la icona tàctil d'Inici/Pausa per posar en marxa el programa Spin (Centrifugat). La porta es desbloquejarà al final del programa.

10. Apagueu la rentadora quan acabi un programa

- Al final del cicle, apareixerà el missatge End (Fi) a la pantalla digital.
- La porta només es pot obrir quan s'apagui l'indicador de bloqueig de la porta.
- Comproveu que l'indicador de bloqueig de la porta estigui apagat. A continuació, obriu la porta i traieu la bugada.
- Premeu la icona tàctil d'encesa per apagar la rentadora.
- Tanqueu l'aixeta.
- Deixeu la porta entreoberta perquè s'assequi l'interior de l'aparell.

6. NETEJA I MANTENIMENT

Llegiu les instruccions següents per mantenir i protegir la vostra rentadora i conservar-la en òptimes condicions de funcionament.

Advertència: Perill de descàrrega elèctrica

- Per evitar el risc de descàrrega elèctrica, desconnecteu sempre l'aparell de la presa de corrent abans de netejar-lo.
- No ho netegeu amb un netejador a pressió.

Tall dels subministraments d'aigua i electricitat

- Tanqueu l'aixeta d'aigua després de cada cicle de rentat. Això limitarà el desgast del sistema hidràulic i ajudarà a evitar fugides.
- Desendolleu l'aparell quan el netegeu i durant qualsevol tasca de manteniment.

Neteja de l'exterior de la rentadora

Advertiment: Risc d'explosió

Per evitar el risc d'explosió, no netegeu mai la rentadora amb dissolvents inflamables.

Netegeu la superfície exterior quan sigui necessari de la següent manera:

- Utilitzeu aigua calenta sabonosa o un producte de neteja suau (no abrasiu).
- Assequeu-la amb un drap suau.
- Elimineu els residus immediatament.
- No utilitzeu polvoritzadors d'alta pressió.

Neteja del tambor

- Les restes metàl·liques que es queden al tambor poden produir taques d'òxid.
- No utilitzeu mai fregalls d'acer per intentar eliminar-los.
- Utilitzeu un producte de neteja sense clor i seguiu les instruccions del fabricant.

Descalcificació de la rentadora

- Si utilitzeu les quantitats correctes de detergent, no caldrà que descalcifiqueu la rentadora.
- Si cal descalcificar el tambor, seguiu les instruccions del fabricant del producte descalcificador.
- Es poden utilitzar petites quantitats de producte desincrustant per eliminar taques blanques al tambor de la rentadora causades per dipòsits de calç o de minerals, o per petites quantitats d'òxid que apareixen quan es queden objectes metàl·lics al tambor.

Atenció: Els agents desincrustants contenen àcids que poden atacar parts de l'aparell i decolorar la bugada.

Cura de la porta i del tambor
- Deixeu sempre entreoberta la porta per evitar la formació de males olors.

Comproveu la mànega de subministrament d'aigua
- Comproveu la mànega de subministrament daigua almenys una vegada a lany. Si hi ha alguna esquerda, cal substituir-la immediatament. La pressió de l'aigua és molt forta i una mànega de subministrament d'aigua esquerdada es podria obrir fàcilment.
- No utilitzeu mai mànegues de subministrament d'aigua que no siguin noves.

Neteja del compartiment del detergent
Fig. 16
Netegeu el caixetí del detergent amb regularitat per evitar que s'obstrueixin els compartiments del detergent en pols i el suavitzant, cosa que afectaria la sortida del detergent al tambor. Per fer-ho, seguiu les instruccions següents:

1. Obriu completament el caixetí del dispensador de detergent. Premeu cap avall el topall del caixetí (1) i estireu-lo (2) per extreure'l de la carcassa de l'aparell.
2. Traieu la tapa del detergent líquid (3) subjectant-la i estirant-la cap amunt des del caixetí del dispensador de detergent.
3. Netegeu la tapa del detergent líquid i el caixetí del dispensador de detergent sota l'aixeta d'aigua corrent. Netegeu suaument qualsevol residu de detergent restant.
4. Torneu a col·locar la tapa del detergent líquid i feu lliscar el caixetí del dispensador de detergent fins que encaixi al seu lloc, i tanqueu-lo de forma segura.

Nota: Durant el procés de neteja, no obriu el compartiment de detergent líquid ni inclineu o gireu el caixetí del detergent per evitar que se surti.

Consell: No utilitzeu l'aparell sense que el caixetí dispensador de detergent estigui col·locat. Mantingueu sempre el caixetí completament tancat.

Neteja del filtre de malla de la mànega de subministrament daigua.
Fig. 17
1. Tanqueu l'aixeta d'aigua i descargoleu la mànega de subministrament d'aigua.
2. Netegeu acuradament el filtre de malla de l'extrem de la mànega amb un raspall suau.
3. A continuació, descargoli amb la mà la mànega de subministrament d'aigua situada a la part posterior de la rentadora. Traieu el filtre de malla de la vàlvula d'entrada d'aigua situada a la part posterior de la rentadora amb unes alicates i netegeu-lo amb cura.
4. Torneu a inserir el filtre de malla. Connecteu de nou la mànega de subministrament d'aigua a l'aixeta ia la rentadora. No utilitzeu cap eina per connectar la mànega dentrada. Obriu l'aixeta d'aigua i comproveu que totes les connexions estiguin ben estretes.

Neteja de la bomba de desguàs

Advertiment: Risc de cremades
Risc de lesions cutànies per aigua calenta.
Vostè és el responsable que se segueixin totes les precaucions de seguretat en buidar l'aigua de la rentadora i/o en obrir manualment la porta.

- Pot ser necessari netejar la bomba de desguàs si la rentadora no desaigua (no se sent el so de l'aigua bombada des de l'aparell quan aquest hauria d'estar desguàs, però altres desguassos propers, com una pica, desguassen correctament).
- La bomba es pot obstruir amb residus solts (una bona raó per revisar el tambor i retirar qualsevol residu visible després de cada càrrega). Els teixits que desprenen grans quantitats de borrissol també poden provocar obstruccions.
- Per accedir a la bomba de desguàs, primer cal obrir la tapa de manteniment (vegeu els passos següents). Un cop hagi obert la tapa de manteniment, procediu com s'indica a continuació:

1. Si l'aparell no s'ha desguassat, intenteu desguassar-lo. Poseu el selector de cicles de rentat a la posició Spin. A continuació, premeu la icona tàctil de selecció de velocitat de centrifugat diverses vegades fins que tots els indicadors de velocitat de centrifugat s'apaguin. Després, premeu la icona tàctil Inici/Pausa. Espereu uns instants perquè el cicle buidi l'aigua del tambor. Si la bomba està totalment bloquejada, la rentadora no podrà desguassar i el cicle finalitzarà.
2. Tanqueu l'aixeta perquè no entri més aigua que calgui desguassar. Apagueu la rentadora. Desconnecteu la rentadora de la presa de corrent.
3. Obriu la tapa del filtre de desguàs. Fig. 18
4. Utilitzeu la mànega de desguàs extraïble situada a lobertura daccés a la bomba per buidar laigua restant en un recipient adequat (es poden buidar fins a 20 litres daigua). Traieu el tap de tancament de la mànega i, un cop oberta, col·loqueu-la sobre el recipient i deixeu que l'aigua acabi de sortir del tambor. Quan hagi acabat, torneu a col·locar la tapa a l'extrem de la mànega i deseu-la al seu lloc. Fig. 19
5. Gireu la tapa de la bomba en sentit contrari a les agulles del rellotge per retirar-la. En retirar la tapa podeu sortir una petita quantitat d'aigua residual. Netegeu l'interior de la mànega de la bomba, eliminant qualsevol residu o objecte estrany. Comproveu que el rodet situat a la part posterior de la carcassa de la bomba pot girar lliurement. Elimineu qualsevol borrissol, brutícia o residu de detergent de la tapa de la bomba. Torneu a instal·lar la tapa de la bomba cargolant-la fermament en la vostra posició. La part que permet obrir la tapa ha de quedar vertical. Fig. 20
6. Tanqueu la tapa del filtre de desguàs. Netegeu l'aigua que s'hagi vessat.

7. RESOLUCIÓ DE PROBLEMES

La rentadora podria deixar de funcionar de manera ocasional. Abans de posar-vos en contacte amb el Servei d'Assistència Tècnica Oficial de Cecotec, assegureu-vos que la solució al problema no es troba a la llista següent.

Problema	Causa/Possible solució
Hi ha taques de color i taques d'oli al tambor	Executeu un cicle de rentat Drum Clean Plus (Neteja del tambor automàtica) sense detergent ni roba.
Males olors	A causa de l'ús de peces de goma, la màquina tindrà olor de goma al principi, però aquest desapareixerà gradualment durant l'ús.
La porta no es pot obrir	La funció de protecció de seguretat està en funcionament i la temperatura de laigua i/o el nivell de laigua són massa alts.
	El programa s'ha acabat amb normalitat, però s'ha produït un tall d'electricitat.
	Si la funció Bloqueig per a nens està activada, desactiveu-la.
	Si la funció Final diferit està activada, desactiveu-la.
Es produeixen vessaments d'aigua del dispensador de detergent	El dispensador està bloquejat amb detergent i requereix neteja.
	La pressió de l'aigua és massa alta i cal baixar-la; tanqueu lleugerament l'aixeta de la canonada d'entrada d'aigua i torneu-ho a provar.
	L'aparell s'inclina cap endavant (ha d'estar anivellat).
Fuites d'aigua (que no són del dispensador de detergent)	La mànega de subministrament daigua està solta, reviseu les connexions.
	La mànega de subministrament d'aigua està estreta però encara té fuites; si és així, reemplaceu les volanderes de goma, o la mànega de subministrament daigua no té la volandera de goma.
	La mànega de desguàs no està col·locada correctament.
	En cas de fuita d'aigua dins la màquina, apagueu la font d'alimentació i poseu-vos en contacte amb Servei d'Assistència Tècnica Oficial de Cecotec.

La rentadora no s'encén	L'aparell no està completament endollat o no prou per fer contacte.
	No arriba corrent a la presa de corrent o hi ha cap problema amb els fusibles.
El cicle de rentat no comença	La porta no està ben tancada.
	No s'ha premut la icona tàctil d'encesa/apagada.
	No s'ha premut la icona tàctil d'inici/pausa.
	L'aixeta no s'ha obert per permetre que l'aigua flueixi cap a l'electrodomèstic.
	S'ha activat la funció Final diferit.
No entra aigua ni detergent a tambor. Apareix l'error «E02» a la pantalla	La mànega de subministrament daigua està torçada o doblegada.
	La mànega de subministrament daigua no està connectada al subministrament daigua.
	La pressió de laigua és massa baixa.
	L'aixeta no s'ha obert per permetre que l'aigua flueixi cap a la màquina.
	No hi ha subministrament daigua a la vivenda.
	El filtre de malla a la mànega de subministrament daigua i/o la vàlvula dentrada daigua estan bloquejats.
	L'aixeta i/o la canonada de subministrament d'aigua estan congelats.
	S'ha activat la funció Final diferit.
	No s'ha premut la icona tàctil d'inici/pausa.
	Ja hi ha prou aigua al tambor.
Descàrrega d'aigua quan s'inicia el programa	Això no és una incidència. No obriu la porta per abocar l'aigua directament al tambor abans que s'executi el programa, altrament, la màquina pot descarregar l'aigua que es va abocar al tambor quan es va iniciar el programa.
El nivell de l'aigua és massa baix quan la màquina està rentant	Això no és una incidència. El consum d'aigua en el cicle de rentat d'aquest electrodomèstic és relativament petit, el nivell d'aigua en el cicle de rentat és més baix que el d'un altre tipus de rentadora.

Ompliment excessiu d'aigua durant l'operació del cicle de rentat	Si el nivell de laigua baixa, la màquina recuperarà laigua automàticament.
	Quan la quantitat de roba a rentar és massa gran, la rentadora pot omplir laigua automàticament diverses vegades durant el cicle de rentat.
Hi ha massa escuma al tambor o l'escuma es desborda del dispensador de detergent	El detergent no és apte per rentar a màquina (ha d'incloure el text «per a rentadora» o «rentat a mà ia màquina», o similar).
	S'ha fet servir massa detergent; cal menys detergent en aigua tova.
El centrifugat es repeteix diverses vegades	A causa dels diferents tipus i materials de la roba, el sistema dequilibri de càrrega de la rentadora pot trontollar i dispersar la roba moltes vegades per prolongar el temps de centrifugat. Aquest és un fenomen normal, no una incidència de la màquina.
La màquina no centrifuga	No heu seleccionat una velocitat de centrifugat. La pantalla mostra «---».
La màquina vibra molt durant el cicle de centrifugat	Les potes no s'han ajustat, cosa que fa que la màquina es balancegi.
	Si acabeu d'instal·lar la màquina: els perns de transport, inclòs el separador de plàstic, o l'embalatge de poliestirè no s'ha tret en instal·lar la màquina.
	L'aparell està atrapat entre mobles i parets.
	La càrrega està lleugerament desequilibrada i laparell està girant, però a menor velocitat.
El resultat del centrifugat no és òptim	Quan renti poca roba, com un parell de texans, un suèter, una tovallola de bany, etc., és possible que la màquina no completi el procés de centrifugat a causa de la protecció de l'equilibri.
	Si la càrrega està lleugerament desequilibrada, l'aparell girarà però a una velocitat més baixa, no a la velocitat de centrifugat predeterminada del cicle o la configuració de velocitat de centrifugat per al cicle.

La màquina no drena, drena lentament o apareix «E03» a la pantalla	La part superior de la mànega de desguàs és massa alta. S'ha d'instal·lar a una alçada d'entre 65 i 100 cm del terra.
	El filtre de la bomba de drenatge està bloquejat.
	La mànega de desguàs està torçada o doblegada.
	La mànega de drenatge està bloquejada o congelada.
El temps del programa de rentat deixa de comptar abans d'entrar al procés de centrifugat d'alta velocitat	Això no és una incidència. El sistema d'equilibri de càrrega de l'aparell trontolla i dispersa la roba al tambor durant molt de temps per aconseguir l'equilibri i completar el gir a alta velocitat. En el procés de trontollar i dispersió, el temps del programa deixa de comptar abans que l'aparell arribi al procés de centrifugat d'alta velocitat.
El programa de rentat dura massa temps	Els temps del programa variaran a causa de la pressió de laigua, la temperatura de laigua entrant i si la càrrega de rentat es desequilibra. En conseqüència, augmentaran els temps del programa (consulteu «El centrifugat es repeteix diverses vegades»).
Soroll excessiu	Sempre hi haurà una mica de soroll del motor, la bomba i el tambor durant el centrifugat.
	La rentadora toca altres objectes.
	Els objectes estranys, com forquilles per al cabell o objectes de metall, cauen al tambor.
La màquina s'omple contínuament d'aigua i buida contínuament	La part superior de la mànega de desguàs és massa baixa. S'ha d'instal·lar a una alçada entre 65 i 100 cm del terra.
	L'extrem de la mànega de drenatge s'ha empès massa cap avall al tub vertical, el colze de la mànega s'ha d'instal·lar a 100 mm de l'extrem de la mànega de drenatge.
	L'extrem de la mànega de drenatge està submergit a l'aigua descarregada.
L'aigua drenada torna a l'aparell	Si l'extrem de la mànega de desguàs toca l'aigua descarregada (aigua drenada de la rentadora), aquesta (l'aigua descarregada) es pot tornar a succionar cap a l'electrodomèstic i fer malbé l'electrodomèstic o les peces.
El tauler de control s'escalfa	Aquest és un lleu efecte d'escalfament dels components electrònics a la placa PCB instal·lada a la part posterior del tauler de control.

Després de l'assecatge, hi ha gotes d'aigua a la porta i al tambor	Durant l'assecatge, la porta pot acumular gotes d'aigua. Netegeu-les.
	No poseu massa roba o articles molt pesats.
Incidències generals	La rentadora conté sensors que monitoren el progrés durant el cicle de rentat (per exemple: el nivell d'aigua, la temperatura, les càrregues desequilibrades i el temps/progrés de rentat). Normalment, si la rentadora completa amb èxit el cicle, és poc probable que hi hagi algun problema.

En cas que passi qualsevol de les següents avaries, seran detectades pel sistema del microordinador. Així, la rentadora emetrà un xiulet i es mostraran els codis d'avaria següents:

Codis d'error	Tipus de fallada	Possible causa i solució
E02	No hi ha entrada d'aigua	L'aixeta és oberta? El subministrament d'aigua s'ha tallat? El filtre de malla de la mànega de subministrament daigua i la vàlvula dentrada daigua estan bloquejats? La mànega de subministrament daigua està congelada? Si la resposta és sí, intenteu solucionar els problemes vostè mateix. Si el codi d'error continua apareixent, poseu-vos en contacte amb el Servei d'Assistència Tècnica Oficial de Cecotec.
E03	Desguàs anormal	Netegeu el filtre de la bomba. Comproveu si la mànega de desguàs està doblegada, recargolada o obstruïda. Si el codi d'avaria persisteix, poseu-vos en contacte amb el Servei d'Assistència Tècnica Oficial de Cecotec.
U4	Avaria de la porta	Pot ser que la porta no estigui ben tancada. Tanqueu la porta de nou i, a continuació, premeu la icona tàctil d'encesa/apagada per apagar la rentadora. A continuació, torneu a engegar-la i premeu la icona tàctil d'Inici/Pausa perquè el programa es torni a engegar. Si el codi d'avaria persisteix, poseu-vos en contacte amb el Servei d'Atenció al Client.
H	La temperatura del tambor és elevada	Premeu la icona tàctil d'inici/pausa per suspendre el funcionament de la rentadora i espereu uns minuts. Quan la temperatura del tambor baixi a un rang segur i desaparegui el codi d'avaria de la pantalla, premeu la icona tàctil d'inici/pausa per continuar amb el programa. Si el codi d'avaria persisteix, poseu-vos en contacte amb el Servei d'Atenció al Client.

FXXX	La concentració d'ions negatius al tambor és massa alta	Premeu la icona tàctil d'Inici/Pausa per suspendre el funcionament de la rentadora i espereu uns minuts. Quan la càrrega d'ions negatius del tambor baixi fins a un rang segur i desaparegui el codi d'avaria de la pantalla, premeu la icona tàctil d'inici/pausa per continuar amb el programa. Si el codi d'avaria persisteix, poseu-vos en contacte amb el Servei d'Atenció al Client.
EXX	Altres avaries	Apagueu la rentadora prement la icona tàctil d'encesa/apagada. A continuació, desconnecteu-la de la xarxa elèctrica i poseu-vos en contacte amb el Servei d'Assistència Tècnica Oficial de Cecotec.

Nota: Assegureu-vos de comprovar la causa de l'avaria i de solucionar-la abans de tornar a prémer la icona Inici/Pausa. Si el codi d'avaria desapareix, la rentadora continuarà funcionant. Si el codi d'avaria continua apareixent, desendolleu el cable d'alimentació i poseu-vos en contacte amb el Servei d'Assistència Tècnica Oficial de Cecotec.

8. RECICLATGE DAPARELLS ELÈCTRICS I ELECTRÒNICS

Aquest símbol indica que, d'acord amb les normatives aplicables, el producte i/o la bateria s'han de rebutjar de manera independent dels residus domèstics. Quan aquest producte arribi al final de la seva vida útil, hauràs d'extreure les piles/bateries/acumuladors i portar-lo a un punt de recollida designat per les autoritats locals.
Per obtenir informació detallada sobre la forma més adequada de rebutjar els aparells elèctrics i electrònics i/o les bateries corresponents, el consumidor haurà de contactar amb les autoritats locals.
El compliment de les pautes anteriors ajudarà a protegir el medi ambient.

Podeu consultar la informació sobre els sistemes nacionals de reciclatge d'embalatges i el seu marcatge a la nostra pàgina web.

9. COPYRIGHT

Els drets de propietat intel·lectual sobre els textos del manual pertanyen a CECOTEC INNOVACIONES, SL Queden reservats tots els drets. El contingut d'aquesta publicació no podrà, ni en part ni íntegrament, reproduir-se, emmagatzemar-se en un sistema de recuperació, transmetre's o distribuir-se per cap mitjà (electrònic, mecànic, fotocòpia, enregistrament o

similar) sense la prèvia autorització de CECOTEC INNOVACIONES, SL

10. DECLARACIÓ UE DE CONFORMITAT SIMPLIFICADA

Per la present, Cecotec Innovaciones declara que aquest producte compleix els requisits essencials i altres disposicions rellevants de les normatives aplicables a la Unió Europea. Aquest producte ha estat dissenyat, fabricat i provat amb el compliment dels estàndards de seguretat i qualitat requerits. El text complet de la Declaració de Conformitat de la UE es pot trobar a la següent adreça web: https://cecotec.es/es/information/declaration-of-conformity

1. ALKATRÉSZEK ÉS RÉSZEGYSÉGEK

1. ábra
1. Vízbevezető csap
2. Ajtó
3. Lefolyócső
4. Karosszéria
5. Tápkábel
6. Mosószer/lágyítószer-adagoló tartály
7. Vezérlőpanel
8. Dob
9. Leeresztő szűrőfedél
10. Állítható lábak

Jegyzet:
A kézikönyvben található grafikák vázlatos ábrázolások, és eltérhetnek a terméken láthatóktól.

2. HASZNÁLAT ELŐTT

- Ez a készülék csomagolásban érkezik, amely a szállítás közbeni védelmet szolgálja. Vegye ki a készüléket a dobozából. Az eredeti dobozt és a többi csomagolóanyagot biztonságos helyen tárolja, hogy elkerülje a készülék károsodását, ha a jövőben szállítania kell. Ha az eredeti csomagolást meg szeretné semmisíteni, kérjük, győződjön meg arról, hogy az összes elemet megfelelően újrahasznosítja.
- a Cecotec hivatalos műszaki támogatási szolgálatával .

Doboz tartalma:
- Mosó-szárítógép
- Vízellátó tömlő
- Szállítási lábak
- Fix villáskulcs
- 4 db szegélyborítás
- Ez a használati útmutató

- Ne távolítsa el a sorozatszámot a termékről, hogy a berendezés megfelelően nyomon követhető legyen, ha segítségre van szüksége.

3. TELEPÍTÉS

A szállítócsavarok eltávolítása

A KÉSZÜLÉK KÁROSODÁSA VAGY SÉRÜLÉSEK LEHETSÉGES VESZÉLYEI

- A készülék szállításhoz szállítócsavarokkal van rögzítve. A szállítócsavarok eltávolításának elmulasztása működés közben károsíthatja a dobot. A készülék rezegni fog, és centrifugálási ciklusok során sokkal hangosabb lesz, ha a szállítócsavarokat nem távolítja el használat előtt. Első használat előtt győződjön meg arról, hogy mind a négy szállítócsavart teljesen eltávolította.
- Őrizze meg a szállítócsavarokat.
- Ha a készülékhez állványt vásárolt, akkor azt először fel kell szerelni, mielőtt eltávolítaná a szállítási csavarokat. Lásd a talp felszerelési utasításait.
- A későbbi szállítás során bekövetkező sérülések elkerülése érdekében szállítás előtt feltétlenül szerelje vissza a csavarokat.

A 2. ábra a csavarok eltávolításának lépéseit mutatja. Ezeket az alábbiakban részletezzük:

1. Lazítsa meg a négy szállítócsavart A a mellékelt kulccsal, majd vegye ki őket.
2. Távolítsa el a négy B jelű távtartó csövet. Ha a csavarok eltávolítása során a távtartó csövek a gép belsejébe esnek, akkor azokat úgy lehet kivenni, hogy a gépet előre dönti, és a padlóról vagy a gép alapzatából felemeli őket.
3. A szállítócsavarok nyitott furatait fedje le a négy C típusú fedődugóval, amelyeket a tartozékokat tartalmazó műanyag zacskóban talál.
4. Minden alkatrészt tároljon biztonságos helyen: szüksége lesz rájuk, ha a mosógépet át kell helyezni.

Jegyzet:

A mosógép szállítása közbeni törés elkerülése érdekében kövesse az alábbi utasításokat:

- A szállítócsavarokat vissza kell szerelni.
- A tápkábelt a mosógép hátuljához kell rögzíteni.

Helyszíni követelmények

- A gépet szilárd, sík padlóra kell telepíteni. Soha ne helyezze a gépet puha szőnyegre vagy fa padlóra. Ne telepítse a gépet rögtönzött alapra; ha a telepítési hely nem változtatható meg, az alapot szükség szerint javítani kell, például a méretének növelésével és támasztékokkal történő rögzítéssel. Soha ne helyezze a gépet külön támasztékokra. A gép kissé elmozdulhat olyan tényezők miatt, mint a túlterhelés vagy az alap nedvessége. Ez ahhoz vezethet, hogy a gép egy bizonyos használat után leesik az alapról.
- Tartsa a környezetet szárazon és szellőztetve.
- A készüléket lefolyóval ellátott helyiségben kell felszerelni és használni.
- Soha ne helyezzen apró készülékeket, például mikrohullámú sütőt és/vagy elektromos edényt a gépre.
- Tartsa távol a gépet lángtól, például gyertyáktól, gáztűzhelyektől, cseppfolyósított gázt tartalmazó palackoktól stb.
- Soha ne helyezzen nyomás alatt álló tartályokat a gépre.
- Soha ne helyezze a gépet fedetlen lefolyónyílás fölé.

Szabad helykövetelmények

- A készüléket úgy szerelje fel, hogy a csatlakozódugó és a konnektor könnyen hozzáférhető legyen.
- A készüléket olyan helyre szerelje fel, ahol elegendő hely van körülötte.

3. ábra

(a) 3 cm-rel vagy annál magasabban
(b) 5 cm-rel vagy többel hátrébb
(c) 5 cm vagy több a bal oldalon
(d) 5 cm vagy több a jobb oldalon
(e) 70 cm vagy több (Ez a hely általában az ajtó kinyitásához és eléréséhez szükséges hely a készülék előtt)

FIGYELMEZTETÉS: Ne engedje, hogy a készülék fém alkatrészei fém mosogatókkal vagy más készülékekkel érintkezzenek.

A készülék vízszintezése

A készülék magas centrifugálási sebességet használ a víz eltávolítására a mosási ciklus végén. Fontos, hogy a készülék vízszintes legyen, és az állítható lábak egyenletesen nyomódjanak a padlóhoz. Ez segít biztosítani a csendesebb, kevésbé rezgő működést.

Kövesse az alábbi lépéseket:

1. A készüléket vízszintes, szilárd felületre, lehetőleg a szoba egyik sarkába helyezze.
2. Ha a padló egyenetlen vagy szabálytalan, szükség szerint állítsa be a készülék állítható lábait a vízszintezéshez. Ne helyezzen semmit a készülék állítható lábai alá a vízszintezés elősegítése érdekében.
3. A készülék állítható lábait csak a szükségesnél jobban húzza ki. Minél jobban kihúzzák a lábakat, annál nagyobb rezgést tapasztal a készülék. Kezdje teljesen becsavart állítható lábakkal, és szükség szerint állítsa be mindegyik lábat.
4. Vízmértékkel (nem tartozék) ellenőrizze a készülék tetejét, és győződjön meg arról, hogy oldalirányban és elölről hátulról vízszintes.
5. Nyomja le a készülék tetejének minden egyes sarkát, hogy megbizonyosodjon arról, hogy nem billeg. Nem szabad megereszkednie vagy elmozdulnia. Minden állítható lábnak egyenletesen kell nyomódnia a padlóhoz. Ez ugyanolyan fontos, mint a készülék

vízszintesen tartása a rezgések elkerülése érdekében.

6. Amikor a készülék vízszintes és nem billeg, rögzítse az állítható lábakat a helyén a mosógép alján lévő rögzítőanyák meghúzásával. Ügyeljen arra, hogy ezt a láb magasságának megváltoztatása nélkül tegye (a rögzítőanya meghúzása közben tartsa a lábat).

Az állítható lábak beállításának menete

4. ábra

1. Miután megállapította, hogy a készülék melyik állítható lábait kell kihúzni, kérjen meg valakit, hogy emelje meg kissé a készüléket, hogy tehermentesítse a beállítandó lábat.
2. Forgassa el a készülék állítható lábát, hogy szükség szerint lejjebb húzza, így a készülék sarka a megfelelő mértékben megemelkedik és vízszintbe állítja.
3. Amikor a láb magassága megfelelő, a mellékelt villáskulcs segítségével húzza meg a rögzítőanyát a készülék alján, és rögzítse a lábat a helyén.

Víz- és elektromos csatlakozás

A vízbevezető tömlő csatlakoztatása

1. Csatlakoztassa a vízbevezető tömlő egyik végét egy hidegvíz-csaphoz, és húzza meg kézzel. Csatlakoztatás előtt hagyja szabadon folyni a vizet, amíg teljesen tiszta nem lesz. 5. ábra
2. Csatlakoztassa a vízbevezető tömlő másik végét a készülék hátulján található vízbevezető szelephez, és húzza meg kézzel. 6. ábra
3. Lassan nyissa ki a csapot, és ellenőrizze, hogy nincs-e szivárgás.

- Ne törje meg, ne nyomja össze, ne alakítsa át és ne vágja el a tömlőt.
- Húzza meg erősen kézzel a tömlő végét.
- A tápvíz nyomásának 0,03 és 1,0 MPa között kell lennie. Ha a víznyomás meghaladja ezt az értéket, szereljen be nyomáscsökkentő szelepet.
- Ha a tömlő nem elég hosszú, forduljon a Cecotec hivatalos műszaki ügyfélszolgálatához vagy egy hivatalos szerelőhöz.
- Soha ne használjon használt vízbevezető tömlőt.
- Használja a készülékkel együtt szállított új vízbevezető tömlőt.

A lefolyócső csatlakoztatása

A lefolyópont magassága

A padló és a lefolyópont közötti szintkülönbség: min. 60 cm (24 hüvelyk) és max. 100 cm (39 hüvelyk). 7. ábra

A lefolyócsatlakozás típusai

a) Függőleges cső. 8. ábra

- Csatlakoztassa a leeresztő tömlőt a könyökhöz (nem tartozék).
- Helyezze a könyökdarabot a leeresztő tömlő végétől 100 mm-re.

- Helyezze be a lefolyócső ezen szakaszát a lefolyócsőbe. Ha a tömlőt túl mélyre helyezi, a mosógép a feltöltés közben folyamatosan leereszthetí a vizet.
- Rögzítse a könyököt és a tömlőt kábelkötegelővel, hogy megakadályozza a tömlő lecsúszását a lefolyócsőről használat közben.

b) Mosogató szifon

Rögzítse a lefolyótömlőt a mosogató szifonjához egy 20–44 mm átmérőjű tömlőbilinccsel. 9. ábra

c) Mosdó

FIGYELMEZTETÉS: ÉGÉSI SÉRÜLÉSEK VESZÉLYE: Magas hőmérsékleten történő mosás esetén égési sérülések veszélye áll fenn, ha megérinti a forró habot, például amikor forró habot pumpál a mosogatóba. Ne nyúljon a forró habba.

Figyelmeztetés: A készülék/textíliák károsodása.

Ha a leeresztőcső vége hozzáér a kifolyó vízhez (a mosógépből leeresztett vízhez), az visszaszívódhat a mosógépbe, és károsíthatja a készüléket vagy a ruhákat. Győződjön meg a következőkről:

- Nincs dugó a mosogató lefolyójában.
- A lefolyócső vége nem érintkezik a kifolyó vízzel.
- A mosogató lefolyója szabadon folyik, és nincs részben eldugulva.
- Biztonságosan rögzítse a lefolyótömlőt a mosogatóhoz.

A 10. ábra a tömlő mosogatóba helyezésének helyes módját mutatja.

- Ne csavarja, húzza vagy hajlítsa meg a lefolyótömlőt.
- Rögzítse a lefolyótömlőt kábelkötegelővel a lefolyócsőhöz, mosogatóhoz stb., hogy a tömlő ne jöjjön ki a víz ereje miatt.
- A lefolyócső hosszabbítóinak használata nem ajánlott; ha feltétlenül szükséges, a hosszabbító átmérőjének meg kell egyeznie az eredeti tömlő átmérőjével, és nem haladhatja meg a 250 cm-t. 11. ábra

Elektromos csatlakozás

Mielőtt a mosógépet a hálózati aljzatba csatlakoztatná, győződjön meg a következőkről:

- A hálózati aljzat földelt és megfelel a vonatkozó előírásoknak.
- A hálózati aljzatnak képesnek kell lennie a készülék műszaki adattábláján feltüntetett maximális teljesítményterhelés elviselésére.
- A tápfeszültség a mosógéphez rögzített műszaki adattáblán feltüntetett értékeken belül van.
- Fűtés közben a mosógép maximális áramfelvétele 10 A, ezért ügyelni kell arra, hogy

az elektromos ellátórendszer (feszültség, áramerősség és kábel) alkalmas legyen a készülék terhelésére.
- A konnektor kompatibilis a mosógép csatlakozójával. Ha ez nem így van, cseréltesse ki a konnektort vagy a csatlakozót szakképzett villanyszerelővel.

4. MŰKÖDÉS

vezérlőpult
12. ábra

A — Miután megnyomta a bekapcsológombot a gép elindításához, válassza ki a kívánt mosási ciklust a kijelölt ikonterületről. A megfelelő mosási ciklus jelzőfénye kigyullad, és a kijelzőn megjelenik a kiválasztott mosási ciklus időtartama.

B— Funkció- és opcióikonok
1. Érintse meg a Késleltetett befejezés ikont (Késleltetés Vége). Nyomja meg a gombot a mosási ciklus befejezési idejének beállításához.
2. **HŐMÉRSÉKLET Érintő ikon** : Nyomja meg a víz hőmérsékletének módosításához az aktuális ciklushoz; a módosított hőmérsékleti érték megjelenik a digitális kijelzőn.
3. **SEBESSÉG érintőikon (Sebesség)** : Nyomja meg a gombot az aktuális ciklus centrifugálási sebességének módosításához; a módosított centrifugálási sebesség értéke megjelenik a digitális kijelzőn.
4. **ÖBLÍTÉS Érintőképernyő** : Nyomja meg az aktuális ciklus öblítéseinek számának módosításához; a módosított öblítések száma megjelenik a digitális kijelzőn.
5. **SZÁRÍTÁS Érintse meg az ikont** : Nyomja meg a szárítási ciklus beállításához.
6. **Érintse meg az ikont a KidLock funkcióhoz :** Nyomja meg a gyerekzárral ellátott mosási ciklus aktiválásához.
7. **SteamMax érintőikon :** Nyomja meg a GŐZÖS mosási ciklus aktiválásához.
8. **OnSmart érintőikon : Nyomja meg az** OnSmart mosási ciklus aktiválásához .
9. **„+" vagy „-" érintőikonok:** Nyomja meg ezeket a gombokat a ciklusidő beállításához. A beállított ciklusidő a digitális kijelzőn látható.

Megjegyzés: Néhány ciklus nem rendelkezik a ciklusidő beállítására szolgáló kiválasztási funkcióval.

10. **START/SZÜNET Érintős ikon** : Nyomja meg és tartsa lenyomva a gombot a mosási ciklus elindításához vagy szüneteltetéséhez.
    - Ruhák hozzáadása az aktuális program során

    Miután a ciklus elindult, ha szüneteltetni szeretné a mosási ciklust, nyomja meg és tartsa lenyomva ismét a Start/Pause érintőikont. Ha az ajtózár jelzőfénye 🔒 nem világít, az ajtó kinyitható, és ruhát adhat hozzá vagy vehet ki. A mosási ciklus megszakítási helyétől

való folytatásához nyomja meg ismét az ikont.

11. **BE-/KIkapcsoló gomb** : A készülék be- és kikapcsolásához nyomja meg és tartsa lenyomva ezt az ikont.

C – Képernyő
13. ábra
A kijelző hasznos a gép programozásakor, és rengeteg információt nyújt.

1. Gyerekzár (Gyerekzár)
A világító ikon azt jelzi, hogy a gyerekzár funkció aktiválva van, és a kezelőpanel zárolva van (a Bekapcsoló ikon kivételével).
2. Ajtózár
A világító ikon azt jelzi, hogy az ajtó zárva van. A károsodás elkerülése érdekében várja meg, amíg az ikon kialszik, mielőtt kinyitná az ajtót.
3. Programfolyamat-jelző sáv.
A mosási folyamat során a fénysáv mutatja a mosás előrehaladását a program fennmaradó idejével együtt.
4. Késleltetett befejezés jelzőfény (Késleltetés Vége)
A világító jelzőfény jelzi, hogy a funkció aktiválva van. A kiválasztott mosási ciklus végéig hátralévő visszaszámlálás megjelenik a digitális kijelzőn.
5. SteamMax jelző (gőzmosás)
A világító jelzőfény jelzi, hogy a gőzfunkció aktiválva van.
6. OnSmart jelző (intelligens mosás)
A világító jelzőfény jelzi, hogy az OnSmart program van kiválasztva. Az OnSmart mosási program háromféleképpen állítható be .
7. Digitális kijelző.
14. ábra
    a. Hátralévő mosási ciklusidő
    b. Késleltetési idő Vége
    c. Mosási hőmérséklet
    d. Száradási idő
    e. Pontosítások száma
    f. Centrifugálási sebesség
    g. Hibakód

A ruhák előkészítése
Figyelmeztetés: A készülék/textília károsodása. Az idegen tárgyak (érmék, gemkapcsok, tűk, szögek stb.) károsíthatják a ruhákat vagy a mosógép alkatrészeit.
A ruhák előkészítése során a következő tippeket kell szem előtt tartani:
- Távolítson el minden laza vagy fémtárgyat, például biztosítótűt, csatot stb. a ruházatról.

- Távolítsa el a homokot, érméket stb. a zsebekből és a mandzsettákból.
- Húzd be a cipzárakat, és rögzítsd a párnahuzatokat, paplanhuzatokat stb.
- Távolítsa el a függönyhorgászokat, vagy rögzítse őket egy hálós zacskóba.
- A különösen kényes darabokat, például a harisnyákat vagy a csipkefüggönyöket, illetve a kisebb darabokat, például az apró zoknikat vagy zsebkendőket, csak hálós zsákban szabad mosni.
- Néhány ruhadarabot kifordítva érdemes mosni. Ilyenek például a kötöttáru, nadrág, póló és pulóver.
- Győződjön meg róla, hogy a merevítős melltartók mosógépben moshatók.
- A merevítős melltartókat mindenképpen hálós zacskóban mosd, amely cipzárral vagy gombbal biztonságosan zárható! Ha a merevítő kiesik a kosarából, átjuthat a dob lyukain, és jelentős kárt okozhat.

Ruhák előkészítése szárításra

- Csak olyan szárítógépben használható textíliákat használjon, amelyeket kimosott, kiöblített és megcentrifugázott.
- Távolítsa el a lehető legtöbb vizet a ruhákból. Ne nyomja meg a centrifugálási sebesség csökkentésére szolgáló gombot.
- Az egyenletes szárítás érdekében válogassa szét a ruhákat anyagtípus és a kívánt szárítási szint szerint.
- A vasalást igénylő ruhadarabokat nem kell közvetlenül a szárítás után kivasalni. Érdemes egy ideig összehajtani vagy feltekerni őket, hogy a maradék nedvesség egyenletesen eloszoljon.
- Szárítógépben szárítandó ruhák mosásakor a gyártó utasításainak megfelelően használja a megfelelő mennyiségű mosószert és textilápoló szert. Egyes mosószerek és textilápoló termékek, keményítő vagy öblítőszerek olyan vegyszereket tartalmazhatnak, amelyek hátrányosan befolyásolhatják a nedvességérzékelőket, befolyásolva azok működését és a szárítási eredményeket.

A következő textíliákat nem szabad szárítógépben szárítani:

- Ápolási szimbólummal jelölt ruházat: ⊠
- Gyapjú vagy gyapjút tartalmazó ruhadarabok. Zsugorodásveszély!
- Kényes anyagok (selyem, szintetikus függönyök). Gyűrődésveszély!
- Habszivacsot vagy hasonló anyagot tartalmazó cikkek.
- Gyúlékony oldószerekkel, például folteltávolítókkal, benzinnel vagy festékhígítóval kezelt tárgyak. Robbanásveszély!
- Hajlakkot vagy hasonló anyagokat tartalmazó tárgyak. Veszélyes gőzök!
- Csöpögő ruhák. Energiapazarlás!

A ruhák szétválogatása szín és szennyezettség mértéke szerint

Válogassa szét a ruhákat szín, szennyezettség mértéke és az ajánlott mosási hőmérséklet szerint.

- A ruházat elszíneződhet.
- Soha ne mosson új, többszínű ruhadarabokat más ruhadarabokkal együtt.
- A fehér ruhákat a színesektől elkülönítve mossa. Különben a fehér ruhák megszürkülhetnek.

Szennyezettség mértéke

- Enyhe szennyeződés. Nincsenek látható szennyeződések vagy foltok, de előfordulhat, hogy valamilyen szagot szívott magába. Ide tartozhatnak a könnyű nyári ruházatok, például a csak egyszer viselt pólók, ingek vagy blúzok. Ezenkívül frissítse fel az ágyneműt vagy a vendégtörölközőket.
- Normál szennyeződés. Látható szennyeződés és/vagy néhány enyhe folt. Ide tartozhatnak az olyan ruhadarabok, mint az izzadt vagy többször viselt pólók, ingek vagy blúzok. Ide tartozhatnak még a mosogatórongyok, kéztörlők vagy akár egy hétig vagy tovább viselt ágyneműk is. Akár hat hónapja nem mosott foltos függönyök.
- Erős szennyeződés. Látható szennyeződések és foltok. Ide tartozhatnak a mosogatórongyok, textil szalvéták, előkék, gyermek felsőruházat, vagy fűvel vagy kosszal foltos focimezek és -ingek. Ide tartozhatnak a munkaruhák is, például overallok és farmernadrágok, valamint egyéb, munkához és szabadtéri tevékenységekhez használt ruházat.

5. PROGRAMOK ÉS FÜGGVÉNYEK

Mosási ciklus táblázat

Mosási ciklus	Max. hőmérséklet (°C)	Maximális terhelés (kg)		Mosószer típusa		
		Mosás	Szárítás	Mosószerek		Lágyító
				Normál	Különleges	
Keverék	60	8	5	L/P	---	BÁRMELYIK
Gyors (Gyors mosás)	40	1	1	L/P	---	BÁRMELYIK
Gyapjú	40	1	---	---	L	BÁRMELYIK
Pamut	60	8	5	L/P	---	BÁRMELYIK
Echo 40-60	40	8	5	L/P	---	BÁRMELYIK
20 °C	30	2	---	Alsó/ Felső	---	BÁRMELYIK

Fertőtlenítés (sterilizálás)	85	3	3	Alsó/ Felső	---	BÁRMELYIK
Szárítás	---	---	5	---	---	---
Pörgés	---	8	5	---	---	---
Dobtisztítás Plusz	85	---	---	---	---	---
OnSmart (Intelligens mosás)	40	5	---	L/P	---	BÁRMELYIK

L= Gél/Folyékony mosószer; P= Por állagú mosószer; O= Opcionális; ---= Nem
Folyékony mosószer használata esetén nem ajánlott a késleltetett befejezés funkció aktiválása.
Javasolt a következők használata: mosópor 20°C és 80°C között, és gyapjúmosószer 20°C és 40°C között.
Kövesse a mosószer adagolási ajánlásait.

Mosási ciklus	Leírás
Keverék	Enyhén vagy átlagosan szennyezett pamut és szintetikus anyagok, valamint fehér és színes ruhadarabok vegyes töltetének mosásához.
Gyors (Gyors mosás)	Kis mennyiségű ruhadarabhoz vagy enyhén szennyezett darabokhoz, amelyeket gyorsan szeretne kimosni.
Gyapjú	Gépben mosható gyapjú és gyapjúkeverék ruhákhoz.
Pamut	Mindennapi pamut, lenvászon és pamutkeverék ruhadarabokhoz. Energiahatékonysági tesztelési program.
Echo 40-60	Energiahatékonysági tesztelési program.
20 °C	Kis mennyiségű, könnyen fakuló ruhadarabhoz.
Fertőtlenítés (sterilizálás)	Sterilizálást és fertőtlenítést igénylő ruházathoz.
Szárítás	Nedves pamut anyagok szárításához.
Pörgés	Ez a ciklus centrifugálási ciklust használ a kézzel mosott nehéz anyagok vagy különleges ápolási cikkek szárítási idejének lerövidítésére.

Dobtisztítás Plusz	Tisztítsa meg a dobot a szennyeződések és a baktériumok eltávolításával. Győződjön meg róla, hogy a dob üres.
OnSmart (Intelligens mosás)	Intelligens mosási ciklus, amely automatikusan beállítja az időt és a hőmérsékletet a ruhanemű súlyának megfelelően (az OnSmart érintőképernyős ikon – ujjlenyomat ikon 3 hüvelyk megnyomásával indítható)

Programok

OnSmart (okosmosás)
OnSmart mosási program intelligensen képes érzékelni a ruhanemű súlyát, és az intelligens mosáshoz igazítani a mosási időt és hőmérsékletet. Amikor a program elindítása után az érzékelési fázisban az „Auto" felirat jelenik meg, az OnSmart mosási program a következő három módon indítható el:
- Kikapcsolt készülék esetén nyomja meg és tartsa lenyomva az OnSmart gombot (ujjlenyomat ikon) legalább 3 másodpercig, a mosógép közvetlenül az OnSmart mosási programot futtatja, az OnSmart jelzőfény pedig világít .
- Bekapcsolt készülék esetén nyomja meg és tartsa lenyomva az OnSmart gombot legalább 3 másodpercig, a készülék közvetlenül az OnSmart mosási programot futtatja, az OnSmart jelzőfény pedig világít .
- Bekapcsolt készülék esetén röviden nyomja meg az OnSmart gombot. Az OnSmart jelzőfény kigyullad, majd nyomja meg a Start/Szünet gombot. A készülék elindítja az OnSmart mosási programot.

„Mosás + Szárítás" program
A mosási programnak csak egy része tartalmazhat szárítási funkciót. Először tegye a ruhákat a dobba, csukja be az ajtót, és nyomja meg a szárítás érintőikont (amelyet egy törölköző jelképez a kezelőpanelen) a két szárítási mód kiválasztásához az alábbiak szerint:
- Automatikus szárítás: Nyomja meg folyamatosan az érintésre száraz ikont (amelyet egy törölköző jelképez a kezelőpanelen) a panelen megjelenített szárítási idő beállításához. Amikor az „Auto" felirat jelenik meg, az automatikus szárítási mód aktiválódik, a szárítási idő pedig automatikusan igazodik a ruhák mennyiségéhez és páratartalmához.
- Időzített szárítás : Nyomja meg az érintésre szárítás ikont (egy törölköző jelképezi a kezelőpanelen), a digitális kijelzőn megjelenik a szárítási idő (30-60-90-120-150-180-210-240), válassza ki a megfelelő szárítási időt, és adja meg a szárítási időt. Ezután nyomja meg a Start/Szünet gombot, a gép elindítja a Mosás + Szárítás programot, a szárítási program pedig automatikusan aktiválódik a mosási program végén.

Szárítási program
Szárítás program pamut ruhadarabok szárítására alkalmas. Ne szárítson olyan ruhadarabokat,

amelyek hajlamosak az összemenésre vagy deformációra. Amikor a Szárítás program be van állítva, szárítás előtt ajánlott egy centrifugálási ciklust lefuttatni.

- Először tegye a ruhát a dobba, csukja be az ajtót, nyomja meg a gombot, és válassza ki a Szárítás programot , majd nyomja meg folyamatosan a Szárítás érintőikont az Automatikus szárítás vagy az Időzített szárítás mód kiválasztásához (a fent leírtak szerint).
- Ezután nyomja meg a Start/Szünet gombot a program elindításához.

A szárítási programra vonatkozó óvintézkedések

- Ha a ruhák túl nedvesek, a gép automatikusan meghosszabbítja a szárítási időt, és normális, ha a "0:20" túl sokáig jelenik meg a kijelzőn.
- Amikor a szárítási program fut, a csapnak nyitva kell lennie, mivel a szárítási program során vízre van szükség a hűtéshez és a páramentesítéshez.
- A leghosszabb szárítási idő a különböző modellek szerint van beállítva.
- A ruhák túlzott szárítás miatti gyűrődésének elkerülése érdekében először egy kicsit rövidebbre állíthatja a szárítási időt, majd a szárítási hatásnak megfelelően növelheti a szárítási időt.
- A Szárítás program elindítása előtt ajánlott először egy Centrifugálás programot futtatni.
- Szükség esetén centrifugálás után bogozza ki a ruhákon lévő csomókat, majd tegye őket a dobba száradni.
- Nagyobb vagy vastagabb ruhadarabok esetén a száradás egyes pozíciókban egyenetlen lehet. A szárítási program befejezése után adjon hozzá szárítási időt a szárítási hatásnak megfelelően.
- A gyapjú anyagok nem alkalmasak szárításra.
- Ne szárítson olyan ruhadarabokat, amelyek deformálódhatnak vagy összemenhetnek.
- Néhány program nem rendelkezik szárítási funkcióval.

Gőz funkció (SteamMax)

- Ez a funkció gőzölési folyamatot ad hozzá a kiválasztott mosási program vízelvezetésének végéhez, közvetlenül az utolsó centrifugálás előtt.
- SteamMax gőzölés érintőikont, ha gőzmosási folyamatot szeretne hozzáadni a kiválasztott (vagy folyamatban lévő) mosási program utolsó vízleeresztési szakasza után és az utolsó centrifugálás előtt.
- A gőzmosás során a gép nagy mennyiségű, magas hőmérsékletű gőzt termel, amely mélyen behatol az anyagokba, javítva azok puhaságát és rugalmasságát, miközben megszünteti a kellemetlen szagokat és felfrissíti a ruhákat.
- A gőzmosás után a gép az utolsó öblítési és centrifugálási szakaszba lép.

Előnyök:

- Csökkenti a ruhák gyűrődéseit, puhábbá és rugalmasabbá teszi azokat.
- Segít megszüntetni a kellemetlen szagokat és felfrissíti a ruhákat.

- Megkönnyíti a vasalást.

Megjegyzés: Ez a program olyan pamut ruhadarabokhoz készült, amelyek nem fakulnak könnyen.

GYAPJÚ Program

- Mosás előtt ellenőrizze, hogy a ruhadarabokon fel van-e tüntetve a „mosógépben mosható" felirat.
- A folyamat befejezése után gyorsan vegye ki a ruhadarabokat, formázza át őket, és szárítsa meg őket, hogy elkerülje a dobban való túl hosszú tartózkodás okozta deformálódást.
- A ruházat károsodásának elkerülése érdekében a víz hőmérséklete nem haladhatja meg a 40°C-ot.
- A legjobb eredmény elérése és a ruhadarabok károsodásának csökkentése érdekében használjon speciális gyapjúmosószert, és ne lépje túl az 1,0 kg ruhamennyiséget.

Késleltetés Vége (Késleltetett befejezés)

Ez a funkció lehetővé teszi, hogy a mosó-szárítógépet úgy programozza be, hogy a mosási programot egy adott időpontban, akár 24 órával később fejezze be. A mosási program időtartama beleszámít a késleltetett befejezés teljes idejébe.

A beállításhoz:

1. Válassza ki a kívánt mosási programot.
2. A Start/Szünet megnyomása előtt nyomja meg és tartsa lenyomva a Delay gombot 3 másodpercig tart .
3. Tartsa lenyomva a gombot, amíg a kijelzőn meg nem jelenik a kívánt befejezési idő.
4. A jelzőfény kigyullad.
5. A késleltetett befejezés visszaszámlálásának elindításához nyomja meg a Start/Szünet gombot.
6. A megszakításhoz nyomjon meg egy másik mosási program gombot a program újraindításához. A jelzőfény kialszik.

Osztályzatok

- késleltetési funkció A Befejezés funkció nem minden mosási programban érhető el.
- A program tényleges befejezési ideje kismértékben eltérhet olyan tényezők miatt, mint a víznyomás, a lefolyó, a ruhanemű típusa és a víz hőmérséklete.

Gyerekzár (Gyerekzár)

- Ez a funkció megakadályozza a mosógép gyermekek általi helytelen használatát, és megakadályozza a külső beavatkozást a mosási folyamat során.
- Működés közben nyomja meg és tartsa lenyomva a SPEED gombot 3 másodpercig a Gyerekzár funkció aktiválásához vagy kikapcsolásához.
- A jelzőfény kigyullad.

- Az ajtó nem nyílik ki.
- A kezelőpanel zárolva lesz, és a gombok nem reagálnak (kivéve a bekapcsológombot).

Jegyzet:
- Ha a gépet a Bekapcsoló ikon megnyomásával kapcsolja ki, miközben a Gyerekzár aktív, a funkció törlődik.
- Ha a gépet újra bekapcsolják, közvetlenül a kikapcsolás előtt beállított program fut le.

Hangjelzés törlése
- Elnémíthatja a készülék működés közben hallható hangjait (berregő).
- az OnSmart érintőképernyős ikonokat egyszerre legalább 3 másodpercig.
- Ha újra szeretnéd aktiválni, tedd ugyanezt (tartsd lenyomva a Speed és az OnSmart gombokat 3 másodpercig). A csengő egy sípoló hang után aktiválódik.

Ruhák hozzáadása a program futása közben
- Amikor a program fut, nyomja meg és tartsa lenyomva a Start/Szünet érintőikont a program szüneteltetéséhez. Ha az ajtózár jelzőfénye világít, az azt jelenti, hogy az ajtó kinyitható a ruhák hozzáadásához vagy kivételéhez.
- A művelet befejezése után csukja be az ajtót, és nyomja meg és tartsa lenyomva ismét a Start/Szünet érintőikont a művelet folytatásához onnan, ahol abbahagyta.

MEGJEGYZÉS: Ha a dobban túl magas a vízszint vagy a hőmérséklet, az ajtózár jelzőfénye kigyullad. Ebben az esetben az ajtó nem nyitható ki, és a program során nem lehet ruhát betenni vagy kivenni.

Belső világítás
- A belső világítás mindig világít a program vagy a funkció beállítása közben.
- Amikor a program szünetel, a belső világítás a mosógép ajtajának kinyitásával kapcsolható be.
- Amikor a program fut, a belső világítás automatikusan bekapcsol, ahogy a mosási fázis változik.
- A bekapcsológombos érintőgombon kívül bármely más érintőgomb megnyomása is bekapcsolhatja a belső világítást.

A program idejének beállítása
- A program időtartamának beállításához nyomja meg a „+" vagy a „-" gombot.
- A programidő beállítási értéke a digitális kijelzőn jelenik meg.
- A mosógép a beállított programidőnek megfelelően fog működni.

Megjegyzés: Néhány program nem teszi lehetővé az időbeállítást.

Terheléselosztó rendszer (Smooth Mosás)
A mosógép automatikus érzékelési rendszerrel rendelkezik a kiegyensúlyozatlan töltet esetén.
- A mosógép automatikus excentrikus töltetérzékelő rendszerrel rendelkezik. Centrifugálási ciklus alatt, ha a ruhanemű egyenetlenül oszlik el, a készülék a centrifugálás előtt kiegyenlíti és addig igazítja a töltetet, amíg egyenletesen el nem oszlik.
- Ha a ruhaneműt nem lehet egyenletesen elosztani a megadott időn belül, a készülék nem centrifugál, hogy elkerülje az erős rezgéseket. Ilyenkor ellenőrizze, hogy a ruhanemű nincs-e csomózva vagy összegubancolódva, és a ruhanemű átrendezése után válassza a „Centrifugálás" programot.
- Kis mennyiségű ruha mosásakor előfordulhat, hogy a mosógép a kiegyensúlyozásvédelem miatt nem fejezi be a centrifugálási ciklust.

MEGJEGYZÉS: A ruhaneműk különböző típusai és anyagai miatt a készülék automatikus beállító és kiegyensúlyozó rendszere többször is szintezheti és igazíthatja a ruhákat, ami meghosszabbítja a centrifugálási időt. Ez normális jelenség, és nem a gép meghibásodása.

Az első szállítmány berakodása előtt
- A mosógépet a gyár elhagyása előtt tesztelték. Ez a folyamat több mosási ciklus lefuttatásából áll. Ennek eredményeként kis mennyiségű víz maradhat a gépben és a lefolyórendszerben. Az első ruhamosás előtt futtasson le egy dobtisztító ciklust ruhák nélkül a rendszer tisztításához.
- Először adjon 1-2 evőkanál mosószert az 1. rekeszbe. Ezután futtassa le a Dobtisztítás ciklust . Várja meg, amíg a ciklus befejeződik, mielőtt egy másik programot indítana.

Hogyan kell használni a mosógépet

1. Ruhák betöltése
Nyissa ki az ajtót, és tegye be a ruhákat. Helyezze a ruhadarabokat lazán a dobba, egyenként, de ne terhelje túl. A gép túlterhelése nem kielégítő mosási eredményt eredményez, és a ruhák gyűrődését okozhatja.

2. Csukd be az ajtót
Győződjön meg róla, hogy ruhadarab nem szorul be az ajtó és a gumitömítés közé. Csukja be az ajtót, amíg kattanást nem hall.

3. Nyisd ki a csapot
Győződjön meg arról, hogy a mosógép csatlakoztatva van a vízellátáshoz. Nyissa ki a csapot.

4. Válassza ki a kívánt programot
A mosógép bekapcsolásához tartsa lenyomva a bekapcsológombot. Ezután válassza ki a kívánt programot. A kiválasztott program jelzőfénye kigyullad, és a kijelzőn megjelenik a mosási ciklus alapértelmezett időtartama, valamint a kiválasztott programhoz elérhető hőmérséklet-

és centrifugálási sebességbeállítások. Szükség esetén a megfelelő érintőgombok segítségével állítsa be a hőmérsékletet és/vagy a centrifugálási sebességet.

- Állítsa be a hőmérsékletet

Nyomja meg a hőmérséklet-választó érintőikont az érték fokozatos csökkentéséhez, amíg el nem éri a hideg mosási beállítást (a "---" jelenik meg a kijelzőn). Az érintőikon újbóli megnyomásával visszatérhet a legmagasabb elérhető beállításhoz.

- Állítsa be a centrifugálási sebességet

Nyomja meg a centrifugálási sebesség kiválasztása érintőikont az érték fokozatos csökkentéséhez, amíg a centrifugálási ciklus ki nem kapcsol (a "---" jelenik meg a kijelzőn). Az érintőikon újbóli megnyomásával visszatérhet a legmagasabb elérhető beállításhoz.

- Válasszon opciókat

Nyomja meg a kiválasztani kívánt funkció érintő ikonját, mire a megfelelő jelzőfény kigyullad. Nyomja meg ismét az érintő ikont a kiválasztott opció törléséhez, mire a megfelelő jelzőfény kialszik.
Ha a kiválasztott opció nem kompatibilis a beállított programmal, az inkompatibilitást sípoló hang jelzi, és a megfelelő opció jelzőfénye villogni kezd.
Ha a kiválasztott beállítás nem kompatibilis egy korábban konfigurált beállítással, akkor csak a legutóbbi kiválasztás marad aktív.

5. Mosószer hozzáadása

Vegye ki a mosószeradagolót, és az alábbiak szerint öntse a mosószert (és az adalékanyagokat/öblítőt) a megfelelő rekeszekbe.

15. ábra

1. Mosópor rekesz
2. Folyékony mosószer rekesz (nem haladhatja meg a "MAX" szintet)
3. Öblítőszer-adagoló (a szint nem haladhatja meg a „MAX" szintet)

Kövesse a mosószer csomagolásán található adagolási javaslatokat. A mosószer/adalékanyagok helyes adagolása fontos, mert:

- Optimalizálja a tisztítási eredményt.
- Kerüld a mosógépben maradt mosószer irritáló maradványait.
- Spóroljon pénzt a maradék mosószer pazarlásának elkerülésével.
- Védi a mosógépet az alkatrészek vízkövesedésének megakadályozásával.
- Tiszteld a környezetet a szükségtelen környezeti terhelés elkerülésével.

Fontos!
Ne használjon kézi mosogatószereket, mert ezek túl sok habot képeznek!
Fehér pamut ruhadarabokhoz, előmosáshoz és 60°C feletti hőmérsékleten történő mosáshoz használjon mosóport!
Kövesse a mosószer csomagolásán található adagolási utasításokat!

6. Indítsa el a programot

- Nyomja meg a Start/Pause gombot. A megfelelő jelzőfény kigyullad, az ajtó bezáródik, és az ajtózár jelzőfénye kigyullad.
- A túlfolyás elkerülése érdekében ne nyissa ki újra a mosószer-adagolót a program elindítása után.
- A program fennmaradó ideje változhat. Az olyan tényezők, mint a ruhatöltet kiegyensúlyozatlansága vagy a habzás, befolyásolhatják a program időtartamát.

7. Futó program beállításainak módosítása

- A program futása közben is folytathatja a beállítások módosítását. A módosítások mindaddig érvényben maradnak, amíg a megfelelő programfázis még nem fejeződött be.
- Egy futó program beállításainak módosításához:

1. Nyomja meg a Start/Szünet érintőikont a futó mosási program szüneteltetéséhez.
2. Módosítsa a beállításokat.
3. A program folytatásához nyomja meg ismét a Start/Szünet érintőikont.
4. Ha megváltoztatta a programot, ne adjon hozzá újra mosószert.
5. A futó program véletlen módosításának (például gyermekek általi) megakadályozása érdekében aktiválja a Gyerekzárat.

8. Futó program szüneteltetése és az ajtó kinyitása

- Nyomja meg a Start/Szünet érintőikont a futó mosási program szüneteltetéséhez.
- Ha a vízszint vagy a hőmérséklet nem elég magas, az ajtózár jelzőfénye kialszik. Kinyithatja az ajtót például, hogy további ruhákat tegyen be, vagy eltávolítsa a véletlenül betöltött ruhákat. A program folytatásához nyomja meg ismét a Start/Szünet érintőikont.

9. Futó program megszakítása

- A mosógép kikapcsolásához nyomja meg a bekapcsológombot.
- Ha a vízszint és/vagy a hőmérséklet nem magas, az ajtó kiold, és kinyitható.
- Az ajtó zárva marad, ha a dobban magas a vízszint. Az ajtó kinyitásához kapcsolja be a mosógépet a Bekapcsoló/Bekapcsoló érintőikon lenyomva tartásával. Ezután válassza ki a Centrifugálás programot, és kapcsolja ki a centrifugálási opciót a centrifugálási sebességválasztó érintőikon ismételt megnyomásával, amíg a kijelzőn meg nem jelenik a "---" jelzés.
- Nyomja meg a Start/Szünet érintőikont a Centrifugálás program elindításához. Az ajtó a program végén kiold.

10. Kapcsolja ki a mosógépet, amikor a program befejeződött
- A ciklus végén a „Vége" üzenet jelenik meg a digitális kijelzőn.
- Az ajtó csak akkor nyitható ki, ha az ajtózár jelzőfénye kialszik.
- Győződjön meg arról, hogy az ajtózár jelzőfénye nem világít. Ezután nyissa ki az ajtót, és vegye ki a ruhákat.
- A mosógép kikapcsolásához nyomja meg a bekapcsológombot.
- Zárd el a csapot.
- Hagyja résnyire nyitva az ajtót, hogy a készülék belseje kiszáradhasson.

6. TISZTÍTÁS ÉS KARBANTARTÁS

Olvassa el az alábbi utasításokat a mosógép karbantartása és védelme, valamint optimális működési állapotának megőrzése érdekében.

Figyelmeztetés: Áramütés veszélye
- Az áramütés veszélyének elkerülése érdekében tisztítás előtt mindig húzza ki a készüléket a konnektorból.
- Ne tisztítsa magasnyomású mosóval.

Kapcsolja ki a víz- és áramszolgáltatást
- Minden mosási ciklus után zárja el a vízcsapot. Ez korlátozza a hidraulikus rendszer kopását és segít megelőzni a szivárgásokat.
- Tisztítás és karbantartási feladatok elvégzése során húzza ki a készülék csatlakozóját a konnektorból.

A mosógép külső részének tisztítása

Figyelmeztetés: Robbanásveszély
A robbanásveszély elkerülése érdekében soha ne tisztítsa a mosógépet gyúlékony oldószerekkel.

A külső felületet szükség szerint az alábbiak szerint tisztítsa meg:
- Használjon meleg szappanos vizet vagy enyhe (nem súroló) tisztítószert.
- Szárítsa meg egy puha ruhával.
- A hulladékot azonnal ártalmatlanítsa.
- Ne használjon nagynyomású permetezőket.

A dob tisztítása
- A dobban maradt fémhulladék rozsdafoltokat okozhat.
- Soha ne használjon acélgyapotot az eltávolításukhoz.
- Használjon klórmentes tisztítószert, és kövesse a gyártó utasításait.

A mosógép vízkőtelenítése
- Ha megfelelő mennyiségű mosószert használ, nem kell vízkőtelenítenie a mosógépét.
- Ha szükséges a dob vízkőtelenítése, kövesse a vízkőoldó termék gyártójának utasításait.
- Kis mennyiségű vízkőoldó szerrel eltávolíthatók a mosógép dobjából a vízkő- vagy ásványi lerakódások okozta fehér foltok, illetve a dobban hagyott fémtárgyak okozta rozsda.

Figyelem: A vízkőoldó szerek savakat tartalmaznak, amelyek megtámadhatják a készülék alkatrészeit és elszínezhetik a ruhákat.

Ajtó és dob ápolása
- Mindig hagyja résnyire nyitva az ajtót, hogy elkerülje a kellemetlen szagok kialakulását.

Ellenőrizze a vízellátó tömlőt
- Ellenőrizze a vízellátó tömlőt legalább évente egyszer. Ha repedéseket észlel, azonnal ki kell cserélni. A víznyomás nagyon erős, és egy repedt vízellátó tömlő könnyen szétrepedhet.
- Soha ne használjon olyan vízellátó tömlőket, amelyek nem újak.

A mosószeradagoló tisztítása
16. ábra
Rendszeresen tisztítsa a mosószeradagolót, hogy elkerülje a mosópor és az öblítő rekeszeinek eltömődését, ami befolyásolná a mosószer áramlását a dobba. Ehhez kövesse az alábbi utasításokat:

1. Nyissa ki teljesen a mosószer-adagoló fiókot. Nyomja le a fiók ütközőjét (1), és húzza ki (2) a készülékházból.
2. Fogja meg és húzza felfelé a folyékony mosószer-adagoló fiókból a folyékony mosószer-adagoló kupakját (3).
3. Folyó víz alatt tisztítsa meg a folyékony mosószer adagolófedelet és a mosószer-adagoló fiókot. Óvatosan törölje le a maradék mosószert.
4. Tegye vissza a folyékony mosószer adagoló kupakját, és csúsztassa el a mosószer-adagoló fiókot, amíg a helyére nem kattan, majd biztonságosan bezáródik.

Megjegyzés: A tisztítási folyamat során ne nyissa ki a folyékony mosószer rekeszt, és ne döntse meg vagy forgassa el a mosószer-adagolót, hogy elkerülje a kiömlést.

Tipp: Ne használja a készüléket a mosószer-adagoló fiók nélkül. A fiókot mindig tartsa teljesen

zárva.

A vízellátó tömlő szűrőjének tisztítása.
17. ábra
1. Zárja el a vízcsapot, és csavarja le a vízellátó tömlőt.
2. Óvatosan tisztítsa meg a tömlő végén található szűrőhálót egy puha kefével.
3. Ezután kézzel csavarja le a mosógép hátulján található vízbevezető tömlőt. Fogóval vegye ki a szűrőhálót a mosógép hátulján található vízbevezető szelepből, és óvatosan tisztítsa meg.
4. Helyezze vissza a szűrőhálót. Csatlakoztassa újra a vízellátó tömlőt a csaphoz és a mosógéphez. Ne használjon szerszámot a bevezető tömlő csatlakoztatásához. Nyissa ki a vízcsapot, és ellenőrizze, hogy minden csatlakozás szoros-e.

A leeresztő szivattyú tisztítása

Figyelmeztetés: Égési sérülés veszélye
Bőrkárosodás veszélye forró víz miatt.
Ön felelős azért, hogy a mosógép vízelvezetése és/vagy az ajtó manuális kinyitása során minden biztonsági óvintézkedést betarsson.

- A leeresztő szivattyú tisztítására lehet szükség, ha a mosógép nem ereszti le a vizet (nem hallja a víz szivattyúzását a készülékből, amikor le kellene eresztenie a vizet, de a közeli lefolyók, például a mosogató, megfelelően ürítik a vizet).
- A pumpa eltömődhet a laza törmeléktől (ez jó ok arra, hogy minden mosás után ellenőrizzük a dobot és eltávolítsuk a látható törmeléket). A nagy mennyiségű szöszöket eresztő anyagok is eltömődést okozhatnak.
- A leeresztő szivattyú eléréséhez először ki kell nyitni a karbantartó fedelet (lásd az alábbi lépéseket). Miután kinyitotta a karbantartó fedelet, tegye a következőket:

1. Ha a készülék nem ürítette ki a vizet, próbálja meg leereszteni. Állítsa a mosási ciklusválasztót Centrifugálás állásba. Ezután nyomja meg ismételten a centrifugálási sebességválasztó érintőikont, amíg az összes centrifugálási sebességjelző kialszik. Ezután nyomja meg a Start/Szünet érintőikont. Várjon néhány percet, amíg a ciklus kiüríti a vizet a dobból. Ha a szivattyú teljesen eltömődik, a mosógép nem tudja leereszteni a vizet, és a ciklus véget ér.
2. Zárja el a csapot, hogy megakadályozza a további víz be- és kifolyását. Kapcsolja ki a mosógépet. Húzza ki a mosógép csatlakozóját a konnektorból.
3. Nyissa ki a lefolyószűrő fedelét. 18. ábra
4. A szivattyú nyílásában található levehető leeresztő tömlő segítségével ürítse ki a maradék vizet egy megfelelő edénybe (akár 20 liter víz is leereszthető). Távolítsa el a tömlő kupakját, és miután kinyitotta, helyezze a tartályra, majd hagyja, hogy a víz teljesen kifolyjon a dobból. Ha kész, tegye vissza a kupakot a tömlő végére, és tegye el a helyén. 19. ábra
5. A szivattyúfedelet az óramutató járásával ellentétes irányba forgatva távolíthatja el. A fedél eltávolításakor kis mennyiségű maradék víz távozhat. Tisztítsa meg a szivattyútömlő belsejét, távolítsa el a szennyeződéseket és idegen tárgyakat. Ellenőrizze, hogy a szivattyúház hátulján található járókerék szabadon forog-e. Távolítsa el a szöszöket, szennyeződéseket és mosószer-maradványokat a szivattyúfedélről. Szerelje vissza a szivattyúfedelet úgy, hogy szorosan becsavarja a helyére. A fedél nyitását lehetővé tevő résznek függőlegesnek kell lennie. 20. ábra
6. Zárja le a lefolyószűrő fedelét. Törölje fel a kiömlött vizet.

7. PROBLÉMAMEGOLDÁS

A mosógép időnként leállhat. Mielőtt felhívná a Cecotec hivatalos műszaki ügyfélszolgálatát , győződjön meg arról, hogy a probléma megoldása nem szerepel az alábbiakban felsoroltak között.

Probléma	Ok/Lehetséges megoldás
Színfoltok és olajfoltok vannak a dobon	Clean Plus mosási ciklust mosószer és ruha nélkül.
Rossz szagok	A gumi alkatrészek használata miatt a gépnek eleinte gumiszagú lehet, de ez használat közben fokozatosan megszűnik.
Az ajtó nem nyitható ki	A biztonsági védelmi funkció működik, és a víz hőmérséklete és/vagy a vízszint túl magas.
	A program normálisan véget ért, de áramszünet volt.
	Ha a Gyerekzár funkció be van kapcsolva, kapcsolja ki.
	Ha a Késleltetett befejezés funkció engedélyezve van, tiltsa le.
Víz ömlik a mosószer-adagolóból	Az adagolórekesz eltömődött mosogatószerrel, és tisztítást igényel.
	A víznyomás túl magas, és csökkenteni kell; zárja el kissé a vízbevezető szelepet, és próbálja újra.
	A készülék előre van döntve (vízszintben kell lennie).

Vízszivárgás (nem a mosószer-adagolóból)	A vízellátó tömlő laza, ellenőrizze a csatlakozásokat.
	A vízellátó tömlő szoros, de továbbra is ereszt; ha igen, cserélje ki a gumi alátéteket, vagy a vízellátó tömlőből hiányzik a gumi alátét.
	A lefolyócső nincs megfelelően behelyezve.
	Ha vízszivárgást észlel a gép belsejében, kapcsolja ki a tápellátást, és vegye fel a kapcsolatot a Cecotec hivatalos műszaki ügyfélszolgálatával .
A mosógép nem kapcsol be	A készülék nincs teljesen bedugva a konnektorba, vagy nem elég mélyen van bedugva ahhoz, hogy érintkezzen.
	Nincs áram a konnektorban, vagy probléma van a biztosítékokkal.
A mosási ciklus nem indul el	Az ajtó nincs rendesen bezárva.
	Nem nyomta meg a be/ki érintőgombot.
	Nem nyomta meg a start/szünet érintőikont.
	A csap nincs kinyitva, hogy a víz a készülékbe folyhasson.
	A Késleltetett befejezés funkció aktiválva van.
Nem kerül víz vagy mosószer a dobba. Az „E02" hibakód jelenik meg a kijelzőn.	A vízellátó tömlő meg van csavarodva vagy meg van törve.
	A vízellátó tömlő nincs csatlakoztatva a vízellátáshoz.
	A víznyomás túl alacsony.
	A vízcsap nincs kinyitva, hogy a víz befolyhasson a gépbe.
	Nincs vízellátás a házban.
	A vízellátó tömlőben és/vagy a vízbevezető szelepben lévő szűrőháló el van dugulva.
	A csaptelep és/vagy a vízellátó cső befagyott.
	A Késleltetett befejezés funkció aktiválva van.
	Nem nyomta meg a start/szünet érintőikont.
	Már elegendő víz van a dobban.
Vízleeresztés a program indításakor	Ez nem meghibásodás. Ne nyissa ki az ajtót, hogy vizet öntsön közvetlenül a dobba a program indítása előtt, különben a gép kiürítheti a program indításakor a dobba öntött vizet.

A vízszint túl alacsony mosás közben	Ez nem jelent problémát. Ennek a készüléknek a vízfogyasztása a mosási ciklus során viszonylag alacsony; a vízszint a mosási ciklusban alacsonyabb, mint más típusú mosógépeké.
Túlzott víztöltés a mosási ciklus alatt	Ha a vízszint csökken, a gép automatikusan utántölti a vizet.
	Ha a mosandó ruha mennyisége túl nagy, a mosógép a mosási ciklus során többször is automatikusan utántöltheti a vizet.
Túl sok hab van a dobban, vagy hab túlcsordul a mosószer-adagolóból	A mosószer nem alkalmas gépi mosáshoz (fel kell tüntetni rajta a „mosógéphez való" vagy a „kézi és gépi mosás" vagy hasonló szöveget).
	Túl sok mosószert használt; lágy vízben kevesebb mosószerre van szükség.
A centrifugálási ciklust többször megismétlik.	A ruhaneműk eltérő típusai és anyagai miatt a mosógép töltetkiegyenlítő rendszere lötyöghet és ismételten szétterítheti a ruhákat a centrifugálási idő meghosszabbítása érdekében. Ez normális jelenség, nem a gép meghibásodása.
A gép nem centrifugál	Nincs centrifugálási sebesség kiválasztva. A kijelzőn „---" látható.
A gép nagyon rezeg a centrifugálási ciklus alatt	A lábak nincsenek beállítva, ami miatt a gép ringatózik.
	Ha most telepítette a gépet: a szállítócsavarokat, beleértve a műanyag távtartót is, vagy a polisztirol csomagolást nem távolították el a gép telepítésekor.
	A készülék beszorult a bútorok és/vagy falak közé.
	A ruhatöltet kissé kiegyensúlyozatlan, és a készülék centrifugál, de lassabb sebességgel.
A centrifugálás eredménye nem optimális	Kis mennyiségű ruhanemű, például farmer, pulóver, fürdőlepedő stb. mosásakor előfordulhat, hogy a gép az egyensúlyvédelem miatt nem fejezi be a centrifugálási ciklust.
	Ha a töltet kissé kiegyensúlyozatlan, a készülék centrifugálni fog, de alacsonyabb sebességgel, nem a ciklus alapértelmezett centrifugálási sebességével vagy a ciklushoz beállított centrifugálási sebességgel.

A gép nem ereszti le a vizet, lassan ereszti le a vizet, vagy az „E03" hibakód jelenik meg a kijelzőn.	A lefolyócső teteje túl magasan van. A padlótól 65 és 100 cm közötti magasságban kell felszerelni.
	A leeresztő szivattyú szűrője el van dugulva.
	A lefolyócső meg van csavarodva vagy meg van törve.
	A lefolyócső el van dugulva vagy befagyott.
A mosási program időtartama leáll, mielőtt a gép a nagy sebességű centrifugálási folyamatba lépne.	Ez nem meghibásodás. A készülék töltetkiegyenlítő rendszere hosszú ideig billegteti és szétszórja a ruhákat a dobban az egyensúly elérése és a nagy sebességű centrifugálás befejezése érdekében. A billegtetés és szétszórás során a programidő leáll, mielőtt a készülék elérné a nagy sebességű centrifugálási ciklust.
A mosási program túl sokáig tart	A programidő a víznyomástól, a bejövő víz hőmérsékletétől és a kiegyensúlyozatlan mosási töltettől függően változhat. A programidő ennek megfelelően megnő (lásd a „Centrifugálás többször is megismétlődik" részt).
Túlzott zaj	Centrifugálás közben mindig lesz némi zaj a motorból, a szivattyúból és a dobból.
	A mosógép más tárgyakhoz ér.
	Idegen tárgyak, például hajtűk vagy fémtárgyak esnek a dobba.
A gép folyamatosan töltődik vízzel és folyamatosan ürül	A lefolyócső teteje túl alacsonyan van. A padlótól 65 és 100 cm közötti magasságban kell felszerelni.
	A lefolyócső vége túl mélyen van betolva a felfogócsőbe, a csőkönyököt a lefolyócső végétől 100 mm-re kell felszerelni.
	A lefolyócső vége a kifolyó vízbe merül.
A leeresztett víz visszakerül a készülékbe	Ha a leeresztőcső vége hozzáér a kifolyó vízhez (a mosógépből leeresztett vízhez), az (a kifolyó víz) visszaszívódhat a készülékbe, és károsíthatja a készüléket vagy a ruhákat.
A kezelőpanel felforrósodik	Ez a vezérlőpanel hátuljára szerelt NYÁK-panel elektronikus alkatrészeinek enyhe melegedése.
Száradás után vízcseppek láthatók az ajtón és a dobon.	Szárítás közben vízcseppek gyűlhetnek össze az ajtón. Törölje le ezeket.
	Ne tegyél bele túl sok ruhát vagy nehéz tárgyakat.

Általános események	A mosógép érzékelőkkel van felszerelve, amelyek figyelik a mosási ciklus előrehaladását (például a vízszintet, a hőmérsékletet, a kiegyensúlyozatlan töltetet és a mosási időt/ előrehaladást). Normális esetben, ha a mosógép sikeresen befejezi a ciklust, valószínűleg nincs probléma.

Ha az alábbi hibák bármelyike előfordul, a mikroszámítógépes rendszer érzékeli azokat. A mosógép sípoló hangot ad, és a következő hibakódok jelennek meg a kijelzőn:

Hibakódok	A hiba típusa	Lehetséges ok és megoldás
E02	Nincs vízbevezetés	Folyik a csap? El van zárva a vízellátás? El van dugulva a vízbevezető tömlő szűrőhálója és a vízbevezető szelepe? Be van fagyva a vízbevezető tömlő? Ha igen, próbálja meg saját maga elhárítani a hibát. Ha a hibakód továbbra is fennáll, vegye fel a kapcsolatot a Cecotec hivatalos műszaki támogatási szolgálatával .
E03	Rendellenes vízelvezetés	Tisztítsa meg a szivattyú szűrőjét. Ellenőrizze, hogy a lefolyócső nincs-e meghajolva, megcsavarodva vagy eltömődve. Ha a hibakód továbbra is fennáll, vegye fel a kapcsolatot a Cecotec hivatalos műszaki ügyfélszolgálatával .
U4	Ajtó meghibásodása	Lehet, hogy az ajtó nincs megfelelően bezárva. Csukja be újra az ajtót, majd nyomja meg a Be/Ki érintőgombot a mosógép kikapcsolásához. Ezután kapcsolja be újra, és nyomja meg a Start/Szünet érintőgombot a program újraindításához. Ha a hibakód továbbra is fennáll, forduljon az ügyfélszolgálathoz.
H	A dob hőmérséklete magas	Nyomja meg a Start/Szünet érintőikont a mosógép szüneteltetéséhez, és várjon néhány percet. Amikor a dob hőmérséklete biztonságos tartományba esik, és a hibakód eltűnik a kijelzőről, nyomja meg a Start/Szünet érintőikont a program folytatásához. Ha a hibakód továbbra is fennáll, forduljon az ügyfélszolgálathoz.

FXXX	A dobban lévő negatív ionok koncentrációja túl magas	Nyomja meg a Start/Szünet érintőikont a mosógép szüneteltetéséhez, és várjon néhány percet. Amikor a dobban lévő negatív iontöltés biztonságos szintre csökken, és a hibakód eltűnik a kijelzőről, nyomja meg a Start/Szünet érintőikont a program folytatásához. Ha a hibakód továbbra is megjelenik, forduljon az ügyfélszolgálathoz.
EXX	Egyéb bontások	Kapcsolja ki a mosógépet a be/ki érintőgomb megnyomásával. Ezután húzza ki a hálózati csatlakozót, és vegye fel a kapcsolatot a Cecotec hivatalos műszaki ügyfélszolgálatával .

Megjegyzés: Mielőtt ismét megnyomná a Start/Szünet ikont, ellenőrizze a hiba okát és hárítsa el azt. Ha a hibakód eltűnik, a mosógép tovább működik. Ha a hibakód továbbra is fennáll, húzza ki a tápkábelt, és hívja a Cecotec hivatalos műszaki ügyfélszolgálatát .

8. ELEKTROMOS ÉS ELEKTRONIKUS BERENDEZÉSEK ÚJRAHASZNOSÍTÁSA

Ez a szimbólum azt jelzi, hogy a vonatkozó előírásoknak megfelelően a terméket és/vagy az akkumulátort a háztartási hulladéktól elkülönítve kell ártalmatlanítani. Amikor a termék eléri hasznos élettartama végét, el kell távolítani az akkumulátorokat, és el kell vinni azokat a helyi hatóságok által kijelölt gyűjtőhelyre.
Az elektromos és elektronikus berendezések és/vagy elemek ártalmatlanításának legmegfelelőbb módjával kapcsolatos részletes információkért a fogyasztóknak a helyi hatóságokhoz kell fordulniuk.
A fenti irányelvek betartása segít megvédeni a környezetet.

A nemzeti csomagolás-újrahasznosítási rendszerekről és azok jelöléséről weboldalunkon talál információkat.

9. SZERZŐI JOG

A jelen kézikönyvben található szövegek szellemi tulajdonjoga a CECOTEC INNOVACIONES, SL tulajdonát képezi. Minden jog fenntartva. A kiadvány tartalma a CECOTEC INNOVACIONES, SL előzetes engedélye nélkül tilos egészben vagy részben reprodukálni, adatrögzítő rendszerben tárolni, továbbítani vagy terjeszteni semmilyen módon (elektronikus, mechanikus, fénymásolás, rögzítés vagy hasonló).

10. EGYSZERŰSÍTETT EU-MEGFELELŐSÉGI NYILATKOZAT

A Cecotec Innovaciones ezennel kijelenti, hogy ez a termék megfelel az Európai Unióban alkalmazandó rendeletek alapvető követelményeinek és egyéb vonatkozó rendelkezéseinek. Ezt a terméket a szükséges biztonsági és minőségi szabványoknak megfelelően tervezték, gyártották és tesztelték. Az EU megfelelőségi nyilatkozat teljes szövege a következő webcímen található: https://cecotec.es/es/information/declaration-of-conformity

1. الأجزاء والمكونات

الشكل 1

1. خرطوم مدخل المياه
2. الباب
3. خرطوم تصريف المياه
4. الهيكل
5. كابل الطاقة
6. خزان توزيع المنظف/المنعم
7. لوحة التحكم
8. الأسطوانة
9. غطاء مرشح التصريف
10. أرجل قابلة للتعديل

ملحوظة:
الرسومات الموجودة في هذه الدليل عبارة عن تمثيلات تخطيطية وقد لا تتطابق تمامًا مع تلك الموجودة على المنتج.

2. قبل الاستخدام

- يُنصح بأن يأتي هذا الجهاز في عبوته مصممة لحمايته أثناء النقل. أخرج الجهاز من عبوته بعناية. يُنصح بتخزين العبوة الأصلية ومواد التغليف في الأماكن آمنة لمنع تلف الجهاز عند نقله مستقبلًا.
- إذا كنت ترغب في التخلص من العبوة الأصلية، يُرجى التأكد من إعادة تدوير جميع العناصر بشكل صحيح.
- خدمة الدعم الفني الرسمية لشركة Cecotec فورًا.

محتويات الصندوق:
- غسالة ومجفف
- خرطوم إمداد المياه
- أرجل النقل
- مفتاح ثابت
- x4 غطاء التشذيب
- هذا دليل التعليمات

- لا تقم بإزالة الرقم التسلسلي من المنتج، حتى يمكن تتبع جهازك بشكل صحيح في حالة احتياجك إلى المساعدة.

3. التثبيت

إزالة مسامير النقل
الأضرار المحتملة للجهاز أو الإصابات

- الجهاز مُثبّت للنقل بمسامير الشحن. قد يؤدي عدم إزالة مسامير الشحن إلى تلف أسطوانة الغسالة أثناء الدوران العرضي. يُنصح بإزالة مسامير الشحن قبل الاستخدام الأول. تأكد من إزالة مسامير الشحن الأربعة بالكامل قبل استخدام الجهاز.
- احفظ مسامير الشحن.
- إذا تم شراء جهاز مستعمل، فيجب تركيبه أولًا قبل إزالة مسامير الشحن. راجع تعليمات تركيب القاعدة.
- تجنب تلف أثناء الشحن اللاحق، تأكد من إعادة تثبيت البارغي قبل الشحن.

يوضح الشكل ٢ خطوات إزالة البارغي. وهي موضحة بالتفصيل أدناه:

1. قم بفك مسامير النقل الأربعة A باستخدام المفتاح (المرفق) ثم قم بإزالتها.
2. قم بإزالة الأنابيب الفاصلة الأربعة B. أثناء إزالة البارغي، إذا سقطت الأنابيب أو تلطخت من الأرض إلى الأمام والأطراف الفاصلة داخل الماكينة، فيمكن استعادتها عن طريق إمالة الماكينة إلى الأمام داخل قاعدة الماكينة.
3. قم بتغطية الفتحات المفتوحة لمسامير النقل باستخدام سدادات الغطاء الأربعة C التي تستخدم في الكيس البلاستيكي الذي يحتوي على الملحقات.
4. قم بتخزين جميع الأجزاء في مكان آمن: سوف تحتاج إليها مرة أخرى إذا كانت الغسالة بحاجة إلى النقل إلى مكان آخر.

ملحوظة:
تجنب الكسر أثناء نقل الغسالة، اتبع التعليمات التالية:
- يجب إعادة تثبيت مسامير الشحن.
- يجب تثبيت سلك الطاقة في الجزء الخلفي من الغسالة.

متطلبات الموقع

- يجب تركيب الجهاز على أرضية صلبة ومسطحة. لا تضع الجهاز أبدًا على سجاد ناعم أو أرضيات خشبية. إذا تعذر تغيير مكان التركيب، فيجب تركيب الجهاز على قاعدة مؤقتة؛ لا تُركّب الجهاز على قاعدة متحركة. يُنصح بتثبيتها بدعامات. لا تضع الجهاز على سبيل المثال، بزيادة حجمها وتثبيتها بدعامات. تحسين القاعدة حسب الحاجة، على سبيل المثال، بزيادة حجمها وتثبيتها بدعامات. لا تضع الجهاز أبدًا على دعائم منفصلة. قد يتحرك الجهاز قليلًا بسبب عوامل مثل التحميل الزائد أو الرطوبة على القاعدة، مما قد يؤدي إلى سقوطه منها بعد فترة من الاستخدام.
- حافظ على البيئة جافة وجيدة التهوية.
- يجب تثبيت الجهاز واستخدامه في غرفة بها مصرف.
- لا تضع أبدًا الأجزاء الصغيرة، مثل أفران الميكروويف و/أو الأواني الكهربائية، على الجهاز.
- احتفظ بالجهاز بعيدًا عن اللهب مثل الشموع ومواقد الغاز وأوعية الغاز المسال وما إلى

ذلك.
- لا تضع أبدًا حاويات مضغوطة على الجهاز.
- لا تضع الجهاز فوق فتحة تصريف غير مغطاة.

متطلبات المساحة الحرة

- قم بتثبيت الجهاز مع إمكانية الوصول بسهولة إلى القابس والمقبس.
- قم بتثبيت الجهاز حيث تتوفر مساحة كافية حوله.

الشكل 3
(أ) 3 سم أو أكثر فوق
(ب) 5 سم أو أكثر خلف
(ج) 5 سم أو أكثر على الجانب الأيسر
(د) 5 سم أو أكثر على الجانب الأيمن
(هـ) 70 سم أو أكثر (هذه المساحة هي امتداد المساحة المطلوبة أمام الجهاز لفتح الباب والوصول إليه)

تنبيه: لا تسمح للأجزاء المعدنية من الجهاز بالتلامس مع الأحواض المعدنية أو الأجزاء الأخرى.

تهوية الجهاز
يُوصى بتهوية الجهاز من أجل إطالة عمره الافتراضي. يُنصح بأن يكون الجهاز مستويًا في مكان جاف وجيد التهوية. يستخدم الجهاز مراوح داخلية لإخراج الهواء الرطب من الجهاز. إذا كان الجهاز مثبتًا أسفل سطح عمل أو بجانبه، فقد يؤدي ارتفاع درجة حرارته إلى تلفه. يُنصح بترك فجوة بين الجهاز والأسطح المجاورة لضمان تهوية كافية.

اتبع الخطوات التالية:
1. قم بتثبيت الجهاز على سطح مستوٍ وصلب، ويفضل أن يكون في زاوية الغرفة.
2. إذا كانت الأرضية غير مستوية أو غير مستوية، فاضبط أرجل الجهاز القابلة للتعديل حسب الحاجة لتسويته. لا تضع أي شيء أسفل أرجل الجهاز القابلة للتعديل للمساعدة في تسويته.
3. لا تمد أقدام الجهاز القابلة للتعديل أكثر من اللازم. كلما طالت الأقدام، زاد اهتزاز الجهاز. ابدأ بضبط الأقدام القابلة للتعديل بالكامل، ثم اضبط كل قدم حسب الحاجة.
4. استخدم ميزان المياه (غير مرفق) للتحقق من الجزء العلوي من الجهاز والتأكد من أن مستوى من جانب إلى آخر ومن الأمام إلى الخلف.
5. اضغط على كل زاوية من سطح الجهاز لضمان عدم اهتزازه. يجب ألا يكون هناك أي حركة. يجب أن تضغط جميع الأرجل القابلة للتعديل بالتساوي على الأرض. إذا لم يكن الجهاز مستويًا بشكل صحيح، فقد يؤدي ذلك إلى اهتزازات.
6. عندما يكون الجهاز مستويًا وغير متذبذب، ثبّت الأرجل القابلة للتعديل في مكانها بإحكام (مفتاح القفل). تأكد من القيام بذلك دون تغيير ارتفاع القدم (مفتاح القفل). أحكم صامولة القفل إلى أسفل الغسالة.

تعديل الأرجل القابلة للتعديل لضبط ارتفاع

الشكل 4
1. بعد تحديد الأرجل القابلة للتعديل في الجهاز والتي تحتاج إلى تمديد، اطلب من شخص آخر

تعديلها.
2. قم بتدوير الساق القابلة للتعديل في الجهاز لتمديدها للأسفل حسب الحاجة لرفع الجهاز أو خفضه.
3. عندما يكون ارتفاع الساق صحيحًا، استخدم المفتاح (المرفق) على طبق القفل لإحكام صامولة القفل.
تأكد من أن الساق في مكانها.

إعدادات المياه والكهرباء

توصيل خرطوم مدخل المياه
1. قبل التوصيل، يُودي شد خرطوم مدخل الماء بصنبور الماء البارد، وتأكد من أن الصمام يعمل بحرية حتى تتدفق المياه النقية.
الشكل 5. يُفضل استخدام صمام مدخل المياه الموجود في الجزء الخلفي من الجهاز.
2. قم بتوصيل الطرف الآخر من خرطوم مدخل المياه بصمام مدخل المياه الموجود في الجزء الخلفي من الجهاز، ثم شد يُودي.
الشكل 6. تأكد من وجود أي تسريبات. عطبه وتأكد من عدم وجود أي تسريبات.
3. افتح الصنبور ببطء.

- لا تقم بثني أو سحق أو تعديل أو قطع الخرطوم.
- قم بربط خرطوم مدخل المياه بقوة باليد.
- يجب أن يكون ضغط المياه الداخل في الخرطوم بين ٠,٠٣ إلى ١,٠ ميجا باسكال. إذا تجاوز الضغط المياه هذه القيمة، فيُوصى بتركيب صمام تخفيض الضغط.
- إذا لم يكن الخرطوم طويلًا بما يكفي، فاتصل بخدمة المساعدة الفنية الرسمية لشركة Cecotec أو بفني معتمد.
- لا تستخدم أبدًا خرطوم مدخل المياه المستعمل.
- استخدم خرطوم مدخل المياه الجديد المرفق مع الجهاز.

فرصة توصيل خرطوم الصرف

فترة انقطاع التصريف

الحد الأدنى: ٦٠ سم (٢٤ بوصة) والحد الأقصى: ١٠٠ سم (٣٩ بوصة). الشكل ٧.

أنواع توصيلات الصرف

a) الشكل 8. يمكن توصيل خرطوم التصريف بالمرفق (غير مرفق).
- قم بتوصيل خرطوم التصريف على ارتفاع 4 بوصات (100 مم) على الأقل من مستوى الأرض.
- إذا تم إدخال الخرطوم بعيدًا، فإن تصريف البول يُفرغ من خرطوم التصريف. تأكد من أن الخرطوم مثبت بإحكام في مكانه.
- قم بتأمين الخرطوم باستخدام رباط كابل لمنع انزلاق الخرطوم من البوابة أثناء التشغيل.

b) توصيل الحوض
يمكن تثبيت خرطوم التصريف في صندوق الحوض باستخدام مشبك خرطوم بقطر 0.9-1.6 بوصة (20-44 مم).

الشكل 9

c) مغسلة

تحذير: خطر الحروق: عند الغسيل بدرجات حرارة عالية، قد تتعرض لحروق إذا لمست الرغوة الساخنة، على
سبيل المثال عند خفض اهخ في الحوض. ال تلمس الرغوة الساخنة.

تحذير: تلف الجهاز/تلف الأقمشة.

الغسالة إلى يوعد دقف ،(الغسالة من فرَّصُمُال ءامال) فرَّصُمُال ءامال فيرصتال موطرخ طرف سمال اذإ
يلي امم دكأت .ةشمقألا وأ زاهجلا فلت يف ابًبِّسَتمُ:
- ال يوجد سدادة في مصرف الحوض.
- ال تلمس نهاية خرطوم الصرف المياه التي تم تصريفها.
- يتدفق مصرف الحوض بحرية ولا يكون مسدودًا جزئيًا.
- قم بتثبيت خرطوم الصرف على الحوض بشكل آمن.

الشكل 10 يوضح الطريقة الصحيحة لوضع الخرطوم في الحوض.

- ال تقم بلف أو سحب أو ثني خرطوم التصريف.
- قم بتأمين خرطوم الصرف باستخدام رابط الكابل إلى أنبوب الصرف أو الحوض ومأ إلى ذلك، بحيث ال يخرج الخرطوم بسبب قوة الماء.
- ال يُنصح باستخدام وصالت خرطوم الصرف؛ وفي حال الضرورة القصوى، يجب أن يكون
الشكل 11 .سم 250 طولها أقصى يتجاوز ال ،أو الأصلي، الخرطوم لقطر مساويًا الوصلة قطر

التوصيل الكهربائي

قبل توصيل الغسالة بالمقبس الكهربائي الرئيسي، تأكد من:
- تم تأريض مخرج الطاقة ويتوافق مع التشريعات المعمول بها.
- يجب أن يكون مخرج الطاقة قادرًا على دعم أقصى حمل طاقة للجهاز المشار إليه في لوحة البيانات الفنية المرفقة بالجهاز.
- يجب أن يكون جهد التغذية ضمن القيم الموضحة على لوحة البيانات الفنية المرفقة بالغسالة.
- أثناء التسخين، يبلغ الحد الأقصى للتيار في الغسالة 10 أمبير، لذا يجب التأكد من أن نظام التوزيع الكهربائي (الجهد والتيار والكابل) مناسب لحمل الجهاز.
- المقبس الكهربائي متوافق مع قابس الغسالة. إذا لم يكن كذلك، فاستبدل المقبس أو سبب القابس لدى كهربائي مؤهل.

4. التشغيل

لوحة التحكم

الشكل 12

أ - بعد الضغط على أيقونة التشغيل لتشغيل الغسالة، حدد دورة الغسيل المطلوبة من منطقة الأيقونات

المخصصة. سيضيء مؤشر دورة الغسيل، وستعرض الشاشة مدة دورة الغسيل المحددة.

ب- أيقونات الوظائف والخيارات

1. رمز اللمس تأخير النهاية) تأخير اضغط لتعيين وقت انتهاء دورة الغسيل.
2. **أيقونة اللمس TEMP** : اضغط عليها لتغيير درجة حرارة الماء للدورة الحالية؛ ستظهر قيمة درجة الحرارة المتغيرة على الشاشة الرقمية.
3. **أيقونة اللمس السريع (السرعة)** : اضغط لتغيير سرعة العصر للدورة الحالية؛ ستظهر قيمة سرعة العصر المتغيرة على الشاشة الرقمية.
4. **أيقونة اللمس للشطف** : اضغط عليها لتغيير عدد الشطفات للدورة الحالية؛ سيظهر عدد الشطفات المتغير على الشاشة الرقمية.
5. **أيقونة اللمس التجفيف** : اضغط عليها لتعيين دورة التجفيف.
6. **أيقونة اللمس وظيفة قفل الأطفال :** اضغط عليها لتنشيط دورة الغسيل مع قفل الأطفال.
7. **أيقونة اللمس SteamMax :** اضغط عليها لتنشيط دورة الغسيل بالبخار.
8. **أيقونة اللمس OnSmart : اضغط عليها لتنشيط** دورة الغسيل OnSmart .
9. **أيقونات اللمس «+» و «-»:** اضغط على هذه الأزرار لضبط وقت الدورة. يظهر وقت الدورة المضبوط على الشاشة الرقمية.

ملاحظة: بعض الدورات ال تحتوي على وظيفة اختيار لضبط وقت الدورة.

10. **رمز اللمس «بدء/إيقاف مؤقت"** : اضغط مع الاستمرار على زر لبدء دورة الغسيل أو إيقافها مؤقتًا.
- إضافة المالبس خالل البرنامج الحالي
بعد بدء دورة الغسيل، إذا أردت إيقافها مؤقتًا، فاضغط مطوَّلًا على أيقونة بدء/إيقاف مؤقت. إذا كان مؤشر قفل الباب مطفأً، يُمكن فتح الباب وإضافة أو إزالة الغسيل. الستئناف دورة الغسيل من حيث توقفت، اضغط على الأيقونة مرة أخرى.

11. **زر الطاقة** : لتشغيل الجهاز وإيقاف تشغيله، اضغط مع الاستمرار على هذا الزر.

ج- الشاشة

الشكل 13

تُعد الشاشة مفيدة عند برمجة الماكينة وتوفر قدرًا كبيرًا من المعلومات.

1. قفل الأطفال (KidLock)
(زر الطاقة باستثناء) التحكم لوحة وقفل ،الأطفال قفل وظيفة تنشيط إلى المضيء الرمز يشير
2. قفل الباب
يشير الرمز المضيء إلى أن الباب مغلق. لتجنب التلف، انتظر حتى ينطفئ الرمز قبل فتح الباب.
3. شريط تقدم البرنامج.
يوضح شريط الضوء تقدم عملية الغسيل أثناء عملية الغسيل مع الوقت المتبقي للبرنامج.
4. مؤشر النهاية المتأخر (تأخير نهاية)
يُشير ضوء المؤشر المُضاء إلى تفعيل الوظيفة. سيظهر عدد الثواني للنهاية دورة الغسيل المُختارة

على الشاشة الرقمية.

5. مؤشر SteamMax (الغسيل بالبخار)

يشير وضوء المؤشر المضاء إلى تنشيط وظيفة البخار.

6. مؤشر OnSmart (الغسيل الذكي)

يشير مؤشر الإضاءة إلى اختيار برنامج OnSmart . هناك ثلاث طرق لضبط برنامج الغسيل OnSmart .

7. شاشة رقمية.

الشكل 14

a. الوقت المتبقي لدورة الغسيل
b. وقت التأخير المتبقي
c. درجة حرارة الغسيل
d. وقت التجفيف
e. عدد التوضيحات
f. سرعة الدوران
g. رمز الخطأ

توضيح المبالس

تحذير: تلف الجهاز/القماش. قد تُلحق الأجسام الغريبة (مثل العملات المعدنية، مشابك الورق، الإبر، المسامير، إلخ) الضرر بالملابس أو مكونات الغسالة.

يُنصح بالتالي في الاعتبار عند توضيح ملابسك:

- قم بإزالة أي أشياء فضفاضة أو معدنية، مثل دبابيس الأمان، والمشابك، وما إلى ذلك من الملابس.
- قم بإزالة الرمال والعملات المعدنية وما إلى ذلك من الجيوب والأصداف.
- أغلق السحابات وثبت أغطية الوسائد وأغطية الحاف وما إلى ذلك.
- قم بتأمين أي شبكة أو أكياس شبكية في الاستانة وأ قم بإزالة أخطافات السترات.
- يجب غسل العناصر الحساسة بشكل خاص، مثل الجوارب أو الستائر الدانتيل، وأ
- الأغطية الشبكية فقط، مثل الجوارب الصغيرة أو المناديل، في كيس شبكي.
- بعض الملابس يُفضّل غسلها مقلوبة. وهذا يشمل الملابس المحبوكة، والسراويل، والقمصان، والبلوزات.
- تأكد من أن حمالات الصدر ذات السلك قابلة للغسل في الغسالة.
- **تأكد من غسل حمالات الصدر ذات السلك في كيس شبكي يُغلق بإحكام بسحاب أو زر!**
- اذا خرج السلك من الكأس، فقد يمر عبر ثقوب الأسطوانة ويسبب ضررًا بالغ.

توضيح الملابس للتجفيف

- قطع المنسوجات الآمنة للمجفف والتي تم غسلها وشطفها وتجفيفها.
- لزل كبير قدر ممكن من الماء من الملابس. لا تضغط على الزر لتقليل سرعة الدوران.
- لضمان التجفيف المتساوي، قم بفرز العناصر وفقًا لنوع القماش ومستوى التجفيف المطلوب.
- الملابس التي تتطلب أيّ إجراءات إلى كيّها مباشرةً بعد تجفيفها في المجفف.
- يُنصح بالتسوية الموقتة المتبقية بالطرق أو الكيّ أو الطي.
- عند غسل الملابس التي تُستخدم في المجفف، استخدم الكمية المناسبة من المنظفات من المنظفات والمنتجات العناية بالأقمشة وفقًا لتعليمات الشركة المصنعة. قد تحتوي بعض المنظفات

والمنتجات العناية بالأقمشة، على دوام كيميائية قد تؤثر سلبًا على النشا، أو منعمات الأقمشة، أو مزيلات البقع، مما يؤثر على وظيفتها وتناسق التجفيف.

يجب تجفيف المنسوجات التالية في المجفف:

- الملابس التي تحمل رمز العناية: ⊠
- الأقمشة الحساسة (الحرير، الستائر الشبكية الاصطناعية). خطر التجاعيد!
- الملابس التي تحتوي على الطلاء الزيتي أو دوام مماثل.
- العناصر المعالجة بمذيبات قابلة للاشتعال، مثل مزيلات البقع، أو البنزين، أو مخففات الطلاء. خطر الانفجار!
- المنتجات التي لا تزال تحتوي على مثبتات الشعر أو دوام مشابه. أبخرة خطرة!
- الملابس تقطر. رده للطاقة!

اختيار الملابس حسب اللون ودرجة الاتساخ وفرز الملابس حسب اللون ودرجة الاتساخ ونطاق درجة الحرارة الموصى بها للغسيل.

- قد تصبح الملابس متغيرة اللون.
- لا تغسل أبدًا الملابس الجديدة متعددة الألوان مع الملابس الأخرى.
- غسل الملابس البيضاء منفصلًا عن الملابس الملونة، وإلى فقدان لونها الرمادي.

<u>درجة الاتساخ</u>

- قد تكون متصبغة بعض الرواسب، ولكن قد تكون أو بقع ظاهرة، أو اتساخ خفيف. لا توجد اتساخ
- ملابس مثل ذلك قد تكون مرتاحة. الملابس التي لم تُلبس إلا مرة واحدة، مثل القمصان أو البلوزات التي
- يشمل ذلك ملابس صيفية خفيفة، مثل الفساتين والبلوزات الخفيفة. قد يشمل ذلك ملابس مثل
- الأطفال والملابس الخارجية، وقمصان وقمصان كرة القدم الملطخة بالعشب
- القماش، ومرايل الأطفال، وملابس الأطفال الخارجية، وغيرها من الملابس المخصصة
- للعمل والأنشطة الخارجية.

لتجفيف الأقمشة القطنية المرطبة.	التجفيف
أو تستخدم هذه الدورة عصر لتقصير أوقات التجفيف للأقمشة الثقيلة أو الأقمشة التي تتطلب عناية خاصة والتي يتم غسلها يدويًا. العناصر التي	يلف
تأكد من أن فارغ. .والبكتيريا الأوساخ وإزالة الغسالة بإزالة ضوء فظّ	تنظيف الطبلة بلس
لغسيل الذكي (OnSmart) دورة غسيل ذكية تضبط الوقت ودرجة الحرارة تلقائيًا وفقًا لوزن الغسيل 3 عبر تطبيق OnSmart touch – أيقونة بصمة الإصبع أعلى الضغط بالأدب (تبدأ بوصة)	

البرامج

(الغسيل الذكي) OnSmart

برنامج الغسيل OnSmart اكتشاف وزن الغسيل بذكاء، وضبط وقت الغسيل ودرجة حرارته للغسيل الذكي. عند ضوء «تلقائي» في مرحلة الكشف بعد بدء البرنامج، يمكن تشغيل برنامج الغسيل OnSmart بثلاث طرق:

- عندما يكون الجهاز متوقفًا، اضغط مع الاستمرار على زر OnSmart (أيقونة بصمة الإصبع) لمدة 3 ثوانٍ على الأقل، وسوف تقوم الغسالة بتشغيل برنامج الغسيل OnSmart لمدة 3 ثوانٍ على الأقل، مع تشغيل مؤشر OnSmart .
- عندما يكون الجهاز قيد التشغيل، اضغط مع الاستمرار على زر OnSmart لمدة 3 ثوانٍ، مع إضاءة مؤشر OnSmart المباشر، وسوف يقوم الجهاز بتشغيل برنامج الغسيل OnSmart .
- عندما يكون الجهاز قيد التشغيل، اضغط لفترة وجيزة على زر OnSmart ، وسوف يقوم الجهاز بتشغيل برنامج الغسيل OnSmart . ثم اضغط على زر البدء/الإيقاف المؤقت، وسوف يضيء مؤشر OnSmart ،

برنامج «الغسيل والتجفيف»

يتضمن جزء فقط من برنامج الغسيل وظيفة التجفيف. أولًا، ضع الغسيل في حوض الغسالة، وأغلق الباب، ثم اضغط على أيقونة التجفيف بالملمس (الممثلة على شكل منشفة في لوحة التحكم) لاختيار وضع التجفيف كما يلي:

- التجفيف التلقائي: اضغط باستمرار على أيقونة التجفيف بالملمس (الممثلة بمنشفة على لوحة التحكم) لضبط وقت التجفيف المعروض على اللوحة، وعندما يتم عرض «تلقائي»، يتم تنشيط وضع التجفيف التلقائي، وسيتم ضبط وقت التجفيف تلقائيًا وفقًا لكمية ورطوبة الملابس.
- التجفيف المؤقت: اضغط على أيقونة التجفيف بالملمس (الممثلة بمنشفة على لوحة التحكم)، (30-60-90-120-150-180-210-240)، وستعرض الشاشة الرقمية وقت التجفيف، وستبدأ المؤقت، وإالإيقاف المؤقت/البدء. ثم اضغط على زر التشغيل. ثم اختر وقت التجفيف المناسب وأدخله. ثم اضغط على زر التشغيل/الإيقاف المؤقت، وستبدأ الغسالة بتشغيل برنامج الغسيل والتجفيف، وسيتم تفعيل برنامج التجفيف تلقائيًا في نهاية دورة الغسيل.

برنامج التجفيف

برنامج التجفيف مناسب لتجفيف الملابس القطنية. لا تجفف الملابس المعرضة للانكماش أو التشوه.

5. البرامج والوظائف

جدول دورة الغسيل

نوع المنظف		(كجم) أقصى حمولة		أقصى درجة حرارة (°C)	دورة الغسيل
المنظفات		تجفيف	غسل		
خاص	طبيعي				
---	ب/ل	5	8	60	أبيض
---	ب/ل	1	1	40	أبيض (غسيل سريع) سريع
---	---	---	1	40	أبيض الصوف
---	ب/ل	5	8	60	أبيض القطن
---	ب/ل	5	8	40	أبيض 40-60 صدى
---	ب/ل	---	2	30	أبيض درجة مئوية 20
---	ب/ل	3	3	85	أبيض تعقيم
---	---	5	---	---	--- تجفيف
---	---	5	8	---	--- يلف
---	---	---	---	85	--- تنظيف الطبلة بلس
---	ب/ل	---	5	40	أبيض (الغسيل الذكي) OnSmart

ال =--- ؛ O= اختياري ؛ P= منظف مسحوق ؛ L= منظف جل/سائل

إذا كنت تستخدم منظفًا سائلًا، فمن غير المستحسن تنشيط وظيفة نهاية التأخير.

يوصى باستخدام: مسحوق التنظيف من 20 درجة مئوية إلى 80 درجة مئوية ومنظف الصوف من 20 درجة مئوية إلى 40 درجة مئوية.

اتبع توصيات الجرعة الخاصة بمنظفك.

وصف	دورة الغسيل
غسل أحمال مختلطة من الأقمشة القطنية والصناعية المتسخة قليلًا إلى العادية، والملابس البيضاء والملونة عمًا.	مزج
للكمية الصغيرة من الملابس أو العناصر المتسخة قليلًا والتي تريد الانتهاء من غسلها بسرعة.	سريع (غسيل سريع)
للملابس الصوفية ومزيج الصوف القابلة للغسل في الغسالة.	الصوف
للملابس اليومية المصنوعة من القطن والكتان ومزيج القطن. برنامج اختبار كفاءة الطاقة.	القطن
برنامج اختبار كفاءة الطاقة.	40-60 صدى
لكمية صغيرة من الملابس التي من السهل أن تتلاشى.	درجة مئوية 20
للملابس التي تحتاج إلى التعقيم والتطهير.	تعقيم

التشوهات الناتجة عن البقاء في الأسطوانة لفترة طويلة.
- تجنب ترك الملابس، يجب ألا تتجاوز درجة حرارة الماء 40 درجة مئوية.
- للحصول على أفضل النتائج وتقليل تلف الملابس، استخدم منظفًا خاصًا للصوف والأقمشة الحساسة.
الوزن تتجاوز 1.0 كجم من الملابس.

(قرأت تم ءاهنأ) ءاهنأ ريخأت

تتيح لك هذه الميزة برمجة غسالة الملابس/المجففة لإنهاء برنامج الغسيل في وقت محدد، حتى ٢٤ ساعة.
يتم إنهاء التأخير الإجمالي.
مقدم برنامج الغسيل مشمول في وقت انتهاء
:الإعداد
1. حدد برنامج الغسيل المطلوب.
2. بعد الضغط على زر التأخير إلى الأمام، اضغط مع الاستمرار على زر البدء/الإيقاف المؤقت، حتى يومض الضوء ثلاث مرات.
3. استمر في الضغط على الزر حتى يومض على الشاشة وقت الانتهاء المطلوب.
4. سيتم تشغيل مؤشر الضوء.
5. اضغط على زر البدء/الإيقاف المؤقت لبدء العد التنازلي لنهاية التأخير.
6. إلغاء البرنامج، اضغط على أي زر آخر لإعادة تشغيله. سينطفئ مؤشر الضوء.

الدرجات

- إلغاء تأثير التأخير في جميع برامج الغسيل.
- قد تتوقف هذه الميزة في بعض البرامج الخاصة بسبب عوامل مثل ضغط الصدر والتحكم في درجة حرارة الماء، ونوع الغسيل، والمياه.

(KidLock) قفل الأطفال

- يمنع التدخل الخارجي وتمنع الأطفال من العبث بالأجهزة. استخدم هذه الوظيفة على مسؤوليتك الخاصة.
- أثناء عملية الغسيل.
- الغاء تنشيط أو إلغاء تنشيط قفل الأطفال بالضغط على زر السرعة لمدة 3 ثوانٍ. أثناء التشغيل، اضغط مع الاستمرار على زر السرعة لمدة 3 ثوانٍ.
- مؤشر الضوء.
- سيتم تشغيل
- الباب لن يفتح.
- سيتم قفل قوة التحكم ولن تستجيب الأزرار (باستثناء زر الطاقة).

ملحوظة:

- إذا تم إيقاف تشغيل الجهاز بالضغط على أيقونة الطاقة أثناء تنشيط قفل الأطفال، فسيتم إلغاء الوظيفة.
- إذا تم تشغيل الجهاز مرة أخرى، فسوف يقوم مباشرة بتشغيل البرنامج الذي تم
- إيقاف تشغيله قبل إيقاف تشغيله.

إلغاء الجرس

- أثناء التشغيل، يمكنك كتم أصوات الجهاز (الجرس) التي تصدر
- الملسية في نفس الوقت لمدة 3 ثوانٍ على الأقل. OnSmart
- إذا تم إعادة تشغيل الجهاز (باستمرار على زر السرعة) مع الضغط على الشيء نفسه لإيقاف تشغيله، فإن

- يُنصح بتشغيل دورة عرض واحدة قبل التجفيف ، فسوف يضمن طبط
- رز على طغط على زر البدء/الإيقاف المؤقت لبدء تشغيل البرنامج. ثم اضغط
- أطول، حتى يومض الضوء ثلاث مرات. ثم اضغط على زر البدء/الإيقاف المؤقت لبدء تشغيل البرنامج.

فيجتلا جمانربلا تاطايتحا

- إذا كان هناك الكثير من الرطوبة في الملابس، فسوف تقوم الماكينة تلقائيًا بتمديد
- وقت التجفيف، ومن الطبيعي أن يتم عرض «0:20» لفترة طويلة.
- عند تشغيل برنامج التجفيف، يجب أن يكون الصنبور مفتوحًا، حيث أن الماء
- يلزم لتبريد الرطوبة أثناء برنامج التجفيف.
- يتم ضبط وقت للتجفيف وفقًا للنماذج المختلفة.
- لمنع تجعد الملابس بسبب الإفراط في التجفيف، يمكن ضبط وقت التجفيف
- التجفيف. وقت التجفيف وفقًا لتأثير التجفيف
- في البداية، ثم يمكن زيادة وقت التجفيف
- قبل تشغيل برنامج التجفيف، يوصى بتشغيل برنامج العصر أولاً.
- إذا لزم الأمر، قم بفك العقد الموجودة على الملابس بعد العصر ثم ضعها في الحوض
- التجفيف.
- في حالة التجفيف غير المتساوي، قد يكون السبب أن الأكبر حجمًا أو الأكثر سمكًا
- التجفيف. بعد انتهاء برنامج التجفيف
- الأقمشة الصوفية غير مناسبة للتجفيف.
- الملابس التي قد تتشوه أو تتقلص.
- بعض البرامج لا تحتوي على وظيفة التجفيف.

(SteamMax) راخبلا ةفيظو

- تضيف هذه الوظيفة عملية بخار في نهاية البرنامج الغسيل المحدد، بالإضافة إلى
- الدوران الأخير.
- أيقونة اللمس بالبخار SteamMax بعد مرحلة الشطف
- الدوران الأخير (أو الجاري) وقبل الدوران الأخير لبرنامج الغسيل المحدد
- الذي يتغلغل بعمق في الأقمشة، مما يحسن من موسمة ومرونة عملية الغسيل بالبخار، توفر الماكينة كمية كبيرة من البخار عالي الحرارة
- بعد عملية الغسيل بالبخار، تدخل الماكينة مرحلة الشطف والعصر النهائية.

:دوئاو

- يقلل التجاعيد في الملابس، ويترك أكثر عرضة
- يساعد على التخلص من الروائح الكريهة ويُنعش الملابس.
- يجعل الكي أسهل.

ملحوظة: تم تصميم هذا البرنامج للملابس القطنية التي لا تحتاج بشدة

فوصلا جمانربلا

- «الغسالة للغسل في الغسالة» قبل الغسيل، تأكد من أن الملابس تحمل علامة
- تجنب استخدام الإجراء، وتجفيفها، وإعادة تشكيلها، ،بسرعة الملابس قم بإزالة
- بمجرد اكتمال الإجراء،

والتشغيل الذكي لمدة ٣ ثوانٍ). سيُغلق الجرس بعد سماع صوت تنبيه.

إضافة الملابس أثناء تشغيل البرنامج

- عند تشغيل البرنامج، اضغط مع الاستمرار على أيقونة بدء/إيقاف مؤقت الإيقاف
مؤقتًا. إذا كان مؤشر قفل الباب مضاءً، فهذا يعني إمكانية فتح الباب لإضافة أو إزالة الغسيل.
- بمجرد اكتمال العملية، أغلق الباب واضغط مع الاستمرار على أيقونة التشغيل/الإيقاف
المؤقت ثم تستأنف العملية من حيث توقفت.

ملاحظة: إذا كان مستوى الماء أو درجة الحرارة في حوض الغسالة مرتفعًا جدًا، فسيضيء مؤشر قفل الباب. في هذه الحالة، لن تتمكن من فتح الباب، ولن تتمكن من إضافة أو إزالة الغسيل أثناء البرنامج.

إضاءة داخلية

- يظل ضوء الداخلي مضاءً دائمًا أثناء ضبط البرنامج أو وظيفة.
- عند تعليق البرنامج، يمكن تشغيل ضوء الداخلي عن طريق فتح باب الغسالة.
- عند تشغيل البرنامج، سيتم تشغيل ضوء الداخلي تلقائيًا عند تغيير مرحلة
الغسيل.
- يمكن أيضًا أن يؤدي الضغط على أي رمز لمس بخلاف رمز القفل إلى إضاءة ضوء
الداخلي.

ضبط وقت البرنامج

- اضغط على مفتاح «+» أو «-» لضبط وقت البرنامج.
- يتم عرض قيمة إعدادات وقت البرنامج على الشاشة الرقمية.
- تستغرق الغسالة وفقًا لوقت البرنامج المحدد.

ملاحظة: لا يسمح بعض البرامج بتعديل الوقت.

نظام موازنة التحميل (سلس غسل)

تحتوي الغسالة على نظام كشف تلقائي للأحمال غير المتوازنة.
- إذا كانت دورة العصر، أثناء دورة المركزية. غير المتوازنة للحمولة تلقائيًا كشف نظام بالغسالة تتميز
إذا كان توزيع الغسيل غير متساوٍ، فسيقوم الجهاز بتسوية الحمولة وضبطها حتى يتم توزيعها
بالتساوي قبل العصر.
- إذا لم يتم توزيع الغسيل بالتساوي خلال الوقت المحدد، فلن تقوم الغسالة بالعصر
لتجنب الاهتزازات الشديدة. في هذه المرحلة، تأكد من عدم تشابك الغسيل، ثم حرر البرنامج
«العصر» بعد إعادة ترتيبه.
- عند غسل كميات صغيرة من الملابس، قد لا تتمكن الغسالة من إكمال دورة العصر بسبب
حماية التوازن.

ملاحظة: نظرًا لاختلاف أنواع ومواد الغسيل، قد يؤثر نظام الضبط والموازنة التلقائي في الجهاز بضبط مستوى الغسيل وتعديله قدر الإمكان، مما يُطيل مدة العصر. هذه ظاهرة طبيعية وليست عطلًا في الجهاز.

قبل تحميل حمولتك الأولى

- تم اختبار الغسالة قبل مغادرتها المصنع. تتضمن هذه العملية تشغيل عدة دورات

غسيل. نتيجةً لذلك، قد تبقى كمية قليلة من الماء داخل الغسالة وفي نظام التصريف. غُسل دورة
تنظيف فوري غسيل بدون الملابس لتنظيف النظام قبل غسل أول حمولة غسيل.
- أولًا، أضف منظف أو معلقة تعقيم من المنتجين إلى المنظف إلى الحجرة ١. ثم شغّل دورة تنظيف
ضوء الغسالة . انتظر حتى انتهاء الدورة قبل تشغيل برنامج آخر.

كيفية استخدام الغسالة

1. تحميل الملابس

افتح باب الغسالة وضع الغسيل. ضع الملابس في حوض الغسالة بشكل غير محكم، واحدة تلو الأخرى، دون
تحميلها أكثر من اللازم. يؤدي التحميل الزائد إلى نتائج غسيل غير مرضية وتجعد الملابس.

2. أغلق الباب

أغلق الباب حتى تسمع صوت طقطقة. تأكد من عدم تعلق الملابس بين الباب والمانع المطاطي.

3. افتح الصنبور

افتح الصنبور. تأكد من وصول المياه بمصدر الغسالة.

4. حدد البرنامج المطلوب

اضغط مع الاستمرار على أيقونة التشغيل بالمس لتشغيل الغسالة. ثم اختر البرنامج المطلوب.
ستضيء مؤشرات البرنامج المحدد، وستعرض الشاشة مدة دورة الغسيل الافتراضية، بالإضافة إلى إعدادات
درجة الحرارة وسرعة الدوران المتاحة للبرنامج المحدد. إذا لزم الأمر، اضبط درجة الحرارة و/أو سرعة الدوران
باستخدام أيقونات اللمس المناسبة.

- ضبط درجة الحرارة

اضغط على أيقونة اختيار درجة الحرارة باللمس لخفض القيمة تدريجيًا حتى تصل إلى الإعداد المطلوب
الإعداد المتاح. ستعود إلى أعلى قيمة بالضغط على «---» على الشاشة. (يظهر رمز «---» البارد

- ضبط سرعة الدوران

اضغط على أيقونة اختيار سرعة العصر باللمس لتقليل القيمة تدريجيًا حتى تتوقف دورة العصر
الإعداد المتاح. ستعود إلى أعلى قيمة مرة أخرى بالضغط على «---» على الشاشة. (يظهر رمز «---»)

- حدد الخيارات

اضغط على أيقونة اللمس للوظيفة التي ترغب في اختيارها، وسيضيء مؤشر ضوء المقابل. اضغط
على أيقونة اللمس مرة أخرى لإلغاء الخيار المحدد، وسيُطفأ مؤشر ضوء المقابل.
إذا كان الخيار المحدد غير متوافق مع البرنامج المحدد، فسيتم الإشارة إلى عدم التوافق بواسطة صوت
تنبيه وسيومض مؤشر الخيار المقابل.
إذا كان الخيار المحدد غير متوافق مع خيار تم تكوينه مسبقًا، فسيظل الخيار الأحدث فقط نشطًا.

5. أضف المنظف

قم بإزالة درج المنظفات وأضف المنظفات (والمواد المضافة/منعم الأقمشة) إلى المقصورات المقابلة على
النحو التالي.

الشكل 15

1. حجرة مسحوق التنظيف
2. حجرة المنظف السائل (يجب أن تتجاوز مستوى «MAX»)
3. حجرة منعم الأقمشة (يجب أن تتجاوز مستوى «الحد الأقصى»)

باستثناء توصيات الجرعة المذكورة على عبوة المنظف. الجرعة الصحيحة من المنظف/الإضافات مهمة للأسباب التالية:

- تحسين نتيجة التنظيف.
- تجنب بقايا المنظفات المزعجة في الملابس.
- تجنب إهدار المنظفات المتبقية.
- الحماية من تكلس المكونات.
- الحد من التآكل غير الضرورية.

مهم!

! تستخدم المنظفات المخصصة لغسل الديني، لأنها تسبب غرق كثير من الناس.

! استخدم مسحوق التنظيف للملابس القطنية البيضاء، وللغسيل المسبق وللغسالات في درجات حرارة أعلى من 60 درجة مئوية!

! اتبع تعليمات الجرعة الموجودة على عبوة المنظف.

6. إدراج الأقمشة

- اضغط على زر التشغيل/الإيقاف المؤقت. سيضيء مؤشر الضوء المقابل، وسيُفتح قفل الباب. ثم يُضيء مؤشر قفل الباب.
- تتجنب حدوث فيضانات، لا تقم بإعادة فتح موزع المنظف بعد بدء البرنامج.
- قد يختلف وقت البرنامج المتبقي. قد تؤثر عوامل مثل عدم توازن حمولة الغسيل أو الرغوة على وقت البرنامج.

7. تغيير إعدادات البرنامج قيد التشغيل

- يمكنك الاستمرار في تغيير الإعدادات أثناء تشغيل البرنامج. ستُطبّق التغييرات طالما لم تنتهِ مرحلة البرنامج المقابلة.
- تغيير إعدادات البرنامج قيد التشغيل:
1. اضغط على أيقونة التشغيل/الإيقاف المؤقت لإيقاف برنامج الغسيل الجاري مؤقتًا.
2. تغيير الإعدادات.
3. اضغط على أيقونة البدء/الإيقاف المؤقت مرة أخرى لاستئناف البرنامج.
4. إذا قمت بتغيير البرنامج، فلا تقم بإضافة المنظف مرة أخرى.
5. لمنع تعديل برنامج قيد التشغيل عن طريق الخطأ (على سبيل المثال بواسطة الأطفال)، قم بتنشيط قفل الأطفال.

8. إيقاف البرنامج قيد التشغيل مؤقتًا

- اضغط على أيقونة التشغيل/الإيقاف المؤقت لإيقاف برنامج الغسيل الجاري مؤقتًا.
- إذا لم يكن مستوى الماء أو درجة حرارته كافيين، سيُطفئ مؤشر قفل الباب. يمكنك فتح الباب، على سبيل المثال، لإضافة المزيد من الغسيل أو إخراج الملابس التي تم تحميلها عن طريق الخطأ. أغلق الباب مرة أخرى لاستئناف البرنامج.

9. إغلاق برنامج قيد التشغيل

- اضغط على أيقونة الإيقاف المؤقت لإيقاف الغسالة مؤقتًا.
- إذا لم يكن مستوى الماء أو درجة حرارته مرتفعتين، فسيتم فتح الباب ويمكن فتحه.
- إذا كان مستوى الماء في حوض الغسالة مرتفعًا، فلن يُفتح الباب. يُغلق الباب، وأغلق خيار العصر، ثم اختر برنامج العصر. ثم اضغط على أيقونة التشغيل. يُطفئ مؤشر قفل الباب الضوء الموجود على أيقونة التشغيل. اضغط على أيقونة إيقاف المؤقت لإيقاف البرنامج الدوراني. يُفتح الباب عند انتهاء البرنامج.

10. إيقاف تشغيل الغسالة عند انتهاء البرنامج

- اضغط على أيقونة التشغيل/الإيقاف المؤقت. سيُطفئ مؤشر الضوء المقابل، وسيُفتح قفل الباب. ثم يُضيء مؤشر قفل الباب.
- لا يمكن فتح الباب إلا عند إيقاف تشغيل الغسالة.
- أغلق الصنبور.
- اترك الباب مفتوحًا جزئيًا للسماح للجزء الداخلي من الجهاز بالجفاف.

6. التنظيف والصيانة

اقرأ التعليمات التالية للحفاظ على غسالة الملابس وحمايتها وإبقائها في حالة عمل مثالية.

تحذير: خطر التعرض لصدمة كهربائية

- قبل إجراء أي عملية تنظيف، افصل الجهاز عن مأخذ التيار الكهربائي، لتجنب خطر التعرض لصدمة كهربائية.
- لا تقم بالتنظيف باستخدام غسالة الضغط.

عطل إمدادات المياه والكهرباء

- بعد كل دورة غسيل. اذا سيقلل من تآكل النظام الهيدروليكي ويساعد في منع التسريبات.
- افصل الجهاز عن الكهرباء عند تنظيفه أو أثناء أي مهام صيانة.

تنظيف الجزء الخارجي من الغسالة

تحذير: خطر الانفجار

- لا تقم أبدًا بتنظيف الغسالة بالمذيبات القابلة للاشتعال، لا تقم بإدخال الأقمشة

المنظف.

4. قم باستبدال غطاء المنظف السائل وحرك درج موزع المنظف حتى يستقر في مكانه، ثم أغلق بإحكام.

نصيحة: احرص دائمًا على إغلاق الدرج تمامًا. احرص على وجود درج موزع المنظف في مكانه. لا تستخدم الجهاز دون وجود درج موزع المنظف في مكانه.

.هايالم دادمإ موطرخ لفلتر الشبكة فيظنت

17 الشكل

1. قم بإغلاق صنبور المياه وفك خرطوم إمداد المياه.
2. قم بتنظيف فلتر الشبكة الموجود في نهاية الخرطوم بعناية باستخدام فرشاة معدنية.
3. بعد ذلك، فك خرطوم إمداد المياه الموجود في الجزء الخلفي من الغسالة. أزل فلتر الشبكة الموجود في الجزء الخلفي من الغسالة باستخدام كماشة، ثم نظّف مصام مدخل المياه الموجود في الجزء الخلفي من الغسالة. أعد تركيب فلتر الشبكة. أعد توصيل خرطوم إمداد المياه بالصنبور وأغلق الغسالة.
4. تأكد من إحكام جميع التوصيلات. افتح صنبور المياه وتأكد من عدم وجود تسرب أي أدوات لتوصيل خرطوم الإدخال.

فرصة الضخ فيظنت

تحذير: خطر الحريق

خطر تلف الجلد بسبب الماء الساخن.

أغلق الباب وأوقف تصريف المياه من الغسالة مسؤول عن التأكد من اتباع جميع احتياطات السلامة عند تصريف المياه من الغسالة.

- قد تحتاج مضخة التصريف إلى التنظيف إذا لم تتمكن الغسالة من تصريف المياه (لا يمكنك سماع ضخ المياه من الجهاز عندما يجب أن يتم تصريفها، ولكن يتم تصريف المياه من المصارف القريبة الأخرى، مثل الحوض، بشكل صحيح).
- قد تُسد المضخة بالرواسب السائبة (مثل بسبب وجود فحص حوض الغسالة أو إزالة أي بسبب تُسد دق الورب من كميات كبيرة من المنظفات التي تتساقط منها أن الأقمشة التي تتساقط منها كميات كبيرة من الرواسب هاظة بعد كل غسلة. (انظر الخطوات أدناه).
- للوصول إلى مضخة التصريف، يجب عليك أولاً فتح غطاء الصيانة (انظر الخطوات أدناه)، ثم اتبع الخطوات التالية:

1. إذا لم يُصرِّف الجهاز الماء، فحاول تصريفه. اضبط محدِّد دورة الغسيل على وضع الدوران. اضغط على زر تشغيل الدورة. ثم اضغط على أيقونة اختيار سرعة الدوران بشكل متكرر حتى تنطفئ جميع مؤشراتها. ثم اضغط على أيقونة بدء/إيقاف مؤقت. انتظر بضع لحظات حتى تُفرِّغ دورة الغسيل الماء من حوض الغسالة. إذا كانت المضخة مسدودة تمامًا، فلن تتمكن الغسالة من تصريف الماء وستنتهي الدورة.
2. أغلق الصنبور لمنع دخول المزيد من الماء وتصريفه. أطفئ الغسالة. افصلها عن المقبس.

قم بتنظيف المصفاة الخارجية حسب الحاجة على النحو التالي:

- استخدم الماء الدافئ والصابون أو منظفًا خفيفًا (طشاير غير كاشط).
- قم بإعادة تركيب المصفاة في مكانها.
- تخلص من النفايات على الفور.
- لا تستخدم المذيبات ذات الضغط العالي.

تنظيف الطلب

- يمكن أن تتسبب المعدنين المتبقيين داخل الأسطوانة في صدأ.
- لا تستخدم أدوات صوف فولاذي لإزالة الحواف.
- استخدم منتجات تنظيف خالية من الكلور واتبع تعليمات الشركة المصنعة.

إزالة الترسبات الكلسية من الغسالة

- إذا كنت تستخدم الكيماويات الصحيحة من المنظفات، فلن تحتاج إلى إزالة الترسبات الكلسية من الغسالة.
- إذا كان من الضروري إزالة الترسبات الكلسية من الأسطوانة، اتبع تعليمات الشركة المصنعة لمنتج إزالة الترسبات الكلسية.
- يمكن استخدام كميات صغيرة من منتج إزالة الترسبات الإزالة الببقع الببيضاء من حوض الغسالة الناتجة عن الترسبات الكلسية أو المعدنية، أو بسبب كميات صغيرة من الصدأ الذي يظهر الناتجة عن ترك الأجسام المعدنية في حوض الغسالة.

تنبيه: تحتوي دوامة الغسيل على أحماض يمكنها مهاجمة أجزاء من الجهاز وتغيير لون الغسيل.

الأسطوانة والباب العائم

- اترك الباب دائمًا مفتوحًا جزئيًا لمنع تكون الروائح الكريهة.

إمداد المياه وخرطوم الصرف

- افحص خرطوم إمداد المياه مرة واحدة على الأقل سنويًا. في حال وجود أي شقوق، يجب استبداله فورًا. قد ينفجر خرطوم إمداد المياه المتشقق بسهولة تحت ضغط الماء قوي جدًا.
- لا تستخدم أبدًا خراطيم إمداد المياه غير الجديدة.

تنظيف المرشحات

16 الشكل

قد تؤثر على تدفق الماء، مما قد يؤدي إلى انسداد مجرات مسحوق المنظفات ومنع الأقمشة المنظفات وتجمع الأقمشة المنظفات بانتظام لمنع انسداد مجرات مسحوق المنظفات إلى حوض الغسالة. للقيام بذلك، اتبع التعليمات التالية:

1. افتح درج موزع المنظف بالكامل. اضغط على سدادة الدرج (1) واسحبها خارج الجهاز.
2. قم بإزالة غطاء المنظف السائل (3) عن طريق الإمساك به وسحبه لأعلى من درج موزع المنظف.
3. نظّف غطاء المنظف السائل ودرج موزع المنظف تحت الماء الجاري. امسح برفق أي بقايا من الداخل.

تسربات المياه (ليس من الموزع المنظفات)	خطر موهم إمداد المياه فضفاض، تحقق من التوصيلات.
	لكن، إذا كان الأمر كذلك؛ خطر موهم إمداد المياه محكم ولكن لا يزال يتسرب؛ أو أن خطر موهم إمداد المياه يفتقد الغسالة استبدال الغسالات المطاطية، المطاطية.
	لم يتم إدخال خطر موهم التصريف بشكل صحيح.
	في حالة تسرب المياه داخل الجهاز، قم بإيقاف تشغيل مصدر الطاقة واتصل بخدمة الدعم الفني الرسمية لشركة Cecotec .
الغسالة لا تعمل	الجهاز غير موصول بالكهرباء أو غير موصول بالكهرباء بشكل كافي لإجراء الاتصال.
	لا يوجد طاقة للمخرج أو هناك مشكلة في الصمامات.
تورة الغسيل لا تبدأ	الباب غير مغلق بشكل صحيح.
	لم يتم الضغط على أيقونة التشغيل/الإيقاف.
	لم يتم الضغط على أيقونة البدء/الإيقاف المؤقت.
	لم يتم فتح الصنبور للسماح بتدفق المياه إلى الجهاز.
	تم تفعيل ميزة النهاية المؤجلة.
لا يدخل الماء أو المنظف رغم إلى حوض الغسالة. يظهر الخطأ "E02" على الشاشة.	خطر موهم إمداد المياه ملتوي أو ملتوٍ.
	خطر موهم إمداد المياه غير متصل بإمدادات المياه.
	ضغط الماء منخفض جدًا.
	لم يتم فتح صنبور المياه للسماح بتدفق المياه إلى الجهاز.
	لا يوجد مصدر للمياه في المنزل.
	تم حظر فلتر الشبكة الموجود في خطر موهم إمداد المياه و/أو مصمام مدخل المياه.
	تم تجميد الصنبور و/أو أنبوب إمداد المياه.
	تم تفعيل ميزة النهاية المؤجلة.
	لم يتم الضغط على أيقونة البدء/الإيقاف المؤقت.
	هناك بالفعل ما يكفي من الماء في الأسطوانة.
تصريف المياه عند بدء البرنامج	هذا ليس عطلًا. الباب لصب الماء مباشرةً في حوض الغسالة قبل بدء البرنامج، والا فقد تُفرَّغ الغسالة الماء الذي سُكب فيها عند بدء البرنامج.
مستوى الماء منخفض جدًا عند غسل الملابس في الغسالة	لا مشكلة في ذلك. استهلاك هذا الجهاز للمياه في تورة الغسيل منخفض؛ فمستوى الماء في تورة الغسيل أقل من أنواع الغسالات الأخرى.
ماء كمية زائدة من الماء أثناء عملية تورة الغسيل	في حالة انخفاض مستوى الماء، سوف يقوم الجهاز بتجديد الماء تلقائيًا.
	عندما تكون كمية الغسيل المراد غسلها كبيرة جدًا، فقد تقوم الغسالة بإعادة ملء الماء تلقائيًا عدة مرات أثناء تورة الغسيل.

الكهربائي.

3. افتح غطاء فلتر التصريف. الشكل ١٨

4. استخدم خطوم التصريف القابل للإزالة الموجود في فتحة الوصول إلى المضخة. انزع غطاء فلتر التصريف الماء المتبقي في وعاء منا سب (يمكن تصريف ما يصل إلى 20 لترًا من الماء). أعد الغطاء، وبعد فتحه، ضعه فوق الوعاء واترك الماء يتسرب تمامًا من الحوض. عند الانتهاء، أعد الغطاء الخرطوم، وخزّنه في مكانه. الشكل 19 الموجود على طرف الخرطوم في مكانه.

5. أدر غطاء المضخة عكس اتجاه عقارب الساعة لإزالته. قد تتسرب كمية قليلة من الماء المتبقي عند إزالة الغطاء. تأكد من أن المروحة الموجودة في الجزء الخلفي من غطاء المضخة تدور بحرية. أزل أي وبر أو أوساخ أو أجسام غريبة. أنظف الجزء الداخلي من خرطوم المضخة، وأزل أي حطام أو جسام غريبة. تأكد من أن المروحة الموجودة في الجزء الخلفي من غطاء المضخة تدور بحرية. أزل أي وبر أو أوساخ أو أجسام غريبة. أعد تركيب غطاء المضخة بتثبيته بإحكام. يجب أن يكون الجزء الذي يسمح بفتح الغطاء رأسيًا. الشكل 20

6. أغلق غطاء فلتر التصريف. امسح أي ماء مسكوب.

7. حل المشكلات

قد تتوقف الغسالة عن العمل أحيانًا. قبل التواصل مع خدمة الدعم الفني الرسمية لشركة Cecotec ، تأكد من أن حل المشكلة غير مدرج أدناه.

المشكلة	السبب/الحل المحتمل
يوجد بقع ملونة وبقع زيتية على الطبلة	تورة غسيل Drum Clean Plus بدون منظف أو ملابس.
روائح كريهة	بسبب استخدام أجزاء مطاطية، ستكون للجهاز رائحة مطاطية في البداية، لكنها ستختفي تدريجيًا أثناء الاستخدام.
لا يمكن فتح الباب	تظهر الحماية الأمنية تعمل ودرجة حرارة الماء و/أو مستوى الماء مرتفعان للغاية.
	انتهى البرنامج بشكل طبيعي، ولكن حدث انقطاع للتيار الكهربائي.
	إذا تم تنشيط ميزة قفل الأطفال، قم بإلغاء تنشيطها.
	إذا تم تمكين ميزة "النهاية المؤجلة"، فقم بتعطيلها.
تسرب المياه من موزع المنظفات	إن الموزع مسدود بالمنظف ويحتاج إلى التنظيف.
	ضغط الماء مرتفع للغاية ويجب خفضه؛ قم بإغلاق صمام مدخل الماء قليلًا وحاول مرة أخرى.
	يجب إمالة الجهاز إلى الأمام (يجب أن يكون مستويًا).

انحناء الأسطوانة أو المضخة أو المحرك من الضوضاء قد يكون هناك أجسام غريبة، مثل دبابيس الشعر أو أجسام معدنية، داخل الأسطوانة. الغسالة تلمس أشياء أخرى. سقوط أجسام غريبة، مثل دبابيس الشعر أو أجسام معدنية، داخل الأسطوانة.	الضوضاء المفرطة
ارتفاع خطر حدوث الصرف منخفض جدًا. يجب تركيب على ارتفاع يتراوح بين ٦٥ سم من الأرض و١٠٠ سم. بوب خاص بشكل كبير لإلى أسفل بشكل كبير، خطر حدوث انحناء قد تم عقد 100 سم من انحناء خطر حدوث على بعد الخطر حدوث على يجب تركيب كوع، فوق التصريف. تم تصريف انحناء خطر حدوث الصرف في الماء الذي تم تصريفه.	يتم ملء الماكينة بالماء ارتفاع اهتزاز الماكينة بشكل مستمر وتفريغها بشكل مستمر
تم تصريف الماء الذي تم تصريفه (الماء الذي تم تصريفه) انحناء خطر حدوث الصرف الماء الذي تم تصريفه من الغسالة، فقد يتم امتصاص الماء الذي تم تصريفه مرة أخرى إلى الداخل الجهاز أو الملابس. قد يؤدي إلى إتلاف الجهاز أمام الجهاز إلى	تعود المياه المصرفة إلى الجهاز
الكترونية الموجودة على لوحة التحكم تصبح لوحة التحكم في خلفي الجزء على المثبتة PCB من لوحة التحكم.	هذه تأثير تسخين طفيف للمكونات الإ
انحناء التجفيف، قد تتجمع قطرات الماء على الباب. امسحها. الأشياء الثقيلة من الملابس أو تضع الكثير من ال	بعد التجفيف، توجد قطرات ماء على الباب والأسطوانة.
تحتوي غسالتك على مستشعرات رطوبة دقيقة لقياس كمية الغسيل (على سبيل المثال، مستوى الماء، درجة الحرارة، وحمولات الغسيل غير المتوازنة، وهو/ وغير ذلك). بنجاح، فهم الغسيل تودع الغسيل. اذا أكملت غسالتك تودع الغسيل (دقة الغسيل). إذا كان هناك مشكلة المرجح أن تكون	الحوادث العامة

قد تحدث أيًا من الأعطال التالية، سيكتشف نظام الحاسوب الدقيق. تُصدر الغسالة صوت تنبيه، وتُعرض رموز الأعطال التالية:

السبب المحتمل والحل	نوع الفشل	رموز الخطأ
إمداد الماء مغلق هل تلتزم بخطوة خطر حدوث الصرف؟ هل الصنبور مغلق؟ هل إمداد الماء منقطع؟ إذا كان الماء مسدودان؟ هل خطر حدوث إمداد الماء منخفض الماء مصمام الماء مسدود الخطأ، الأمر كذلك، حاول استكشاف المشكلة بنفسك. إذا استمر رمز الخطأ، اتصل بخدمة الدعم الفني الرسمية لشركة Cecotec .	لا يوجد إمداد بالماء	E02
تنظيف المضخة. تأكد من عدم وجود أي انحناء أو انسداد في خطوة التصريف. إذا استمر ظهور رمز الخطأ، يُرجى التواصل مع خدمة الدعم الفني الرسمية لشركة Cecotec .	تصريف غير طبيعي	E03

المنظف غير مناسب للغسيل في الغسالة (يجب أن يتضمن النص "للغسالة" أو "باليد" أو "للغسيل الآلي"، أو ما شابه). تم استخدام كمية كبيرة جدًا من المنظفات؛ هناك حاجة إلى كمية أقل من المنظفات في الماء الناعم.	هناك الكثير من الرغوة في الحوض أو تتدفق الرغوة من موزع المنظف
تم تكرار دورة العصر عدة مرات. تحمل المياه، وخامات، قد تتذبذب ظاهر توازن حمولة الغسالة ويشتت الملابس بشكل متكرر لإطالة مدة العصر. هذه الغسالة بطبيعتها، وليست عطلًا في الغسالة.	
لم يتم تحديد سرعة الدوران. تظهر على الشاشة "---".	دورة الآلة
لم يتم تعديل الأرجل، مما تسبب في اهتزاز الماكينة. لم تتم إزالة مسامير الشحن، بما في ذلك الفصل البلاستيكي، أو عبوة البوليستيرين عند تثبيت الجهاز: إذا كنت قد قمت بتثبيت الجهاز. تم حبس الجهاز بين الأثاث و/أو الجدران. الحمل غير متوازن قليلًا والجهاز يهتز، ولكن بسرعة أبطأ.	ارتجت الماكينة كثيرًا أثناء دورة العصر
ضغط عند غسل كمية صغيرة من الملابس، مثل زوج من الجينز أو سترة أو منشفة حمام مما يؤدي إلى ذلك، قد لا تتمكن الغسالة من إكمال دورة العصر بسبب حماية التوازن. الحمل غير متوازن قليلًا، فسوف يهتز الجهاز، ولكن بسرعة أقل، وليس بسرعة الدوران الافتراضية للدورة أو إعداد سرعة الدوران للدورة.	تنتج الدوران ليست مثالية
ارتفاع خطر حدوث الصرف مرتفع جدًا. يجب تركيب على ارتفاع يتراوح بين ٦٥ سم و١٠٠ سم فوق سطح الأرض. تم انسداد فلتر مضخة التصريف. خطر حدوث الصرف ملتوي أو ملتوٍ. خطر حدوث الصرف مسدود أو متجمد.	الجهاز يقوم بالتصريف، أو يقوم بالتصريف بطء، أو رمز "E03" على الشاشة.
الغسيل في خطر. النظام يوزع الغسيل في الجهاز يتذبذب ويتوازن حمولة الغسالة هذه ليس عطلًا. النظام يقوم بتوزيع الغسيل بشكل متساوٍ، ويتوقف حساب وقت البرنامج قبل الدوران لتحقيق توازن وإكمال دورة العصر عملية التذبذب والتوزيع، أثناء عملية الدوران لتحقيق توازن وإكمال دورة العصر عملية السرعة. وصول الجهاز إلى دورة العصر عملية السرعة.	يتوقف حساب وقت البرنامج قبل الدخول في عملية العصر عملية السرعة.
درجة حرارة الماء، عدم الداخل، تجمد الماء، تخطي البرنامج تبعًا لضغط الماء، تخطي البرنامج تبعًا لذلك (نظر "تكرار تزاوج أحمال الغسيل. تستدعي أوقات البرنامج تبعًا لذلك الغسيل قوة الطويل الغسيل عملية مرات"). العصر عدة	يستغرق برنامج الغسيل وقتًا

4 وي	فشل الباب	قد لا يكون الباب مغلقًا بشكل صحيح. أغلق الباب مرة أخرى، ثم أعد ضغط على أيقونة التشغيل/الإيقاف الإيقاف الغسالة. ثم اضغط على أيقونة التشغيل/الإيقاف المؤقت إعادة تشغيل البرنامج. إذا استمر وميض رمز الخطأ، يُرجى التواصل مع خدمة العملاء.
H	درجة حرارة الطبلة عالية	رطنتظ او تنقّت الغسالة مؤقت "بدء/إيقاف مؤقت" الإيقاف الغسالة. اضغط على أيقونة "بدء/إيقاف مؤقت" لمواصلة البرنامج. إذا استمر وميض رمز العطل، يُرجى التواصل مع خدمة العملاء. ويختفي رمز العطل من الشاشة، اضغط على أيقونة "بدء/إيقاف مؤقت" لمواصلة البرنامج. عندما تنخفض درجة حرارة الوضع بعض الدقائق. عندما تنخفض درجة حرارة الوضع آمن إلى نطاق آمن
سكسكسكس	تركيز الأيونات السالبة في الأسطوانة مرتفع للغاية	رطنتظ او تنقّت الغسالة مؤقت "بدء/إيقاف مؤقت" الإيقاف الغسالة. اضغط على أيقونة "بدء/إيقاف مؤقت" لمواصلة البرنامج. في حال استمرار وميض رمز العطل، يُرجى التواصل مع خدمة العملاء. ويختفي رمز العطل من الشاشة، اضغط على أيقونة "بدء/إيقاف مؤقت" لمواصلة البرنامج. عندما تنخفض شحنة الأيونات السالبة في الوضع بعض الدقائق. عندما تنخفض شحنة الأيونات السالبة في الوضع آمن وتختفي رمز العطل من الشاشة، اضغط على أيقونة التشغيل/الإيقاف. ثم أوقف تشغيل الغسالة بالضغط على أيقونة التشغيل/الإيقاف. ثم افصل الماء عن التيار الكهربائي واتصل بخدمة الدعم الفني الرسمية لشركة Cecotec .
إي إكس إكس	أعطال أخرى	

ملاحظة: تأكد من التحقق من سبب العطل وإصلاحه قبل الضغط على أيقونة التشغيل/الإيقاف المؤقت مرة أخرى. في حال اختفاء رمز العطل، افصل الغسالة في الحال. في حال استمرار وميض رمز العطل، ستستمر الغسالة في العمل. في حال استمرار وميض رمز العطل، افصل السلك الطاقة واتصل بخدمة الدعم الفني الرسمية لشركة Cecotec .

8. إعادة تدوير المعدات الكهربائية والإلكترونية

يشير هذا الرمز إلى أن، وفقًا للوائح المعمول بها، يجب التخلص من المنتج و/أو البطارية بشكل منفصل عن النفايات المنزلية. عند انتهاء صلاحية هذا المنتج، يجب إزالة البطاريات ونقلها إلى نقاط تجميع مخصصة من قبل السلطات المحلية.
للحصول على معلومات مفصلة حول الطريقة الأنسب للتخلص من المعدات الكهربائية والإلكترونية و/أو البطاريات، ينبغي على المستهلكين الاتصال بالسلطات المحلية.
إن اتباع الإرشادات المذكورة أعلاه سيساعد في حماية البيئة.

يمكنك العثور على معلومات حول أنظمة إعادة تدوير التغليف الوطنية وعلامتها على موقعنا الإلكتروني.

9. حقوق الطبع والنشر

جميع الحقوق محفوظة لشركة CECOTEC INNOVACIONES, SL. لا يجوز نسخ محتوى هذا المنشور،

الإلكترونية، ميكانيكية، أو بالتصوير، التسجيل، أو بأي وسيلة) دون الحصول على إذن مسبق من شركة CECOTEC INNOVACIONES, SL.

10. إعلان المطابقة المبسط للاتحاد الأوروبي

CE

تشركة Cecotec Innovaciones بموجب هذا أن المنتج يتوافق مع المتطلبات الأساسية والأحكام الأخرى ذات الصلة للوائح المعمول بها في الاتحاد الأوروبي. وقد صُمم هذا المنتج ويُمكن الاطلاع على النص الكامل لإعلان المطابقة الخاص بالاتحاد الأوروبي على الموقع الإلكتروني التالي: https://cecotec.es/es/information/declaration-of-conformity

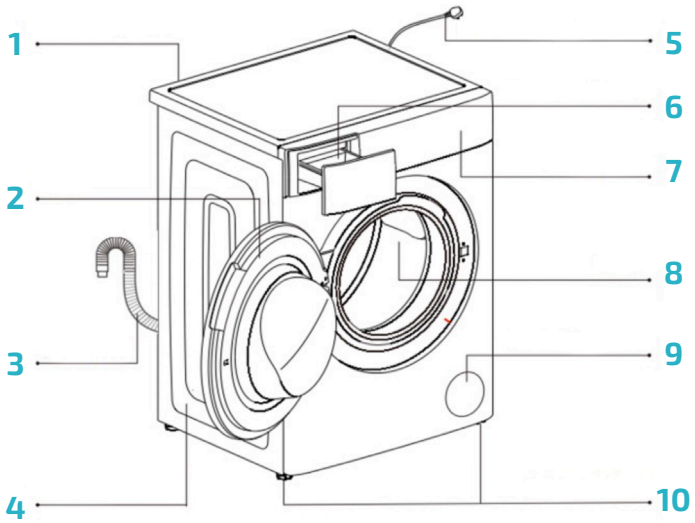

Fig./Img./Abb./Afb./Rys./Obr./Şekil/Εικ./ábra/الشكل 1

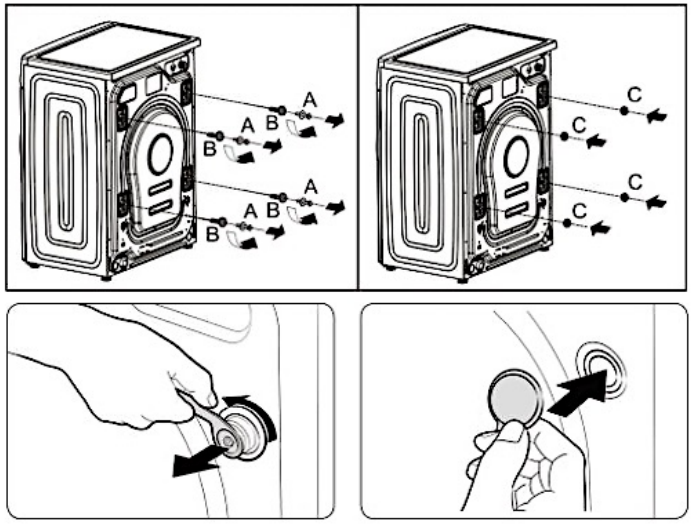

Fig./Img./Abb./Afb./Rys./Obr./Şekil/Εικ./ábra/الشكل 2

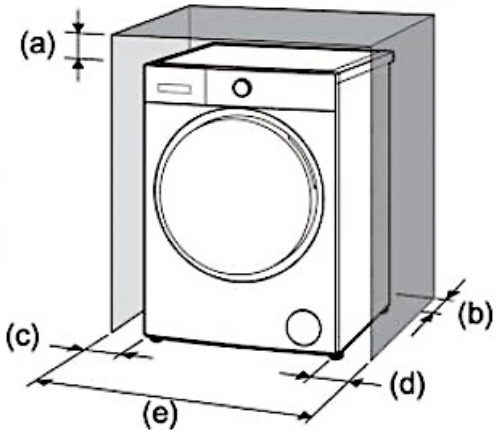

Fig./Img./Abb./Afb./Rys./Obr./Şekil/Εικ./ábra/الشكل 3

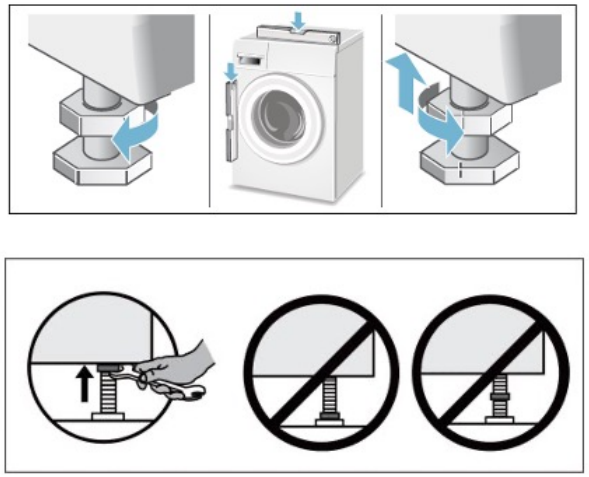

Fig./Img./Abb./Afb./Rys./Obr./Şekil/Εικ./ábra/الشكل 4

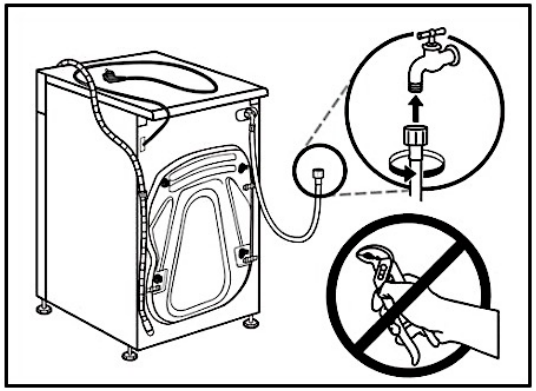

Fig./Img./Abb./Afb./Rys./Obr./Şekil/Εικ./ábra/الشكل 5

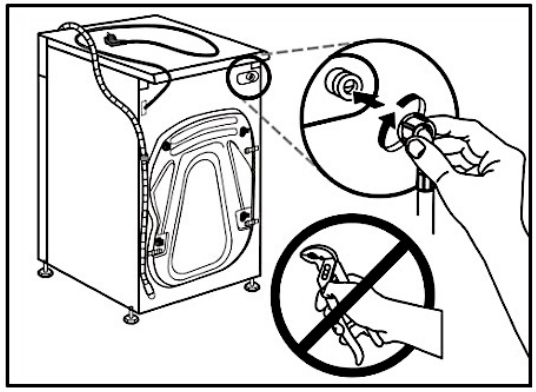

Fig./Img./Abb./Afb./Rys./Obr./Şekil/Εικ./ábra/الشكل 6

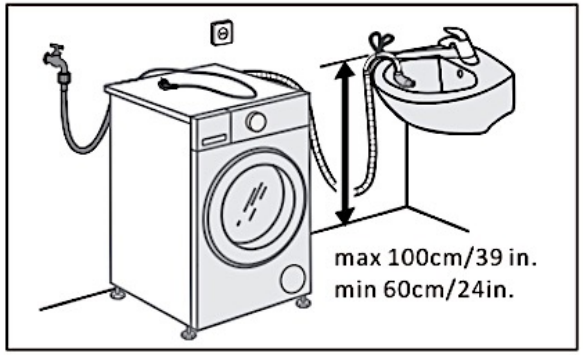

Fig./Img./Abb./Afb./Rys./Obr./Şekil/Εικ./ábra/الشكل 7

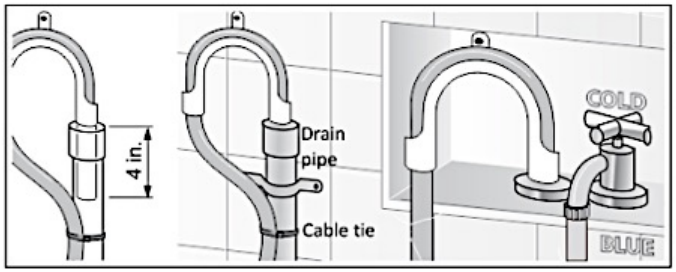

Fig./Img./Abb./Afb./Rys./Obr./Şekil/Εικ./ábra/الشكل 8

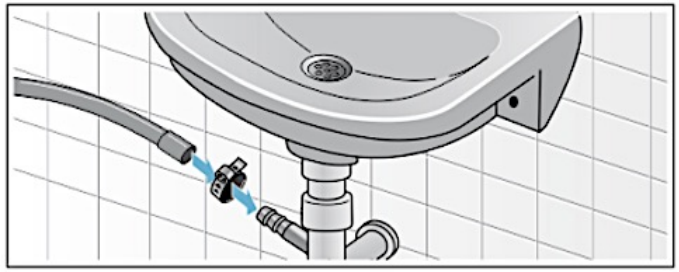

Fig./Img./Abb./Afb./Rys./Obr./Şekil/Εικ./ábra/الشكل 9

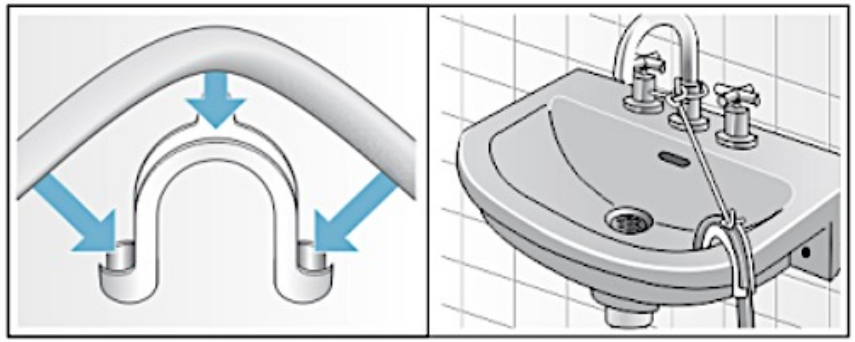

Fig./Img./Abb./Afb./Rys./Obr./Şekil/Εικ./ábra/الشكل 10

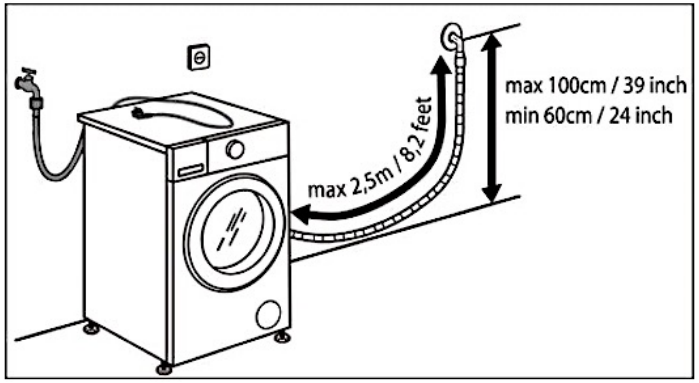

Fig./Img./Abb./Afb./Rys./Obr./Şekil/Εικ./ábra/الشكل 11

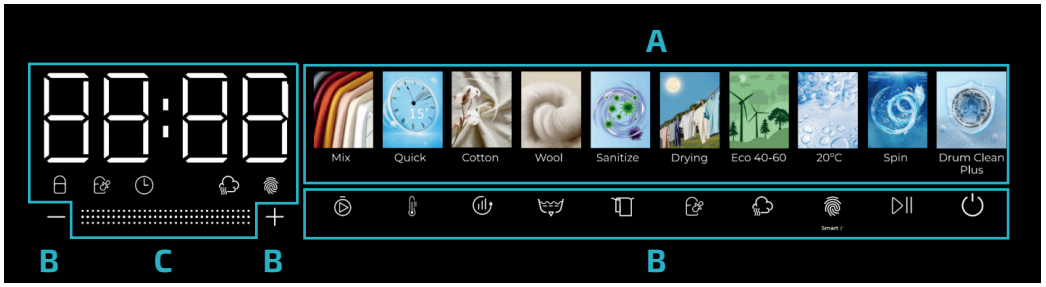

Fig./Img./Abb./Afb./Rys./Obr./Şekil/Εικ./ábra/الشكل 12

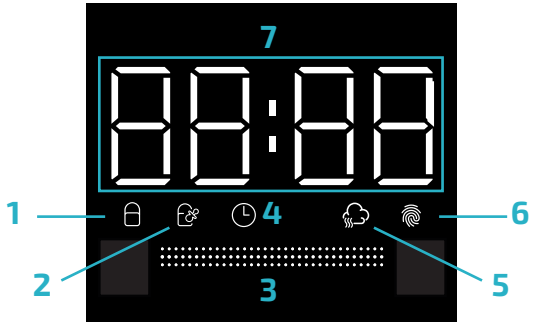

Fig./Img./Abb./Afb./Rys./Obr./Şekil/Εικ./ábra/الشكل 13

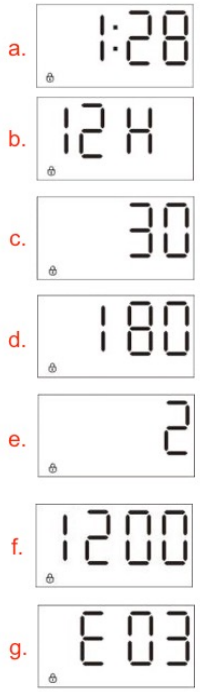

Fig./Img./Abb./Afb./Rys./Obr./Şekil/Εικ./ábra/الشكل 14

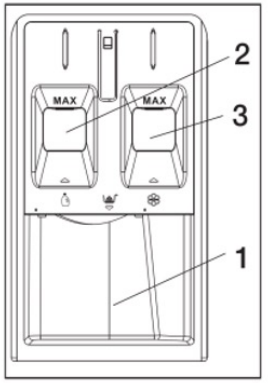

Fig./Img./Abb./Afb./Rys./Obr./Şekil/Εικ./ábra/الشكل 15

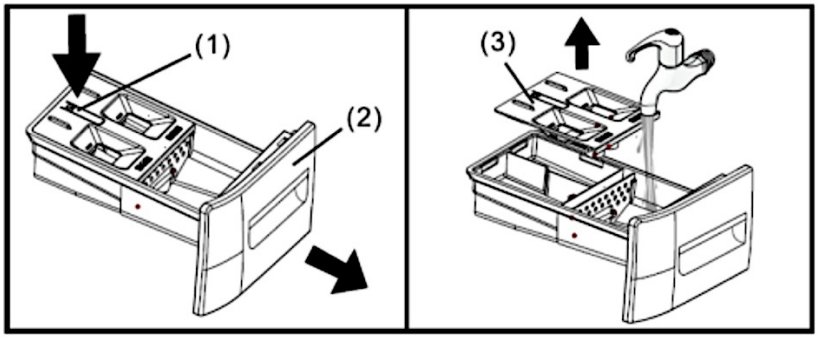

Fig./Img./Abb./Afb./Rys./Obr./Şekil/Εικ./ábra/الشكل 16

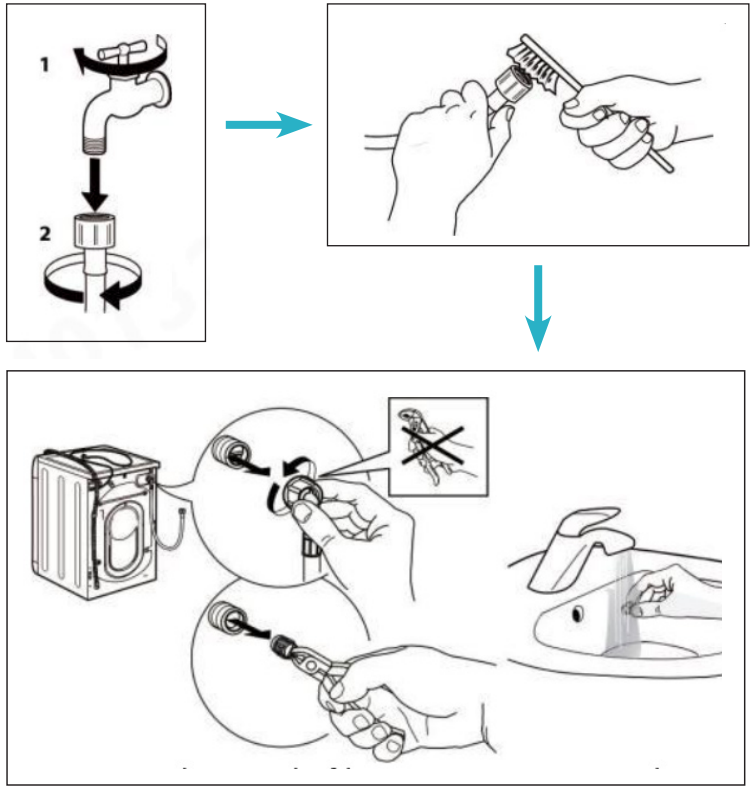

Fig./Img./Abb./Afb./Rys./Obr./Şekil/Εικ./ábra/الشكل 17

Fig./Img./Abb./Afb./Rys./Obr./Şekil/Εικ./ábra/الشكل 18

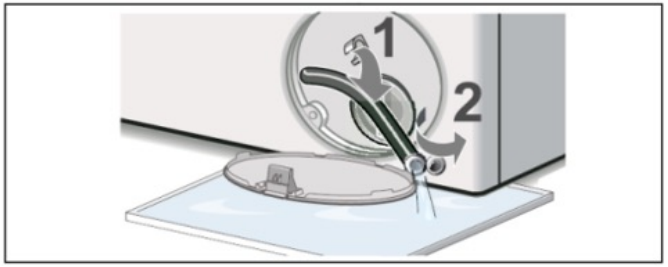

Fig./Img./Abb./Afb./Rys./Obr./Şekil/Εικ./ábra/الشكل 19

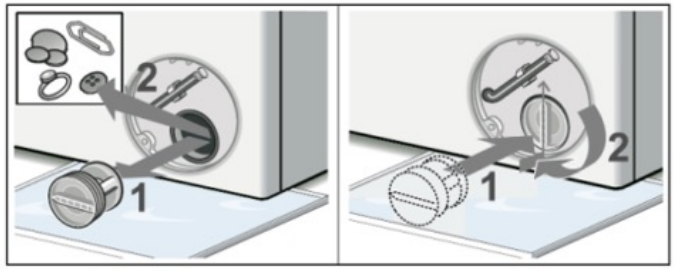

Fig./Img./Abb./Afb./Rys./Obr./Şekil/Εικ./ábra/الشكل 20

www.cecotec.es

Cecotec Innovaciones S. L.
Av. Reyes Católicos, 60
46910, Alfafar (Valencia), Spain