cecotec

CONGA ROCKSTAR 700 TITAN

Aspirador vertical / Upright vacuum cleaner

Escanea para más información
Scan for more information



Manual de instrucciones
Manual d'instruccions
Instruction manual
Manuel d'instructions
Bedienungsanleitung
Manuale di istruzioni
Manual de instruções
Handleiding
Instrukcja obsługi
Návod k použití
Használati útmutató
Kullanma kılavuzu
Οδηγίες χρήσης
دليل التعليمات

Índice es

Instrucciones de seguridad 7
1. Piezas y componentes 41
2. Antes de usar 41
3. Funcionamiento 41
4. Limpieza y mantenimiento 42
5. Especificaciones técnicas 42
6. Reciclaje de aparatos eléctricos y electrónicos 42
7. Garantía y SAT 43
8. Copyright 43
9. Declaración UE de conformidad simplificada 43
Anexo 83

Índex ca

Instruccions de seguretat 9
1. Peces i components 44
2. Abans d'utilitzar 44
3. Funcionament 44
4. Neteja i manteniment 45
5. Especificacions tècniques 45
6. Reciclatge d'aparells elèctrics i electrònics 45
7. Garantia i SAT 46
8. Copyright 46
9. Declaració UE de conformitat simplificada 46
Annex 83

Index en

Safety Instructions 11
1. Parts and Components 47
2. Before Use 47
3. Operation 47
4. Cleaning and Maintenance 48
5. Technical Specifications 48
6. Recycling of electrical and electronic appliances 48
7. Warranty and Technical Support 49
8. Copyright 49
9. Simplified EU Declaration of Conformity 49
Annex 83

Index fr

Consignes de sécurité 14
1. Pièces et composants 50
2. Avant utilisation 50
3. Fonctionnement 50
4. Nettoyage et entretien 51
5. Spécifications techniques 51
6. Recyclage des appareils électriques et électroniques 51
7. Garantie et SAV 52
8. Droits d'auteur 52
9. Déclaration UE de conformité simplifiée 52
Annexe 83

Inhalt de

Sicherheitshinweise 16
1. Teile und Komponenten 53
2. Vor der Verwendung 53
3. Bedienung 53
4. Reinigung und Wartung 54
5. Technische Daten 54
6. Recycling von Elektro- und Elektronikgeräten 54
7. Garantie und Kundendienst 55
8. Urheberrecht 55
9. Vereinfachte EU-Konformitätserklärung 55
Anhang 83

Indice it

Istruzioni di sicurezza 19
1. Parti e componenti 56
2. Prima dell'uso 56
3. Funzionamento 56
4. Pulizia e manutenzione 57
5. Specifiche tecniche 57
6. Riciclaggio di apparecchi elettrici ed elettronici 57
7. Garanzia e SAT 58
8. Copyright 58
9. Dichiarazione di conformità UE semplificata 58
Allegato 83

Índice pt

Instruções de segurança 22
1. Peças e componentes 59
2. Antes de usar 59
3. Funcionamento 59
4. Limpeza e manutenção 60
5. Especificações técnicas 60
6. Reciclagem de aparelhos elétricos e eletrónicos 60
7. Garantia e SAT 61
8. Direitos de Autor 61
9. Declaração UE de conformidade simplificada 61
Anexo 83

Inhoud nl

Veiligheidsinstructies 24
1. Onderdelen en componenten 62
2. Voor gebruik 62
3. Werking 62
4. Reiniging en onderhoud 63
5. Technische specificaties 63
6. Recycling van elektrische en elektronische apparaten 63
7. Garantie en technische ondersteuning 64
8. Auteursrecht 64
9. Vereenvoudigde EU-conformiteitsverklaring 64
Bijlage 83

Spis treści pl

Instrukcje bezpieczeństwa 27
1. Części i komponenty 65
2. Przed użyciem 65
3. Obsługa 65
4. Czyszczenie i konserwacja 66
5. Dane techniczne 66
6. Recykling urządzeń elektrycznych i elektronicznych 66
7. Gwarancja i Serwis Techniczny 67
8. Prawa autorskie 67
9. Uproszczona deklaracja zgodności UE 67
Załącznik 83

Obsah cs

Bezpečnostní pokyny 29
1. Díly a součásti 68
2. Před použitím 68
3. Provoz 68
4. Čištění a údržba 69
5. Technické specifikace 69
6. Recyklace elektrických a elektronických zařízení 69
7. Záruka a technická podpora 70
8. Autorská práva 70
9. Zjednodušené EU prohlášení o shodě 70
Příloha 83

Tartalom hu

Biztonsági utasítások 31
1. Alkatrészek és komponensek 71
2. Használat előtt 71
3. Működés 71
4. Tisztítás és karbantartás 72
5. Műszaki adatok 72
6. Elektromos és elektronikus készülékek újrahasznosítása 72
7. Garancia és szerviz 73
8. Szerzői jog 73
9. Egyszerűsített EU megfelelőségi nyilatkozat 73
Melléklet 83

İçindekiler tr

Güvenlik Talimatları 34
1. Parçalar ve Bileşenler 74
2. Kullanmadan Önce 74
3. Çalıştırma 74
4. Temizlik ve Bakım 75
5. Teknik Özellikler 75
6. Elektrikli ve Elektronik Cihazların Geri Dönüşümü 75
7. Garanti ve Teknik Servis 76
8. Telif Hakkı 76
9. Basitleştirilmiş AB Uygunluk Beyanı 76
Ek 83

الفهرس ar

تعليمات السلامة 39
1. الأجزاء والمكونات 80
2. قبل الاستخدام 80
3. التشغيل 80
4. التنظيف والصيانة 81
5. المواصفات الفنية 81
6. إعادة تدوير الأجهزة الكهربائية والإلكترونية 81
7. الضمان وخدمة ما بعد البيع 81
8. حقوق النشر 82
9. إعلان المطابقة المبسط للاتحاد الأوروبي 82
الملحق 83

Ευρετήριο el

Οδηγίες ασφαλείας 36
1. Εξαρτήματα και μέρη 77
2. Πριν από τη χρήση 77
3. Λειτουργία 77
4. Καθαρισμός και συντήρηση 78
5. Τεχνικές προδιαγραφές 78
6. Ανακύκλωση ηλεκτρικών και ηλεκτρονικών συσκευών 78
7. Εγγύηση και Τεχνική Υποστήριξη 79
8. Πνευματικά δικαιώματα 79
9. Απλοποιημένη δήλωση συμμόρφωσης ΕΕ 79
Παράρτημα 83

NOTA

EU01_129667 Conga Rockstar 700 Titan

ES · La codificación de este manual es genérica y se aplica a todas las variantes de códigos del aparato.

CA · La codificació d'aquest manual és genèrica i s'aplica a totes les variants de codis de l'aparell.

EN · The coding in this manual is generic and applies to all code variants of the appliance.

FR · Le codage de ce manuel est générique et s'applique à toutes les variantes de codes de l'appareil.

DE · Die Codierung dieses Handbuchs ist generisch und gilt für alle Codevarianten des Geräts.

IT · La codifica di questo manuale è generica e si applica a tutte le varianti di codice dell'apparecchio.

PT · A codificação deste manual é genérica e aplica-se a todas as variantes de códigos do aparelho.

NL · De codering in deze handleiding is generiek en van toepassing op alle codevarianten van het apparaat.

PL · Kodowanie niniejszej instrukcji jest ogólne i dotyczy wszystkich wariantów kodów urządzenia.

CS · Kódování tohoto návodu je obecné a platí pro všechny varianty kódů spotřebiče.

HU · Ez a kézikönyv általános kódolású, és a készülék összes kódváltozatára vonatkozik.

TR · Bu kılavuzun kodlaması geneldir ve cihazın tüm kod varyantları için geçerlidir.

EL · Η κωδικοποίηση αυτού του εγχειριδίου είναι γενική και εφαρμόζεται σε όλες τις παραλλαγές κωδικών της συσκευής.

AR · الترميز في هذا الدليل عام وينطبق على جميع متغيرات رموز الجهاز.

Instrucciones de seguridad

Lea las siguientes instrucciones atentamente antes de usar el producto. Guarde este manual para futuras referencias o nuevos usuarios.

- Este aparato está diseñado exclusivamente para uso doméstico quedando excluido su uso en bares, restaurantes, granjas, hoteles, moteles y oficinas.
- Inspeccione el cable de alimentación regularmente en busca de daños visibles. Si el cable de alimentación está dañado, debe ser sustituido por el fabricante, por su servicio posventa o por personal cualificado similar con el fin de evitar un peligro.
- No deje el aspirador desatendido mientras esté conectado a la toma de corriente. Desenchúfelo cuando no lo utilice y antes de realizar tareas de mantenimiento.
- No coloque el aparato cerca de fuentes de calor, sustancias inflamables, superficies mojadas donde pueda caer al agua, ni permita que entre en contacto con agua u otros líquidos. No lo utilice en el exterior.
- Este aparato pueden utilizarlo niños con edad de 8 años y superior y personas con capacidades físicas, sensoriales o mentales reducidas o falta de experiencia y conocimiento, si se les ha dado la supervisión o formación apropiadas respecto al uso del aparato de una manera segura y comprenden los peligros que implica. Los niños no deben jugar con el aparato. La limpieza y el mantenimiento a realizar por el usuario no deben realizarlos los niños sin supervisión.
- No utilice ningún accesorio que no haya sido recomendado por Cecotec ya que podría ocasionar daños.
- No utilice el aparato si el cable o el enchufe están dañados. No utilice el aspirador si no funciona correctamente, si se ha caído, se ha dañado, se ha dejado en el exterior o se ha caído al agua. No intente reparar el aparato por su propia cuenta. Póngase en contacto con el Servicio de Asistencia Técnica oficial de Cecotec.

- No utilice nunca lubricantes ni productos de limpieza cáusticos o abrasivos para limpiar el aparato.
- No tire del cable ni transporte el aparato sujetándolo por el cable. No utilice el cable como asa, no cierre puertas sobre él ni lo haga pasar por bordes o esquinas afilados. No pase el aspirador sobre el cable. Mantenga el cable alejado de superficies calientes.
- Para desconectar el aparato de la toma de corriente, tire del enchufe, no del cable de alimentación (Fig. 1).
- Mantenga la salida del aire libre de obstáculos para evitar la pérdida de potencia de succión. Revise el tubo de aspiración regularmente para asegurar que no esté obstruido.
- No introduzca ningún objeto en las aberturas. No utilice el aparato si alguna abertura está bloqueada. Manténgalas libres de polvo, pelusas, cabello y cualquier otro elemento que pueda reducir el flujo de aire. Mantenga las aberturas libres de objetos, y no las tapone con ropa o los dedos.
- Apague y desenchufe el producto de la fuente de alimentación cuando no se vaya a utilizar por un tiempo, antes de limpiarlo, antes de montar o desmontar los componentes y antes de retirar la batería.
- No sumerja el cable, el enchufe o cualquier otra parte del producto en agua o cualquier otro líquido, ni exponga las conexiones eléctricas al agua. Asegúrese de que tiene las manos completamente secas antes de tocar el enchufe o encender el producto (Fig. 2).
- Extreme las precauciones al limpiar escaleras.
- Sujete el enchufe al recoger el cable en el recogecables. No permita que el enchufe se golpee durante el recogido.
- Desenchufe el aparato antes de conectar la manguera.

- No utilice el aparato para aspirar líquidos, cerillas encendidas, colillas, ceniza caliente ni sobre superficies mojadas, ni lo utilice cerca de calefactores, radiadores o colillas de cigarros (Fig. 3). No aspire objetos duros o punzantes (cristales, tornillos, clavos), ya que pueden obstruir o dañar el aparato. No aspire líquidos inflamables o combustibles, como gasolina, ni utilice el aparato en zonas donde puedan estar presentes.
- Deje de utilizar el aparato si percibe un sonido anormal o una temperatura más alta de lo normal.
- No utilice el aparato sin que el filtro del depósito de suciedad esté correctamente colocado.
- Mantenga el cabello largo, ropa suelta, joyas y dedos alejados del cepillo/aberturas, bajo riesgo de atrapamiento.

Instruccions de seguretat

Llegiu atentament les instruccions següents abans d'utilitzar el producte. Guardeu aquest manual per a futures consultes o nous usuaris.

- Aquest aparell està dissenyat exclusivament per a ús domèstic, i se n'exclou l'ús en bars, restaurants, granges, hotels, motels i oficines.
- Inspeccioneu el cable d'alimentació regularment per detectar danys visibles. Si el cable d'alimentació està danyat, ha de ser substituït pel fabricant, pel seu servei postvenda o per personal qualificat similar per tal d'evitar un perill.
- No deixeu l'aspirador desatès mentre estigui connectat a la presa de corrent. Desendolleu-lo quan no l'utilitzeu i abans de realitzar tasques de manteniment.
- No col·loqueu l'aparell a prop de fonts de calor, substàncies inflamables, superfícies mullades on pugui caure a l'aigua, ni permeteu que entri en contacte amb aigua o altres líquids. No l'utilitzeu a l'exterior.

- Aquest aparell el poden utilitzar nens de 8 anys o més i persones amb capacitats físiques, sensorials o mentals reduïdes o manca d'experiència i coneixement, si se'ls ha donat la supervisió o formació apropiades respecte a l'ús de l'aparell d'una manera segura i comprenen els perills que implica. Els nens no han de jugar amb l'aparell. La neteja i el manteniment a realitzar per l'usuari no els han de realitzar els nens sense supervisió.
- No utilitzeu cap accessori que no hagi estat recomanat per Cecotec, ja que podria ocasionar danys.
- No utilitzeu l'aparell si el cable o l'endoll estan danyats. No utilitzeu l'aspirador si no funciona correctament, si ha caigut, s'ha danyat, s'ha deixat a l'exterior o ha caigut a l'aigua. No intenteu reparar l'aparell pel vostre compte. Poseu-vos en contacte amb el Servei d'Assistència Tècnica oficial de Cecotec.
- No utilitzeu mai lubricants ni productes de neteja càustics o abrasius per netejar l'aparell.
- No estireu del cable ni transporteu l'aparell subjectant-lo pel cable. No utilitzeu el cable com a nansa, no tanqueu portes sobre ell ni el feu passar per vores o cantonades afilades. No passeu l'aspirador sobre el cable. Mantingueu el cable allunyat de superfícies calentes.
- Per desconnectar l'aparell de la presa de corrent, estireu de l'endoll, no del cable d'alimentació (Fig. 1).
- Mantingueu la sortida de l'aire lliure d'obstacles per evitar la pèrdua de potència de succió. Reviseu el tub d'aspiració regularment per assegurar que no estigui obstruït.
- No introduïu cap objecte a les obertures. No utilitzeu l'aparell si alguna obertura està bloquejada. Mantingueu-les lliures de pols, borrissol, cabells i qualsevol altre element que pugui reduir el flux d'aire. Mantingueu les obertures lliures d'objectes, i no les tapeu amb roba o els dits.

- Apagueu i desendolleu el producte de la font d'alimentació quan no s'hagi d'utilitzar durant un temps, abans de netejar-lo, abans de muntar o desmuntar els components i abans de retirar la bateria.
- No submergiu el cable, l'endoll o qualsevol altra part del producte en aigua o qualsevol altre líquid, ni exposeu les connexions elèctriques a l'aigua. Assegureu-vos que teniu les mans completament seques abans de tocar l'endoll o encendre el producte (Fig. 2).
- Extremeu les precaucions en netejar escales.
- Subjecteu l'endoll en recollir el cable al recollidor de cables. No permeteu que l'endoll es colpegi durant la recollida.
- Desendolleu l'aparell abans de connectar la mànega.
- No utilitzeu l'aparell per aspirar líquids, llumins encesos, burilles, cendra calenta ni sobre superfícies mullades, ni l'utilitzeu a prop de calefactors, radiadors o burilles de cigarrets (Fig. 3). No aspireu objectes durs o punxants (vidres, cargols, claus), ja que poden obstruir o danyar l'aparell. No aspireu líquids inflamables o combustibles, com gasolina, ni utilitzeu l'aparell en zones on puguin estar presents.
- Deixeu d'utilitzar l'aparell si percebeu un so anormal o una temperatura més alta del normal.
- No utilitzeu l'aparell sense que el filtre del dipòsit de brutícia estigui correctament col·locat.
- Mantingueu els cabells llargs, roba solta, joies i dits allunyats del raspall/obertures, sota risc d'atrapament.

Safety Instructions

Read the following instructions carefully before using the product. Keep this manual for future reference or new users.

- This appliance is designed exclusively for domestic use, excluding its use in bars, restaurants, farms, hotels, motels, and offices.

- Regularly inspect the power cord for visible damage. If the power cord is damaged, it must be replaced by the manufacturer, its after-sales service, or similarly qualified personnel to avoid a hazard.
- Do not leave the vacuum cleaner unattended while it is connected to the power outlet. Unplug it when not in use and before performing maintenance tasks.
- Do not place the appliance near heat sources, flammable substances, wet surfaces where it could fall into water, or allow it to come into contact with water or other liquids. Do not use it outdoors.
- This appliance can be used by children aged 8 years and above and persons with reduced physical, sensory or mental capabilities or lack of experience and knowledge, if they have been given appropriate supervision or instruction concerning the use of the appliance in a safe way and understand the hazards involved. Children shall not play with the appliance. Cleaning and user maintenance shall not be made by children without supervision.
- Do not use any accessories not recommended by Cecotec as this could cause damage.
- Do not use the appliance if the cord or plug is damaged. Do not use the vacuum cleaner if it is not working properly, if it has been dropped, damaged, left outdoors, or dropped into water. Do not attempt to repair the appliance on your own. Contact Cecotec's official Technical Assistance Service.
- Never use lubricants or caustic or abrasive cleaning products to clean the appliance.
- Do not pull the cord or carry the appliance by the cord. Do not use the cord as a handle, do not close doors on it, or pull it over sharp edges or corners. Do not run the vacuum cleaner over the cord. Keep the cord away from hot surfaces.
- To disconnect the appliance from the power outlet, pull the plug, not the power cord (Fig. 1).

- Keep the air outlet free of obstructions to prevent loss of suction power. Regularly check the suction tube to ensure it is not blocked.
- Do not insert any objects into the openings. Do not use the appliance if any opening is blocked. Keep them free of dust, lint, hair, and any other elements that may reduce airflow. Keep the openings free of objects, and do not block them with clothing or fingers.
- Turn off and unplug the product from the power supply when it will not be used for a while, before cleaning it, before assembling or disassembling components, and before removing the battery.
- Do not immerse the cord, plug, or any other part of the product in water or any other liquid, nor expose electrical connections to water. Make sure your hands are completely dry before touching the plug or turning on the product (Fig. 2).
- Exercise extreme caution when cleaning stairs.
- Hold the plug when retracting the cord into the cord winder. Do not allow the plug to strike during retraction.
- Unplug the appliance before connecting the hose.
- Do not use the appliance to vacuum liquids, lit matches, cigarette butts, hot ash, or on wet surfaces, nor use it near heaters, radiators, or cigarette butts (Fig. 3). Do not vacuum hard or sharp objects (glass, screws, nails), as they can clog or damage the appliance. Do not vacuum flammable or combustible liquids, such as gasoline, or use the appliance in areas where they may be present.
- Stop using the appliance if you notice an abnormal sound or a higher than normal temperature.
- Do not use the appliance without the dirt tank filter correctly in place.
- Keep long hair, loose clothing, jewelry, and fingers away from the brush/openings, due to the risk of entanglement.

Consignes de sécurité

Lisez attentivement les instructions suivantes avant d'utiliser le produit. Conservez ce manuel pour référence future ou pour de nouveaux utilisateurs.

- Cet appareil est conçu exclusivement pour un usage domestique, à l'exclusion de son utilisation dans les bars, restaurants, fermes, hôtels, motels et bureaux.
- Inspectez régulièrement le câble d'alimentation pour détecter tout dommage visible. Si le câble d'alimentation est endommagé, il doit être remplacé par le fabricant, son service après-vente ou un personnel qualifié similaire afin d'éviter tout danger.
- Ne laissez pas l'aspirateur sans surveillance lorsqu'il est branché à la prise de courant. Débranchez-le lorsque vous ne l'utilisez pas et avant d'effectuer des tâches d'entretien.
- Ne placez pas l'appareil près de sources de chaleur, de substances inflammables, de surfaces mouillées où il pourrait tomber dans l'eau, et ne le laissez pas entrer en contact avec de l'eau ou d'autres liquides. Ne l'utilisez pas à l'extérieur.
- Cet appareil peut être utilisé par des enfants âgés de 8 ans et plus et par des personnes ayant des capacités physiques, sensorielles ou mentales réduites ou un manque d'expérience et de connaissances, s'ils ont reçu une supervision ou des instructions appropriées concernant l'utilisation de l'appareil en toute sécurité et s'ils comprennent les dangers encourus. Les enfants ne doivent pas jouer avec l'appareil. Le nettoyage et l'entretien par l'utilisateur ne doivent pas être effectués par des enfants sans surveillance.
- N'utilisez aucun accessoire non recommandé par Cecotec, car cela pourrait causer des dommages.

- N'utilisez pas l'appareil si le câble ou la fiche sont endommagés. N'utilisez pas l'aspirateur s'il ne fonctionne pas correctement, s'il est tombé, a été endommagé, a été laissé à l'extérieur ou est tombé dans l'eau. N'essayez pas de réparer l'appareil par vous-même. Contactez le Service d'Assistance Technique officiel de Cecotec.
- N'utilisez jamais de lubrifiants ni de produits de nettoyage caustiques ou abrasifs pour nettoyer l'appareil.
- Ne tirez pas sur le câble et ne transportez pas l'appareil en le tenant par le câble. N'utilisez pas le câble comme poignée, ne fermez pas de portes dessus et ne le faites pas passer sur des bords ou des coins tranchants. Ne passez pas l'aspirateur sur le câble. Maintenez le câble éloigné des surfaces chaudes.
- Pour débrancher l'appareil de la prise de courant, tirez sur la fiche, pas sur le câble d'alimentation (Fig. 1).
- Maintenez la sortie d'air libre de tout obstacle pour éviter la perte de puissance d'aspiration. Vérifiez régulièrement le tube d'aspiration pour vous assurer qu'il n'est pas obstrué.
- N'introduisez aucun objet dans les ouvertures. N'utilisez pas l'appareil si une ouverture est bloquée. Maintenez-les libres de poussière, de peluches, de cheveux et de tout autre élément susceptible de réduire le flux d'air. Maintenez les ouvertures libres d'objets et ne les bouchez pas avec des vêtements ou les doigts.
- Éteignez et débranchez le produit de la source d'alimentation lorsqu'il ne sera pas utilisé pendant un certain temps, avant de le nettoyer, avant d'assembler ou de démonter les composants et avant de retirer la batterie.
- Ne plongez pas le câble, la fiche ou toute autre partie du produit dans l'eau ou tout autre liquide, et n'exposez pas les connexions électriques à l'eau. Assurez-vous d'avoir les mains complètement sèches avant de toucher la fiche ou d'allumer le produit (Fig. 2).
- Soyez extrêmement prudent lors du nettoyage des escaliers.

- Tenez la fiche lorsque vous enroulez le câble dans l'enrouleur. Ne laissez pas la fiche heurter pendant l'enroulement.
- Débranchez l'appareil avant de connecter le tuyau.
- N'utilisez pas l'appareil pour aspirer des liquides, des allumettes allumées, des mégots, des cendres chaudes ou sur des surfaces mouillées, et ne l'utilisez pas près de chauffages, de radiateurs ou de mégots de cigarettes (Fig. 3). N'aspirez pas d'objets durs ou pointus (verre, vis, clous), car ils pourraient obstruer ou endommager l'appareil. N'aspirez pas de liquides inflammables ou combustibles, comme l'essence, et n'utilisez pas l'appareil dans des zones où ils pourraient être présents.
- Cessez d'utiliser l'appareil si vous percevez un son anormal ou une température plus élevée que la normale.
- N'utilisez pas l'appareil sans que le filtre du réservoir à poussière ne soit correctement installé.
- Maintenez les cheveux longs, les vêtements amples, les bijoux et les doigts éloignés de la brosse/des ouvertures, sous peine de risque d'enchevêtrement.

Sicherheitshinweise

Lesen Sie die folgenden Anweisungen vor der Verwendung des Produkts sorgfältig durch. Bewahren Sie dieses Handbuch für zukünftige Referenzen oder neue Benutzer auf.

- Dieses Gerät ist ausschließlich für den Hausgebrauch bestimmt; die Verwendung in Bars, Restaurants, Bauernhöfen, Hotels, Motels und Büros ist ausgeschlossen.
- Überprüfen Sie das Netzkabel regelmäßig auf sichtbare Schäden. Ist das Netzkabel beschädigt, muss es vom Hersteller, seinem Kundendienst oder einer ähnlich qualifizierten Person ersetzt werden, um Gefahren zu vermeiden.

- Lassen Sie den Staubsauger nicht unbeaufsichtigt, während er an die Steckdose angeschlossen ist. Ziehen Sie den Stecker, wenn Sie ihn nicht benutzen und bevor Sie Wartungsarbeiten durchführen.
- Stellen Sie das Gerät nicht in der Nähe von Wärmequellen, brennbaren Substanzen oder nassen Oberflächen auf, wo es ins Wasser fallen könnte, und lassen Sie es nicht mit Wasser oder anderen Flüssigkeiten in Berührung kommen. Verwenden Sie es nicht im Freien.
- Dieses Gerät kann von Kindern ab 8 Jahren und Personen mit eingeschränkten physischen, sensorischen oder mentalen Fähigkeiten oder mangelnder Erfahrung und Kenntnis verwendet werden, wenn sie beaufsichtigt oder bezüglich des sicheren Gebrauchs des Geräts unterwiesen wurden und die damit verbundenen Gefahren verstehen. Kinder dürfen nicht mit dem Gerät spielen. Reinigung und Wartung durch den Benutzer dürfen nicht von Kindern ohne Aufsicht durchgeführt werden.
- Verwenden Sie kein Zubehör, das nicht von Cecotec empfohlen wurde, da dies zu Schäden führen könnte.
- Benutzen Sie das Gerät nicht, wenn das Kabel oder der Stecker beschädigt ist. Benutzen Sie den Staubsauger nicht, wenn er nicht richtig funktioniert, heruntergefallen, beschädigt, im Freien gelassen oder ins Wasser gefallen ist. Versuchen Sie nicht, das Gerät selbst zu reparieren. Wenden Sie sich an den offiziellen technischen Kundendienst von Cecotec.
- Verwenden Sie niemals Schmierstoffe oder ätzende oder scheuernde Reinigungsmittel zur Reinigung des Geräts.
- Ziehen Sie nicht am Kabel und tragen Sie das Gerät nicht am Kabel. Verwenden Sie das Kabel nicht als Griff, schließen Sie keine Türen darüber und führen Sie es nicht über scharfe Kanten oder Ecken. Fahren Sie nicht mit dem Staubsauger über das Kabel. Halten Sie das Kabel von heißen Oberflächen fern.

- Um das Gerät von der Steckdose zu trennen, ziehen Sie am Stecker, nicht am Netzkabel (Abb. 1).
- Halten Sie den Luftauslass frei von Hindernissen, um Saugkraftverlust zu vermeiden. Überprüfen Sie das Saugrohr regelmäßig auf Verstopfungen.
- Führen Sie keine Gegenstände in die Öffnungen ein. Benutzen Sie das Gerät nicht, wenn eine Öffnung blockiert ist. Halten Sie sie frei von Staub, Fusseln, Haaren und anderen Elementen, die den Luftstrom reduzieren könnten. Halten Sie die Öffnungen frei von Gegenständen und verstopfen Sie sie nicht mit Kleidung oder Fingern.
- Schalten Sie das Produkt aus und ziehen Sie den Stecker aus der Steckdose, wenn es längere Zeit nicht benutzt wird, bevor Sie es reinigen, bevor Sie Komponenten montieren oder demontieren und bevor Sie die Batterie entfernen.
- Tauchen Sie das Kabel, den Stecker oder andere Teile des Produkts nicht in Wasser oder andere Flüssigkeiten und setzen Sie elektrische Anschlüsse keinem Wasser aus. Stellen Sie sicher, dass Ihre Hände vollständig trocken sind, bevor Sie den Stecker berühren oder das Produkt einschalten (Abb. 2).
- Seien Sie beim Reinigen von Treppen besonders vorsichtig.
- Halten Sie den Stecker fest, wenn Sie das Kabel in den Kabelaufroller wickeln. Lassen Sie den Stecker während des Aufrollens nicht anschlagen.
- Ziehen Sie den Stecker des Geräts, bevor Sie den Schlauch anschließen.

- Verwenden Sie das Gerät nicht zum Saugen von Flüssigkeiten, brennenden Streichhölzern, Zigarettenstummeln, heißer Asche oder auf nassen Oberflächen und verwenden Sie es nicht in der Nähe von Heizungen, Radiatoren oder Zigarettenstummeln (Abb. 3). Saugen Sie keine harten oder spitzen Gegenstände (Glas, Schrauben, Nägel) auf, da diese das Gerät verstopfen oder beschädigen können. Saugen Sie keine brennbaren oder entzündlichen Flüssigkeiten wie Benzin auf und verwenden Sie das Gerät nicht in Bereichen, in denen diese vorhanden sein könnten.
- Stellen Sie die Verwendung des Geräts ein, wenn Sie ein ungewöhnliches Geräusch oder eine höhere als normale Temperatur feststellen.
- Verwenden Sie das Gerät nicht, wenn der Schmutzbehälterfilter nicht korrekt eingesetzt ist.
- Halten Sie lange Haare, lose Kleidung, Schmuck und Finger von der Bürste/den Öffnungen fern, da die Gefahr des Einklemmens besteht.

Istruzioni di sicurezza

Leggere attentamente le seguenti istruzioni prima di utilizzare il prodotto. Conservare questo manuale per future consultazioni o per nuovi utenti.

- Questo apparecchio è progettato esclusivamente per uso domestico, escludendone l'uso in bar, ristoranti, fattorie, hotel, motel e uffici.
- Ispezionare regolarmente il cavo di alimentazione per rilevare eventuali danni visibili. Se il cavo di alimentazione è danneggiato, deve essere sostituito dal produttore, dal suo servizio post-vendita o da personale qualificato simile al fine di evitare pericoli.
- Non lasciare l'aspirapolvere incustodito mentre è collegato alla presa di corrente. Scollegarlo quando non in uso e prima di effettuare operazioni di manutenzione.

- Non posizionare l'apparecchio vicino a fonti di calore, sostanze infiammabili, superfici bagnate dove potrebbe cadere in acqua, né permettere che entri in contatto con acqua o altri liquidi. Non utilizzarlo all'esterno.
- Questo apparecchio può essere utilizzato da bambini di età pari o superiore a 8 anni e da persone con capacità fisiche, sensoriali o mentali ridotte o prive di esperienza e conoscenza, se sono stati supervisionati o istruiti sull'uso sicuro dell'apparecchio e comprendono i pericoli che comporta. I bambini non devono giocare con l'apparecchio. La pulizia e la manutenzione da parte dell'utente non devono essere eseguite da bambini senza supervisione.
- Non utilizzare accessori non raccomandati da Cecotec, poiché potrebbero causare danni.
- Non utilizzare l'apparecchio se il cavo o la spina sono danneggiati. Non utilizzare l'aspirapolvere se non funziona correttamente, se è caduto, è stato danneggiato, è stato lasciato all'esterno o è caduto in acqua. Non tentare di riparare l'apparecchio da soli. Contattare il Servizio di Assistenza Tecnica ufficiale di Cecotec.
- Non utilizzare mai lubrificanti o prodotti di pulizia caustici o abrasivi per pulire l'apparecchio.
- Non tirare il cavo né trasportare l'apparecchio tenendolo per il cavo. Non utilizzare il cavo come maniglia, non chiudere porte su di esso né farlo passare su bordi o angoli affilati. Non passare l'aspirapolvere sul cavo. Tenere il cavo lontano da superfici calde.
- Per scollegare l'apparecchio dalla presa di corrente, tirare la spina, non il cavo di alimentazione (Fig. 1).
- Mantenere l'uscita dell'aria libera da ostacoli per evitare la perdita di potenza di aspirazione. Controllare regolarmente il tubo di aspirazione per assicurarsi che non sia ostruito.

- Non inserire alcun oggetto nelle aperture. Non utilizzare l'apparecchio se qualche apertura è bloccata. Mantenerle libere da polvere, lanugine, capelli e qualsiasi altro elemento che possa ridurre il flusso d'aria. Mantenere le aperture libere da oggetti e non ostruirle con vestiti o dita.
- Spegnere e scollegare il prodotto dalla fonte di alimentazione quando non verrà utilizzato per un certo periodo, prima di pulirlo, prima di montare o smontare i componenti e prima di rimuovere la batteria.
- Non immergere il cavo, la spina o qualsiasi altra parte del prodotto in acqua o altri liquidi, né esporre le connessioni elettriche all'acqua. Assicurarsi di avere le mani completamente asciutte prima di toccare la spina o accendere il prodotto (Fig. 2).
- Prestare la massima attenzione durante la pulizia delle scale.
- Afferrare la spina quando si riavvolge il cavo nell'avvolgicavo. Non permettere che la spina sbatta durante il riavvolgimento.
- Scollegare l'apparecchio prima di collegare il tubo flessibile.
- Non utilizzare l'apparecchio per aspirare liquidi, fiammiferi accesi, mozziconi di sigaretta, cenere calda o su superfici bagnate, né utilizzarlo vicino a stufe, radiatori o mozziconi di sigaretta (Fig. 3). Non aspirare oggetti duri o appuntiti (vetro, viti, chiodi), poiché possono ostruire o danneggiare l'apparecchio. Non aspirare liquidi infiammabili o combustibili, come la benzina, né utilizzare l'apparecchio in aree dove possano essere presenti.
- Smettere di utilizzare l'apparecchio se si percepisce un suono anomalo o una temperatura più alta del normale.
- Non utilizzare l'apparecchio senza che il filtro del serbatoio della sporcizia sia correttamente posizionato.
- Tenere capelli lunghi, vestiti larghi, gioielli e dita lontani dalla spazzola/aperture, per evitare il rischio di intrappolamento.

Instruções de segurança

Leia as seguintes instruções atentamente antes de usar o produto. Guarde este manual para futuras referências ou novos utilizadores.

- Este aparelho foi concebido exclusivamente para uso doméstico, excluindo a sua utilização em bares, restaurantes, quintas, hotéis, motéis e escritórios.
- Inspecione o cabo de alimentação regularmente em busca de danos visíveis. Se o cabo de alimentação estiver danificado, deve ser substituído pelo fabricante, pelo seu serviço pós-venda ou por pessoal qualificado similar, a fim de evitar perigos.
- Não deixe o aspirador sem vigilância enquanto estiver ligado à tomada. Desligue-o da tomada quando não o utilizar e antes de realizar tarefas de manutenção.
- Não coloque o aparelho perto de fontes de calor, substâncias inflamáveis, superfícies molhadas onde possa cair na água, nem permita que entre em contacto com água ou outros líquidos. Não o utilize no exterior.
- Este aparelho pode ser utilizado por crianças com idade igual ou superior a 8 anos e por pessoas com capacidades físicas, sensoriais ou mentais reduzidas ou falta de experiência e conhecimento, desde que lhes tenha sido dada supervisão ou formação apropriadas relativamente à utilização do aparelho de forma segura e que compreendam os perigos envolvidos. As crianças não devem brincar com o aparelho. A limpeza e a manutenção a serem realizadas pelo utilizador não devem ser realizadas por crianças sem supervisão.
- Não utilize nenhum acessório que não tenha sido recomendado pela Cecotec, pois poderá causar danos.

- Não utilize o aparelho se o cabo ou a ficha estiverem danificados. Não utilize o aspirador se não funcionar corretamente, se tiver caído, se tiver sido danificado, se tiver sido deixado no exterior ou se tiver caído na água. Não tente reparar o aparelho por sua conta. Contacte o Serviço de Assistência Técnica oficial da Cecotec.
- Nunca utilize lubrificantes nem produtos de limpeza cáusticos ou abrasivos para limpar o aparelho.
- Não puxe o cabo nem transporte o aparelho segurando-o pelo cabo. Não utilize o cabo como pega, não feche portas sobre ele nem o faça passar por bordas ou cantos afiados. Não passe o aspirador sobre o cabo. Mantenha o cabo afastado de superfícies quentes.
- Para desligar o aparelho da tomada, puxe pela ficha, não pelo cabo de alimentação (Fig. 1).
- Mantenha a saída de ar livre de obstáculos para evitar a perda de potência de sucção. Verifique o tubo de aspiração regularmente para garantir que não está obstruído.
- Não introduza nenhum objeto nas aberturas. Não utilize o aparelho se alguma abertura estiver bloqueada. Mantenha-as livres de pó, cotão, cabelo e qualquer outro elemento que possa reduzir o fluxo de ar. Mantenha as aberturas livres de objetos e não as tape com roupa ou os dedos.
- Desligue e desconecte o produto da fonte de alimentação quando não for utilizá-lo por um tempo, antes de limpá-lo, antes de montar ou desmontar os componentes e antes de remover a bateria.
- Não mergulhe o cabo, a ficha ou qualquer outra parte do produto em água ou qualquer outro líquido, nem exponha as ligações elétricas à água. Certifique-se de que tem as mãos completamente secas antes de tocar na ficha ou ligar o produto (Fig. 2).
- Tenha extremo cuidado ao limpar escadas.
- Segure a ficha ao recolher o cabo no enrolador de cabos. Não permita que a ficha bata durante o recolhimento.

- Desligue o aparelho da tomada antes de ligar a mangueira.
- Não utilize o aparelho para aspirar líquidos, fósforos acesos, beatas, cinzas quentes nem sobre superfícies molhadas, nem o utilize perto de aquecedores, radiadores ou beatas de cigarros (Fig. 3). Não aspire objetos duros ou pontiagudos (vidros, parafusos, pregos), pois podem obstruir ou danificar o aparelho. Não aspire líquidos inflamáveis ou combustíveis, como gasolina, nem utilize o aparelho em zonas onde possam estar presentes.
- Deixe de utilizar o aparelho se detetar um som anormal ou uma temperatura mais alta do que o normal.
- Não utilize o aparelho sem que o filtro do depósito de sujidade esteja corretamente colocado.
- Mantenha o cabelo comprido, roupa solta, joias e dedos afastados da escova/aberturas, sob risco de aprisionamento.

Veiligheidsinstructies

Lees de volgende instructies aandachtig door voordat u het product gebruikt. Bewaar deze handleiding voor toekomstige raadpleging of voor nieuwe gebruikers.

- Dit apparaat is uitsluitend ontworpen voor huishoudelijk gebruik; gebruik in bars, restaurants, boerderijen, hotels, motels en kantoren is uitgesloten.
- Controleer de stroomkabel regelmatig op zichtbare schade. Als de stroomkabel beschadigd is, moet deze worden vervangen door de fabrikant, diens serviceafdeling of vergelijkbaar gekwalificeerd personeel om gevaar te voorkomen.
- Laat de stofzuiger niet onbeheerd achter terwijl deze is aangesloten op het stopcontact. Haal de stekker uit het stopcontact wanneer u hem niet gebruikt en voordat u onderhoud uitvoert.

- Plaats het apparaat niet in de buurt van warmtebronnen, brandbare stoffen, natte oppervlakken waar het in water kan vallen, en laat het niet in contact komen met water of andere vloeistoffen. Gebruik het niet buitenshuis.
- Dit apparaat kan worden gebruikt door kinderen van 8 jaar en ouder en personen met verminderde fysieke, zintuiglijke of mentale capaciteiten of gebrek aan ervaring en kennis, mits zij onder toezicht staan of instructies hebben gekregen over het veilige gebruik van het apparaat en de gevaren begrijpen. Kinderen mogen niet met het apparaat spelen. Reiniging en onderhoud door de gebruiker mogen niet door kinderen zonder toezicht worden uitgevoerd.
- Gebruik geen accessoires die niet door Cecotec zijn aanbevolen, aangezien dit schade kan veroorzaken.
- Gebruik het apparaat niet als de kabel of de stekker beschadigd is. Gebruik de stofzuiger niet als deze niet goed werkt, is gevallen, beschadigd is, buiten is gelaten of in water is gevallen. Probeer het apparaat niet zelf te repareren. Neem contact op met de officiële technische ondersteuningsdienst van Cecotec.
- Gebruik nooit smeermiddelen of bijtende of schurende reinigingsmiddelen om het apparaat schoon te maken.
- Trek niet aan de kabel en draag het apparaat niet aan de kabel. Gebruik de kabel niet als handvat, sluit er geen deuren op en laat hem niet over scherpe randen of hoeken lopen. Rijd niet met de stofzuiger over de kabel. Houd de kabel uit de buurt van hete oppervlakken.
- Om het apparaat van het stopcontact los te koppelen, trekt u aan de stekker, niet aan de stroomkabel (Afb. 1).
- Houd de luchtuitlaat vrij van obstakels om verlies van zuigkracht te voorkomen. Controleer de zuigbuis regelmatig om er zeker van te zijn dat deze niet verstopt is.

- Steek geen voorwerpen in de openingen. Gebruik het apparaat niet als een opening geblokkeerd is. Houd ze vrij van stof, pluisjes, haar en elk ander element dat de luchtstroom kan verminderen. Houd de openingen vrij van voorwerpen en blokkeer ze niet met kleding of vingers.
- Schakel het product uit en haal de stekker uit het stopcontact wanneer het een tijdje niet wordt gebruikt, voordat u het schoonmaakt, voordat u onderdelen monteert of demonteert en voordat u de batterij verwijdert.
- Dompel de kabel, de stekker of enig ander deel van het product niet onder in water of een andere vloeistof, en stel de elektrische aansluitingen niet bloot aan water. Zorg ervoor dat uw handen volledig droog zijn voordat u de stekker aanraakt of het product inschakelt (Afb. 2).
- Wees uiterst voorzichtig bij het schoonmaken van trappen.
- Houd de stekker vast bij het oprollen van de kabel in de kabeloproller. Laat de stekker niet slaan tijdens het oprollen.
- Haal de stekker uit het stopcontact voordat u de slang aansluit.
- Gebruik het apparaat niet om vloeistoffen, brandende lucifers, sigarettenpeuken, hete as of op natte oppervlakken te zuigen, en gebruik het niet in de buurt van verwarmingstoestellen, radiatoren of sigarettenpeuken (Afb. 3). Zuig geen harde of scherpe voorwerpen op (glas, schroeven, spijkers), aangezien deze het apparaat kunnen verstoppen of beschadigen. Zuig geen ontvlambare of brandbare vloeistoffen op, zoals benzine, en gebruik het apparaat niet in gebieden waar deze aanwezig kunnen zijn.
- Stop met het gebruik van het apparaat als u een abnormaal geluid of een hogere dan normale temperatuur waarneemt.
- Gebruik het apparaat niet zonder dat het filter van het vuilreservoir correct is geplaatst.
- Houd lang haar, losse kleding, sieraden en vingers uit de buurt van de borstel/openingen, vanwege het risico op beknelling.

Instrukcje bezpieczeństwa

Przed użyciem produktu należy uważnie przeczytać poniższe instrukcje. Zachowaj niniejszą instrukcję do wykorzystania w przyszłości lub dla nowych użytkowników.

- To urządzenie jest przeznaczone wyłącznie do użytku domowego, z wyłączeniem użytku w barach, restauracjach, gospodarstwach rolnych, hotelach, motelach i biurach.
- Regularnie sprawdzaj kabel zasilający pod kątem widocznych uszkodzeń. Jeśli kabel zasilający jest uszkodzony, musi zostać wymieniony przez producenta, jego serwis posprzedażowy lub podobnie wykwalifikowany personel, aby uniknąć zagrożenia.
- Nie pozostawiaj odkurzacza bez nadzoru, gdy jest podłączony do gniazdka. Odłącz go, gdy nie jest używany i przed przystąpieniem do konserwacji.
- Nie umieszczaj urządzenia w pobliżu źródeł ciepła, substancji łatwopalnych, mokrych powierzchni, gdzie może wpaść do wody, ani nie dopuszczaj do kontaktu z wodą lub innymi płynami. Nie używaj go na zewnątrz.
- Urządzenie może być używane przez dzieci w wieku 8 lat i starsze oraz osoby o ograniczonych zdolnościach fizycznych, sensorycznych lub umysłowych, a także osoby nieposiadające doświadczenia i wiedzy, pod warunkiem zapewnienia im odpowiedniego nadzoru lub przeszkolenia w zakresie bezpiecznego użytkowania urządzenia i zrozumienia związanych z tym zagrożeń. Dzieci nie powinny bawić się urządzeniem. Czyszczenie i konserwacja wykonywana przez użytkownika nie powinny być przeprowadzane przez dzieci bez nadzoru.
- Nie używaj żadnych akcesoriów, które nie zostały zalecane przez firmę Cecotec, ponieważ może to spowodować uszkodzenia.

- Nie używaj urządzenia, jeśli kabel lub wtyczka są uszkodzone. Nie używaj odkurzacza, jeśli nie działa prawidłowo, upadł, został uszkodzony, pozostawiony na zewnątrz lub wpadł do wody. Nie próbuj samodzielnie naprawiać urządzenia. Skontaktuj się z oficjalnym Serwisem Technicznym Cecotec.
- Nigdy nie używaj smarów ani żrących lub ściernych środków czyszczących do czyszczenia urządzenia.
- Nie ciągnij za kabel ani nie przenoś urządzenia, trzymając za kabel. Nie używaj kabla jako uchwytu, nie zamykaj na nim drzwi ani nie przeciągaj go przez ostre krawędzie lub narożniki. Nie przejeżdżaj odkurzaczem po kablu. Trzymaj kabel z dala od gorących powierzchni.
- Aby odłączyć urządzenie od gniazdka, pociągnij za wtyczkę, a nie za kabel zasilający (Rys. 1).
- Utrzymuj wylot powietrza wolny od przeszkód, aby zapobiec utracie mocy ssania. Regularnie sprawdzaj rurę ssącą, aby upewnić się, że nie jest zatkana.
- Nie wkładaj żadnych przedmiotów do otworów. Nie używaj urządzenia, jeśli którykolwiek otwór jest zablokowany. Utrzymuj je wolne od kurzu, kłaczków, włosów i wszelkich innych elementów, które mogą zmniejszyć przepływ powietrza. Utrzymuj otwory wolne od przedmiotów i nie zatykaj ich ubraniem ani palcami.
- Wyłącz i odłącz produkt od źródła zasilania, gdy nie będzie używany przez pewien czas, przed czyszczeniem, przed montażem lub demontażem komponentów oraz przed wyjęciem baterii.
- Nie zanurzaj kabla, wtyczki ani żadnej innej części produktu w wodzie lub innym płynie, ani nie wystawiaj połączeń elektrycznych na działanie wody. Upewnij się, że masz całkowicie suche ręce przed dotknięciem wtyczki lub włączeniem produktu (Rys. 2).
- Zachowaj szczególną ostrożność podczas czyszczenia schodów.

- Trzymaj wtyczkę podczas zwijania kabla do zwijacza. Nie pozwól, aby wtyczka uderzyła podczas zwijania.
- Odłącz urządzenie przed podłączeniem węża.
- Nie używaj urządzenia do odkurzania płynów, zapalonych zapałek, niedopałków papierosów, gorącego popiołu ani na mokrych powierzchniach, ani nie używaj go w pobliżu grzejników, kaloryferów lub niedopałków papierosów (Rys. 3). Nie odkurzaj twardych ani ostrych przedmiotów (szkła, śrub, gwoździ), ponieważ mogą one zatkać lub uszkodzić urządzenie. Nie odkurzaj łatwopalnych lub palnych płynów, takich jak benzyna, ani nie używaj urządzenia w miejscach, gdzie mogą być obecne.
- Przestań używać urządzenia, jeśli zauważysz nietypowy dźwięk lub wyższą niż normalnie temperaturę.
- Nie używaj urządzenia, jeśli filtr pojemnika na brud nie jest prawidłowo zamontowany.
- Trzymaj długie włosy, luźną odzież, biżuterię i palce z dala od szczotki/otworów, aby uniknąć ryzyka wciągnięcia.

Bezpečnostní pokyny

Před použitím výrobku si pozorně přečtěte následující pokyny. Uschovejte tento návod pro budoucí použití nebo pro nové uživatele.

- Tento spotřebič je určen výhradně pro domácí použití, jeho použití v barech, restauracích, na farmách, v hotelech, motelech a kancelářích je vyloučeno.
- Pravidelně kontrolujte napájecí kabel, zda není viditelně poškozen. Pokud je napájecí kabel poškozen, musí být vyměněn výrobcem, jeho poprodejním servisem nebo podobně kvalifikovaným personálem, aby se předešlo nebezpečí.
- Nenechávejte vysavač bez dozoru, pokud je zapojen do elektrické zásuvky. Odpojte jej, když jej nepoužíváte a před prováděním údržby.

- Neumisťujte spotřebič do blízkosti zdrojů tepla, hořlavých látek, mokrých povrchů, kde by mohl spadnout do vody, ani nedovolte, aby přišel do styku s vodou nebo jinými kapalinami. Nepoužívejte jej venku.
- Tento spotřebič mohou používat děti ve věku 8 let a starší a osoby se sníženými fyzickými, smyslovými nebo duševními schopnostmi nebo nedostatkem zkušeností a znalostí, pokud jsou pod dohledem nebo byly řádně poučeny o bezpečném používání spotřebiče a rozumí souvisejícím nebezpečím. Děti si se spotřebičem nesmí hrát. Čištění a uživatelskou údržbu nesmí provádět děti bez dozoru.
- Nepoužívejte žádné příslušenství, které nebylo doporučeno společností Cecotec, protože by mohlo dojít k poškození.
- Nepoužívejte spotřebič, pokud je poškozen kabel nebo zástrčka. Nepoužívejte vysavač, pokud nefunguje správně, spadl, byl poškozen, byl ponechán venku nebo spadl do vody. Nepokoušejte se spotřebič opravovat sami. Kontaktujte oficiální technickou podporu Cecotec.
- Nikdy nepoužívejte maziva ani žíravé nebo abrazivní čisticí prostředky k čištění spotřebiče.
- Netahejte za kabel ani nepřenášejte spotřebič držením za kabel. Nepoužívejte kabel jako rukojeť, nezavírejte na něj dveře ani jej neprotahujte přes ostré hrany nebo rohy. Nepřejíždějte vysavačem přes kabel. Udržujte kabel mimo dosah horkých povrchů.
- Pro odpojení spotřebiče z elektrické zásuvky tahejte za zástrčku, nikoli za napájecí kabel (obr. 1).
- Udržujte výstup vzduchu bez překážek, abyste zabránili ztrátě sacího výkonu. Pravidelně kontrolujte sací trubici, abyste se ujistili, že není ucpaná.
- Nevkládejte žádné předměty do otvorů. Nepoužívejte spotřebič, pokud je některý otvor zablokován. Udržujte je bez prachu, vláken, vlasů a jakýchkoli jiných prvků, které by mohly snížit proudění vzduchu. Udržujte otvory bez předmětů a neucpávejte je oblečením nebo prsty.

- Vypněte a odpojte výrobek od napájení, pokud jej nebudete delší dobu používat, před čištěním, před montáží nebo demontáží součástí a před vyjmutím baterie.
- Neponořujte kabel, zástrčku ani žádnou jinou část výrobku do vody nebo jiné kapaliny, ani nevystavujte elektrické spoje vodě. Před dotykem zástrčky nebo zapnutím výrobku se ujistěte, že máte zcela suché ruce (obr. 2).
- Při čištění schodů buďte mimořádně opatrní.
- Při navíjení kabelu na navíječku držte zástrčku. Nedovolte, aby se zástrčka při navíjení udeřila.
- Před připojením hadice odpojte spotřebič ze zásuvky.
- Nepoužívejte spotřebič k vysávání kapalin, zapálených zápalek, cigaretových nedopalků, horkého popela ani na mokré povrchy, ani jej nepoužívejte v blízkosti topidel, radiátorů nebo cigaretových nedopalků (obr. 3). Nevysávejte tvrdé nebo ostré předměty (sklo, šrouby, hřebíky), protože by mohly spotřebič ucpat nebo poškodit. Nevysávejte hořlavé nebo zápalné kapaliny, jako je benzín, ani nepoužívejte spotřebič v oblastech, kde by se mohly vyskytovat.
- Přestaňte spotřebič používat, pokud zaznamenáte neobvyklý zvuk nebo vyšší než normální teplotu.
- Nepoužívejte spotřebič, pokud není správně umístěn filtr nádoby na nečistoty.
- Udržujte dlouhé vlasy, volné oblečení, šperky a prsty mimo dosah kartáče/otvorů, hrozí riziko zachycení.

Biztonsági utasítások

A termék használata előtt figyelmesen olvassa el az alábbi utasításokat. Őrizze meg ezt a kézikönyvet későbbi hivatkozás vagy új felhasználók számára.

- Ez a készülék kizárólag háztartási használatra készült, bárokban, éttermekben, gazdaságokban, szállodákban, motelekben és irodákban való használata kizárt.

- Rendszeresen ellenőrizze a tápkábelt látható sérülések szempontjából. Ha a tápkábel megsérült, a veszély elkerülése érdekében a gyártónak, annak vevőszolgálatának vagy hasonlóan képzett személyzetnek kell kicserélnie.
- Ne hagyja felügyelet nélkül a porszívót, amíg az a konnektorba van dugva. Húzza ki a konnektorból, ha nem használja, és karbantartás előtt.
- Ne helyezze a készüléket hőforrások, gyúlékony anyagok, nedves felületek közelébe, ahol vízbe eshet, és ne engedje, hogy vízzel vagy más folyadékkal érintkezzen. Ne használja a szabadban.
- Ezt a készüléket 8 éves vagy annál idősebb gyermekek, valamint csökkent fizikai, érzékszervi vagy mentális képességekkel rendelkező, illetve tapasztalattal és tudással nem rendelkező személyek is használhatják, amennyiben megfelelő felügyeletet vagy oktatást kaptak a készülék biztonságos használatára vonatkozóan, és megértik az ezzel járó veszélyeket. Gyermekek nem játszhatnak a készülékkel. A felhasználó által végzett tisztítást és karbantartást gyermekek felügyelet nélkül nem végezhetik.
- Ne használjon olyan tartozékot, amelyet a Cecotec nem ajánlott, mert az károkat okozhat.
- Ne használja a készüléket, ha a kábel vagy a dugó sérült. Ne használja a porszívót, ha nem működik megfelelően, leesett, megsérült, a szabadban hagyták, vagy vízbe esett. Ne próbálja meg saját maga megjavítani a készüléket. Lépjen kapcsolatba a Cecotec hivatalos műszaki szervizével.
- Soha ne használjon kenőanyagokat, maró vagy súroló hatású tisztítószereket a készülék tisztításához.
- Ne húzza a kábelt, és ne szállítsa a készüléket a kábelnél fogva. Ne használja a kábelt fogantyúként, ne csukjon rá ajtót, és ne vezesse éles széleken vagy sarkokon keresztül. Ne porszívózzon át a kábelen. Tartsa távol a kábelt forró felületektől.
- A készülék konnektorból való kihúzásához a dugót húzza, ne a tápkábelt (1. ábra).

- Tartsa tisztán a levegő kimenetét az akadályoktól, hogy elkerülje a szívóerő csökkenését. Rendszeresen ellenőrizze a szívócsövet, hogy nincs-e eltömődve.
- Ne helyezzen semmilyen tárgyat a nyílásokba. Ne használja a készüléket, ha bármelyik nyílás el van zárva. Tartsa őket por-, szösz-, haj- és minden egyéb olyan elemtől mentesen, amely csökkentheti a légáramlást. Tartsa a nyílásokat tárgyaktól mentesen, és ne dugja el őket ruhával vagy ujjal.
- Kapcsolja ki és húzza ki a terméket az áramforrásból, ha hosszabb ideig nem használja, tisztítás előtt, az alkatrészek összeszerelése vagy szétszerelése előtt, valamint az akkumulátor eltávolítása előtt.
- Ne merítse a kábelt, a dugót vagy a termék bármely más részét vízbe vagy más folyadékba, és ne tegye ki az elektromos csatlakozásokat víznek. Győződjön meg róla, hogy a keze teljesen száraz, mielőtt megérinti a dugót vagy bekapcsolja a terméket (2. ábra).
- Különösen óvatosan járjon el lépcsők tisztításakor.
- Tartsa a dugót, amikor a kábelt feltekeri a kábeltárolóba. Ne engedje, hogy a dugó ütődjön a feltekerés során.
- Húzza ki a készüléket a konnektorból a tömlő csatlakoztatása előtt.
- Ne használja a készüléket folyadékok, égő gyufák, cigarettacsikkek, forró hamu felszívására, nedves felületeken, és ne használja fűtőtestek, radiátorok vagy cigarettacsikkek közelében (3. ábra). Ne porszívózzon fel kemény vagy éles tárgyakat (üveg, csavarok, szögek), mert eltömíthetik vagy károsíthatják a készüléket. Ne porszívózzon fel gyúlékony vagy éghető folyadékokat, például benzint, és ne használja a készüléket olyan területeken, ahol ezek jelen lehetnek.
- Hagyja abba a készülék használatát, ha rendellenes hangot vagy a normálisnál magasabb hőmérsékletet észlel.
- Ne használja a készüléket, ha a portartály szűrője nincs megfelelően behelyezve.

- Tartsa távol a hosszú hajat, laza ruházatot, ékszereket és ujjakat a kefétől/nyílásoktól, mert fennáll a beszorulás veszélye.

Güvenlik Talimatları

Ürünü kullanmadan önce aşağıdaki talimatları dikkatlice okuyun. Bu kılavuzu ileride başvurmak veya yeni kullanıcılar için saklayın.

- Bu cihaz sadece ev kullanımı için tasarlanmıştır; barlarda, restoranlarda, çiftliklerde, otellerde, motellerde ve ofislerde kullanımı hariçtir.
- Güç kablosunu düzenli olarak görünür hasar açısından kontrol edin. Güç kablosu hasarlıysa, tehlikeyi önlemek için üretici, satış sonrası servis veya benzer nitelikli personel tarafından değiştirilmelidir.
- Elektrik prizine takılıyken süpürgeyi gözetimsiz bırakmayın. Kullanmadığınız zamanlarda ve bakım yapmadan önce fişini çekin.
- Cihazı ısı kaynaklarının, yanıcı maddelerin, suya düşebileceği ıslak yüzeylerin yakınına koymayın veya suyla ya da diğer sıvılarla temas etmesine izin vermeyin. Açık havada kullanmayın.
- Bu cihaz, 8 yaş ve üzeri çocuklar ile fiziksel, duyusal veya zihinsel yetenekleri kısıtlı veya deneyim ve bilgi eksikliği olan kişiler tarafından, cihazın güvenli bir şekilde kullanımıyla ilgili uygun gözetim veya eğitim verilmişse ve ilgili tehlikeleri anlamışlarsa kullanılabilir. Çocuklar cihazla oynamamalıdır. Temizlik ve kullanıcı bakımı, gözetim altında olmayan çocuklar tarafından yapılmamalıdır.
- Cecotec tarafından tavsiye edilmeyen hiçbir aksesuarı kullanmayın, aksi takdirde hasara neden olabilir.

- Kablo veya fiş hasarlıysa cihazı kullanmayın. Süpürge düzgün çalışmıyorsa, düşürüldüyse, hasar gördüyse, dışarıda bırakıldıysa veya suya düştüyse kullanmayın. Cihazı kendi başınıza tamir etmeye çalışmayın. Resmi Cecotec Teknik Servisi ile iletişime geçin.
- Cihazı temizlemek için asla yağlayıcı veya aşındırıcı temizlik ürünleri kullanmayın.
- Kabloyu çekmeyin veya cihazı kablosundan tutarak taşımayın. Kabloyu tutacak olarak kullanmayın, üzerine kapı kapatmayın veya keskin kenarlardan/köşelerden geçirmeyin. Süpürgeyi kablonun üzerinden geçirmeyin. Kabloyu sıcak yüzeylerden uzak tutun.
- Cihazı elektrik prizinden çıkarmak için güç kablosundan değil, fişten çekin (Şek. 1).
- Emiş gücü kaybını önlemek için hava çıkışını engellerden uzak tutun. Emiş borusunu tıkanıklık olmadığından emin olmak için düzenli olarak kontrol edin.
- Açıklıklara herhangi bir nesne sokmayın. Herhangi bir açıklık tıkalıysa cihazı kullanmayın. Bunları tozdan, tüyden, saçtan ve hava akışını azaltabilecek diğer tüm unsurlardan uzak tutun. Açıklıkları nesnelerden uzak tutun ve giysi veya parmaklarınızla tıkamayın.
- Ürünü bir süre kullanılmayacaksa, temizlemeden önce, bileşenleri monte etmeden veya sökmeden önce ve pili çıkarmadan önce kapatın ve güç kaynağından fişini çekin.
- Kabloyu, fişi veya ürünün herhangi bir parçasını suya veya başka bir sıvıya batırmayın, elektrik bağlantılarını suya maruz bırakmayın. Fişe dokunmadan veya ürünü açmadan önce ellerinizin tamamen kuru olduğundan emin olun (Şek. 2).
- Merdivenleri temizlerken çok dikkatli olun.
- Kabloyu sarıcıya sararken fişi tutun. Sarma sırasında fişin çarpmasına izin vermeyin.
- Hortumu bağlamadan önce cihazın fişini çekin.

- Cihazı sıvıları, yanan kibritleri, sigara izmaritlerini, sıcak külleri veya ıslak yüzeyleri süpürmek için kullanmayın; ısıtıcıların, radyatörlerin veya sigara izmaritlerinin yakınında kullanmayın (Şek. 3). Cihazı tıkayabilecek veya zarar verebilecek sert veya keskin nesneleri (cam, vida, çivi) süpürmeyin. Benzin gibi yanıcı veya parlayıcı sıvıları süpürmeyin ve bu tür maddelerin bulunabileceği alanlarda cihazı kullanmayın.
- Anormal bir ses veya normalden daha yüksek bir sıcaklık fark ederseniz cihazı kullanmayı bırakın.
- Cihazı, kir haznesi filtresi doğru şekilde yerleştirilmeden kullanmayın.
- Uzun saçları, bol giysileri, takıları ve parmakları fırça/açıklıklardan uzak tutun, sıkışma riski vardır.

Οδηγίες ασφαλείας

Διαβάστε προσεκτικά τις ακόλουθες οδηγίες πριν χρησιμοποιήσετε το προϊόν. Φυλάξτε αυτό το εγχειρίδιο για μελλοντική αναφορά ή για νέους χρήστες.

- Αυτή η συσκευή έχει σχεδιαστεί αποκλειστικά για οικιακή χρήση, εξαιρουμένης της χρήσης της σε μπαρ, εστιατόρια, αγροκτήματα, ξενοδοχεία, μοτέλ και γραφεία.
- Ελέγχετε τακτικά το καλώδιο τροφοδοσίας για ορατές ζημιές. Εάν το καλώδιο τροφοδοσίας είναι κατεστραμμένο, πρέπει να αντικατασταθεί από τον κατασκευαστή, το τμήμα εξυπηρέτησης μετά την πώληση ή παρόμοιο εξειδικευμένο προσωπικό, προκειμένου να αποφευχθεί κίνδυνος.
- Μην αφήνετε την ηλεκτρική σκούπα χωρίς επίβλεψη ενώ είναι συνδεδεμένη στην πρίζα. Αποσυνδέστε την όταν δεν τη χρησιμοποιείτε και πριν εκτελέσετε εργασίες συντήρησης.
- Μην τοποθετείτε τη συσκευή κοντά σε πηγές θερμότητας, εύφλεκτες ουσίες, υγρές επιφάνειες όπου μπορεί να πέσει στο νερό, ούτε να επιτρέπετε να έρθει σε επαφή με νερό ή άλλα υγρά. Μην τη χρησιμοποιείτε σε εξωτερικούς χώρους.

- Αυτή η συσκευή μπορεί να χρησιμοποιηθεί από παιδιά ηλικίας 8 ετών και άνω και από άτομα με μειωμένες σωματικές, αισθητηριακές ή διανοητικές ικανότητες ή έλλειψη εμπειρίας και γνώσης, εάν τους έχει παρασχεθεί η κατάλληλη επίβλεψη ή εκπαίδευση σχετικά με την ασφαλή χρήση της συσκευής και κατανοούν τους κινδύνους που συνεπάγεται. Τα παιδιά δεν πρέπει να παίζουν με τη συσκευή. Ο καθαρισμός και η συντήρηση που πρέπει να πραγματοποιούνται από τον χρήστη δεν πρέπει να γίνονται από παιδιά χωρίς επίβλεψη.
- Μη χρησιμοποιείτε κανένα εξάρτημα που δεν έχει συνιστηθεί από την Cecotec, καθώς αυτό μπορεί να προκαλέσει ζημιές.
- Μη χρησιμοποιείτε τη συσκευή εάν το καλώδιο ή το φις είναι κατεστραμμένα. Μη χρησιμοποιείτε την ηλεκτρική σκούπα εάν δεν λειτουργεί σωστά, εάν έχει πέσει, έχει υποστεί ζημιά, έχει μείνει σε εξωτερικό χώρο ή έχει πέσει στο νερό. Μην επιχειρήσετε να επισκευάσετε τη συσκευή μόνοι σας. Επικοινωνήστε με την επίσημη Υπηρεσία Τεχνικής Υποστήριξης της Cecotec.
- Μη χρησιμοποιείτε ποτέ λιπαντικά ή καυστικά ή λειαντικά προϊόντα καθαρισμού για τον καθαρισμό της συσκευής.
- Μην τραβάτε το καλώδιο ούτε μεταφέρετε τη συσκευή κρατώντας την από το καλώδιο. Μη χρησιμοποιείτε το καλώδιο ως λαβή, μην κλείνετε πόρτες πάνω του ούτε το περνάτε από αιχμηρές άκρες ή γωνίες. Μην περνάτε την ηλεκτρική σκούπα πάνω από το καλώδιο. Κρατήστε το καλώδιο μακριά από θερμές επιφάνειες.
- Για να αποσυνδέσετε τη συσκευή από την πρίζα, τραβήξτε το φις, όχι το καλώδιο τροφοδοσίας (Εικ. 1).
- Κρατήστε την έξοδο αέρα ελεύθερη από εμπόδια για να αποφύγετε την απώλεια ισχύος αναρρόφησης. Ελέγχετε τακτικά τον σωλήνα αναρρόφησης για να βεβαιωθείτε ότι δεν είναι φραγμένος.

- Μην εισάγετε κανένα αντικείμενο στα ανοίγματα. Μη χρησιμοποιείτε τη συσκευή εάν κάποιο άνοιγμα είναι φραγμένο. Κρατήστε τα ελεύθερα από σκόνη, χνούδια, τρίχες και οποιοδήποτε άλλο στοιχείο που μπορεί να μειώσει τη ροή του αέρα. Κρατήστε τα ανοίγματα ελεύθερα από αντικείμενα και μην τα φράζετε με ρούχα ή δάχτυλα.
- Απενεργοποιήστε και αποσυνδέστε το προϊόν από την πηγή τροφοδοσίας όταν δεν πρόκειται να χρησιμοποιηθεί για κάποιο χρονικό διάστημα, πριν τον καθαρισμό, πριν τη συναρμολόγηση ή αποσυναρμολόγηση των εξαρτημάτων και πριν την αφαίρεση της μπαταρίας.
- Μην βυθίζετε το καλώδιο, το φις ή οποιοδήποτε άλλο μέρος του προϊόντος σε νερό ή οποιοδήποτε άλλο υγρό, ούτε εκθέτετε τις ηλεκτρικές συνδέσεις σε νερό. Βεβαιωθείτε ότι τα χέρια σας είναι εντελώς στεγνά πριν αγγίξετε το φις ή ενεργοποιήσετε το προϊόν (Εικ. 2).
- Να είστε ιδιαίτερα προσεκτικοί κατά τον καθαρισμό σκαλοπατιών.
- Κρατήστε το φις όταν μαζεύετε το καλώδιο στον μηχανισμό περιτύλιξης καλωδίου. Μην αφήνετε το φις να χτυπήσει κατά την περιτύλιξη.
- Αποσυνδέστε τη συσκευή πριν συνδέσετε τον εύκαμπτο σωλήνα.
- Μη χρησιμοποιείτε τη συσκευή για να αναρροφήσετε υγρά, αναμμένα σπίρτα, αποτσίγαρα, ζεστή στάχτη ή σε υγρές επιφάνειες, ούτε να τη χρησιμοποιείτε κοντά σε θερμαντήρες, καλοριφέρ ή αποτσίγαρα (Εικ. 3). Μην αναρροφάτε σκληρά ή αιχμηρά αντικείμενα (γυαλιά, βίδες, καρφιά), καθώς μπορούν να φράξουν ή να καταστρέψουν τη συσκευή. Μην αναρροφάτε εύφλεκτα ή καύσιμα υγρά, όπως βενζίνη, ούτε χρησιμοποιείτε τη συσκευή σε περιοχές όπου μπορεί να υπάρχουν.
- Σταματήστε να χρησιμοποιείτε τη συσκευή εάν αντιληφθείτε έναν ανώμαλο ήχο ή μια θερμοκρασία υψηλότερη από την κανονική.
- Μη χρησιμοποιείτε τη συσκευή χωρίς να έχει τοποθετηθεί σωστά το φίλτρο του δοχείου σκόνης.

- Κρατήστε μακριά μαλλιά, χαλαρά ρούχα, κοσμήματα και δάχτυλα από τη βούρτσα/τα ανοίγματα, λόγω κινδύνου παγίδευσης.

تعليمات السلامة

يرجى قراءة التعليمات التالية بعناية قبل استخدام المنتج. احتفظ بهذا الدليل للرجوع إليه في المستقبل أو للمستخدمين الجدد.

- هذا الجهاز مصمم للاستخدام المنزلي فقط، ويُستثنى استخدامه في الحانات والمطاعم والمزارع والفنادق والموتيلات والمكاتب.
- افحص سلك الطاقة بانتظام بحثًا عن أي تلف مرئي. إذا كان سلك الطاقة تالفًا، فيجب استبداله من قبل الشركة المصنعة أو خدمة ما بعد البيع أو شخص مؤهل مماثل لتجنب أي خطر.
- لا تترك المكنسة الكهربائية دون مراقبة أثناء توصيلها بمأخذ التيار الكهربائي. افصلها عندما لا تكون قيد الاستخدام وقبل إجراء مهام الصيانة.
- لا تضع الجهاز بالقرب من مصادر الحرارة أو المواد القابلة للاشتعال أو الأسطح المبللة حيث يمكن أن يسقط في الماء، ولا تسمح له بالاتصال بالماء أو السوائل الأخرى. لا تستخدمه في الأماكن الخارجية.
- يمكن استخدام هذا الجهاز من قبل الأطفال الذين تبلغ أعمارهم 8 سنوات فما فوق والأشخاص ذوي القدرات البدنية أو الحسية أو العقلية المنخفضة أو الذين يفتقرون إلى الخبرة والمعرفة، إذا تم توفير الإشراف أو التدريب المناسب لهم فيما يتعلق باستخدام الجهاز بطريقة آمنة وفهموا المخاطر المترتبة على ذلك. يجب ألا يلعب الأطفال بالجهاز. لا يجوز للأطفال إجراء التنظيف والصيانة التي يقوم بها المستخدم دون إشراف.
- لا تستخدم أي ملحقات لم توصِ بها Cecotec لأن ذلك قد يسبب أضرارًا.
- لا تستخدم الجهاز إذا كان السلك أو القابس تالفًا. لا تستخدم المكنسة الكهربائية إذا لم تعمل بشكل صحيح، أو إذا سقطت، أو تعرضت للتلف، أو تركت في الخارج، أو سقطت في الماء. لا تحاول إصلاح الجهاز بنفسك. اتصل بخدمة الدعم الفني الرسمية لـ Cecotec.
- لا تستخدم أبدًا مواد تشحيم أو منتجات تنظيف كاوية أو كاشطة لتنظيف الجهاز.
- لا تسحب السلك أو تحمل الجهاز من السلك. لا تستخدم السلك كمقبض، ولا تغلق الأبواب عليه، ولا تمرره عبر الحواف أو الزوايا الحادة. لا تمرر المكنسة الكهربائية فوق السلك. حافظ على السلك بعيدًا عن الأسطح الساخنة.
- لفصل الجهاز عن مأخذ التيار الكهربائي، اسحب القابس، وليس سلك الطاقة (الشكل 1).

•حافظ على مخرج الهواء خاليًا من العوائق لتجنب فقدان قوة الشفط. افحص أنبوب الشفط بانتظام للتأكد من عدم انسداده.
•لا تدخل أي أشياء في الفتحات. لا تستخدم الجهاز إذا كانت أي فتحة مسدودة. حافظ عليها خالية من الغبار والوبر والشعر وأي عناصر أخرى قد تقلل من تدفق الهواء. حافظ على الفتحات خالية من الأشياء، ولا تسدها بالملابس أو الأصابع.
•أوقف تشغيل المنتج وافصله عن مصدر الطاقة عندما لا يكون قيد الاستخدام لفترة من الوقت، قبل تنظيفه، قبل تجميع أو فك المكونات، وقبل إزالة البطارية.
•لا تغمر السلك أو القابس أو أي جزء آخر من المنتج في الماء أو أي سائل آخر، ولا تعرض التوصيلات الكهربائية للماء. تأكد من أن يديك جافتان تمامًا قبل لمس القابس أو تشغيل المنتج (الشكل 2).
•توخ الحذر الشديد عند تنظيف السلالم.
•امسك القابس عند سحب السلك في بكرة السلك. لا تسمح للقابس بالارتطام أثناء السحب.
•افصل الجهاز قبل توصيل الخرطوم.
•لا تستخدم الجهاز لشفط السوائل، أعواد الثقاب المشتعلة، أعقاب السجائر، الرماد الساخن، أو على الأسطح المبللة، ولا تستخدمه بالقرب من السخانات أو المشعات أو أعقاب السجائر (الشكل 3). لا تشفط أشياء صلبة أو حادة (زجاج، براغي، مسامير)، لأنها قد تسد الجهاز أو تتلفه. لا تشفط سوائل قابلة للاشتعال أو الاحتراق، مثل البنزين، ولا تستخدم الجهاز في المناطق التي قد تكون موجودة فيها.
•توقف عن استخدام الجهاز إذا لاحظت صوتًا غير طبيعي أو درجة حرارة أعلى من المعتاد.
•لا تستخدم الجهاز دون أن يكون فلتر خزان الأوساخ مركبًا بشكل صحيح.
•أبعد الشعر الطويل، الملابس الفضفاضة، المجوهرات، والأصابع عن الفرشاة/ الفتحات، لتجنب خطر الانحشار.

1. Piezas y componentes

Figura 4

1. Interruptor
2. Depósito de suciedad
3. Soporte del tubo metálico
4. Tubo metálico
5. Cepillo para suelos

Nota:
Los gráficos de este manual son representaciones esquemáticas y puede que no coincidan exactamente con los del producto.

2. Antes de usar

- Este aparato presenta un embalaje diseñado para protegerlo durante su transporte. Saque el aparato de su caja. Puede guardar la caja original y otros elementos del embalaje en un lugar seguro para prevenir daños en el aparato si necesita transportarlo en el futuro. Si desea deshacerse del embalaje original, asegúrese de reciclar todos los elementos correctamente.
- Asegúrese de que todas las piezas y componentes están incluidos y en buen estado. Si faltara alguno o no estuvieran en buen estado, contacte de forma inmediata con el Servicio de Atención Técnica oficial de Cecotec.

Contenido de la caja:

- Aspirador vertical con cable
- Accesorio 2 en 1
- Manual de instrucciones

- No retire el número de serie del producto, para poder mantener una correcta trazabilidad de su equipo en caso de solicitar asistencia.

3. Funcionamiento

Uso del aparato en posición vertical

1. Acople el cepillo para suelos al tubo metálico (Fig. 5).
2. Acople el tubo metálico a la unidad principal (Fig. 6).
3. Conecte el aparato a la toma de corriente. Pulse el botón de encendido/apagado para encenderlo (Fig. 7).

Uso como aspirador de mano

Inserte el accesorio directamente en la unidad principal, tal y como se muestra en la figura 8.

Vaciado del depósito de suciedad (Fig. 9)

4. Limpieza y mantenimiento

Limpieza y sustitución del filtro del depósito de suciedad

Para garantizar un rendimiento óptimo, vacíe el depósito de suciedad y limpie el filtro después de cada uso.

1. Para retirar el depósito de suciedad, presione el botón de liberación del depósito y sepárelo de la unidad principal (Fig. 10).
2. Extraiga el filtro del depósito de suciedad (Fig. 11).
3. Vacíe el contenido del depósito de suciedad.
4. Aclare el filtro con agua fría y déjelo secar al aire por completo antes de volver a colocarlo en el depósito (Fig. 12).

IMPORTANTE: No lave el filtro en la lavadora. No utilice un secador de pelo para secarlo. Déjelo secar únicamente al aire.

5. Coloque con cuidado el filtro en su compartimento. No utilice nunca el aspirador vertical sin que el filtro del depósito de suciedad esté correctamente instalado.
6. Vuelva a acoplar el depósito de suciedad a la unidad principal.

NOTA: El filtro del depósito de suciedad es lavable; no obstante, se debe sustituir cada 3 meses, en función de la frecuencia de uso, para garantizar un rendimiento óptimo del aparato.

5. Especificaciones técnicas

Producto: Conga Rockstar 700 Titan
Referencia del producto: EU01_129667
Voltaje y frecuencia: 230 V ~ 50/60 Hz
Potencia nominal del motor: 600 W

Las especificaciones técnicas pueden cambiar sin notificación previa para mejorar la calidad del producto.
Fabricado en China | Diseñado en España

6. Reciclaje de aparatos eléctricos y electrónicos



Este símbolo indica que, de acuerdo con las normativas aplicables, el producto y/o la batería deberán desecharse de manera independiente de los residuos domésticos. Cuando este

producto alcance el final de su vida útil, deberás extraer las pilas/baterías/acumuladores y llevarlo a un punto de recogida designado por las autoridades locales.
Para obtener información detallada acerca de la forma más adecuada de desechar sus aparatos eléctricos y electrónicos y/o las correspondientes baterías, el consumidor deberá contactar con las autoridades locales.
Puede consultar la información sobre los sistemas nacionales de reciclaje de embalajes y su marcado en nuestra página web.
El cumplimiento de las pautas anteriores ayudará a proteger el medio ambiente.

7. Garantía y SAT

Cecotec responderá ante el usuario o consumidor final de cualquier falta de conformidad que exista en el momento de la entrega del producto en los términos, condiciones y plazos que establece la normativa aplicable.
Se recomienda que las reparaciones se efectúen por personal especializado.
Si detecta una incidencia con el producto o tiene alguna consulta, póngase en contacto con el servicio de Asistencia Técnica oficial de Cecotec a través del número de teléfono +34 96 321 07 28.

8. Copyright

Los derechos de propiedad intelectual sobre los textos de este manual pertenecen a CECOTEC INNOVACIONES, S.L. Quedan reservados todos los derechos. El contenido de esta publicación no podrá, ni en parte ni en su totalidad, reproducirse, almacenarse en un sistema de recuperación, transmitirse o distribuirse por ningún medio (electrónico, mecánico, fotocopia, grabación o similar) sin la previa autorización de CECOTEC INNOVACIONES, S.L.

9. Declaración UE de conformidad simplificada

CE Por la presente, Cecotec Innovaciones declara que este producto cumple con los requisitos esenciales y otras disposiciones relevantes de las normativas aplicables en la Unión Europea. Este producto ha sido diseñado, fabricado y probado con el cumplimiento de los estándares de seguridad y calidad requeridos. El texto completo de la Declaración de Conformidad de la UE se puede encontrar en la siguiente dirección web: https://cecotec.es/es/information/declaration-of-conformity

1. Peces i components

Figura 4

1. Interruptor
2. Dipòsit de brutícia
3. Suport del tub metàl·lic
4. Tub metàl·lic
5. Raspall per a terres

Nota:
Els gràfics d'aquest manual són representacions esquemàtiques i pot ser que no coincideixin exactament amb els del producte.

2. Abans d'utilitzar

- Aquest aparell presenta un embalatge dissenyat per protegir-lo durant el transport. Traieu l'aparell de la seva caixa. Podeu guardar la caixa original i altres elements de l'embalatge en un lloc segur per prevenir danys a l'aparell si necessiteu transportar-lo en el futur. Si desitgeu desfer-vos de l'embalatge original, assegureu-vos de reciclar tots els elements correctament.
- Assegureu-vos que totes les peces i components estan inclosos i en bon estat. Si en faltés algun o no estiguessin en bon estat, contacteu de forma immediata amb el Servei d'Atenció Tècnica oficial de Cecotec.

Contingut de la caixa:

- Aspirador vertical amb cable
- Accessori 2 en 1
- Manual d'instruccions

- No retireu el número de sèrie del producte per poder mantenir una correcta traçabilitat del vostre equip en cas de sol·licitar assistència.

3. Funcionament

Ús de l'aparell en posició vertical

1. Acobla el raspall per a terres al tub metàl·lic (Fig. 5).
2. Acobla el tub metàl·lic a la unitat principal (Fig. 6).
3. Connecta l'aparell a la presa de corrent. Prem el botó d'encesa/apagada per encendre'l (Fig. 7).

Ús com a aspirador de mà

Insereix l'accessori directament a la unitat principal, tal com es mostra a la figura 8.

Buidatge del dipòsit de brutícia (Fig. 9)

4. Neteja i manteniment

Neteja i substitució del filtre del dipòsit de brutícia

Per garantir un rendiment òptim, buideu el dipòsit de brutícia i netegeu el filtre després de cada ús.

1. Per retirar el dipòsit de brutícia, premeu el botó d'alliberament del dipòsit i separeu-lo de la unitat principal (Fig. 10).
2. Traieu el filtre del dipòsit de brutícia (Fig. 11).
3. Buideu el contingut del dipòsit de brutícia.
4. Esbandiu el filtre amb aigua freda i deixeu-lo assecar completament a l'aire abans de tornar-lo a col·locar al dipòsit (Fig. 12).

IMPORTANT: No renteu el filtre a la rentadora. No utilitzeu un assecador de cabells per assecar-lo. Deixeu-lo assecar només a l'aire.

5. Col·loqueu amb cura el filtre al seu compartiment. No utilitzeu mai l'aspirador vertical sense que el filtre del dipòsit de brutícia estigui correctament instal·lat.
6. Torneu a acoblar el dipòsit de brutícia a la unitat principal.

NOTA: El filtre del dipòsit de brutícia és rentable; no obstant això, s'ha de substituir cada 3 mesos, en funció de la freqüència d'ús, per garantir un rendiment òptim de l'aparell.

5. Especificacions tècniques

Producte: Conga Rockstar 700 Titan
Referència del producte: EU01_129667
Voltatge i freqüència: 230 V ~ 50/60 Hz
Potència nominal del motor: 600 W

Les especificacions tècniques poden canviar sense notificació prèvia per millorar la qualitat del producte.
Fabricat a la Xina | Dissenyat a Espanya

6. Reciclatge d'aparells elèctrics i electrònics



Aquest símbol indica que, d'acord amb les normatives aplicables, el producte i/o la bateria s'hauran de rebutjar de manera independent dels residus domèstics. Quan aquest produc-

te arribi al final de la seva vida útil, hauràs d'extreure les piles/bateries/acumuladors i portar-lo a un punt de recollida designat per les autoritats locals.
Per obtenir informació detallada sobre la forma més adequada de rebutjar els seus aparells elèctrics i electrònics i/o les corresponents bateries, el consumidor haurà de contactar amb les autoritats locals.
Podeu consultar la informació sobre els sistemes nacionals de reciclatge d'embalatges i el seu marcatge a la nostra pàgina web.
El compliment de les pautes anteriors ajudarà a protegir el medi ambient.

7. Garantia i SAT

Cecotec respondrà davant l'usuari o consumidor final de qualsevol falta de conformitat que existeixi en el moment del lliurament del producte en els termes, condicions i terminis que estableix la normativa aplicable.
Es recomana que les reparacions les efectuï personal especialitzat.
Si detecteu una incidència amb el producte o teniu alguna consulta, poseu-vos en contacte amb el servei d'Assistència Tècnica oficial de Cecotec a través del número de telèfon +34 96 321 07 28.

8. Copyright

Els drets de propietat intel·lectual sobre els textos d'aquest manual pertanyen a CECOTEC INNOVACIONES, S.L. Queden reservats tots els drets. El contingut d'aquesta publicació no podrà, ni en part ni en la seva totalitat, reproduir-se, emmagatzemar-se en un sistema de recuperació, transmetre's o distribuir-se per cap mitjà (electrònic, mecànic, fotocòpia, gravació o similar) sense la prèvia autorització de CECOTEC INNOVACIONES, S.L.

9. Declaració UE de conformitat simplificada

CE Per la present, Cecotec Innovaciones declara que aquest producte compleix amb els requisits essencials i altres disposicions rellevants de les normatives aplicables a la Unió Europea. Aquest producte ha estat dissenyat, fabricat i provat amb el compliment dels estàndards de seguretat i qualitat requerits. El text complet de la Declaració de Conformitat de la UE es pot trobar a la següent adreça web: https://cecotec.es/es/information/declaration-of-conformity

1. Parts and Components

Figure 4

1. Switch
2. Dirt tank
3. Metal tube holder
4. Metal tube
5. Floor brush

Note:
The graphics in this manual are schematic representations and may not exactly match those of the product.

2. Before Use

- This appliance comes in packaging designed to protect it during transport. Remove the appliance from its box. You can keep the original box and other packaging elements in a safe place to prevent damage to the appliance if you need to transport it in the future. If you wish to dispose of the original packaging, make sure to recycle all elements correctly.
- Ensure that all parts and components are included and in good condition. If any are missing or not in good condition, contact Cecotec's official Technical Assistance Service immediately.

Box contents:

- Corded upright vacuum cleaner
- 2-in-1 accessory
- Instruction manual

- Do not remove the product's serial number, in order to maintain proper traceability of your equipment should you request assistance.

3. Operation

Using the appliance in upright position

1. Attach the floor brush to the metal tube (Fig. 5).
2. Attach the metal tube to the main unit (Fig. 6).
3. Connect the appliance to the power outlet. Press the on/off button to turn it on (Fig. 7).

Using as a handheld vacuum cleaner

Insert the accessory directly into the main unit, as shown in figure 8.

Emptying the dirt tank (Fig. 9)

4. Cleaning and Maintenance

Cleaning and replacing the dirt tank filter

To ensure optimal performance, empty the dirt tank and clean the filter after each use.

1. To remove the dirt tank, press the tank release button and separate it from the main unit (Fig. 10).
2. Remove the filter from the dirt tank (Fig. 11).
3. Empty the contents of the dirt tank.
4. Rinse the filter with cold water and let it air dry completely before placing it back in the tank (Fig. 12).

IMPORTANT: Do not wash the filter in the washing machine. Do not use a hairdryer to dry it. Let it air dry only.

5. Carefully place the filter in its compartment. Never use the stick vacuum without the dirt tank filter properly installed.
6. Reattach the dirt tank to the main unit.

NOTE: The dirt tank filter is washable; however, it should be replaced every 3 months, depending on the frequency of use, to ensure optimal performance of the appliance.

5. Technical Specifications

Product: Conga Rockstar 700 Titan
Product reference: EU01_129667
Voltage and frequency: 230 V ~ 50/60 Hz
Rated motor power: 600 W

Technical specifications may change without prior notice to improve product quality.
Made in China | Designed in Spain

6. Recycling of electrical and electronic appliances



This symbol indicates that, in accordance with applicable regulations, the product and/or battery must be disposed of separately from household waste. When this product reaches the end of its useful life, you must remove the batteries/accumulators and take it to a collection point designated by local authorities.
For detailed information on the most appropriate way to dispose of your electrical and electronic appliances and/or their corresponding batteries, the consumer should contact local authorities.

You can consult information on national packaging recycling systems and their marking on our website.
Compliance with the above guidelines will help protect the environment.

7. Warranty and Technical Support

Cecotec will be liable to the user or final consumer for any lack of conformity existing at the time of delivery of the product under the terms, conditions, and deadlines established by applicable regulations.
It is recommended that repairs be carried out by specialized personnel.
If you detect an issue with the product or have any questions, please contact Cecotec's official Technical Assistance service at +34 96 321 07 28.

8. Copyright

The intellectual property rights over the texts in this manual belong to CECOTEC INNOVACIONES, S.L. All rights reserved. The content of this publication may not, in part or in whole, be reproduced, stored in a retrieval system, transmitted, or distributed by any means (electronic, mechanical, photocopying, recording, or similar) without the prior authorization of CECOTEC INNOVACIONES, S.L.

9. Simplified EU Declaration of Conformity

CE Hereby, Cecotec Innovaciones declares that this product complies with the essential requirements and other relevant provisions of the applicable regulations in the European Union. This product has been designed, manufactured, and tested in compliance with the required safety and quality standards. The full text of the EU Declaration of Conformity can be found at the following web address: https://cecotec.es/es/information/declaration-of-conformity

1. Pièces et composants

Figure 4

1. Interrupteur
2. Réservoir à poussière
3. Support du tube métallique
4. Tube métallique
5. Brosse pour sols

Remarque :
Les graphiques de ce manuel sont des représentations schématiques et peuvent ne pas correspondre exactement à ceux du produit.

2. Avant utilisation

- Cet appareil est livré dans un emballage conçu pour le protéger pendant le transport. Sortez l'appareil de sa boîte. Vous pouvez conserver la boîte d'origine et les autres éléments de l'emballage dans un endroit sûr pour éviter d'endommager l'appareil si vous devez le transporter à l'avenir. Si vous souhaitez vous débarrasser de l'emballage d'origine, assurez-vous de recycler correctement tous les éléments.
- Assurez-vous que toutes les pièces et tous les composants sont inclus et en bon état. S'il en manque ou s'ils ne sont pas en bon état, contactez immédiatement le Service d'Assistance Technique officiel de Cecotec.

Contenu de la boîte :

- Aspirateur vertical avec câble
- Accessoire 2 en 1
- Manuel d'instructions

- Ne retirez pas le numéro de série du produit, afin de pouvoir maintenir une traçabilité correcte de votre équipement en cas de demande d'assistance.

3. Fonctionnement

Utilisation de l'appareil en position verticale

1. Fixez la brosse pour sols au tube métallique (Fig. 5).
2. Fixez le tube métallique à l'unité principale (Fig. 6).
3. Branchez l'appareil à la prise de courant. Appuyez sur le bouton marche/arrêt pour l'allumer (Fig. 7).

Utilisation comme aspirateur à main

Insérez l'accessoire directement dans l'unité principale, comme indiqué sur la figure 8.

Vidange du réservoir à poussière (Fig. 9)

4. Nettoyage et entretien

Nettoyage et remplacement du filtre du réservoir à poussière

Pour garantir des performances optimales, videz le réservoir à poussière et nettoyez le filtre après chaque utilisation.

1. Pour retirer le réservoir à poussière, appuyez sur le bouton de libération du réservoir et séparez-le de l'unité principale (Fig. 10).
2. Retirez le filtre du réservoir à poussière (Fig. 11).
3. Videz le contenu du réservoir à poussière.
4. Rincez le filtre à l'eau froide et laissez-le sécher complètement à l'air libre avant de le remettre dans le réservoir (Fig. 12).

IMPORTANT : Ne lavez pas le filtre en machine. N'utilisez pas de sèche-cheveux pour le sécher. Laissez-le sécher uniquement à l'air libre.

5. Placez délicatement le filtre dans son compartiment. N'utilisez jamais l'aspirateur balai sans que le filtre du réservoir à poussière ne soit correctement installé.
6. Réassemblez le réservoir à poussière à l'unité principale.

REMARQUE : Le filtre du réservoir à poussière est lavable ; cependant, il doit être remplacé tous les 3 mois, en fonction de la fréquence d'utilisation, pour garantir des performances optimales de l'appareil.

5. Spécifications techniques

Produit : Conga Rockstar 700 Titan
Référence du produit : EU01_129667
Tension et fréquence : 230 V ~ 50/60 Hz
Puissance nominale du moteur : 600 W

Les spécifications techniques peuvent être modifiées sans préavis pour améliorer la qualité du produit.
Fabriqué en Chine | Conçu en Espagne

6. Recyclage des appareils électriques et électroniques



Ce symbole indique que, conformément aux réglementations applicables, le produit

et/ou la batterie doivent être éliminés séparément des déchets ménagers. Lorsque ce produit atteint la fin de sa vie utile, vous devez retirer les piles/batteries/accumulateurs et les apporter à un point de collecte désigné par les autorités locales.
Pour obtenir des informations détaillées sur la manière la plus appropriée d'éliminer vos appareils électriques et électroniques et/ou les batteries correspondantes, le consommateur doit contacter les autorités locales.
Vous pouvez consulter les informations sur les systèmes nationaux de recyclage des emballages et leur marquage sur notre site web.
Le respect des directives ci-dessus contribuera à protéger l'environnement.

7. Garantie et SAV

Cecotec répondra à l'utilisateur ou au consommateur final de tout défaut de conformité existant au moment de la livraison du produit, selon les termes, conditions et délais établis par la réglementation applicable.
Il est recommandé que les réparations soient effectuées par du personnel spécialisé.
Si vous détectez un problème avec le produit ou si vous avez des questions, veuillez contacter le service d'assistance technique officiel de Cecotec au numéro de téléphone +34 96 321 07 28.

8. Droits d'auteur

Les droits de propriété intellectuelle sur les textes de ce manuel appartiennent à CECOTEC INNOVACIONES, S.L. Tous droits réservés. Le contenu de cette publication ne pourra être, ni en partie ni en totalité, reproduit, stocké dans un système de récupération, transmis ou distribué par quelque moyen que ce soit (électronique, mécanique, photocopie, enregistrement ou similaire) sans l'autorisation préalable de CECOTEC INNOVACIONES, S.L.

9. Déclaration UE de conformité simplifiée

CE Par la présente, Cecotec Innovaciones déclare que ce produit est conforme aux exigences essentielles et aux autres dispositions pertinentes des réglementations applicables dans l'Union Européenne. Ce produit a été conçu, fabriqué et testé conformément aux normes de sécurité et de qualité requises. Le texte complet de la Déclaration de Conformité UE peut être consulté à l'adresse web suivante : https://cecotec.es/es/information/declaration-of-conformity

1. Teile und Komponenten

Abbildung 4

1. Schalter
2. Schmutzbehälter
3. Halterung für Metallrohr
4. Metallrohr
5. Bodenbürste

Hinweis:
Die Abbildungen in diesem Handbuch sind schematische Darstellungen und stimmen möglicherweise nicht genau mit dem Produkt überein.

2. Vor der Verwendung

- Dieses Gerät verfügt über eine Verpackung, die es während des Transports schützt. Nehmen Sie das Gerät aus dem Karton. Sie können den Originalkarton und andere Verpackungselemente an einem sicheren Ort aufbewahren, um Schäden am Gerät zu vermeiden, falls Sie es in Zukunft transportieren müssen. Wenn Sie die Originalverpackung entsorgen möchten, stellen Sie sicher, dass alle Elemente ordnungsgemäß recycelt werden.
- Stellen Sie sicher, dass alle Teile und Komponenten enthalten und in gutem Zustand sind. Sollte etwas fehlen oder nicht in gutem Zustand sein, wenden Sie sich umgehend an den offiziellen technischen Kundendienst von Cecotec.

Lieferumfang:

- Stielstaubsauger mit Kabel
- 2-in-1-Zubehör
- Bedienungsanleitung

- Entfernen Sie nicht die Seriennummer des Produkts, um eine korrekte Rückverfolgbarkeit Ihres Geräts im Falle einer Serviceanfrage zu gewährleisten.

3. Bedienung

Verwendung des Geräts in vertikaler Position

1. Befestigen Sie die Bodenbürste am Metallrohr (Abb. 5).
2. Befestigen Sie das Metallrohr an der Haupteinheit (Abb. 6).
3. Schließen Sie das Gerät an die Steckdose an. Drücken Sie die Ein-/Aus-Taste, um es einzuschalten (Abb. 7).

Verwendung als Handstaubsauger

Stecken Sie das Zubehör direkt in die Haupteinheit, wie in Abbildung 8 gezeigt.

Entleeren des Schmutzbehälters (Abb. 9)

4. Reinigung und Wartung

Reinigung und Austausch des Schmutzbehälterfilters

Um eine optimale Leistung zu gewährleisten, leeren Sie den Schmutzbehälter und reinigen Sie den Filter nach jedem Gebrauch.

1. Um den Schmutzbehälter zu entfernen, drücken Sie die Entriegelungstaste des Behälters und trennen Sie ihn von der Haupteinheit (Abb. 10).
2. Nehmen Sie den Filter aus dem Schmutzbehälter (Abb. 11).
3. Entleeren Sie den Inhalt des Schmutzbehälters.
4. Spülen Sie den Filter mit kaltem Wasser ab und lassen Sie ihn vollständig an der Luft trocknen, bevor Sie ihn wieder in den Behälter einsetzen (Abb. 12).

WICHTIG: Waschen Sie den Filter nicht in der Waschmaschine. Verwenden Sie keinen Haartrockner zum Trocknen. Lassen Sie ihn ausschließlich an der Luft trocknen.

5. Setzen Sie den Filter vorsichtig in sein Fach ein. Verwenden Sie den Stielstaubsauger niemals, ohne dass der Schmutzbehälterfilter korrekt installiert ist.
6. Bringen Sie den Schmutzbehälter wieder an der Haupteinheit an.

HINWEIS: Der Schmutzbehälterfilter ist waschbar; er sollte jedoch je nach Nutzungshäufigkeit alle 3 Monate ausgetauscht werden, um eine optimale Leistung des Geräts zu gewährleisten.

5. Technische Daten

Produkt: Conga Rockstar 700 Titan
Produktreferenz: EU01_129667
Spannung und Frequenz: 230 V ~ 50/60 Hz
Nennleistung des Motors: 600 W

Technische Spezifikationen können ohne vorherige Ankündigung zur Verbesserung der Produktqualität geändert werden.
Hergestellt in China | Entworfen in Spanien

6. Recycling von Elektro- und Elektronikgeräten



Dieses Symbol weist darauf hin, dass das Produkt und/oder die Batterie gemäß den geltenden Vorschriften getrennt vom Hausmüll entsorgt werden müssen. Wenn dieses Produkt

das Ende seiner Lebensdauer erreicht hat, müssen Sie die Batterien/Akkus entfernen und es zu einer von den örtlichen Behörden bestimmten Sammelstelle bringen.
Für detaillierte Informationen zur ordnungsgemäßen Entsorgung Ihrer Elektro- und Elektronikgeräte und/oder der entsprechenden Batterien sollte der Verbraucher die örtlichen Behörden kontaktieren.
Informationen zu nationalen Verpackungsrecyclingsystemen und deren Kennzeichnung finden Sie auf unserer Website.
Die Einhaltung der oben genannten Richtlinien trägt zum Schutz der Umwelt bei.

7. Garantie und Kundendienst

Cecotec haftet gegenüber dem Endverbraucher für jede zum Zeitpunkt der Produktlieferung bestehende Vertragswidrigkeit gemäß den geltenden Bestimmungen, Bedingungen und Fristen.
Es wird empfohlen, Reparaturen von Fachpersonal durchführen zu lassen.
Wenn Sie ein Problem mit dem Produkt feststellen oder Fragen haben, wenden Sie sich bitte an den offiziellen technischen Kundendienst von Cecotec unter der Telefonnummer +34 96 321 07 28.

8. Urheberrecht

Die geistigen Eigentumsrechte an den Texten dieses Handbuchs gehören CECOTEC INNOVACIONES, S.L. Alle Rechte vorbehalten. Der Inhalt dieser Veröffentlichung darf weder ganz noch teilweise ohne vorherige Genehmigung von CECOTEC INNOVACIONES, S.L. reproduziert, in einem Abrufsystem gespeichert, übertragen oder auf irgendeine Weise (elektronisch, mechanisch, durch Fotokopie, Aufzeichnung oder ähnliches) verbreitet werden.

9. Vereinfachte EU-Konformitätserklärung

CE Hiermit erklärt Cecotec Innovaciones, dass dieses Produkt den grundlegenden Anforderungen und anderen relevanten Bestimmungen der geltenden Vorschriften in der Europäischen Union entspricht. Dieses Produkt wurde unter Einhaltung der erforderlichen Sicherheits- und Qualitätsstandards entwickelt, hergestellt und getestet. Der vollständige Text der EU-Konformitätserklärung ist unter der folgenden Webadresse abrufbar: https://cecotec.es/es/information/declaration-of-conformity

1. Parti e componenti

Figura 4

1. Interruttore
2. Serbatoio della sporcizia
3. Supporto del tubo metallico
4. Tubo metallico
5. Spazzola per pavimenti

Nota:
I grafici di questo manuale sono rappresentazioni schematiche e potrebbero non corrispondere esattamente a quelli del prodotto.

2. Prima dell'uso

- Questo apparecchio è dotato di un imballaggio progettato per proteggerlo durante il trasporto. Estrarre l'apparecchio dalla sua scatola. È possibile conservare la scatola originale e altri elementi dell'imballaggio in un luogo sicuro per prevenire danni all'apparecchio se si dovesse trasportarlo in futuro. Se si desidera smaltire l'imballaggio originale, assicurarsi di riciclare correttamente tutti gli elementi.
- Assicurarsi che tutte le parti e i componenti siano inclusi e in buone condizioni. Se mancasse qualcosa o non fosse in buone condizioni, contattare immediatamente il Servizio di Assistenza Tecnica ufficiale di Cecotec.

Contenuto della confezione:

- Aspirapolvere verticale con cavo
- Accessorio 2 in 1
- Manuale di istruzioni

- Non rimuovere il numero di serie del prodotto, per poter mantenere una corretta tracciabilità del proprio apparecchio in caso di richiesta di assistenza.

3. Funzionamento

Uso dell'apparecchio in posizione verticale

1. Collegare la spazzola per pavimenti al tubo metallico (Fig. 5).
2. Collegare il tubo metallico all'unità principale (Fig. 6).
3. Collegare l'apparecchio alla presa di corrente. Premere il pulsante di accensione/spegnimento per accenderlo (Fig. 7).

Uso come aspirapolvere portatile

Inserire l'accessorio direttamente nell'unità principale, come mostrato nella figura 8.

Svuotamento del serbatoio della sporcizia (Fig. 9)

4. Pulizia e manutenzione

Pulizia e sostituzione del filtro del serbatoio della sporcizia

Per garantire prestazioni ottimali, svuotare il contenitore della polvere e pulire il filtro dopo ogni utilizzo.

1. Per rimuovere il contenitore della polvere, premere il pulsante di rilascio del contenitore e separarlo dall'unità principale (Fig. 10).
2. Estrarre il filtro dal contenitore della polvere (Fig. 11).
3. Svuotare il contenuto del contenitore della polvere.
4. Sciacquare il filtro con acqua fredda e lasciarlo asciugare completamente all'aria prima di riposizionarlo nel contenitore (Fig. 12).

IMPORTANTE: Non lavare il filtro in lavatrice. Non utilizzare un asciugacapelli per asciugarlo. Lasciarlo asciugare solo all'aria.

5. Posizionare con cura il filtro nel suo scomparto. Non utilizzare mai l'aspirapolvere verticale senza che il filtro del contenitore della polvere sia correttamente installato.
6. Riagganciare il contenitore della polvere all'unità principale.

NOTA: Il filtro del contenitore della polvere è lavabile; tuttavia, deve essere sostituito ogni 3 mesi, a seconda della frequenza di utilizzo, per garantire prestazioni ottimali dell'apparecchio.

5. Specifiche tecniche

Prodotto: Conga Rockstar 700 Titan
Riferimento del prodotto: EU01_129667
Tensione e frequenza: 230 V ~ 50/60 Hz
Potenza nominale del motore: 600 W

Le specifiche tecniche possono cambiare senza preavviso per migliorare la qualità del prodotto.
Fabbricato in Cina | Progettato in Spagna

6. Riciclaggio di apparecchi elettrici ed elettronici



Questo simbolo indica che, in conformità con le normative applicabili, il prodotto e/o la batteria devono essere smaltiti separatamente dai rifiuti domestici. Quando questo prodotto raggiunge la fine della sua vita utile, è necessario rimuovere le pile/batterie/accumulatori e por-

tarli a un punto di raccolta designato dalle autorità locali.
Per informazioni dettagliate sul modo più appropriato di smaltire gli apparecchi elettrici ed elettronici e/o le relative batterie, il consumatore deve contattare le autorità locali.
È possibile consultare le informazioni sui sistemi nazionali di riciclaggio degli imballaggi e la loro marcatura sul nostro sito web.
Il rispetto delle linee guida di cui sopra contribuirà a proteggere l'ambiente.

7. Garanzia e SAT

Cecotec risponderà all'utente o consumatore finale per qualsiasi difetto di conformità esistente al momento della consegna del prodotto nei termini, condizioni e tempi stabiliti dalla normativa applicabile.
Si raccomanda che le riparazioni siano effettuate da personale specializzato.
Se si riscontra un problema con il prodotto o si ha qualche domanda, si prega di contattare il servizio di Assistenza Tecnica ufficiale di Cecotec tramite il numero di telefono +34 96 321 07 28.

8. Copyright

I diritti di proprietà intellettuale sui testi di questo manuale appartengono a CECOTEC INNOVACIONES, S.L. Tutti i diritti sono riservati. Il contenuto di questa pubblicazione non potrà, né in parte né nella sua totalità, essere riprodotto, archiviato in un sistema di recupero, trasmesso o distribuito con alcun mezzo (elettronico, meccanico, fotocopia, registrazione o simile) senza la previa autorizzazione di CECOTEC INNOVACIONES, S.L.

9. Dichiarazione di conformità UE semplificata

CE Con la presente, Cecotec Innovaciones dichiara che questo prodotto è conforme ai requisiti essenziali e ad altre disposizioni pertinenti delle normative applicabili nell'Unione Europea. Questo prodotto è stato progettato, fabbricato e testato in conformità con gli standard di sicurezza e qualità richiesti. Il testo completo della Dichiarazione di Conformità UE è disponibile al seguente indirizzo web: https://cecotec.es/es/information/declaration-of-conformity

1. Peças e componentes

Figura 4

1. Interruptor
2. Depósito de sujidade
3. Suporte do tubo metálico
4. Tubo metálico
5. Escova para pavimentos

Nota:
Os gráficos deste manual são representações esquemáticas e podem não corresponder exatamente aos do produto.

2. Antes de usar

- Este aparelho apresenta uma embalagem concebida para o proteger durante o transporte. Retire o aparelho da sua caixa. Pode guardar a caixa original e outros elementos da embalagem num local seguro para prevenir danos no aparelho se precisar de o transportar no futuro. Se desejar desfazer-se da embalagem original, certifique-se de que recicla todos os elementos corretamente.
- Certifique-se de que todas as peças e componentes estão incluídos e em bom estado. Se faltar algum ou não estiverem em bom estado, contacte imediatamente o Serviço de Assistência Técnica oficial da Cecotec.

Conteúdo da caixa:

- Aspirador vertical com cabo
- Acessório 2 em 1
- Manual de instruções

- Não remova o número de série do produto, para poder manter uma correta rastreabilidade do seu equipamento em caso de solicitar assistência.

3. Funcionamento

Utilização do aparelho na posição vertical

1. Encaixe a escova para pavimentos no tubo metálico (Fig. 5).
2. Encaixe o tubo metálico na unidade principal (Fig. 6).
3. Ligue o aparelho à tomada. Pressione o botão de ligar/desligar para o ligar (Fig. 7).

Utilização como aspirador de mão

Insira o acessório diretamente na unidade principal, tal como mostrado na figura 8.

Esvaziamento do depósito de sujidade (Fig. 9)

4. Limpeza e manutenção

Limpeza e substituição do filtro do depósito de sujidade

Para garantir um desempenho ótimo, esvazie o depósito de sujidade e limpe o filtro após cada utilização.

1. Para remover o depósito de sujidade, pressione o botão de libertação do depósito e separe-o da unidade principal (Fig. 10).
2. Retire o filtro do depósito de sujidade (Fig. 11).
3. Esvazie o conteúdo do depósito de sujidade.
4. Lave o filtro com água fria e deixe-o secar completamente ao ar antes de o voltar a colocar no depósito (Fig. 12).

IMPORTANTE: Não lave o filtro na máquina de lavar. Não utilize um secador de cabelo para o secar. Deixe-o secar apenas ao ar.

5. Coloque cuidadosamente o filtro no seu compartimento. Nunca utilize o aspirador vertical sem que o filtro do depósito de sujidade esteja corretamente instalado.
6. Volte a acoplar o depósito de sujidade à unidade principal.

NOTA: O filtro do depósito de sujidade é lavável; no entanto, deve ser substituído a cada 3 meses, dependendo da frequência de utilização, para garantir um desempenho ótimo do aparelho.

5. Especificações técnicas

Produto: Conga Rockstar 700 Titan
Referência do produto: EU01_129667
Voltagem e frequência: 230 V ~ 50/60 Hz
Potência nominal do motor: 600 W

As especificações técnicas podem mudar sem aviso prévio para melhorar a qualidade do produto.
Fabricado na China | Desenhado em Espanha

6. Reciclagem de aparelhos elétricos e eletrónicos



Este símbolo indica que, de acordo com as normas aplicáveis, o produto e/ou a bateria

deverão ser descartados separadamente do lixo doméstico. Quando este produto atingir o fim da sua vida útil, deverá remover as pilhas/baterias/acumuladores e levá-lo a um ponto de recolha designado pelas autoridades locais.
Para obter informações detalhadas sobre a forma mais adequada de descartar os seus aparelhos elétricos e eletrónicos e/ou as respetivas baterias, o consumidor deverá contactar as autoridades locais.
Pode consultar a informação sobre os sistemas nacionais de reciclagem de embalagens e a sua marcação na nossa página web.
O cumprimento das diretrizes anteriores ajudará a proteger o meio ambiente.

7. Garantia e SAT

A Cecotec responderá perante o utilizador ou consumidor final por qualquer falta de conformidade que exista no momento da entrega do produto nos termos, condições e prazos estabelecidos pela legislação aplicável.
Recomenda-se que as reparações sejam efetuadas por pessoal especializado.
Se detetar uma incidência com o produto ou tiver alguma questão, entre em contacto com o serviço de Assistência Técnica oficial da Cecotec através do número de telefone +34 96 321 07 28.

8. Direitos de Autor

Os direitos de propriedade intelectual sobre os textos deste manual pertencem à CECOTEC INNOVACIONES, S.L. Todos os direitos reservados. O conteúdo desta publicação não poderá, nem em parte nem na sua totalidade, ser reproduzido, armazenado num sistema de recuperação, transmitido ou distribuído por qualquer meio (eletrónico, mecânico, fotocópia, gravação ou similar) sem a prévia autorização da CECOTEC INNOVACIONES, S.L.

9. Declaração UE de conformidade simplificada

CE Pela presente, a Cecotec Innovaciones declara que este produto cumpre os requisitos essenciais e outras disposições relevantes das normas aplicáveis na União Europeia. Este produto foi concebido, fabricado e testado em conformidade com os padrões de segurança e qualidade exigidos. O texto completo da Declaração de Conformidade da UE pode ser encontrado no seguinte endereço web: https://cecotec.es/es/information/declaration-of-conformity

1. Onderdelen en componenten

Afbeelding 4

1. Schakelaar
2. Vuilreservoir
3. Houder metalen buis
4. Metalen buis
5. Vloerborstel

Opmerking:
De afbeeldingen in deze handleiding zijn schematische weergaven en komen mogelijk niet exact overeen met die van het product.

2. Voor gebruik

- Dit apparaat heeft een verpakking die is ontworpen om het tijdens transport te beschermen. Haal het apparaat uit de doos. U kunt de originele doos en andere verpakkingsmaterialen op een veilige plaats bewaren om schade aan het apparaat te voorkomen als u het in de toekomst moet vervoeren. Als u de originele verpakking wilt weggooien, zorg er dan voor dat u alle onderdelen correct recyclet.
- Zorg ervoor dat alle onderdelen en componenten aanwezig en in goede staat zijn. Als er iets ontbreekt of niet in goede staat is, neem dan onmiddellijk contact op met de officiële technische ondersteuningsdienst van Cecotec.

Inhoud van de doos:

- Steelstofzuiger met snoer
- 2-in-1 accessoire
- Handleiding

- Verwijder het serienummer van het product niet, om een correcte traceerbaarheid van uw apparaat te kunnen garanderen in geval van assistentie.

3. Werking

Gebruik van het apparaat in verticale positie

1. Bevestig de vloerborstel aan de metalen buis (Afb. 5).
2. Bevestig de metalen buis aan de hoofdeenheid (Afb. 6).
3. Sluit het apparaat aan op het stopcontact. Druk op de aan/uit-knop om het in te schakelen (Afb. 7).

Gebruik als handstofzuiger

Plaats het accessoire direct in de hoofdeenheid, zoals weergegeven in afbeelding 8.

Het vuilreservoir legen (Afb. 9)

4. Reiniging en onderhoud

Reiniging en vervanging van het filter van het vuilreservoir

Om optimale prestaties te garanderen, leegt u het stofreservoir en reinigt u het filter na elk gebruik.

1. Om het stofreservoir te verwijderen, drukt u op de ontgrendelingsknop van het reservoir en scheidt u het van de hoofdeenheid (Fig. 10).
2. Haal het filter uit het stofreservoir (Fig. 11).
3. Leeg de inhoud van het stofreservoir.
4. Spoel het filter af met koud water en laat het volledig aan de lucht drogen voordat u het terugplaatst in het reservoir (Fig. 12).

BELANGRIJK: Was het filter niet in de wasmachine. Gebruik geen föhn om het te drogen. Laat het uitsluitend aan de lucht drogen.

5. Plaats het filter voorzichtig terug in het compartiment. Gebruik de steelstofzuiger nooit zonder dat het filter van het stofreservoir correct is geïnstalleerd.
6. Bevestig het stofreservoir weer aan de hoofdeenheid.

OPMERKING: Het filter van het stofreservoir is wasbaar; het moet echter elke 3 maanden worden vervangen, afhankelijk van de gebruiksfrequentie, om optimale prestaties van het apparaat te garanderen.

5. Technische specificaties

Product: Conga Rockstar 700 Titan
Productreferentie: EU01_129667
Spanning en frequentie: 230 V ~ 50/60 Hz
Nominaal motorvermogen: 600 W

De technische specificaties kunnen zonder voorafgaande kennisgeving worden gewijzigd om de productkwaliteit te verbeteren.
Gefabriceerd in China | Ontworpen in Spanje

6. Recycling van elektrische en elektronische apparaten



Dit symbool geeft aan dat, in overeenstemming met de toepasselijke regelgeving, het

product en/of de batterij gescheiden van het huisvuil moeten worden afgevoerd. Wanneer dit product het einde van zijn levensduur bereikt, dient u de batterijen/accu's te verwijderen en het naar een door de lokale autoriteiten aangewezen inzamelpunt te brengen.
Voor gedetailleerde informatie over de meest geschikte manier om uw elektrische en elektronische apparaten en/of de bijbehorende batterijen af te voeren, dient de consument contact op te nemen met de lokale autoriteiten.
U kunt informatie over nationale recyclingsystemen voor verpakkingen en hun markering vinden op onze website.
Het naleven van de bovenstaande richtlijnen zal helpen het milieu te beschermen.

7. Garantie en technische ondersteuning

Cecotec is jegens de gebruiker of eindconsument aansprakelijk voor elk gebrek aan conformiteit dat bestaat op het moment van levering van het product, onder de voorwaarden en binnen de termijnen die de toepasselijke regelgeving voorschrijft.
Het wordt aanbevolen dat reparaties worden uitgevoerd door gespecialiseerd personeel.
Als u een probleem met het product constateert of een vraag heeft, neem dan contact op met de officiële technische ondersteuningsdienst van Cecotec via telefoonnummer +34 96 321 07 28.

8. Auteursrecht

De intellectuele eigendomsrechten op de teksten in deze handleiding behoren toe aan CECOTEC INNOVACIONES, S.L. Alle rechten voorbehouden. De inhoud van deze publicatie mag, noch geheel noch gedeeltelijk, worden gereproduceerd, opgeslagen in een zoeksysteem, verzonden of verspreid via enig middel (elektronisch, mechanisch, fotokopie, opname of vergelijkbaar) zonder de voorafgaande toestemming van CECOTEC INNOVACIONES, S.L.

9. Vereenvoudigde EU-conformiteitsverklaring

CE Hierbij verklaart Cecotec Innovaciones dat dit product voldoet aan de essentiële eisen en andere relevante bepalingen van de toepasselijke regelgeving in de Europese Unie. Dit product is ontworpen, gefabriceerd en getest met inachtneming van de vereiste veiligheids- en kwaliteitsnormen. De volledige tekst van de EU-conformiteitsverklaring is te vinden op het volgende webadres: https://cecotec.es/es/information/declaration-of-conformity

1. Części i komponenty

Rysunek 4

1. Włącznik
2. Pojemnik na brud
3. Uchwyt rury metalowej
4. Rura metalowa
5. Szczotka do podłóg

Uwaga:
Grafiki w niniejszej instrukcji są schematycznymi przedstawieniami i mogą nie odpowiadać dokładnie wyglądowi produktu.

2. Przed użyciem

- Urządzenie jest zapakowane w opakowanie zaprojektowane w celu ochrony podczas transportu. Wyjmij urządzenie z pudełka. Oryginalne pudełko i inne elementy opakowania można przechowywać w bezpiecznym miejscu, aby zapobiec uszkodzeniu urządzenia w przypadku konieczności jego transportu w przyszłości. Jeśli chcesz pozbyć się oryginalnego opakowania, upewnij się, że wszystkie elementy zostały prawidłowo poddane recyklingowi.
- Upewnij się, że wszystkie części i komponenty są kompletne i w dobrym stanie. W przypadku braku lub uszkodzenia któregokolwiek z nich, natychmiast skontaktuj się z oficjalnym Serwisem Technicznym Cecotec.

Zawartość opakowania:

- Odkurzacz pionowy przewodowy
- Akcesorium 2 w 1
- Instrukcja obsługi

- Nie usuwaj numeru seryjnego produktu, aby zachować możliwość prawidłowego śledzenia urządzenia w przypadku konieczności skorzystania z pomocy technicznej.

3. Obsługa

Użycie urządzenia w pozycji pionowej

1. Przymocuj szczotkę do podłóg do rury metalowej (Rys. 5).
2. Przymocuj rurę metalową do jednostki głównej (Rys. 6).
3. Podłącz urządzenie do gniazdka. Naciśnij przycisk włączania/wyłączania, aby je włączyć (Rys. 7).

Użycie jako odkurzacz ręczny

Włóż akcesorium bezpośrednio do jednostki głównej, jak pokazano na rysunku 8.

Opróżnianie pojemnika na brud (Rys. 9)

4. Czyszczenie i konserwacja

Czyszczenie i wymiana filtra pojemnika na brud

Aby zapewnić optymalną wydajność, opróżnij pojemnik na kurz i wyczyść filtr po każdym użyciu.

1. Aby wyjąć pojemnik na kurz, naciśnij przycisk zwalniający pojemnik i odłącz go od jednostki głównej (Rys. 10).
2. Wyjmij filtr z pojemnika na kurz (Rys. 11).
3. Opróżnij zawartość pojemnika na kurz.
4. Opłucz filtr zimną wodą i pozostaw do całkowitego wyschnięcia na powietrzu przed ponownym umieszczeniem go w pojemniku (Rys. 12).

WAŻNE: Nie myj filtra w pralce. Nie używaj suszarki do włosów do jego suszenia. Pozostaw go do wyschnięcia wyłącznie na powietrzu.

5. Ostrożnie umieść filtr w jego komorze. Nigdy nie używaj odkurzacza pionowego bez prawidłowo zainstalowanego filtra pojemnika na kurz.
6. Ponownie zamocuj pojemnik na kurz do jednostki głównej.

UWAGA: Filtr pojemnika na kurz jest zmywalny; należy go jednak wymieniać co 3 miesiące, w zależności od częstotliwości użytkowania, aby zapewnić optymalną wydajność urządzenia.

5. Dane techniczne

Produkt: Conga Rockstar 700 Titan
Numer referencyjny produktu: EU01_129667
Napięcie i częstotliwość: 230 V ~ 50/60 Hz
Moc znamionowa silnika: 600 W

Dane techniczne mogą ulec zmianie bez wcześniejszego powiadomienia w celu poprawy jakości produktu.
Wyprodukowano w Chinach | Zaprojektowano w Hiszpanii

6. Recykling urządzeń elektrycznych i elektronicznych



Ten symbol oznacza, że zgodnie z obowiązującymi przepisami produkt i/lub bateria powinny być utylizowane oddzielnie od odpadów domowych. Gdy produkt osiągnie koniec swojego okresu użytkowania, należy wyjąć baterie/akumulatory i oddać go do punktu zbiórki wyzna-

czonego przez władze lokalne.
Aby uzyskać szczegółowe informacje na temat najbardziej odpowiedniego sposobu utylizacji urządzeń elektrycznych i elektronicznych i/lub odpowiednich baterii, konsument powinien skontaktować się z władzami lokalnymi.
Informacje na temat krajowych systemów recyklingu opakowań i ich oznakowania można znaleźć na naszej stronie internetowej.
Przestrzeganie powyższych wytycznych pomoże chronić środowisko.

7. Gwarancja i Serwis Techniczny

Cecotec odpowiada przed użytkownikiem lub konsumentem końcowym za wszelkie niezgodności istniejące w momencie dostawy produktu, zgodnie z warunkami i terminami określonymi w obowiązujących przepisach.
Zaleca się, aby naprawy były wykonywane przez wyspecjalizowany personel.
W przypadku wykrycia problemu z produktem lub pytań, prosimy o kontakt z oficjalnym Serwisem Technicznym Cecotec pod numerem telefonu +34 96 321 07 28.

8. Prawa autorskie

Prawa własności intelektualnej do tekstów zawartych w niniejszej instrukcji należą do CECOTEC INNOVACIONES, S.L. Wszelkie prawa zastrzeżone. Treść niniejszej publikacji nie może być, w części ani w całości, reprodukowana, przechowywana w systemie wyszukiwania, przesyłana ani rozpowszechniana w żaden sposób (elektroniczny, mechaniczny, fotokopiowanie, nagrywanie lub podobny) bez uprzedniej zgody CECOTEC INNOVACIONES, S.L.

9. Uproszczona deklaracja zgodności UE

CE Niniejszym Cecotec Innovaciones oświadcza, że ten produkt jest zgodny z zasadniczymi wymaganiami i innymi stosownymi postanowieniami obowiązujących przepisów Unii Europejskiej. Produkt ten został zaprojektowany, wyprodukowany i przetestowany zgodnie z wymaganymi normami bezpieczeństwa i jakości. Pełny tekst Deklaracji Zgodności UE można znaleźć pod następującym adresem internetowym: https://cecotec.es/es/information/declaration-of-conformity

1. Díly a součásti

Obrázek 4

1. Vypínač
2. Nádoba na nečistoty
3. Držák kovové trubice
4. Kovová trubice
5. Podlahový kartáč

Poznámka:
Grafika v tomto návodu jsou schematická znázornění a nemusí se přesně shodovat s produktem.

2. Před použitím

- Tento spotřebič je dodáván v obalu navrženém tak, aby jej chránil během přepravy. Vyjměte spotřebič z krabice. Originální krabici a další obalové prvky můžete uschovat na bezpečném místě, abyste předešli poškození spotřebiče, pokud jej budete potřebovat v budoucnu přepravit. Pokud se chcete zbavit originálního obalu, ujistěte se, že všechny prvky správně recyklujete.
- Ujistěte se, že jsou všechny díly a součásti součástí balení a v dobrém stavu. Pokud by některý chyběl nebo nebyl v dobrém stavu, okamžitě kontaktujte oficiální technickou podporu Cecotec.

Obsah balení:

- Tyčový vysavač s kabelem
- Příslušenství 2 v 1
- Návod k použití

- Neodstraňujte sériové číslo z výrobku, abyste si v případě potřeby asistence zachovali správnou sledovatelnost vašeho zařízení.

3. Provoz

Použití spotřebiče ve vertikální poloze

1. Připojte podlahový kartáč ke kovové trubici (obr. 5).
2. Připojte kovovou trubici k hlavní jednotce (obr. 6).
3. Připojte spotřebič do elektrické zásuvky. Stiskněte tlačítko zapnutí/vypnutí pro zapnutí (obr. 7).

Použití jako ruční vysavač

Vložte příslušenství přímo do hlavní jednotky, jak je znázorněno na obrázku 8.

Vyprazdňování nádoby na nečistoty (obr. 9)

4. Čištění a údržba

Čištění a výměna filtru nádoby na nečistoty

Pro zajištění optimálního výkonu vyprázdněte nádobu na prach a po každém použití vyčistěte filtr.

1. Pro vyjmutí nádoby na prach stiskněte uvolňovací tlačítko nádoby a oddělte ji od hlavní jednotky (obr. 10).
2. Vyjměte filtr z nádoby na prach (obr. 11).
3. Vyprázdněte obsah nádoby na prach.
4. Opláchněte filtr studenou vodou a nechte jej zcela uschnout na vzduchu, než jej vrátíte zpět do nádoby (obr. 12).

DŮLEŽITÉ: Filtr nemyjte v pračce. K sušení nepoužívejte fén. Nechte jej sušit pouze na vzduchu.

5. Opatrně vložte filtr do jeho přihrádky. Nikdy nepoužívejte tyčový vysavač, aniž by byl filtr nádoby na prach správně nainstalován.
6. Znovu připevněte nádobu na prach k hlavní jednotce.

POZNÁMKA: Filtr nádoby na prach je omyvatelný; nicméně by měl být vyměněn každé 3 měsíce, v závislosti na frekvenci používání, aby byl zajištěn optimální výkon spotřebiče.

5. Technické specifikace

Produkt: Conga Rockstar 700 Titan
Referenční číslo produktu: EU01_129667
Napětí a frekvence: 230 V ~ 50/60 Hz
Jmenovitý výkon motoru: 600 W

Technické specifikace se mohou změnit bez předchozího upozornění za účelem zlepšení kvality produktu.
Vyrobeno v Číně | Navrženo ve Španělsku

6. Recyklace elektrických a elektronických zařízení



Tento symbol označuje, že v souladu s platnými předpisy musí být výrobek a/nebo baterie likvidovány odděleně od domovního odpadu. Když tento výrobek dosáhne konce své životnosti, musíte vyjmout baterie/akumulátory a odevzdat je na sběrném místě určeném místními

úřady.
Pro podrobné informace o nejvhodnějším způsobu likvidace vašich elektrických a elektronických zařízení a/nebo příslušných baterií by měl spotřebitel kontaktovat místní úřady.
Informace o národních systémech recyklace obalů a jejich označení naleznete na našich webových stránkách.
Dodržování výše uvedených pokynů pomůže chránit životní prostředí.

7. Záruka a technická podpora

Společnost Cecotec odpovídá uživateli nebo konečnému spotřebiteli za jakoukoli neshodu, která existuje v okamžiku dodání produktu, v souladu s podmínkami a lhůtami stanovenými platnými předpisy.
Doporučuje se, aby opravy prováděl specializovaný personál.
Pokud zjistíte problém s produktem nebo máte dotaz, kontaktujte oficiální technickou podporu Cecotec na telefonním čísle +34 96 321 07 28.

8. Autorská práva

Práva duševního vlastnictví k textům v tomto návodu patří společnosti CECOTEC INNOVACIONES, S.L. Všechna práva vyhrazena. Obsah této publikace nesmí být, ani zčásti ani v celku, reprodukován, ukládán do vyhledávacího systému, přenášen nebo distribuován žádným způsobem (elektronicky, mechanicky, fotokopií, nahráváním nebo podobně) bez předchozího souhlasu společnosti CECOTEC INNOVACIONES, S.L.

9. Zjednodušené EU prohlášení o shodě

CE Společnost Cecotec Innovaciones tímto prohlašuje, že tento výrobek splňuje základní požadavky a další relevantní ustanovení platných předpisů v Evropské unii. Tento výrobek byl navržen, vyroben a testován v souladu s požadovanými bezpečnostními a kvalitativními normami. Úplné znění EU prohlášení o shodě naleznete na následující webové adrese: https://cecotec.es/es/information/declaration-of-conformity

1. Alkatrészek és komponensek

4. ábra
5. Kapcsoló
6. Portartály
7. Fémcső tartó
8. Fémcső
9. Padlókefe

Megjegyzés:
A kézikönyvben található ábrák sematikus ábrázolások, és nem feltétlenül egyeznek meg pontosan a termékkel.

2. Használat előtt

- Ez a készülék olyan csomagolással rendelkezik, amelyet a szállítás során történő védelemre terveztek. Vegye ki a készüléket a dobozából. Az eredeti dobozt és a csomagolás egyéb elemeit biztonságos helyen tárolhatja, hogy megakadályozza a készülék károsodását, ha a jövőben szállítani kell. Ha meg kívánja szabadulni az eredeti csomagolástól, győződjön meg róla, hogy minden elemet megfelelően újrahasznosít.
- Győződjön meg róla, hogy minden alkatrész és komponens megvan és jó állapotban van. Ha bármelyik hiányzik vagy nem jó állapotban van, azonnal lépjen kapcsolatba a Cecotec hivatalos műszaki ügyfélszolgálatával.

A doboz tartalma:

- Vezetékes álló porszívó
- 2 az 1-ben tartozék
- Használati útmutató

- Ne távolítsa el a termék sorozatszámát, hogy a berendezés megfelelő nyomon követhetősége biztosított legyen, ha segítségre van szüksége.

3. Működés

A készülék használata álló helyzetben

1. Csatlakoztassa a padlókefét a fémcsőhöz (5. ábra).
2. Csatlakoztassa a fémcsövet a főegységhez (6. ábra).
3. Csatlakoztassa a készüléket a konnektorba. Nyomja meg a be/ki gombot a bekapcsoláshoz (7. ábra).

Kézi porszívóként való használat

Helyezze be a tartozékot közvetlenül a főegységbe, ahogy a 8. ábrán látható.

A portartály ürítése (9. ábra)

4. Tisztítás és karbantartás

A portartály szűrőjének tisztítása és cseréje

Az optimális teljesítmény biztosítása érdekében minden használat után ürítse ki a portartályt és tisztítsa meg a szűrőt.

1. A portartály eltávolításához nyomja meg a tartály kioldógombját, és válassza le a főegységről (10. ábra).
2. Vegye ki a szűrőt a portartályból (11. ábra).
3. Ürítse ki a portartály tartalmát.
4. Öblítse le a szűrőt hideg vízzel, és hagyja teljesen megszáradni a levegőn, mielőtt visszahelyezi a tartályba (12. ábra).

FONTOS: Ne mossa a szűrőt mosógépben. Ne használjon hajszárítót a szárításához. Csak levegőn szárítsa.

5. Óvatosan helyezze vissza a szűrőt a rekeszébe. Soha ne használja az álló porszívót anélkül, hogy a portartály szűrője megfelelően be lenne helyezve.
6. Helyezze vissza a portartályt a főegységre.

MEGJEGYZÉS: A portartály szűrője mosható; azonban 3 havonta cserélni kell, a használat gyakoriságától függően, az optimális teljesítmény biztosítása érdekében.

5. Műszaki adatok

Termék: Conga Rockstar 700 Titan
Termék referencia: EU01_129667
Feszültség és frekvencia: 230 V ~ 50/60 Hz
Motor névleges teljesítménye: 600 W

A műszaki adatok előzetes értesítés nélkül változhatnak a termék minőségének javítása érdekében.
Kínában gyártva | Spanyolországban tervezve

6. Elektromos és elektronikus készülékek újrahasznosítása



Ez a szimbólum azt jelzi, hogy az alkalmazandó előírások szerint a terméket és/vagy az akkumulátort a háztartási hulladéktól elkülönítve kell ártalmatlanítani. Amikor ez a termék eléri

élettartama végét, ki kell vennie az elemeket/akkumulátorokat, és el kell vinnie egy, a helyi hatóságok által kijelölt gyűjtőhelyre.
Az elektromos és elektronikus készülékek és/vagy a hozzájuk tartozó akkumulátorok ártalmatlanításának legmegfelelőbb módjáról részletes információkért a fogyasztónak fel kell vennie a kapcsolatot a helyi hatóságokkal.
A nemzeti csomagolás-újrahasznosítási rendszerekről és azok jelöléséről honlapunkon tájékozódhat.
A fenti irányelvek betartása segít megvédeni a környezetet.

7. Garancia és szerviz

A Cecotec felelősséget vállal a felhasználó vagy a végfelhasználó felé a termék átadásakor fennálló bármely meg nem felelésért az alkalmazandó jogszabályokban meghatározott feltételek és határidők szerint.
Javasoljuk, hogy a javításokat szakember végezze.
Ha problémát észlel a termékkel, vagy kérdése van, lépjen kapcsolatba a Cecotec hivatalos műszaki ügyfélszolgálatával a +34 96 321 07 28-as telefonszámon.

8. Szerzői jog

A kézikönyv szövegeire vonatkozó szellemi tulajdonjogok a CECOTEC INNOVACIONES, S.L. tulajdonát képezik. Minden jog fenntartva. A kiadvány tartalma sem részben, sem egészben nem reprodukálható, nem tárolható visszakereső rendszerben, nem továbbítható és nem terjeszthető semmilyen módon (elektronikus, mechanikus, fénymásolás, felvétel vagy hasonló) a CECOTEC INNOVACIONES, S.L. előzetes engedélye nélkül.

9. Egyszerűsített EU megfelelőségi nyilatkozat

CE A Cecotec Innovaciones ezúton kijelenti, hogy ez a termék megfelel az Európai Unióban alkalmazandó jogszabályok alapvető követelményeinek és egyéb vonatkozó rendelkezéseinek. Ezt a terméket a szükséges biztonsági és minőségi szabványoknak megfelelően tervezték, gyártották és tesztelték. Az EU megfelelőségi nyilatkozat teljes szövege a következő webcímen található: https://cecotec.es/es/information/declaration-of-conformity

1. Parçalar ve Bileşenler

Şekil 4

1. Anahtar
2. Kir Haznesi
3. Metal Boru Tutucu
4. Metal Boru
5. Zemin Fırçası

Not:
Bu kılavuzdaki grafikler şematik gösterimlerdir ve ürünle tam olarak eşleşmeyebilir.

2. Kullanmadan Önce

- Bu cihaz, taşıma sırasında korunması için tasarlanmış bir ambalaja sahiptir. Cihazı kutusundan çıkarın. Cihazı gelecekte taşımanız gerekirse, hasarları önlemek için orijinal kutuyu ve diğer ambalaj öğelerini güvenli bir yerde saklayabilirsiniz. Orijinal ambalajı atmak isterseniz, tüm öğeleri doğru şekilde geri dönüştürdüğünüzden emin olun.
- Tüm parça ve bileşenlerin eksiksiz ve iyi durumda olduğundan emin olun. Herhangi bir parça eksikse veya iyi durumda değilse, derhal resmi Cecotec Teknik Servisi ile iletişime geçin.

Kutu İçeriği:

- Kablolu dikey süpürge
- 2'si 1 arada aksesuar
- Kullanım kılavuzu

- Yardım talebinde bulunmanız durumunda ekipmanınızın doğru takibini sürdürebilmek için ürünün seri numarasını çıkarmayın.

3. Çalıştırma

Cihazı Dikey Konumda Kullanma

1. Zemin fırçasını metal boruya takın (Şek. 5).
2. Metal boruyu ana üniteye takın (Şek. 6).
3. Cihazı elektrik prizine bağlayın. Açmak için açma/kapama düğmesine basın (Şek. 7).

El Süpürgesi Olarak Kullanım

Aksesuarı, Şekil 8'de gösterildiği gibi doğrudan ana üniteye takın.

Kir Haznesini Boşaltma (Şek. 9)

4. Temizlik ve Bakım

Kir Haznesi Filtresinin Temizlenmesi ve Değiştirilmesi

Optimum performans sağlamak için, her kullanımdan sonra toz haznesini boşaltın ve filtreyi temizleyin.

1. Toz haznesini çıkarmak için, hazne serbest bırakma düğmesine basın ve ana üniteden ayırın (Şek. 10).
2. Toz haznesinden filtreyi çıkarın (Şek. 11).
3. Toz haznesinin içindekileri boşaltın.
4. Filtreyi soğuk suyla durulayın ve hazneye geri takmadan önce tamamen havayla kurumaya bırakın (Şek. 12).

ÖNEMLİ: Filtreyi çamaşır makinesinde yıkamayın. Kurutmak için saç kurutma makinesi kullanmayın. Sadece havayla kurumaya bırakın.

5. Filtreyi dikkatlice yerine yerleştirin. Toz haznesi filtresi doğru şekilde takılı olmadan dikey süpürgeyi asla kullanmayın.
6. Toz haznesini ana üniteye tekrar takın.

NOT: Toz haznesi filtresi yıkanabilir; ancak cihazın optimum performansını sağlamak için kullanım sıklığına bağlı olarak her 3 ayda bir değiştirilmelidir.

5. Teknik Özellikler

Ürün: Conga Rockstar 700 Titan
Ürün Referansı: EU01_129667
Voltaj ve Frekans: 230 V ~ 50/60 Hz
Nominal Motor Gücü: 600 W

Ürün kalitesini artırmak amacıyla teknik özellikler önceden haber verilmeksizin değiştirilebilir.
Çin'de üretilmiştir | İspanya'da tasarlanmıştır

6. Elektrikli ve Elektronik Cihazların Geri Dönüşümü



Bu sembol, geçerli düzenlemelere göre ürünün ve/veya pilin evsel atıklardan ayrı olarak atılması gerektiğini belirtir. Bu ürün kullanım ömrünün sonuna geldiğinde, pilleri/bataryaları/akümülatörleri çıkarmanız ve yerel yetkililer tarafından belirlenen bir toplama noktasına götürmeniz gerekmektedir.
Elektrikli ve elektronik cihazlarınızı ve/veya ilgili pilleri en uygun şekilde nasıl atacağınız hakkında ayrıntılı bilgi almak için tüketicinin yerel yetkililerle iletişime geçmesi gerekmektedir.
Ambalajların ulusal geri dönüşüm sistemleri ve işaretlemeleri hakkındaki bilgilere web sitemizden ulaşabilirsiniz.
Yukarıdaki yönergelere uyulması çevrenin korunmasına yardımcı olacaktır.

7. Garanti ve Teknik Servis

Cecotec, ürünün teslimatı anında mevcut olan herhangi bir uygunsuzluktan dolayı kullanıcıya veya nihai tüketiciye, geçerli mevzuatın belirlediği şartlar, koşullar ve süreler dahilinde sorumlu olacaktır.
Onarımların uzman personel tarafından yapılması tavsiye edilir.
Ürünle ilgili bir sorun tespit ederseniz veya herhangi bir sorunuz varsa, +34 96 321 07 28 numaralı telefondan resmi Cecotec Teknik Destek servisiyle iletişime geçin.

8. Telif Hakkı

Bu kılavuzdaki metinlerin fikri mülkiyet hakları CECOTEC INNOVACIONES, S.L.'ye aittir. Tüm hakları saklıdır. Bu yayının içeriği, CECOTEC INNOVACIONES, S.L.'nin önceden izni olmaksızın hiçbir şekilde (elektronik, mekanik, fotokopi, kayıt veya benzeri) kısmen veya tamamen çoğaltılamaz, bir depolama sisteminde saklanamaz, iletilemez veya dağıtılamaz.

9. Basitleştirilmiş AB Uygunluk Beyanı

İşbu belgeyle, Cecotec Innovaciones, bu ürünün Avrupa Birliği'nde geçerli düzenlemelerin temel gerekliliklerine ve diğer ilgili hükümlerine uygun olduğunu beyan eder. Bu ürün, gerekli güvenlik ve kalite standartlarına uygun olarak tasarlanmış, üretilmiş ve test edilmiştir. AB Uygunluk Beyanı'nın tam metnine aşağıdaki web adresinden ulaşılabilir: https://cecotec.es/es/information/declaration-of-conformity

1. Εξαρτήματα και μέρη

Εικόνα 4

1. Διακόπτης
2. Δοχείο σκόνης
3. Στήριγμα μεταλλικού σωλήνα
4. Μεταλλικός σωλήνας
5. Βούρτσα δαπέδου

Σημείωση:
Τα γραφικά αυτού του εγχειριδίου είναι σχηματικές αναπαραστάσεις και ενδέχεται να μην συμπίπτουν ακριβώς με αυτά του προϊόντος.

2. Πριν από τη χρήση

- Αυτή η συσκευή διαθέτει συσκευασία σχεδιασμένη για την προστασία της κατά τη μεταφορά. Βγάλτε τη συσκευή από το κουτί της. Μπορείτε να φυλάξετε το αρχικό κουτί και άλλα στοιχεία της συσκευασίας σε ασφαλές μέρος για να αποτρέψετε ζημιές στη συσκευή εάν χρειαστεί να τη μεταφέρετε στο μέλλον. Εάν επιθυμείτε να απορρίψετε την αρχική συσκευασία, βεβαιωθείτε ότι ανακυκλώνετε όλα τα στοιχεία σωστά.
- Βεβαιωθείτε ότι όλα τα μέρη και τα εξαρτήματα περιλαμβάνονται και είναι σε καλή κατάσταση. Εάν λείπει κάποιο ή δεν είναι σε καλή κατάσταση, επικοινωνήστε αμέσως με την επίσημη Υπηρεσία Τεχνικής Υποστήριξης της Cecotec.

Περιεχόμενα συσκευασίας:

- Όρθια ηλεκτρική σκούπα με καλώδιο
- Εξάρτημα 2 σε 1
- Εγχειρίδιο οδηγιών

- Μην αφαιρείτε τον σειριακό αριθμό του προϊόντος, ώστε να διατηρείται η σωστή ιχνηλασιμότητα του εξοπλισμού σας σε περίπτωση που ζητήσετε βοήθεια.

3. Λειτουργία

Χρήση της συσκευής σε όρθια θέση

1. Συνδέστε τη βούρτσα δαπέδου στον μεταλλικό σωλήνα (Εικ. 5).
2. Συνδέστε τον μεταλλικό σωλήνα στην κύρια μονάδα (Εικ. 6).
3. Συνδέστε τη συσκευή στην πρίζα. Πατήστε το κουμπί ενεργοποίησης/απενεργοποίησης για να την ενεργοποιήσετε (Εικ. 7).

Χρήση ως σκούπα χειρός

Εισάγετε το εξάρτημα απευθείας στην κύρια μονάδα, όπως φαίνεται στην εικόνα 8.

Άδειασμα του δοχείου σκόνης (Εικ. 9)

4. Καθαρισμός και συντήρηση

Καθαρισμός και αντικατάσταση του φίλτρου του δοχείου σκόνης

Για να εξασφαλίσετε βέλτιστη απόδοση, αδειάστε το δοχείο σκόνης και καθαρίστε το φίλτρο μετά από κάθε χρήση.

1. Για να αφαιρέσετε το δοχείο σκόνης, πατήστε το κουμπί απελευθέρωσης του δοχείου και διαχωρίστε το από την κύρια μονάδα (Εικ. 10).
2. Αφαιρέστε το φίλτρο από το δοχείο σκόνης (Εικ. 11).
3. Αδειάστε το περιεχόμενο του δοχείου σκόνης.
4. Ξεπλύνετε το φίλτρο με κρύο νερό και αφήστε το να στεγνώσει εντελώς στον αέρα πριν το επανατοποθετήσετε στο δοχείο (Εικ. 12).

ΣΗΜΑΝΤΙΚΟ: *Μην πλένετε το φίλτρο στο πλυντήριο. Μη χρησιμοποιείτε πιστολάκι μαλλιών για να το στεγνώσετε. Αφήστε το να στεγνώσει μόνο στον αέρα.*

5. Τοποθετήστε προσεκτικά το φίλτρο στη θήκη του. Μην χρησιμοποιείτε ποτέ την όρθια ηλεκτρική σκούπα χωρίς το φίλτρο του δοχείου σκόνης να είναι σωστά εγκατεστημένο.
6. Επανατοποθετήστε το δοχείο σκόνης στην κύρια μονάδα.

ΣΗΜΕΙΩΣΗ: *Το φίλτρο του δοχείου σκόνης πλένεται. Ωστόσο, πρέπει να αντικαθίσταται κάθε 3 μήνες, ανάλογα με τη συχνότητα χρήσης, για να διασφαλιστεί η βέλτιστη απόδοση της συσκευής.*

5. Τεχνικές προδιαγραφές

Προϊόν: Conga Rockstar 700 Titan
Κωδικός προϊόντος: EU01_129667
Τάση και συχνότητα: 230 V ~ 50/60 Hz
Ονομαστική ισχύς κινητήρα: 600 W

Οι τεχνικές προδιαγραφές ενδέχεται να αλλάξουν χωρίς προηγούμενη ειδοποίηση για τη βελτίωση της ποιότητας του προϊόντος.
Κατασκευάζεται στην Κίνα | Σχεδιάστηκε στην Ισπανία

6. Ανακύκλωση ηλεκτρικών και ηλεκτρονικών συσκευών



Αυτό το σύμβολο υποδεικνύει ότι, σύμφωνα με τους ισχύοντες κανονισμούς, το προϊόν και/ή η μπαταρία πρέπει να απορρίπτονται ξεχωριστά από τα οικιακά απορρίμματα. Όταν αυτό το

προϊόν φτάσει στο τέλος της ωφέλιμης ζωής του, πρέπει να αφαιρέσετε τις μπαταρίες/συσσωρευτές και να το μεταφέρετε σε ένα σημείο συλλογής που έχει οριστεί από τις τοπικές αρχές.
Για λεπτομερείς πληροφορίες σχετικά με τον καταλληλότερο τρόπο απόρριψης των ηλεκτρικών και ηλεκτρονικών συσκευών σας και/ή των αντίστοιχων μπαταριών, ο καταναλωτής πρέπει να επικοινωνήσει με τις τοπικές αρχές.
Μπορείτε να συμβουλευτείτε πληροφορίες σχετικά με τα εθνικά συστήματα ανακύκλωσης συσκευασιών και τη σήμανσή τους στην ιστοσελίδα μας.
Η τήρηση των παραπάνω οδηγιών θα συμβάλει στην προστασία του περιβάλλοντος.

7. Εγγύηση και Τεχνική Υποστήριξη

Η Cecotec θα είναι υπεύθυνη έναντι του χρήστη ή του τελικού καταναλωτή για οποιαδήποτε έλλειψη συμμόρφωσης που υπάρχει κατά τη στιγμή της παράδοσης του προϊόντος, σύμφωνα με τους όρους, τις προϋποθέσεις και τις προθεσμίες που ορίζει η ισχύουσα νομοθεσία.
Συνιστάται οι επισκευές να πραγματοποιούνται από εξειδικευμένο προσωπικό.
Εάν εντοπίσετε κάποιο πρόβλημα με το προϊόν ή έχετε οποιαδήποτε απορία, επικοινωνήστε με την επίσημη υπηρεσία Τεχνικής Υποστήριξης της Cecotec μέσω του τηλεφωνικού αριθμού +34 96 321 07 28.

8. Πνευματικά δικαιώματα

Τα δικαιώματα πνευματικής ιδιοκτησίας επί των κειμένων αυτού του εγχειριδίου ανήκουν στην CECOTEC INNOVACIONES, S.L. Όλα τα δικαιώματα διατηρούνται. Το περιεχόμενο αυτής της έκδοσης δεν επιτρέπεται, ούτε εν μέρει ούτε εξ ολοκλήρου, να αναπαραχθεί, να αποθηκευτεί σε σύστημα ανάκτησης, να μεταδοθεί ή να διανεμηθεί με οποιοδήποτε μέσο (ηλεκτρονικό, μηχανικό, φωτοτυπικό, ηχογράφηση ή παρόμοιο) χωρίς την προηγούμενη άδεια της CECOTEC INNOVACIONES, S.L.

9. Απλοποιημένη δήλωση συμμόρφωσης ΕΕ

CE Δια του παρόντος, η Cecotec Innovaciones δηλώνει ότι αυτό το προϊόν συμμορφώνεται με τις βασικές απαιτήσεις και άλλες σχετικές διατάξεις των ισχυόντων κανονισμών στην Ευρωπαϊκή Ένωση. Αυτό το προϊόν έχει σχεδιαστεί, κατασκευαστεί και δοκιμαστεί σύμφωνα με τα απαιτούμενα πρότυπα ασφάλειας και ποιότητας. Το πλήρες κείμενο της Δήλωσης Συμμόρφωσης της ΕΕ μπορεί να βρεθεί στην ακόλουθη διεύθυνση ιστού: https://cecotec.es/es/information/declaration-of-conformity

1. الأجزاء والمكونات

الشكل 4
1.المفتاح
2.خزان الأوساخ
3.حامل الأنبوب المعدني
4.الأنبوب المعدني
5.فرشاة الأرضيات

ملاحظة:
الرسومات التوضيحية في هذا الدليل هي تمثيلات تخطيطية وقد لا تتطابق تمامًا مع المنتج.

2. قبل الاستخدام

- يأتي هذا الجهاز بتغليف مصمم لحمايته أثناء النقل. أخرج الجهاز من عبوته. يمكنك الاحتفاظ بالصندوق الأصلي وعناصر التغليف الأخرى في مكان آمن لمنع تلف الجهاز إذا احتجت إلى نقله في المستقبل. إذا كنت ترغب في التخلص من التغليف الأصلي، فتأكد من إعادة تدوير جميع العناصر بشكل صحيح.
- تأكد من أن جميع الأجزاء والمكونات متضمنة وفي حالة جيدة. إذا كان هناك أي نقص أو لم تكن في حالة جيدة، فاتصل فورًا بخدمة الدعم الفني الرسمية لـ Cecotec.

محتويات الصندوق:

- مكنسة كهربائية عمودية بسلك
- ملحق 2 في 1
- دليل التعليمات

- لا تقم بإزالة الرقم التسلسلي للمنتج، وذلك للحفاظ على إمكانية تتبع جهازك بشكل صحيح في حال طلب المساعدة.

3. التشغيل

استخدام الجهاز في الوضع العمودي

1.ركب فرشاة الأرضيات على الأنبوب المعدني (الشكل 5).
2.ركب الأنبوب المعدني على الوحدة الرئيسية (الشكل 6).
3.وصل الجهاز بمأخذ التيار الكهربائي. اضغط على زر التشغيل/الإيقاف لتشغيله (الشكل 7).

الاستخدام كمكنسة يدوية

أدخل الملحق مباشرة في الوحدة الرئيسية، كما هو موضح في الشكل 8.

تفريغ خزان الأوساخ (الشكل 9)

4. التنظيف والصيانة

تنظيف واستبدال فلتر خزان الأوساخ

لضمان الأداء الأمثل، أفرغ خزان الأوساخ ونظف الفلتر بعد كل استخدام.

1.لإزالة خزان الأوساخ، اضغط على زر تحرير الخزان وافصله عن الوحدة الرئيسية (شكل 10).
2.أخرج الفلتر من خزان الأوساخ (شكل 11).
3.أفرغ محتويات خزان الأوساخ.
4.اشطف الفلتر بالماء البارد واتركه يجف تمامًا في الهواء قبل إعادته إلى الخزان (شكل 12).

هام: *لا تغسل الفلتر في الغسالة. لا تستخدم مجفف الشعر لتجفيفه. اتركه يجف في الهواء فقط.*

5.ضع الفلتر بعناية في مكانه. لا تستخدم المكنسة الكهربائية العمودية أبدًا دون أن يكون فلتر خزان الأوساخ مركبًا بشكل صحيح.
6.أعد تركيب خزان الأوساخ بالوحدة الرئيسية.

ملاحظة: *فلتر خزان الأوساخ قابل للغسل؛ ومع ذلك، يجب استبداله كل 3 أشهر، حسب تكرار الاستخدام، لضمان الأداء الأمثل للجهاز.*

5. المواصفات الفنية

المنتج: Conga Rockstar 700 Titan
الرقم المرجعي للمنتج: EU01_129667
الجهد والتردد: 230 فولت ~ 60/50 هرتز
القدرة الاسمية للمحرك: 600 واط

قد تتغير المواصفات الفنية دون إشعار مسبق لتحسين جودة المنتج.
صنع في الصين | صمم في إسبانيا

6. إعادة تدوير الأجهزة الكهربائية والإلكترونية



يشير هذا الرمز إلى أنه، وفقًا للوائح المعمول بها، يجب التخلص من المنتج و/أو البطارية بشكل منفصل عن النفايات المنزلية. عندما يصل هذا المنتج إلى نهاية عمره الافتراضي، يجب عليك إزالة البطاريات/المراكم وأخذه إلى نقطة تجميع مخصصة من قبل السلطات المحلية.
للحصول على معلومات مفصلة حول الطريقة الأنسب للتخلص من أجهزتك الكهربائية والإلكترونية و/أو البطاريات الخاصة بها، يجب على المستهلك الاتصال بالسلطات المحلية.
يمكنك الاطلاع على معلومات حول أنظمة إعادة تدوير التعبئة والتغليف الوطنية وعلاماتها على موقعنا الإلكتروني.
سيساعد الالتزام بالإرشادات المذكورة أعلاه في حماية البيئة.

7. الضمان وخدمة ما بعد البيع

ستكون Cecotec مسؤولة أمام المستخدم أو المستهلك النهائي عن أي عدم مطابقة موجودة وقت تسليم المنتج وفقًا للشروط والأحكام والمواعيد النهائية التي تحددها اللوائح المعمول بها.

يوصى بإجراء الإصلاحات بواسطة فنيين متخصصين.
إذا اكتشفت مشكلة في المنتج أو كان لديك أي استفسار، يرجى الاتصال بخدمة الدعم الفني الرسمية لـ Cecotec عبر رقم الهاتف +34 96 321 07 28.

8. حقوق النشر

حقوق الملكية الفكرية لنصوص هذا الدليل مملوكة لشركة CECOTEC INNOVACIONES, S.L. جميع الحقوق محفوظة. لا يجوز إعادة إنتاج محتوى هذا المنشور، جزئيًا أو كليًا، أو تخزينه في نظام استرجاع، أو نقله أو توزيعه بأي وسيلة (إلكترونية، ميكانيكية، تصوير، تسجيل أو ما شابه ذلك) دون إذن مسبق من CECOTEC INNOVACIONES, S.L.

9. إعلان المطابقة المبسط للاتحاد الأوروبي

بموجب هذا، تعلن Cecotec Innovaciones أن هذا المنتج يتوافق مع المتطلبات الأساسية والأحكام الأخرى ذات الصلة للوائح المعمول بها في الاتحاد الأوروبي. لقد تم تصميم هذا المنتج وتصنيعه واختباره بما يتوافق مع معايير السلامة والجودة المطلوبة. يمكن العثور على النص الكامل لإعلان المطابقة للاتحاد الأوروبي على عنوان الويب التالي: https://cecotec.es/es/information/declaration-of-conformity

Anexo

1

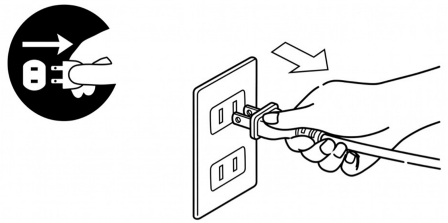

2

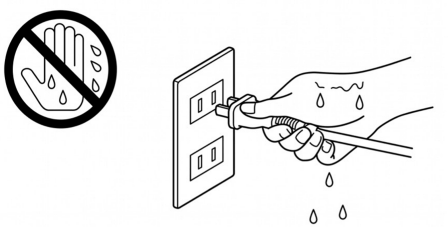

3

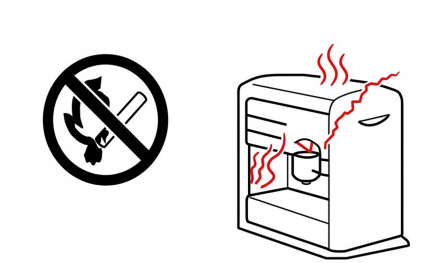

4

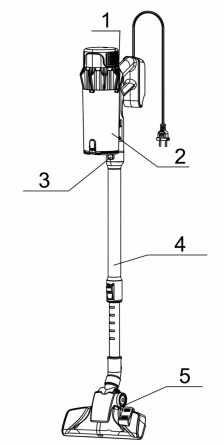

5

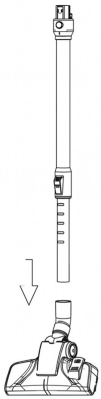

6

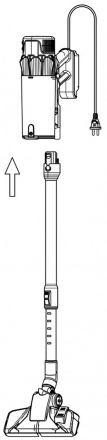

7

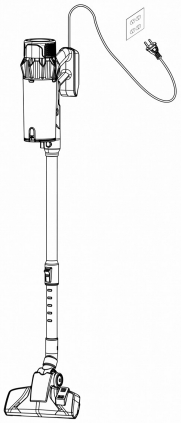

8

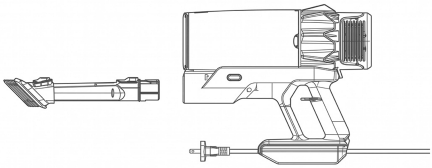

9

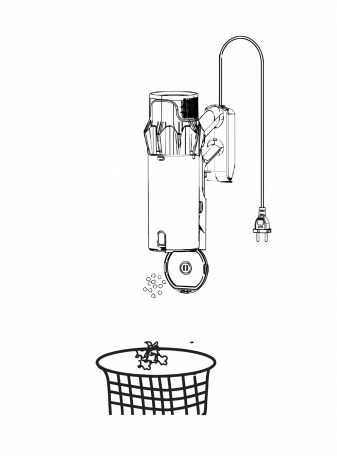

10

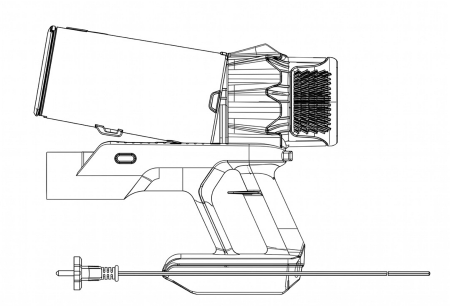

11

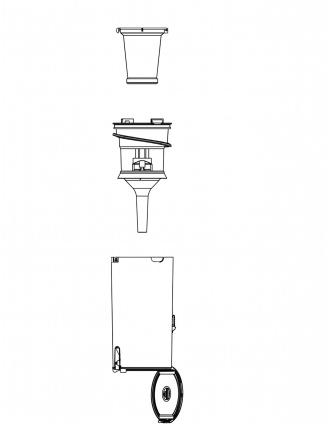

12

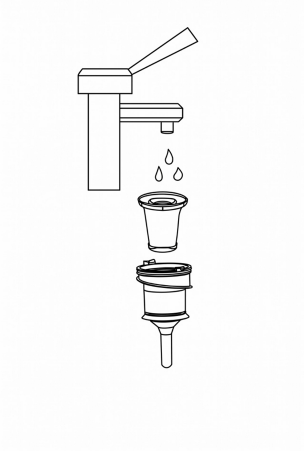

www.cecotec.es
Cecotec Innovaciones S.L.
Av. Reyes Católicos, 60
46910, Alfafar (Valencia), Spain



