cecotec

PERFECTSURFACE 2125 DELTA LIBERTY

Lijadora / Sander

Manual de instrucciones
Instruction manual
Manuel d'instructions
Bedienungsanleitung
Manuale di istruzioni
Manual de instruções
Handleiding
Instrukcja obsługi
Návod k použití
Kullanma kılavuzu
Manual d'instruccions
Οδηγίες χρήσης

Instrucciones de seguridad 5
Safety instructions 16
Instructions de sécurité 27
Sicherheitshinweise 39
Istruzioni di sicurezza 51
Instruções de segurança 62
Veiligheidsvoorschriften 73
Instrukcje bezpieczeństwa 85
Bezpečnostní pokyny 97
Güvenlik talimatları 107
Instruccions de seguretat 118
Οδηγίες ασφαλείας 129

ÍNDICE

1. Piezas y componentes 142
2. Antes de usar 142
3. Montaje 143
4. Funcionamiento 147
5. Limpieza y mantenimiento 149
6. Resolución de problemas 150
7. Especificaciones técnicas 151
8. Reciclaje de aparatos eléctricos y electrónicos 151
9. Garantía y SAT 152
10. Copyright 152
11. Declaración de conformidad 152

INDEX

1. Parts and components 154
2. Before use 154
3. Assembly 155
4. Operation 158
5. Cleaning and maintenance 160
6. Troubleshooting 161
7. Technical specifications 162
8. Disposal of old electrical and electronic appliances 163
9. Technical support and warranty 163
10. Copyright 163
11. Declaration of conformity 163

SOMMAIRE

1. Pièces et composants 165
2. Avant utilisation 165
3. Montage 166
4. Fonctionnement 170
5. Nettoyage et entretien 172
6. Résolution de problèmes 172
7. Spécifications techniques 173
8. Recyclage des équipements électriques et électroniques 174
9. Garantie et SAV 174
10. Copyright 175
11. Déclaration de conformité 175

INHALT

1. Teile und Komponenten 176
2. Vor dem Gebrauch 176
3. Installation 177
4. Bedienung 181
5. Reinigung und Wartung 183
6. Problembehebung 184
7. Technische Spezifikationen 185
8. Recycling von Elektro- und Elektronikgeräten 185
9. Garantie und Kundendienst 186
10. Copyright 186
11. Konformitätserklärung 186

INDICE

1. Parti e componenti 188
2. Prima dell'uso 188
3. Montaggio 189
4. Funzionamento 193
5. Pulizia e manutenzione 195
6. Risoluzione dei problemi 196
7. Specifiche tecniche 196
8. Riciclaggio di apparecchiature elettriche ed elettroniche 197
9. Garanzia e supporto tecnico 198
10. Copyright 198
11. Dichiarazione di conformità 198

ÍNDICE

1. Peças e componentes 200
2. Antes de usar 200
3. Montagem 201
4. Funcionamento 205
5. Limpeza e manutenção 207
6. Resolução de problemas 207
7. Especificações técnicas 208
8. Reciclagem de produtos elétricos e eletrónicos 209
9. Garantia e SAT 209
10. Copyright 209
11. Declaração de conformidade 210

INHOUD

1. Onderdelen en componenten 211
2. Vóór u het apparaat gebruikt 211
3. Montage 212
4. Werking 216
5. Schoonmaak en onderhoud 218
6. Probleemoplossing 218
7. Technische specificaties 219
8. Recycling van elektrische en elektronische apparatuur 220
9. Garantie en technische ondersteuning 220
10. Copyright 220
11. Verklaring van overeenstemming 221

SPIS TREŚCI

1. Części i komponenty 222
2. Przed użyciem 222
3. Montaż 223
4. Funkcjonowanie 227
5. Czyszczenie i konserwacja 229
6. Rozwiązywanie problemów 229
7. Dane techniczne 230
8. Recykling urządzeń elektrycznych i elektronicznych 231
9. Gwarancja i Serwis Pomocy Technicznej 231
10. Prawa autorskie 231
11. Deklaracja zgodności 232

OBSAH

1. Díly a součásti 233
2. Před používáním 233
3. Montáž 234
4. Provoz 238
5. Čištění a údržba 239
6. Řešení problémů 240
7. Technické specifikace 241
8. Recyklace elektrických a elektronických zařízení 242
9. Záruka a technický servis 242
10. Copyright 242
11. Prohlášení o shodě 242

İÇINDEKILER

1. Parçalar ve bileşenler 244
2. Kullanmadan önce 244
3. Kurulum 245
4. Kullanım 249
5. Temizlik ve bakım 250
6. Sorun Giderme 251
7. Teknik bilgiler 252
8. Elektrikli ve elektronik ekipmanların geri dönüşümü 253
9. Garanti ve Teknik servis 253
10. Telif Hakları 253
11. Uygunluk beyannamesi 253

ÍNDEX

1. Peces i components 255
2. Abans de l'ús 255
3. Muntatge 256
4. Funcionament 260
5. Neteja i manteniment 262
6. Resolució de problemes 263
7. Especificacions tècniques 263
8. Reciclatge d'aparells elèctrics i electrònics 264
9. Garantia i SAT 265
10. Copyright 265
11. Declaració de conformitat 265

ΕΥΡΕΤΗΡΙΟ

1. ΜΕΡΗ ΚΑΙ ΕΞΑΡΤΗΜΑΤΑ 267
2. ΠΡΙΝ ΑΠΟ ΤΗ ΧΡΗΣΗ 267
3. ΣΥΝΑΡΜΟΛΟΓΗΣΗ 268
4. ΛΕΙΤΟΥΡΓΙΑ 272
5. ΚΑΘΑΡΙΣΜΟΣ ΚΑΙ ΣΥΝΤΗΡΗΣΗ 274
6. ΕΠΙΛΥΣΗ ΠΡΟΒΛΗΜΑΤΩΝ 275
7. ΤΕΧΝΙΚΕΣ ΠΡΟΔΙΑΓΡΑΦΕΣ 275
8. ΑΝΑΚΥΚΛΩΣΗ ΗΛΕΚΤΡΙΚΟΥ ΚΑΙ ΗΛΕΚΤΡΟΝΙΚΟΥ ΥΛΙΚΟΥ 276
9. ΤΕΧΝΙΚΗ ΥΠΟΣΤΗΡΙΞΗ ΚΑΙ ΕΓΓΥΗΣΗ 277
10. COPYRIGHT 277
11. ΔΗΛΩΣΗ ΣΥΜΜΟΡΦΩΣΗΣ 277

NOTA

EU01_134824 - PerfectSurface 2125 Delta Liberty

ES • La codificación de este manual es genérica y se aplica a todas las variantes de códigos del aparato.

EN • The coding in this manual is generic and applies to all code variants of the appliance.

FR • Le codage figurant dans ce manuel est générique et s'applique à toutes les variantes de code de l'appareil.

DE • Die Codierung in dieser Bedienungsanleitung ist allgemein und gilt für alle Codevarianten des Geräts.

IT • La codifica riportata nel presente manuale è generica e si applica a tutte le varianti di codici dell'apparecchio.

PT • A codificação apresentada neste manual é genérica e aplica-se a todas as variantes de código do aparelho.

NL • De codering in deze handleiding is algemeen en geldt voor alle codevarianten van het apparaat.

PL • Kody podane w niniejszej instrukcji są ogólne i mają zastosowanie do wszystkich wariantów kodowych urządzenia.

CZ • Kódování obsažené v tomto návodu je generické a platí pro všechny kódové varianty spotřebiče.

TR • Bu kılavuzdaki kodlama geneldir ve cihazın tüm kod varyantları için geçerlidir.

CT • La codificació d'aquest manual és genèrica i s'aplica a totes les variants de codis de l'electrodomèstic.

GR • Η κωδικοποίηση στο παρόν εγχειρίδιο είναι γενική και ισχύει για όλες τις παραλλαγές κωδικών της συσκευής.

INSTRUCCIONES DE SEGURIDAD

ADVERTENCIAS GENERALES DE SEGURIDAD PARA HERRAMIENTAS ELÉCTRICAS

Lea las siguientes instrucciones atentamente antes de usar el producto. Guarde este manual para futuras referencias o nuevos usuarios.

- ADVERTENCIA Lea todas las advertencias de seguridad, instrucciones, ilustraciones y especificaciones suministradas con esta herramienta eléctrica. El incumplimiento de todas las instrucciones indicadas a continuación puede provocar una descarga eléctrica, un incendio y/o lesiones graves.
- ADVERTENCIA Lea todas las advertencias de seguridad designadas con el símbolo y todas las instrucciones.
- Guarde todas las advertencias e instrucciones para futuras consultas.

1) Seguridad en el área de trabajo

a) Mantener la zona de trabajo limpia y bien iluminada.

b) No utilice herramientas eléctricas en atmósferas explosivas, como en presencia de líquidos, gases o polvo inflamables. Las herramientas eléctricas crean chispas que pueden inflamar el polvo o los humos.

c) Mantenga alejados a los niños y a otras personas mientras utiliza una herramienta eléctrica. Las distracciones pueden hacerle perder el control.

2) Seguridad eléctrica

a) Los enchufes de las herramientas eléctricas deben coincidir con la toma de corriente. No modifique nunca el enchufe. No utilice enchufes adaptadores con herramientas eléctricas conectadas a tierra. Los

enchufes no modificados y las tomas de corriente adecuadas reducen el riesgo de descarga eléctrica.

b) Evite el contacto del cuerpo con superficies conectadas a tierra, como tuberías, radiadores, cocinas y frigoríficos. Existe un mayor riesgo de descarga eléctrica si su cuerpo está conectado a tierra.

c) No exponga las herramientas eléctricas a la lluvia ni a la humedad. La entrada de agua en una herramienta eléctrica aumenta el riesgo de descarga eléctrica.

3) Seguridad personal

a) Manténgase alerta, esté atento a lo que hace y utilice el sentido común cuando maneje una herramienta eléctrica. No utilice una herramienta eléctrica si está cansado o bajo los efectos de drogas, alcohol o medicamentos. Un momento de falta de atención mientras maneja herramientas eléctricas puede provocar lesiones personales graves.

b) Utilice equipos de protección individual. Utilice siempre protección ocular. Los equipos de protección como la mascarilla antipolvo, el calzado de seguridad antideslizante, el casco o la protección auditiva utilizados en condiciones adecuadas reducirán las lesiones personales.

c) Evite el arranque involuntario. Asegúrese de que el interruptor está en la posición de apagado antes de conectar la herramienta a la fuente de alimentación y/o a la batería, o antes de coger o transportar la herramienta. El transporte de herramientas eléctricas con el dedo en el interruptor o la puesta en tensión de herramientas eléctricas que tienen el interruptor encendido invita a sufrir accidentes.

d) Retire cualquier llave de ajuste o llave inglesa antes de encender la herramienta eléctrica. Si se deja una llave inglesa o una llave fija en una pieza giratoria de la herramienta eléctrica, pueden producirse lesiones personales.

e) No se exceda. Mantenga el equilibrio y la estabilidad en todo momento. Esto permite un mejor control de la herramienta eléctrica en situaciones inesperadas.

f) Vístase adecuadamente. No lleve ropa suelta ni joyas Mantenga el pelo y la ropa alejados de las piezas móviles. La ropa suelta, las joyas o el pelo largo pueden quedar atrapados en las piezas en movimiento.

g) Si se han previsto dispositivos para la conexión de instalaciones de aspiración y recogida de polvo, asegúrese de que estén conectados y de que se utilicen correctamente. El uso de la aspiración de polvo puede reducir los riesgos relacionados con el polvo.

h) No deje que la familiaridad adquirida por el uso frecuente de las herramientas le permita volverse complaciente e ignorar los principios de seguridad de las herramientas. Una acción descuidada puede causar lesiones graves en una fracción de segundo.

4) Uso y cuidado de las herramientas eléctricas

a) No fuerce la herramienta eléctrica. Utilice la herramienta eléctrica adecuada para su aplicación. La herramienta eléctrica correcta realizará el trabajo mejor y de forma más segura al ritmo para el que fue diseñada.

b) No utilice la herramienta eléctrica si el interruptor no la enciende y apaga. Toda herramienta eléctrica que no pueda controlarse con el interruptor es peligrosa y debe repararse.

c) Desconecte el enchufe de la fuente de alimentación y/o retire el paquete de baterías, si es desmontable, de la herramienta eléctrica antes de realizar cualquier ajuste, cambiar accesorios o guardar herramientas eléctricas. Estas medidas preventivas de seguridad reducen el riesgo de puesta en marcha accidental de la herramienta eléctrica.
d) Guarde las herramientas eléctricas inactivas fuera del alcance de los niños y no permita que las manejen personas que no estén familiarizadas con la herramienta eléctrica o con estas instrucciones. Las herramientas eléctricas son peligrosas en manos de usuarios inexpertos.
e) Mantenimiento de herramientas eléctricas y accesorios. Compruebe si las piezas móviles están desalineadas o atascadas, si hay piezas rotas o cualquier otra condición que pueda afectar al funcionamiento de la herramienta eléctrica. Si está dañada, haga reparar la herramienta eléctrica antes de utilizarla. Muchos accidentes son causados por herramientas eléctricas mal mantenidas.
f) Mantenga las herramientas de corte afiladas y limpias. Las herramientas de corte bien mantenidas y con bordes afilados tienen menos probabilidades de atascarse y son más fáciles de controlar.
g) Utilice la herramienta eléctrica, los accesorios y las brocas, etc., de acuerdo con estas instrucciones, teniendo en cuenta las condiciones de trabajo y el trabajo a realizar. El uso de la herramienta eléctrica para operaciones distintas de las previstas podría provocar situaciones peligrosas.
h) Mantenga las empuñaduras y las superficies de agarre secas, limpias y exentas de aceite y grasa. Las empuñaduras y superficies de agarre resbaladizas no permiten manejar y controlar la herramienta con seguridad en situaciones imprevistas.

5) Uso y cuidado de las pilas

a) Recargue sólo con el cargador especificado por el fabricante. Un cargador adecuado para un tipo de batería puede crear riesgo de incendio si se utiliza con otro tipo de batería.
b) Utilice la herramienta eléctrica sólo con los paquetes de baterías específicamente designados. El uso de cualquier otro tipo de batería puede crear riesgo de lesiones e incendio.
c) Cuando no utilice la batería, manténgala alejada de otros objetos metálicos, como clips, monedas, llaves, clavos, tornillos u otros objetos metálicos pequeños, que puedan establecer una conexión de un terminal a otro. Un cortocircuito entre los terminales de la batería puede provocar quemaduras o un incendio.
d) En condiciones abusivas, puede salir líquido de la batería; evite el contacto. En caso de contacto accidental, enjuague con agua. Si el líquido entra en contacto con los ojos, solicite asistencia médica. El líquido expulsado de la batería puede causar irritación o quemaduras.
e) No utilice una batería o herramienta que esté dañada o modificada. Las baterías dañadas o modificadas pueden mostrar un comportamiento impredecible que provoque incendios, explosiones o riesgo de lesiones.
f) No exponga una batería o herramienta al fuego o a temperaturas excesivas. La exposición al fuego o a temperaturas superiores a 130ºC puede provocar una explosión.

g) Siga todas las instrucciones de carga y no cargue la batería ni la herramienta fuera del intervalo de temperatura especificado en las instrucciones. Una carga incorrecta o a temperaturas fuera del rango especificado puede dañar la batería y aumentar el riesgo de incendio.

6) Servicio

a) Encargue el mantenimiento de su herramienta eléctrica a un técnico cualificado, utilizando únicamente piezas de repuesto idénticas. Esto garantizará que se mantenga la seguridad de la herramienta eléctrica.

b) No repare nunca las baterías dañadas. El mantenimiento de la batería sólo debe ser realizado por el fabricante o por un servicio técnico autorizado.

7) Seguridad para cargadores

- Los niños de 8 años en adelante, así como las personas con capacidades físicas, sensoriales o mentales reducidas o falta de experiencia y conocimientos, pueden usar el cargador si están supervisados o han recibido instrucciones sobre el uso de la herramienta eléctrica de manera segura y comprenden los peligros involucrados.
- Los niños no deben jugar con la herramienta eléctrica ni con el cable de alimentación.
- La limpieza o el mantenimiento del usuario no deben ser realizados por niños sin supervisión.
- El cable de alimentación de este cargador no se puede reemplazar. Deseche el cargador si el cable de alimentación está dañado.

8) Uso y manejo del cargador

- Conecte el cargador solo si el voltaje de la toma coincide con la información indicada en la placa de características.
- Conecte el cargador solo a una toma de fácil acceso para que pueda desconectarlo rápidamente de la red eléctrica en caso de mal funcionamiento.
- Permita siempre una ventilación suficiente al cargar la batería; pueden desarrollarse gases.
- No cargue baterías no recargables.
- Mantenga el cargador alejado de cualquier tipo de humedad.
- Nunca use el cargador en ambientes donde haya materiales explosivos o inflamables. Existe el riesgo de incendio y explosión.
- No coloque objetos sobre el cargador y no cubra el cargador.
- Mantenga el cargador alejado de fuentes de calor.
- Revise regularmente el cargador en busca de daños.
- Repare adecuadamente los cargadores dañados antes de volver a usarlos.
- El cargador no debe ser desmontado. Las reparaciones sólo deben ser realizadas por un servicio técnico autorizado.
- No use el cargador si ha sido sometido a golpes o caídas.
- Desenchufe siempre el cargador de la fuente de alimentación después de usarlo.
- Desenchufe el cargador de la fuente de alimentación antes de limpiar, mantener, almacenar y transportar, y permita que se enfríe completamente.

9) Precauciones generales

- Sujete la herramienta eléctrica por las superficies de

agarre aisladas, cuando realice una operación en la que la fijación pueda entrar en contacto con cableado oculto. Las fijaciones que entran en contacto con un cable «vivo» pueden hacer que las partes metálicas expuestas de la herramienta eléctrica estén «vivas» y podrían provocar una descarga eléctrica al operario.
- Mantenga la herramienta eléctrica y sus accesorios alejados de superficies calientes.
- No deje que personas inexpertas utilicen la herramienta eléctrica y sus accesorios.
- Las personas con discapacidades físicas o mentales no deben usar la herramienta eléctrica y sus accesorios sin supervisión.
- Los niños no deben jugar, limpiar ni mantener la herramienta eléctrica y sus accesorios.
- Deje que la herramienta se enfríe después de usarla antes de tocarla.
- Siempre espere hasta que todas las partes móviles se detengan después de trabajar con la herramienta.

NORMAS DE SEGURIDAD ESPECÍFICAS

⚠¡Advertencia! Algunas partículas originadas al lijar, aserrar, amolar, taladrar y realizar otras actividades de construcción contienen productos químicos que producen cáncer, defectos de nacimiento y otros problemas reproductivos. Algunos ejemplos de estos productos químicos son:
- el plomo de las pinturas de base plomo,
- la sílice cristalina de ladrillos, cemento y otros productos de mampostería,
- el arsénico y el cromo de la madera con tratamiento químico (CCA).

El riesgo derivado de estas exposiciones varía según la frecuencia con la que se realice este tipo de trabajo.

Para reducir la exposición a estos productos químicos: se recomienda trabajar en áreas bien ventiladas y usar equipos de seguridad aprobados, como las máscaras para polvo especialmente diseñadas para filtrar las partículas microscópicas.
- Evite el contacto prolongado con el polvo de lijado, serruchado, granulado, perforado y otras actividades de construcción. Utilice vestimenta de protección y lave las zonas expuestas con jabón y agua. Si permite que el polvo entre en su boca, ojos o entre en contacto con su piel esto puede causar la absorción de productos químicos dañinos.

⚠ ¡Advertencia! El uso de esta herramienta puede generar o dispersar partículas de polvo, que pueden causar lesiones respiratorias permanentes y graves u otras lesiones. Use siempre protección respiratoria apropiada para la exposición al polvo. Aleje las partículas de la cara y el cuerpo.

⚠ ¡Precaución! Utilice protección auditiva apropiada durante su uso. En determinadas condiciones y con utilizaciones prolongadas, el ruido generado por este producto puede favorecer la pérdida de audición.
- Utilice siempre protección respiratoria y visual adecuada.
- Limpie su herramienta periódicamente.
- Antes de utilizar la herramienta sobre piezas metálicas o que contienen metal, asegúrese de quitar el recolector de polvo.
- Cuando trabaje con piezas metálicas, utilice guantes.
- LIJADO DE PINTURAS CON BASE DE PLOMO. NO SE RECOMIENDA el lijado de pinturas con base de plomo debido a la dificultad para controlar el polvo contaminado. El mayor peligro de envenenamiento por plomo es para niños y mujeres embarazadas. Ya que es difícil identificar si una pintura contiene plomo o no sin efectuar un análisis

químico, recomendamos que tenga en cuenta las siguientes precauciones cuando lije cualquier tipo de pintura:

Seguridad personal

- No permita que entren al área de trabajo niños ni mujeres embarazadas cuando lije pintura hasta que haya terminado de asear el lugar.
- Se recomienda el uso de máscaras o respiradores para todas las personas que entren al área de trabajo. El filtro se debe reemplazar diariamente o cuando el usuario tenga dificultad para respirar.
- Nota: Sólo deben utilizarse máscaras adecuadas para trabajo con polvo y vapores de pintura. Las máscaras ordinarias para pintura no ofrecen esta protección. Vea a su distribuidor de herramienta local para conseguir la máscara adecuada.
- NO COMA, BEBA O FUME en la zona de trabajo para evitar ingerir partículas de pintura contaminadas. Los usuarios deberán lavarse y limpiarse ANTES de comer, beber o fumar. No deben dejarse artículos para comer beber o fumar en el área de trabajo donde el polvo se asentaría en ellos.

Seguridad ambiental

- La pintura debe removerse de tal manera que se minimice la cantidad generada de polvo.
- Se deben sellar las áreas en que se remueve pintura con láminas de plástico de 4 mils. de espesor.
- El lijado debe hacerse en tal forma que se reduzca el desalojo de pintura fuera de la zona de trabajo.

Limpieza y desecho

- Todas las superficies en el área de trabajo deben ser aspiradas y limpiadas a conciencia diariamente el tiempo que dure el proyecto de lijado. El contenido del depósito colector debe vaciarse frecuentemente.
- Vacíe siempre el depósito recolector de polvo inmediatamente después de apagar la herramienta. El polvo del depósito y algunas partes de la lijadora podrían arder en ciertas situaciones, por ejemplo, si se producen chispas al lijar metales. Además, el riesgo de incendio aumenta si el polvo se mezcla con pintura, residuos de poliuretano u otras sustancias químicas, o si la pieza que ha lijado está demasiado caliente. Compruebe en el manual de instrucciones de su aspiradora si es adecuada para la aspiración del polvo producido por la lijadora.
- Las láminas de plástico deben recogerse y desecharse con cualquier resto de pintura. Deben depositarse en receptáculos sellados y deben desecharse a través de los procedimientos de recolección de basura normales. Durante la limpieza, niños y mujeres embarazadas deben permanecer alejados de la zona de trabajo inmediata.
- Todo tipo de juguetes, mobiliario lavable y utensilios usados por niños deben lavarse a conciencia antes de volver a utilizarse.

Icono	Significado
	Precaución
	Advertencia, material inflamable

	Información
	Solo para uso en interiores
	Herramienta de clase II
	Use máscara protectora
	Consulte el manual/folleto de instrucciones
	Use guantes protectores
	Use protección ocular
	Use protección auditiva

SAFETY INSTRUCTIONS

GENERAL SAFETY INSTRUCTIONS FOR POWER TOOLS

Read these instructions thoroughly before using the appliance. Keep this instruction manual for future reference or new users.

- WARNING: read all safety warnings, instructions, figures and specifications supplied with this power tool. Failure to follow all instructions listed below may result in electric shock, fire and/or serious injury.
- WARNING: read all safety warnings and instructions marked with the symbol.

- Keep all safety warnings and instructions for future reference.

1) Work area safety

a) Keep the work area clean and well illuminated.

b) Do not operate power tools in explosive environments, such as in the presence of flammable liquids, gases or dust. Power tools create sparks that can light dust or fumes.

c) Keep children and bystanders away while operating a power tool. Distractions can make you lose control of the tool.

2) Electric safety

a) The power tools plugs must match the socket. Never modify the plug. Do not use adapter plugs with earthed power tools. The unmodified plugs and the suitable sockets reduce the risk of electric shock.

b) Avoid body contact with earthed surfaces, like pipes, radiators, stoves and refrigerators. There is a higher risk of electric shock if your body is in touch with the ground.

c) Do not expose power tools to rain or wet conditions. The water inlet in a power tool increases the risk of electric shock.

3) Personal safety

a) Stay alert and use common sense when using a power tool. Do not use power tools if you are tired or under the influence of drugs, alcohol or medication. A lack of attention while operating power tools can result in serious personal injury.

b) Use personal protective equipment. Always wear eye

protection. Protective gear, like dust mask, non-slip safety footwear, helmet or hearing protection, used under the appropriate conditions, will reduce the risk of injuries.

c) Avoid unintentional start-up. Make sure the switch is in Off position before connecting the tool to a power source and/or battery, or before picking it up or transporting it. Carrying power tools with your finger on the switch or plugging in power tools with the switch in the On position will result in injuries.

d) Remove any spanners or wrenches before switching on the power tool. Leaving a spanner or wrench in a rotary piece of the tool may cause injuries.

e) Do not exert too much force when using the tool. Keep your feet firmly on the ground and maintain your balance at all times. This will provide better control of the electric tool in unexpected situations.

f) Wear appropriate clothes. Do not wear loose clothing or jewellery. Keep hair and clothing away from moving parts. Loose clothing, jewellery or long hair can get caught in moving parts.

g) If adapters are provided for the connection of dust extraction and collection, ensure that they are connected and used correctly. Dust vacuuming can reduce dust-related risks.

h) The confidence gained from frequent use of tools should not be a reason for ignoring general security principles. A careless action can cause serious injury in a fraction of a second.

4) Use and care of electric tools

a) Do not force the power tool. Use the appropriate power tool for the project. The proper electric tool will make your work better and safer using the speed for which it was designed.

b) Do not use the power tool if the switch does not switch it on and off. Any electric tool that cannot be controlled with a switch is dangerous and must be repaired.

c) Disconnect the plug from the power source and/or remove the battery pack, if detachable, from the power tool before making any adjustments, changing accessories or storing it. These preventive safety measures reduce the risk of the power tool starting up accidentally.

d) Store idle electric tools out of the reach of children and do not allow people unfamiliar with the power tool or these instructions to operate the power tool. Power tools are dangerous in the hands of inexperienced users.

e) Maintenance of power tools and accessories. Check if the moving parts are misaligned or stuck, if there are broken pieces or any other condition that may affect operating of the electric tool. If damaged, have the power tool repaired before use. Many accidents are caused by poorly maintained power tools.

f) Keep cutting tools sharp and clean. Cutting tools properly maintained and with sharp cutting edges are less likely to jam and are easier to handle.

g) Use the electric tool, accessories and drill bits, etc. according to these instructions, taking into account work conditions and the work to be carried out. Use of the power tool for operations other than those intended could result in a hazardous situation.

h) Keep handles and gripping surfaces dry, clean and free of oil and grease. Slippery gripping surfaces do not allow

safe handling and control of the tool in unexpected situations.

5) Use and care of the batteries

a) Only recharge with the charger specified by the manufacturer. A charger suitable for one type of battery may create a fire hazard if used with another type of battery.

b) Use the power tool only with specifically designated battery packs. Use of any other type of battery may create a risk of injury and fire.

c) When the battery is not in use, keep it away from other metal objects, such as paper clips, coins, keys, nails, screws or other small metal objects, which can establish a connection from one terminal to another. A short circuit between the battery terminals can cause burns or fire.

d) Under harsh conditions, liquid may leak from the battery; avoid touching it. In case of accidental contact, rinse the affected part with water. If the liquid comes into contact with eyes, seek medical assistance immediately. Liquid leaking from the battery can cause skin irritation and burns.

e) Do not use a damaged or modified battery or tool. Damaged or modified batteries can show unpredictable behaviours leading to fire, explosion or risk of injury.

f) Do not expose a battery or tool to fire or excessive temperatures. Exposition to fire and high temperatures over 130 ºC could cause an explosion.

g) Follow all charging instructions and do not charge the battery or the tool outside the temperature range specified in the instructions. Improper charging or charging at temperatures outside the specified range may damage the battery and increase the risk of fire.

6) Service

a) Have your power tool serviced by a qualified technician using only identical replacement parts. This ensures that the power tool remains safe.

b) Never repair damaged batteries. Battery maintenance must only be carried out by the manufacturer or authorised technician.

7) Charging safety

- Children aged from 8 years and above and people with reduced physical, sensory or mental capabilities or lack of experience and knowledge can use the charger if they have been given supervision or instruction concerning use of the power tool in a safe way and understand the hazards involved.
- Children must not play with the power tool or the power cable.
- Cleaning and maintenance tasks must not be carried out by unsupervised children.
- The power cable of this charger is not replaceable. Discard the charger if the power cable is damaged.

8) Use and handling of the charger

- Connect the charger only if the voltage of the socket matches the information on the rating plate.
- Connect the charger only to an easily accessible socket so that you can quickly disconnect it from the mains in the event of a malfunction.
- Always allow sufficient ventilation when charging the battery; gases may be released.
- Do not charge non-rechargeable batteries.
- Keep the charger away from humidity.

- Never use the charger in environments where explosive or flammable materials are present. There is a risk of fire and explosion.
- Do not place objects on top of the charger and do not cover it.
- Keep the charger away from heat sources.
- Regularly check the charger for damage.
- Repair damaged chargers properly before reusing them.
- The charger must not be disassembled. Repairs must only be carried out by an authorised technician.
- Do not use the charger if it has been subjected to shocks or falls.
- Always unplug the charger from the power supply after use.
- Unplug the charger from the power supply before cleaning, servicing, storing and transporting, and allow it to cool completely.

9) General precautions

- Hold the electric tool by the insulated gripping surfaces when performing an operation in which the tool may come into contact with exposed wiring. The tool must not come into contact with live wires. This may result in electric shock.
- Keep the power tool and its accessories away from hot surfaces.
- Do not allow untrained people use the power tool and its accessories.
- People with physical or mental disabilities must not use power tools or accessories without supervision.
- Children must not play with, clean or try to repair the power tool and its accessories.

- Allow the tool to cool down completely after use before touching it.
- Always wait until all moving parts have stopped after working with the tool.

SPECIFIC SAFETY RULES

⚠ Warning! Some particles from sanding, sawing, grinding, drilling and other activities contain chemicals that cause cancer, birth defects and other reproductive problems. Some examples of these chemicals are:

- lead in lead-based paints,
- crystalline silica in bricks, cement and other masonry products,
- arsenic and chromium in chemically treated wood (CCA).

The risk of being exposed to these chemicals varies according to the frequency with which this type of work is carried out.

In order to reduce exposure to these chemicals, it is recommended to work in well-ventilated areas and to use approved safety equipment, such as dust masks specially designed to filter out microscopic particles.

- Avoid prolonged contact with dust from sanding, sawing, graining, drilling and similar activities. Wear protective clothing and wash exposed areas with soap and water. Allowing dust to enter your mouth, eyes or come into contact with your skin can cause absorption of harmful chemicals.

⚠ Warning! Use of this tool may generate or disperse dust particles, which can cause permanent and serious respiratory or other injuries. Always wear appropriate respiratory protection for dust exposure. Keep particles away from the face and body.

⚠ WARNING! Wear appropriate hearing protection during use. Under certain conditions and with prolonged use, the noise generated by this appliance may promote hearing loss.

- Always wear appropriate respiratory and eye protection.
- Clean your tool periodically.
- Before using the tool on metal or metal-containing parts, be sure to remove the dust collection tank.
- Wear gloves when working with metal parts.
- SANDING OF LEAD-BASED PAINTS. Sanding of lead-based paints is NOT RECOMMENDED due to the difficulty in controlling contaminated dust. The greatest danger of lead poisoning is for children and pregnant women. Since it is difficult to identify whether or not paint contains lead without a chemical analysis, we recommend that you consider the following precautions when sanding any type of paint:

Personal safety

- Do not allow children or pregnant women in the work area when sanding paint until you have finished cleaning up.
- The use of dust masks is recommended for all people entering the work area. The filter should be replaced daily or when the user has difficulty breathing.
- Note: only masks suitable for working with dust and paint fumes should be used. Common paint masks do not offer this protection. Visit your local tool retailer for the appropriate mask.
- DO NOT EAT, DRINK OR SMOKE in the work area to avoid ingesting contaminated paint particles. Users must wash and clean themselves BEFORE eating, drinking or smoking. Eating, drinking and smoking items should not be left in the work area where dust will settle on them.

Environmental safety

- Paint must be removed in such a way as to minimise the amount of dust generated.
- Areas where paint is being removed should be sealed with 4 mm thick plastic sheeting.
- Sanding must be done in such a way as to reduce paint run-off outside the working area.

Cleaning and waste

- All surfaces in the work area must be thoroughly vacuumed and cleaned daily for the duration of the sanding project. The contents of the dust collection tank must be emptied frequently.
- Always empty the dust collection tank immediately after switching off the tool. The dust in the dust tank and some parts of the sander may burn in certain situations, e.g. if sparks occur when sanding metal. In addition, the risk of fire increases if the dust is mixed with paint, polyurethane residues or other chemicals, or if the part you have sanded is too hot. Check in the instruction manual of your vacuum cleaner whether it is suitable for suction of the dust produced by the sander.
- The plastic sheets must be collected and disposed of with any paint residue. They should be deposited in sealed receptacles and disposed of through normal waste collection procedures. During cleaning, children and pregnant women should be kept away from the immediate work area.
- All toys, washable furniture and utensils used by children should be washed thoroughly before reuse.

Symbol	Meaning
	Warning
	Warning, flammable material
	Information
	For indoor use only
	Class II tool
	Wear a protective mask
	Refer to the instruction manual/brochure
	Wear protective gloves
	Wear eye protection
	Use hearing protection

INSTRUCTIONS DE SÉCURITÉ

CONSIGNES GÉNÉRALES DE SÉCURITÉ POUR LES OUTILS ÉLECTRIQUES

Veuillez lire les instructions suivantes avec attention avant d'utiliser l'appareil. Gardez bien ce manuel pour de futures références ou pour tout nouvel utilisateur.

- AVERTISSEMENT. Lisez tous les avertissements de sécurité, instructions, illustrations et spécifications fournis avec cet outil électrique. Le non-respect des instructions suivantes risque de causer une électrocution, de provoquer un incendie ou de donner lieu à des blessures graves.
- AVERTISSEMENT. Lisez tous les avertissements de sécurité désignés par des symboles et toutes les instructions.
- Veuillez bien garder toutes les consignes de sécurité et toutes les instructions pour de futures références.

1) Sécurité dans la zone de travail

a) Maintenez la zone de travail propre et bien éclairée.

b) N'utilisez pas d'outils électriques dans des atmosphères explosives, par exemple en présence de liquides, de gaz ou de poudres inflammables. Les outils électriques produisent des étincelles qui peuvent enflammer la poudre ou la fumée.

c) Tenez les enfants et les personnes présentes à l'écart lorsque vous utilisez un outil électrique. Les distractions peuvent vous faire perdre le contrôle de l'outil.

2) Sécurité électrique

a) Les fiches des outils électriques doivent correspondre à la prise. Ne modifiez ni la fiche ni la prise. N'utilisez pas d'adaptateurs avec des outils électriques mis à la

terre. Les fiches non modifiées et les prises adaptées réduisent le risque d'électrocution.

b) Évitez tout contact du corps avec des surfaces reliées à la terre telles que les tuyaux, les radiateurs, les cuisinières et les réfrigérateurs. Il existe un risque accru de décharge électrique si votre corps est en contact avec la terre.

c) N'exposez pas les outils électriques à la pluie ou à l'humidité. La pénétration d'eau à l'intérieur d'un outil électrique augmente le risque de décharge électrique.

3) Sécurité personnelle

a) Faites attention à ce que vous faites et soyez prudent lorsque vous utilisez un outil électrique. N'utilisez pas un outil électrique lorsque vous êtes fatigué(e) ou sous l'influence de drogues, d'alcool ou de médicaments. Un moment d'inattention lors de l'utilisation d'outils électriques peut entraîner des blessures graves.

b) Utilisez un Équipement de Protection Individuelle (EPI). Portez toujours des lunettes de protection. Les équipements de protection individuelle, tels qu'un masque antipoussière, des chaussures de sécurité antidérapantes, un casque ou une protection auditive, utilisés dans des conditions appropriées, réduisent le risque de blessures.

c) Évitez les démarrages accidentels. Assurez-vous que l'interrupteur de l'outil est en position d'arrêt avant de le brancher sur le secteur ou de connecter la batterie, de le prendre ou de le transporter. Porter un outil électrique avec le doigt sur l›interrupteur ou brancher un outil électrique avec l'interrupteur en position marche sont des facteurs de risque d›accident.

d) Retirez toute clé de réglage ou clé à molette avant d'allumer l'outil électrique. Si une clé à molette est laissée accrochée à une partie rotative de l'outil électrique, cela peut entraîner des blessures.

e) N'adoptez pas une posture forcée. Gardez l'équilibre et la stabilité à tout moment. Cela vous permettra de mieux contrôler l'outil électrique dans des situations inattendues.

f) Habillez-vous de manière appropriée. Ne portez pas de vêtements amples ni de bijoux. Tenez les cheveux et les vêtements éloignés des pièces mobiles. Les vêtements amples, les bijoux ou les cheveux longs peuvent rester coincés dans les pièces en mouvement.

g) Si des dispositifs sont prévus pour la connexion des installations d'extraction et de collecte de la poussière, veillez à ce qu'ils soient connectés et utilisés correctement. L'utilisation d'un système d'aspiration de la poussière peut réduire les risques liés à la poussière.

h) Veillez à ce que la confiance acquise par une utilisation fréquente de l'outil ne vous fasse pas ignorer les principes généraux de sécurité. Un geste imprudent peut provoquer des blessures graves en une fraction de seconde.

4) Utilisation et entretien de l'outil électrique

a) Ne forcez pas l'outil électrique. Utilisez l'outil électrique approprié pour chaque tâche. L'utilisation d'un bon outil électrique permet d'effectuer un travail de meilleure qualité et plus sûr, à la vitesse pour laquelle il a été conçu.

b) N'utilisez pas l'outil électrique si l'interrupteur ne permet pas de l'allumer ou de l'éteindre. Tout outil électrique qui

ne peut être contrôlé par l'interrupteur est dangereux et doit être réparé.

c) Débranchez la fiche de la source d'alimentation et/ou retirez la batterie, si elle est amovible, de l'outil électrique avant d'effectuer des réglages, de changer d'accessoires ou de ranger les outils électriques. Ces mesures de sécurité préventives réduisent le risque de démarrage accidentel de l'outil électrique.

d) Rangez les outils électriques hors de portée des enfants et ne laissez pas les personnes qui ne connaissent pas l'outil électrique ou qui n'ont pas lu ces instructions utiliser cet outil électrique. Les outils électriques sont dangereux quand ils sont utilisés par des personnes inexpérimentées.

e) Entretien de l'outil électrique et de ses accessoires. Vérifiez que les pièces mobiles ne sont pas mal alignées, qu'elles ne sont pas coincées, qu'elles ne sont pas cassées et qu'aucune autre condition ne risque d'affecter le fonctionnement de l'outil électrique. S'il est endommagé, faites réparer l'outil électrique avant de l'utiliser. De nombreux accidents sont causés par des outils électriques mal entretenus.

f) Maintenez les outils de coupe affûtés et propres. Des outils de coupe correctement entretenus et aux bords pointus sont moins susceptibles de se bloquer et sont plus faciles à contrôler.

g) Utilisez l'outil électrique et ses accessoires conformément à ces instructions, en tenant compte des conditions de travail et du travail à effectuer. L'utilisation de l'outil électrique pour des opérations autres que celles prévues peut entraîner une situation dangereuse.

h) Maintenez les poignées et les surfaces sèches, propres et exemptes d'huile et de graisse. Les poignées et surfaces glissantes ne permettent pas une manipulation et un contrôle sûr de l'outil dans des situations inattendues.

5) Utilisation et entretien des piles/batteries

a) Rechargez l'outil uniquement avec le chargeur fourni ou spécifié par le fabricant. Un chargeur adapté à un type de batterie peut créer un risque d'incendie s'il est utilisé avec un autre type de batterie.

b) N'utilisez l'outil électrique qu'avec des batteries spécialement conçues à cet effet. L'utilisation de tout autre type de batterie peut entraîner un risque de blessure et d'incendie.

c) Lorsque la batterie n'est pas utilisée, éloignez-la des autres objets métalliques, tels que trombones, pièces de monnaie, clés, clous, vis ou autres petits objets métalliques, qui peuvent établir une connexion d'une borne à l'autre. Un court-circuit entre les bornes de la batterie peut provoquer des brûlures ou un incendie.

d) Dans des conditions abusives, du liquide peut s'échapper de la batterie ; évitez tout contact. En cas de contact accidentel, rincez la zone affectée avec de l'eau. En cas de contact du liquide avec les yeux, consultez un médecin. Le liquide de la batterie peut provoquer des irritations ou des brûlures.

e) N'utilisez pas une batterie ou un outil endommagé ou modifié. Les batteries endommagées ou modifiées peuvent provoquer un incendie, une explosion ou risque de blessures.

f) N'exposez pas une batterie ou un outil au feu ou à des températures excessives. L'exposition au feu ou à des températures supérieures à 130 °C peut provoquer une explosion.

g) Suivez toutes les instructions de charge et ne chargez pas la batterie ou l'outil en dehors de la plage de température spécifié dans les instructions. Une charge incorrecte ou une charge à des températures hors de la plage spécifiée peut endommager la batterie et augmenter le risque d'incendie.

6) Service

a) Faites réparer votre outil électrique par un technicien qualifié en utilisant uniquement des pièces de rechange identiques. Cela permet de garantir la sécurité de l'outil électrique.

b) Ne réparez jamais les batteries endommagées. Les batteries ne doivent être entretenues que par le fabricant ou un technicien autorisé.

7) Sécurité lors de l'utilisation des chargeurs

- Ce chargeur peut être utilisé par des enfants de 8 ans et plus et par des personnes aux capacités physiques, mentales ou sensorielles réduites, ou sans expérience ni connaissances s'ils sont surveillés et/ou ont reçu les informations nécessaires à l'utilisation correcte de l'outil électrique et qu'ils ont bien compris les risques que cela implique.
- Les enfants ne doivent pas jouer avec l'outil électrique ou le câble d'alimentation.
- Le nettoyage et l'entretien ne doivent pas être menés à terme par des enfants.
- Le câble d'alimentation de ce chargeur n'est pas remplaçable. Jetez le chargeur si le câble d'alimentation est endommagé.

8) Utilisation et manipulation du chargeur

- Ne branchez le chargeur que si la tension de la prise correspond aux indications de la plaque signalétique.
- Ne branchez le chargeur que sur une prise facilement accessible afin de pouvoir le débrancher rapidement en cas de mauvais fonctionnement.
- Veillez à ce que la ventilation soit suffisante lors du chargement de la batterie, car des gaz peuvent se dégager.
- Ne chargez pas de batteries non rechargeables.
- Conservez le chargeur à l'abri de l'humidité.
- N'utilisez jamais le chargeur dans des environnements où des matières explosives ou inflammables sont présentes. Il existe un risque d'incendie et d'explosion.
- Ne placez pas d'objets sur le chargeur et ne le couvrez pas.
- Maintenez le chargeur éloigné des sources de chaleur.
- Vérifiez régulièrement que le chargeur n'est pas endommagé.
- Réparez correctement les chargeurs endommagés avant de les réutiliser.
- Le chargeur ne doit pas être démonté. Les réparations ne doivent être effectuées que par un technicien autorisé.
- N'utilisez pas le chargeur s'il a été soumis à des chocs ou à des chutes.
- Débranchez toujours le chargeur de l'alimentation électrique après utilisation.
- Débranchez le chargeur de l'alimentation électrique avant de le nettoyer, de l'entretenir, de le stocker et de le transporter, et laissez-le refroidir complètement.

9) Précautions générales

- Tenez l'outil électrique par la poignée ou par une surface isolée pour le prendre lorsque vous effectuez une tâche où l'outil risque d'entrer en contact avec des câbles cachés. Les surfaces qui entrent en contact avec un câble sous tension peuvent rendre les parties métalliques exposées de l'outil électrique sous tension et provoquer un choc électrique pour l'utilisateur.
- Tenez l'outil électrique et ses accessoires à l'écart des surfaces chaudes.
- Ne laissez pas des personnes non formées utiliser cet outil électrique et ses accessoires.
- Les personnes souffrant d'un handicap physique ou mental ne doivent pas utiliser d'outils électriques et d'accessoires sans surveillance.
- Les enfants ne doivent pas jouer avec l'outil électrique et ses accessoires, ni les nettoyer ou les entretenir.
- Laissez l'outil refroidir après utilisation avant de le toucher.
- Attendez toujours que toutes les pièces mobiles soient arrêtées avant de travailler avec l'outil.

NORMES DE SÉCURITÉ SPÉCIFIQUES

⚠ Avertissement ! Certaines particules provenant du ponçage, du sciage, du meulage, du perçage et d'autres tâches contiennent des produits chimiques qui provoquent des cancers, des malformations congénitales et d'autres problèmes de reproduction. Voici quelques exemples de ces produits chimiques :

- le plomb dans les peintures à base de plomb,
- la silice cristalline dans les briques, le ciment et d'autres produits de maçonnerie, l'arsenic et le chrome dans le bois traité chimiquement (CCA).

Le risque lié à ces expositions varie en fonction de la fréquence à laquelle ce type de travail est effectué.
Pour réduire l'exposition à ces produits chimiques : il est recommandé de travailler dans des zones bien ventilées et d'utiliser des équipements de sécurité approuvés, tels que des masques anti-poussière spécialement conçus pour filtrer les particules microscopiques.

- Évitez tout contact prolongé avec la poussière provenant du ponçage, du sciage, du grainage, du perçage et d›autres activités. Portez des vêtements de protection et lavez les parties exposées avec de l›eau et du savon. Si la poussière pénètre dans la bouche, les yeux ou entre en contact avec la peau, elle peut entraîner l›absorption de produits chimiques nocifs.

⚠ Avertissement ! L'utilisation de cet outil peut générer ou disperser des particules de poussière, qui peuvent provoquer des lésions permanentes et graves des voies respiratoires ou d'autres lésions. Portez toujours une protection respiratoire appropriée en cas d'exposition à la poussière. Tenez les particules à l'écart du visage et du corps.

⚠ Précaution ! Portez une protection auditive appropriée pendant l'utilisation. Dans certaines conditions et en cas d'utilisation prolongée, le bruit généré par cet outil peut entraîner une perte d'audition.

- Portez toujours une protection respiratoire et oculaire appropriée.
- Nettoyez régulièrement votre outil.
- Avant d'utiliser cet outil sur des pièces métalliques ou contenant du métal, veillez à retirer le réservoir à poussière.
- Portez des gants lorsque vous travaillez avec des pièces métalliques.
- PONÇAGE DES PEINTURES À BASE DE PLOMB. Le ponçage des

peintures à base de plomb n'est PAS RECOMMANDÉ en raison de la difficulté à contrôler les poussières contaminées. Les enfants et les femmes enceintes sont les plus exposés au risque d'intoxication par le plomb. Comme il est difficile de déterminer si une peinture contient ou non du plomb sans procéder à une analyse chimique, les précautions suivantes sont recommandées lors du ponçage de n'importe quel type de peinture :

Sécurité personnelle

- Ne laissez pas les enfants ou les femmes enceintes dans la zone de travail lorsque vous poncez de la peinture tant que vous n'avez pas fini de nettoyer la zone.
- L'utilisation de masques est recommandée pour toutes les personnes se trouvant près de la zone de travail. Le filtre doit être remplacé quotidiennement ou lorsque l'utilisateur a des difficultés à respirer.
- Note : Seuls des masques adaptés au travail avec des poussières et des fumées de peinture doivent être utilisés. Les masques de peinture ordinaires n'offrent pas cette protection. Consultez votre revendeur d'outils local pour obtenir le masque approprié.
- NE MANGEZ PAS, NE BUVEZ PAS ET NE FUMEZ PAS dans la zone de travail afin d'éviter d'ingérer des particules de peinture contaminées. Les utilisateurs doivent se laver et se nettoyer AVANT de manger, de boire ou de fumer. Les objets servant à manger, à boire et à fumer ne doivent pas être laissés dans la zone de travail où la poussière pourrait se déposer.

Sécurité environnementale

- La peinture doit être enlevée de manière à minimiser la quantité de poussière générée.
- Les zones où la peinture est enlevée doivent être recouvertes d'une feuille de plastique de 4 millimètres d'épaisseur.
- Le ponçage doit être effectué de manière à réduire la dispersion de la peinture en dehors de la zone de travail.

Nettoyage

- Toutes les surfaces de la zone de travail doivent être aspirées et nettoyées à fond chaque jour pendant toute la durée du processus de ponçage. Le contenu du réservoir doit être vidé fréquemment.
- Videz toujours le réservoir à poussière immédiatement après avoir éteint l'outil. La poussière dans le réservoir à poussière et certaines parties de la ponceuse peuvent brûler dans certaines situations, par exemple en cas d'étincelles lors du ponçage du métal. De plus, le risque d'incendie augmente si la poussière est mélangée à de la peinture, des résidus de polyuréthane ou d'autres produits chimiques, ou si la pièce que vous avez poncée est trop chaude. Vérifiez dans le manuel d'instructions de votre aspirateur s'il est adapté à l'aspiration de la poussière produite par la ponceuse.
- Les pellicules plastiques doivent être ramassées et éliminées avec les résidus de peinture. Ils doivent être déposés dans des récipients scellés et éliminés selon les procédures normales de collecte des déchets. Pendant le nettoyage, les enfants et les femmes enceintes doivent être éloignés de la zone de travail immédiate.
- Tous les jouets, meubles lavables et ustensiles utilisés

par les enfants doivent être lavés soigneusement avant d'être réutilisés.

Icône	Signification
	Avertissement
	Avertissement, matière inflammable
	Informations
	Utilisation à l'intérieur uniquement
	Outil de classe II
	Portez un masque de protection
	Consultez le manuel d'instructions
	Portez des gants de protection
	Portez des lunettes de protection
	Portez une protection auditive

SICHERHEITSHINWEISE

ALLGEMEINE SICHERHEITSHINWEISE FÜR ELEKTROWERKZEUGE

Lesen Sie die folgenden Hinweise aufmerksam durch, bevor Sie das Produkt verwenden. Bewahren Sie diese Bedienungsanleitung zum Nachschlagen oder für neue Benutzer auf.

- WARNUNG Lesen Sie alle Sicherheitshinweise, Anweisungen, Abbildungen und Spezifikationen, die mit diesem Elektrowerkzeug geliefert werden. Die Nichtbeachtung aller unten aufgeführten Anweisungen kann zu einem elektrischen Schlag, Brand und/oder schweren Verletzungen führen.
- WARNUNG Lesen Sie alle mit dem Symbol gekennzeichneten Sicherheitshinweise und alle Anweisungen.
- Bewahren Sie alle Warnhinweise und Anweisungen zum späteren Nachschlagen auf.

1) Sicherheit im Arbeitsbereich

a) Halten Sie den Arbeitsbereich sauber und gut beleuchtet.

b) Verwenden Sie Elektrowerkzeuge nicht in explosionsgefährdeten Bereichen, z. B. in Gegenwart von brennbaren Flüssigkeiten, Gasen oder Staub. Elektrowerkzeuge erzeugen Funken, die Staub oder Dämpfe entzünden können.

c) Halten Sie Kinder und andere Personen fern, wenn Sie ein Elektrowerkzeug bedienen. Ablenkungen können dazu führen, dass Sie die Kontrolle verlieren.

2) Elektrische Sicherheit

a) Die Stecker der Elektrowerkzeuge müssen auf die Steckdose abgestimmt sein. Verändern Sie niemals

den Stecker. Verwenden Sie keine Adapterstecker mit geerdeten Elektrowerkzeugen. Unveränderte Stecker und geeignete Steckdosen verringern das Risiko eines Stromschlags.

b) Vermeiden Sie Körperkontakt mit geerdeten Oberflächen wie Rohren, Heizkörpern, Herden und Kühlschränken. Es besteht ein erhöhtes Risiko eines Stromschlags, wenn Ihr Körper geerdet ist.

c) Setzen Sie Elektrowerkzeuge nicht Regen oder Feuchtigkeit aus. Wenn Wasser in ein Elektrowerkzeug eindringt, erhöht sich die Gefahr eines Stromschlags.

3) Persönliche Sicherheit

a) Seien Sie aufmerksam, passen Sie auf, was Sie tun, und benutzen Sie Ihren gesunden Menschenverstand, wenn Sie ein Elektrowerkzeug bedienen. Benutzen Sie ein Elektrowerkzeug nicht, wenn Sie müde sind oder unter dem Einfluss von Drogen, Alkohol oder Medikamenten stehen. Ein Moment der Unachtsamkeit bei der Bedienung von Elektrowerkzeugen kann zu schweren Verletzungen führen.

b) Verwenden Sie persönliche Schutzausrüstung. Tragen Sie immer einen Augenschutz. Schutzausrüstungen wie Staubmaske, rutschfeste Sicherheitsschuhe, Schutzhelm oder Gehörschutz, die unter geeigneten Bedingungen verwendet werden, verringern die Zahl der Personenschäden.

c) Vermeiden Sie unbeabsichtigtes Starten. Vergewissern Sie sich, dass der Schalter auf „Aus“ steht, bevor Sie das Gerät an die Stromquelle und/oder den Akku anschließen oder bevor Sie das Gerät in die Hand nehmen oder tragen. Das Tragen von Elektrowerkzeugen mit dem Finger auf dem Schalter oder das Einschalten von Elektrowerkzeugen bei eingeschaltetem Schalter lädt zu Unfällen ein.

d) Entfernen Sie vor dem Einschalten des Elektrowerkzeugs alle Einstellschlüssel oder Schraubenschlüssel. Wenn ein Schraubenschlüssel auf einem rotierenden Teil des Elektrowerkzeugs liegen bleibt, kann dies zu Verletzungen führen.

e) Nehmen Sie keine erzwungene Haltung ein. Halten Sie jederzeit das Gleichgewicht und die Stabilität. Dies ermöglicht eine bessere Kontrolle des Elektrowerkzeugs in unerwarteten Situationen.

f) Kleiden Sie sich angemessen. Tragen Sie keine weite Kleidung oder Schmuck. Halten Sie Haare und Kleidung von beweglichen Teilen fern. Lose Kleidung, Schmuck oder lange Haare können sich in beweglichen Teilen verfangen.

g) Sind Vorrichtungen für den Anschluss von Staubabsaug- und -auffangsystemen vorhanden, so ist darauf zu achten, dass diese korrekt angeschlossen und verwendet werden. Der Einsatz einer Staubabsaugung kann staubbedingte Risiken verringern.

h) Lassen Sie nicht zu, dass die durch den häufigen Gebrauch von Werkzeugen gewonnene Vertrautheit dazu führt, dass Sie selbstgefällig werden und die Grundsätze der Werkzeugsicherheit ignorieren. Eine unvorsichtige Handlung kann in einem Bruchteil einer Sekunde zu schweren Verletzungen führen.

4) Gebrauch und Pflege von Elektrowerkzeugen

a) Setzen Sie das Elektrowerkzeug nicht mit Gewalt ein. Verwenden Sie das geeignete Elektrowerkzeug für Ihre

Anwendung. Das richtige Elektrowerkzeug erledigt die Arbeit besser und sicherer mit der Geschwindigkeit, für die es entwickelt wurde.

b) Verwenden Sie das Elektrowerkzeug nicht, wenn der Schalter es nicht ein- und ausschaltet. Jedes Elektrowerkzeug, das nicht mit dem Schalter gesteuert werden kann, ist gefährlich und muss repariert werden.

c) Ziehen Sie den Stecker von der Stromquelle ab und/oder entfernen Sie den Akku, falls er abnehmbar ist, aus dem Elektrowerkzeug, bevor Sie Einstellungen vornehmen, Zubehörteile austauschen oder Elektrowerkzeuge lagern. Diese vorbeugenden Sicherheitsmaßnahmen verringern das Risiko einer unbeabsichtigten Inbetriebnahme des Elektrowerkzeugs.

d) Bewahren Sie ungenutzte Elektrowerkzeuge außerhalb der Reichweite von Kindern auf und lassen Sie Personen, die mit dem Elektrowerkzeug oder dieser Anleitung nicht vertraut sind, das Elektrowerkzeug nicht bedienen. Elektrowerkzeuge sind in den Händen von unerfahrenen Benutzern gefährlich.

e) Wartung von Elektrowerkzeugen und Zubehörteilen. Prüfen Sie, ob bewegliche Teile falsch ausgerichtet sind oder klemmen, ob Teile gebrochen sind oder ob andere Bedingungen vorliegen, die den Betrieb des Elektrowerkzeugs beeinträchtigen könnten. Lassen Sie das Elektrowerkzeug bei Beschädigung vor der Verwendung reparieren. Viele Unfälle werden durch schlecht gewartete Elektrowerkzeuge verursacht.

f) Halten Sie die Schneidwerkzeuge scharf und sauber. Gut gewartete Schneidwerkzeuge mit scharfen Kanten verklemmen sich seltener und sind leichter zu kontrollieren.

g) Verwenden Sie das Elektrowerkzeug, die Zubehörteile und die Bohrer usw. gemäß dieser Anleitung und unter Berücksichtigung der Arbeitsbedingungen und der auszuführenden Arbeiten. Die Verwendung des Elektrowerkzeugs für andere als die vorgesehenen Arbeiten kann zu gefährlichen Situationen führen.

h) Halten Sie Griffe und Griffflächen trocken, sauber und frei von Öl und Fett. Rutschige Griffe und Griffflächen ermöglichen keine sichere Bedienung und Kontrolle des Werkzeugs in unerwarteten Situationen.

5) Verwendung und Pflege von Batterien/Akkus

a) Laden Sie das Gerät nur mit dem vom Hersteller angegebenen Ladegerät auf. Ein Ladegerät, das für einen Akkutyp geeignet ist, kann bei Verwendung eines anderen Akkutyps eine Brandgefahr darstellen.

b) Verwenden Sie das Elektrowerkzeug nur mit speziell dafür vorgesehenen Akkus. Bei der Verwendung anderer Akkus besteht Verletzungs- und Brandgefahr.

c) Wenn der Akku nicht in Gebrauch ist, halten Sie ihn von anderen Metallgegenständen wie Büroklammern, Münzen, Schlüsseln, Nägeln, Schrauben oder anderen kleinen Metallgegenständen fern, die eine Verbindung von einem Anschluss zum anderen herstellen können. Ein Kurzschluss zwischen den Akku-Klemmen kann Verbrennungen oder Feuer verursachen.

d) Unter missbräuchlichen Bedingungen kann Flüssigkeit aus dem Akku fließen; vermeiden Sie den Kontakt. Bei versehentlichem Kontakt mit Wasser abspülen. Bei Kontakt der Flüssigkeit mit den Augen ist ein Arzt aufzusuchen. Aus dem Akku austretende Flüssigkeit kann Reizungen oder Verbrennungen verursachen.

e) Verwenden Sie keine beschädigten oder modifizierten Akkus oder Werkzeuge. Beschädigte oder modifizierte Akkus können ein unvorhersehbares Verhalten zeigen, das zu Bränden, Explosionen oder Verletzungsgefahr führen kann.
f) Setzen Sie den Akku oder das Werkzeug keinem Feuer oder zu hohen Temperaturen aus. Feuer oder Temperaturen über 130°C können eine Explosion verursachen.
g) Befolgen Sie alle Ladeanweisungen und laden Sie den Akku oder das Gerät nicht außerhalb des in der Anleitung angegebenen Temperaturbereichs. Falsches Laden oder Laden bei Temperaturen außerhalb des angegebenen Bereichs kann den Akku beschädigen und die Brandgefahr erhöhen.

6) Technischer Kundendienst

a) Lassen Sie Ihr Elektrowerkzeug von einem qualifizierten Techniker warten, der nur identische Ersatzteile verwendet. Dadurch wird sichergestellt, dass die Sicherheit des Elektrowerkzeugs gewährleistet ist.
b) Reparieren Sie niemals beschädigte Akkus. Der Akku darf nur durch den Hersteller oder einen autorisierten Servicetechniker gewartet werden.

7) Sicherheit für Ladegeräte

- Kinder ab 8 Jahren und Personen mit eingeschränkten körperlichen, sensorischen oder geistigen Fähigkeiten oder mangelnder Erfahrung und Kenntnis können das Ladegerät benutzen, wenn sie beaufsichtigt oder in den sicheren Gebrauch des Elektrowerkzeugs eingewiesen wurden und die damit verbundenen Gefahren verstehen.
- Kinder sollten nicht mit dem Elektrowerkzeug oder dem Netzkabel spielen.

- Die Reinigung oder Wartung durch den Benutzer darf nicht von unbeaufsichtigten Kindern durchgeführt werden.
- Das Netzkabel dieses Ladegeräts ist nicht austauschbar. Entsorgen Sie das Ladegerät, wenn das Netzkabel beschädigt ist.

8) Verwendung und Handhabung des Ladegeräts

- Schließen Sie das Ladegerät nur an, wenn die Spannung der Steckdose mit den Angaben auf dem Typenschild übereinstimmt.
- Schließen Sie das Ladegerät nur an eine leicht zugängliche Steckdose an, damit Sie es im Falle einer Störung schnell vom Netz trennen können.
- Achten Sie beim Beladen des Akkus auf ausreichende Belüftung; es können sich Gase entwickeln.
- Laden Sie keine nicht wiederaufladbaren Akkus.
- Halten Sie das Ladegerät von Feuchtigkeit fern.
- Verwenden Sie das Ladegerät niemals in Umgebungen, in denen explosive oder entflammbare Materialien vorhanden sind. Es besteht Brand- und Explosionsgefahr.
- Stellen Sie keine Gegenstände auf das Ladegerät und decken Sie das Ladegerät nicht ab.
- Halten Sie das Ladegerät von Wärmequellen fern.
- Überprüfen Sie das Ladegerät regelmäßig auf Schäden.
- Reparieren Sie beschädigte Ladegeräte ordnungsgemäß, bevor Sie sie wieder verwenden.
- Das Ladegerät darf nicht demontiert werden. Reparaturen sollten nur von einem autorisierten Servicetechniker durchgeführt werden.
- Verwenden Sie das Ladegerät nicht, wenn es Stößen oder Stürzen ausgesetzt war.

- Trennen Sie das Ladegerät nach dem Gebrauch immer vom Stromnetz.
- Trennen Sie das Ladegerät vor dem Reinigen, Warten, Lagern und Transportieren vom Stromnetz und lassen Sie es vollständig abkühlen.

9) Allgemeine Vorsichtsmaßnahmen

- Halten Sie das Elektrowerkzeug an den isolierten Griffflächen, wenn Sie eine Arbeit ausführen, bei der das Befestigungsmittel mit verdeckten Leitungen in Berührung kommen kann. Befestigungselemente, die mit einer spannungsführenden Leitung in Berührung kommen, können dazu führen, dass freiliegende Metallteile des Elektrowerkzeugs unter Spannung stehen, was zu einem Stromschlag für den Bediener führen kann.
- Halten Sie das Elektrowerkzeug und seine Zubehörteile von heißen Oberflächen fern.
- Lassen Sie das Elektrowerkzeug und seine Zubehörteile nicht von unerfahrenen Personen benutzen.
- Personen mit körperlichen oder geistigen Behinderungen dürfen das Elektrowerkzeug und seine Zubehörteile nicht ohne Aufsicht benutzen.
- Kinder dürfen nicht mit dem Elektrowerkzeug und seinen Zubehörteilen spielen, es reinigen oder warten.
- Lassen Sie das Werkzeug nach dem Gebrauch abkühlen, bevor Sie es berühren.
- Warten Sie nach der Arbeit mit dem Werkzeug immer, bis alle beweglichen Teile zum Stillstand gekommen sind.

SPEZIFISCHE SICHERHEITSVORSCHRIFTEN

⚠ Hinweis! Einige Partikel, die beim Schleifen, Sägen, Schleifen, Bohren und anderen Bautätigkeiten entstehen, enthalten Chemikalien, die Krebs, Geburtsfehler und andere Fortpflanzungsprobleme verursachen. Einige Beispiele für diese Chemikalien sind:

- Blei in bleihaltigen Anstrichen,
- kristalline Kieselsäure in Ziegeln, Zement und anderen Mauerwerksprodukten,
- Arsen und Chrom in chemisch behandeltem Holz (CCA).

Das Risiko dieser Expositionen variiert je nach Häufigkeit, mit der diese Art von Arbeit ausgeführt wird.
Um die Exposition gegenüber diesen Chemikalien zu verringern, wird empfohlen, in gut belüfteten Bereichen zu arbeiten und zugelassene Sicherheitsausrüstung zu verwenden, wie z. B. Staubmasken, die speziell zum Herausfiltern mikroskopisch kleiner Partikel entwickelt wurden.

- Vermeiden Sie längeren Kontakt mit Staub vom Schleifen, Sägen, Körnen, Bohren und anderen Bautätigkeiten. Schutzkleidung tragen und exponierte Stellen mit Wasser und Seife waschen. Wenn Staub in den Mund oder in die Augen gelangt oder mit der Haut in Berührung kommt, kann es zur Aufnahme schädlicher Chemikalien kommen.

⚠ Hinweis! Bei der Verwendung dieses Werkzeugs können Staubpartikel entstehen oder verteilt werden, die zu dauerhaften und schweren Atemwegs- oder anderen Verletzungen führen können. Tragen Sie immer einen geeigneten Atemschutz bei Staubbelastung. Halten Sie die Partikel von Gesicht und Körper fern.

⚠ Vorsicht! Tragen Sie während der Benutzung einen geeigneten Gehörschutz. Unter bestimmten Bedingungen und bei längerem Gebrauch kann der von diesem Produkt erzeugte Lärm zu Gehörschäden führen.

- Tragen Sie immer einen geeigneten Atem- und Augenschutz.

- Reinigen Sie Ihr Werkzeug regelmäßig.
- Bevor Sie das Werkzeug an Metall oder metallhaltigen Teilen verwenden, müssen Sie den Staubfilter entfernen.
- Tragen Sie Handschuhe, wenn Sie mit Metallteilen arbeiten.
- ABSCHLEIFEN VON FARBEN AUF BLEIBASIS. Das Abschleifen von Farben auf Bleibasis wird NICHT EMPFOHLEN, da es schwierig ist, den kontaminierten Staub zu kontrollieren. Die größte Gefahr einer Bleivergiftung besteht für Kinder und schwangere Frauen. Da es schwierig ist, ohne chemische Analyse festzustellen, ob eine Farbe Blei enthält oder nicht, empfehlen wir Ihnen, beim Abschleifen jeglicher Art von Farbe die folgenden Vorsichtsmaßnahmen zu beachten:

Persönliche Sicherheit

- Lassen Sie Kinder oder schwangere Frauen nicht in den Arbeitsbereich, wenn Sie Farbe abschleifen, bis Sie mit dem Aufräumen fertig sind.
- Allen Personen, die den Arbeitsbereich betreten, wird die Verwendung von Masken oder Atemschutzgeräten empfohlen. Der Filter sollte täglich oder bei Atembeschwerden des Benutzers ausgetauscht werden.
- Hinweis: Es sollten nur Masken verwendet werden, die für die Arbeit mit Staub und Farbdämpfen geeignet sind. Gewöhnliche Lackiermasken bieten diesen Schutz nicht. Wenden Sie sich an Ihren örtlichen Werkzeughändler, um die passende Maske zu erhalten.
- Im Arbeitsbereich NICHT ESSEN, TRINKEN ODER RAUCHEN, um die Aufnahme von kontaminierten Farbpartikeln zu vermeiden. Die Benutzer müssen sich waschen und reinigen, BEVOR sie essen, trinken oder rauchen. Ess-, Trink- und Rauchutensilien sollten nicht im Arbeitsbereich abgestellt werden, da sich dort Staub ablagern kann.

Umweltsicherheit

- Die Farbe muss so entfernt werden, dass die Staubentwicklung möglichst gering ist.
- Bereiche, in denen die Farbe entfernt wird, sollten mit einer 4 mil dicken Plastikfolie abgedichtet werden.
- Das Schleifen muss so erfolgen, dass die Farbe nicht aus dem Arbeitsbereich abfließt.

Reinigung und Entsorgung

- Alle Oberflächen im Arbeitsbereich müssen während der gesamten Dauer des Schleifprojekts täglich abgesaugt und gründlich gereinigt werden. Der Inhalt des Sammelbehälters muss regelmäßig geleert werden.
- Leeren Sie den Staubbehälter immer sofort nach dem Ausschalten des Geräts. Der Staub im Staubbehälter und einige Teile der Schleifmaschine können in bestimmten Situationen brennen, z. B. wenn beim Schleifen von Metall Funken entstehen. Außerdem erhöht sich die Brandgefahr, wenn der Staub mit Farbe, Polyurethanresten oder anderen Chemikalien vermischt ist oder wenn das geschliffene Teil zu heiß ist. Prüfen Sie in der Bedienungsanleitung Ihres Staubsaugers, ob er zum Aufsaugen des von der Schleifmaschine erzeugten Staubs geeignet ist.
- Die Plastikfolien müssen gesammelt und zusammen mit den Farbresten entsorgt werden. Sie sollten in versiegelten Behältern deponiert und über die normale Müllabfuhr entsorgt werden. Während der Reinigung sollten Kinder und schwangere Frauen vom unmittelbaren Arbeitsbereich ferngehalten werden.
- Alle Spielzeuge, abwaschbaren Möbel und Utensilien, die von Kindern benutzt werden, sollten vor der Wiederverwendung gründlich gewaschen werden.

Symbol	Bezeichnung:
	Achtung
	Warnung, brennbares Material
	Information
	Nur für den Innenbereich geeignet
	Werkzeug der Klasse II
	Tragen Sie eine Schutzmaske
	Bitte beachten Sie die Bedienungsanleitung
	Tragen Sie Schutzhandschuhe
	Tragen Sie einen Augenschutz
	Tragen Sie einen Gehörschutz

ISTRUZIONI DI SICUREZZA

AVVERTENZE GENERALI DI SICUREZZA PER GLI UTENSILI ELETTRICI

Leggere attentamente le seguenti istruzioni prima di usare l'apparecchio. Conservare questo manuale per consultazioni future o nuovi utenti.

- AVVERTENZA Leggere tutte le avvertenze di sicurezza, le istruzioni, le illustrazioni e le specifiche fornite con questo elettroutensile. La mancata osservanza di tutte le istruzioni elencate di seguito può provocare scosse elettriche, incendi e/o lesioni gravi.
- AVVERTENZA Leggere tutte le avvertenze di sicurezza contrassegnate dal simbolo e tutte le istruzioni.
- Conservare tutte le avvertenze e istruzioni e per consulazioni future.

1) Sicurezza nell'area di lavoro

a) Mantenere l'area di lavoro pulita e ben illuminata.

b) Non utilizzare gli utensili elettrici in atmosfere esplosive, ad esempio in presenza di liquidi, gas o polveri infiammabili. Gli utensili elettrici creano scintille che possono incendiare la polvere o i fumi.

c) Tenere lontani i bambini e gli altri durante l'utilizzo di un elettroutensile. Le distrazioni possono farvi perdere il controllo.

2) Sicurezza elettrica

a) Le spine degli utensili elettrici devono essere abbinate alla presa di corrente. Non modificare mai il connettore. Non utilizzare le spine dell'adattatore con utensili elettrici collegati a terra. Spine non modificate e prese adeguate riducono il rischio di scosse elettriche.

b) Evitare il contatto del corpo con superfici collegate a terra come tubi, radiatori, fornelli e frigoriferi. Esiste un maggiore rischio di scariche elettriche se il suo corpo è a terra.
c) Non esporre gli utensili elettrici alla pioggia o all'umidità. L'entrata d'acqua che entra in un utensile elettrico aumenta il rischio di scosse elettriche.

3) Sicurezza personale

a) Fate attenzione, osservate ciò che fate e usate il buon senso quando utilizzate un utensile elettrico. Non utilizzare un utensile elettrico quando si è stanchi o sotto l'effetto di droghe, alcol o farmaci. Un momento di disattenzione durante l'uso di utensili elettrici può causare gravi lesioni personali.
b) Utilizzare i dispositivi di protezione individuale. Indossare sempre una protezione per gli occhi. Dispositivi di protezione come maschere antipolvere, calzature di sicurezza antiscivolo, elmetto o protezioni per l'udito, utilizzati in condizioni adeguate, ridurranno le lesioni personali.
c) Evitare l'avviamento involontario. Assicurarsi che l'interruttore sia in posizione off prima di collegare l'utensile alla fonte di alimentazione e/o alla batteria, o prima di sollevare o trasportare l'utensile. Portare gli utensili elettrici con il dito sull'interruttore o accendere gli utensili elettrici con l'interruttore acceso invita agli incidenti.
d) Rimuovere qualsiasi chiave di regolazione o chiave prima di accendere l'utensile elettrico. Se una chiave o una chiave inglese viene lasciata su una parte rotante dell'elettroutensile, si possono verificare lesioni personali.

e) Non esagerare. Mantenere sempre l'equilibrio e la stabilità. Ciò consente un migliore controllo dell'elettroutensile in situazioni impreviste.
f) Vestirsi in modo appropriato. Non indossare abiti larghi o gioielli Tenere i capelli e gli indumenti lontani dalle parti in movimento. Abiti larghi, gioielli o capelli lunghi possono impigliarsi nelle parti in movimento.
g) Se sono previsti dispositivi per il collegamento di sistemi di aspirazione e raccolta della polvere, accertarsi che siano collegati e utilizzati correttamente. L'uso dell'aspirazione può ridurre i rischi legati alla polvere.
h) Non lasciate che la familiarità acquisita con l'uso frequente degli utensili vi permetta di diventare compiacenti e di ignorare i principi di sicurezza degli utensili. Un'azione imprudente può causare gravi lesioni in una frazione di secondo.

4) Uso e cura degli utensili elettrici

a) Non forzare l'apparecchio elettrico. Utilizzare l'utensile elettrico appropriato per l'applicazione. L'elettroutensile giusto svolgerà il lavoro in modo migliore e più sicuro alla velocità per cui è stato progettato.
b) Non utilizzare l'elettroutensile se l'interruttore non lo accende e non lo spegne. Qualsiasi utensile elettrico che non può essere controllato con l'interruttore è pericoloso e deve essere riparato.
c) Scollegare la spina dalla fonte di alimentazione e/o rimuovere il pacco batteria, se staccabile, dall'elettroutensile prima di effettuare qualsiasi regolazione, cambiare gli accessori o riporre gli elettroutensili. Queste misure di sicurezza preventive riducono il rischio di avviamento accidentale dell'elettroutensile.

d) Conservare gli utensili elettrici inattivi fuori dalla portata dei bambini e non permettere a persone che non conoscono l'utensile o le presenti istruzioni di utilizzarlo. Gli utensili elettrici sono pericolosi nelle mani di utenti inesperti.
e) Manutenzione di utensili elettrici e accessori. Controllare il disallineamento o l'impuntamento delle parti mobili, la rottura di parti o qualsiasi altra condizione che possa influenzare il funzionamento dell'elettroutensile. Se danneggiato, far riparare l'elettroutensile prima dell'uso. Molti incidenti sono causati da una cattiva manutenzione degli utensili elettrici.
f) Mantenere gli utensili da taglio affilati e puliti. Gli utensili da taglio ben curati e con bordi affilati hanno meno probabilità di incepparsi e sono più facili da controllare.
g) Utilizzare l'elettroutensile, gli accessori, le punte ecc. in conformità alle presenti istruzioni, tenendo conto delle condizioni di lavoro e dell'attività da svolgere. L'uso dell'elettroutensile per operazioni diverse da quelle previste potrebbe causare situazioni pericolose.
h) Mantenere le impugnature e le superfici di presa asciutte, pulite e prive di olio e grasso. Impugnature e superfici di presa scivolose non consentono un utilizzo e un controllo sicuri dell'utensile in situazioni impreviste.

5) Uso e cura delle batterie

a) Ricaricare solo con il caricabatterie specificato dal produttore. Un caricabatterie adatto a un tipo di batteria può creare un rischio di incendio se utilizzato con un altro tipo di batteria.
b) Utilizzare l'elettroutensile solo con pacchi batteria specificamente indicati. L'uso di qualsiasi altro tipo di batteria può comportare il rischio di lesioni e incendi.

c) Quando la batteria non è in uso, tenerla lontana da altri oggetti metallici, come graffette, monete, chiavi, chiodi, viti o altri piccoli oggetti metallici, che possono stabilire un collegamento da un terminale all'altro. Un cortocircuito tra i terminali della batteria può causare ustioni o incendi.
d) In caso di condizioni difficili, dalla batteria può fuoriuscire del liquido; evitare il contatto. In caso di contatto accidentale, sciacquare con acqua. Se il liquido viene a contatto con gli occhi, consultare un medico. Il liquido espulso dalla batteria può causare irritazioni o ustioni.
e) Non utilizzare batterie o strumenti danneggiati o modificati. Le batterie danneggiate o modificate possono avere un comportamento imprevedibile con conseguente rischio di incendio, esplosione o lesioni.
f) Non esporre la batteria o l'utensile al fuoco o a temperature eccessive. L'esposizione al fuoco o a temperature superiori a 130°C può causare un'esplosione.
g) Seguire tutte le istruzioni di carica e non caricare la batteria o l'utensile al di fuori dell'intervallo di temperatura specificato nelle istruzioni. Una ricarica errata o effettuata a temperature non comprese nell'intervallo specificato può danneggiare la batteria e aumentare il rischio di incendio.

6) Servizio

a) Far riparare l'elettroutensile da un tecnico qualificato utilizzando solo parti di ricambio identiche. In questo modo si garantisce la sicurezza dell'elettroutensile.
b) Non riparare le batterie danneggiate. La manutenzione della batteria deve essere effettuata esclusivamente dal produttore o da un centro di assistenza autorizzato.

7) Sicurezza per caricatori

- I bambini a partire dagli 8 anni e le persone con ridotte capacità fisiche, sensoriali o mentali o con mancanza di esperienza e conoscenza possono utilizzare il caricabatterie se hanno ricevuto supervisione o istruzioni sull'uso dell'elettroutensile in modo sicuro e se hanno compreso i rischi connessi.
- I bambini non devono giocare con l'elettroutensile o con il cavo di alimentazione.
- La pulizia o la manutenzione da parte dell'utente non devono essere eseguite da bambini non sorvegliati.
- Il cavo di alimentazione di questo caricabatterie non è sostituibile. Se il cavo di alimentazione è danneggiato, gettare il caricabatterie.

8) Uso e gestione del caricabatterie

- Collegare il caricabatterie solo se la tensione della presa corrisponde alle informazioni riportate sulla targhetta.
- Collegare il caricabatterie solo a una presa di corrente facilmente accessibile, in modo da poterlo scollegare rapidamente dalla rete elettrica in caso di malfunzionamento.
- Durante la carica della batteria, lasciare sempre una ventilazione sufficiente; potrebbero svilupparsi dei gas.
- Non caricare batterie non ricaricabili.
- Tenere il caricabatterie al riparo dall'umidità.
- Non utilizzare mai il caricabatterie in ambienti in cui sono presenti materiali esplosivi o infiammabili. Esiste il rischio di incendio e di esplosione.
- Non collocare oggetti sopra il caricatore e non coprirlo.
- Tenere il caricabatterie lontano da fonti di calore.
- Controllare regolarmente che il caricabatterie non sia danneggiato.

- Riparare correttamente i caricabatterie danneggiati prima di riutilizzarli.
- Il caricabatterie non deve essere smontato. Le riparazioni possono essere effettuate solo da un tecnico autorizzato.
- Non utilizzare il caricabatterie se è stato sottoposto a urti o cadute.
- Dopo l'uso, scollegare sempre il caricabatterie dalla rete elettrica.
- Scollegare il caricabatterie dall'alimentazione prima di pulirlo, sottoporlo a manutenzione, conservarlo e trasportarlo e lasciarlo raffreddare completamente.

9) Precauzioni generali

- Tenere l'elettroutensile per le superfici di presa isolate quando si esegue un'operazione in cui l'elemento di fissaggio può entrare in contatto con cavi nascosti. Gli elementi di fissaggio che entrano in contatto con un filo "sotto tensione" possono rendere "sotto tensione" le parti metalliche esposte dell'elettroutensile e causare scosse elettriche all'operatore.
- Tenere l'elettroutensile e i suoi accessori lontano da superfici calde.
- Non permettere a persone non addestrate di utilizzare l'elettroutensile e i suoi accessori.
- Le persone con disabilità fisiche o mentali non devono utilizzare utensili elettrici e accessori senza supervisione.
- I bambini non devono giocare, pulire o fare manutenzione all'elettroutensile e ai suoi accessori.
- Lasciare raffreddare l'utensile dopo l'uso prima di toccarlo.
- Attendere sempre che tutte le parti in movimento si siano fermate dopo aver lavorato con l'utensile.

STANDARD SPECIFICI DI SICUREZZA

⚠ Avvertenza! Alcune particelle prodotte dalla levigatura, dalla segatura, dalla smerigliatura, dalla perforazione e da altre attività edilizie contengono sostanze chimiche che causano cancro, difetti alla nascita e altri problemi riproduttivi. Alcuni esempi di queste sostanze chimiche sono:

- piombo nelle vernici a base di piombo,
- silice cristallina in mattoni, cemento e altri prodotti per la muratura,
- arsenico e cromo nel legno trattato chimicamente (CCA).

Il rischio di queste esposizioni varia a seconda della frequenza con cui questo tipo di lavoro viene svolto.

Per ridurre l'esposizione a queste sostanze chimiche: si raccomanda di lavorare in aree ben ventilate e di utilizzare dispositivi di sicurezza approvati, come maschere antipolvere appositamente progettate per filtrare le particelle microscopiche.

- Evitare il contatto prolungato con la polvere di carteggiatura, segatura, sgranatura, perforazione e altre attività edilizie. Indossare indumenti protettivi e lavare le aree esposte con acqua e sapone. Se la polvere entra in bocca, negli occhi o viene a contatto con la pelle, può causare l'assorbimento di sostanze chimiche nocive.

⚠ Avvertenza! L'uso di questo strumento può generare o disperdere particelle di polvere, che possono causare lesioni permanenti e gravi alle vie respiratorie o di altro tipo. Indossare sempre una protezione respiratoria adeguata per l'esposizione alla polvere. Tenere le particelle lontano dal viso e dal corpo.

⚠ Attenzione! Indossare un'adeguata protezione dell'udito durante l'uso. In determinate condizioni e con un uso prolungato, il rumore generato da questo prodotto può favorire la perdita dell'udito.

- Indossare sempre un'adeguata protezione delle vie respiratorie e degli occhi.
- Pulire periodicamente l'utensile.
- Prima di utilizzare l'utensile su parti metalliche o contenenti metallo, assicurarsi di rimuovere il raccoglitore di polvere.
- Indossare guanti quando si lavora con parti metalliche.
- CARTEGGIATURA DI VERNICI A BASE DI PIOMBO. La carteggiatura di vernici a base di piombo è sconsigliata a causa della difficoltà di controllare la polvere contaminata. Il pericolo maggiore di avvelenamento da piombo riguarda i bambini e le donne in gravidanza. Poiché è difficile stabilire se la vernice contenga o meno piombo senza un'analisi chimica, si consiglia di prendere in considerazione le seguenti precauzioni quando si carteggia qualsiasi tipo di vernice:

Sicurezza personale

- Durante la carteggiatura, i bambini e le donne in gravidanza non devono trovarsi nell'area di lavoro finché non si è terminata la pulizia.
- Si raccomanda l'uso di maschere o respiratori per tutte le persone che entrano nell'area di lavoro. Il filtro deve essere sostituito quotidianamente o quando l'utente ha difficoltà a respirare.
- Nota: Utilizzare solo maschere adatte a lavorare con polvere e fumi di vernice. Le normali maschere per verniciatura non offrono questa protezione. Per la maschera appropriata, rivolgersi al rivenditore locale di utensili.
- NON MANGIARE, BERE O FUMARE nell'area di lavoro per evitare di ingerire particelle di vernice contaminate. Gli utenti devono lavarsi e pulirsi PRIMA di mangiare, bere o fumare. Gli oggetti per mangiare, bere e fumare non

devono essere lasciati nell'area di lavoro dove la polvere potrebbe depositarsi.

Sicurezza ambientale

- La rimozione della vernice deve avvenire in modo da ridurre al minimo la quantità di polvere generata.
- Le aree in cui viene rimossa la vernice devono essere sigillate con un foglio di plastica di 4 millimetri di spessore.
- La carteggiatura deve essere eseguita in modo da ridurre la dispersione della vernice al di fuori dell'area di lavoro.

Pulizia e rimozione

- Tutte le superfici dell'area di lavoro devono essere aspirate e pulite a fondo ogni giorno per tutta la durata del progetto di levigatura. Il contenuto del serbatoio di raccolta deve essere svuotato frequentemente.
- Svuotare sempre il contenitore della polvere subito dopo aver spento l'utensile. La polvere contenuta nel contenitore della polvere e in alcune parti della levigatrice può bruciare in alcune situazioni, ad esempio in caso di scintille durante la levigatura di metalli. Inoltre, il rischio di incendio aumenta se la polvere si mescola a vernice, residui di poliuretano o altre sostanze chimiche, oppure se la parte da carteggiare è troppo calda. Verificare nel manuale di istruzioni dell'aspirapolvere se è adatto ad aspirare la polvere prodotta dalla levigatrice.
- I fogli di plastica devono essere raccolti e smaltiti insieme ai residui di vernice. Devono essere depositati in contenitori sigillati e smaltiti attraverso le normali procedure di raccolta dei rifiuti. Durante la pulizia, i bambini e le donne in gravidanza devono essere tenuti lontani dall'area di lavoro.

- Tutti i giocattoli, i mobili lavabili e gli utensili utilizzati dai bambini devono essere lavati accuratamente prima di essere riutilizzati.

Simbolo	Significato
	Attenzione
	Attenzione, materiale infiammabile
	Informazioni
	Solo per uso interno
	Strumento di classe II
	Indossare una maschera protettiva
	Consultare il manuale d'istruzioni/brochure
	Indossare guanti protettivi
	Indossare una protezione per gli occhi
	Indossare una protezione per l'udito

INSTRUÇÕES DE SEGURANÇA

AVISOS GERAIS DE SEGURANÇA PARA FERRAMENTAS ELÉTRICAS

Leia atentamente as instruções seguintes antes de utilizar o aparelho. Guarde este manual para referências futuras ou novos utilizadores.

- AVISO Leia todos os avisos de segurança, instruções, ilustrações e especificações fornecidos com esta ferramenta eléctrica. O incumprimento de todas as instruções indicadas abaixo pode resultar em choque eléctrico, incêndio e/ou ferimentos graves.
- AVISO Leia todos os avisos de segurança sinalizados com o símbolo e todas as instruções.
- Guarde todos os avisos e instruções para referência futura.

1) Segurança no espaço de trabalho

a) Mantenha a área de trabalho limpa com boa iluminação.

b) Não utilize ferramentas eléctricas em atmosferas susceptíveis de explosão, por exemplo, na presença de líquidos, gases ou poeiras inflamáveis. As ferramentas eléctricas criam faíscas que podem incendiar o pó ou os fumos.

c) Mantenha as crianças e outras pessoas afastadas quando estiver a utilizar uma ferramenta eléctrica. As distrações podem causar-lhe a perda de controlo.

2) Segurança eléctrica

a) As fichas das ferramentas elétricas devem corresponder à tomada. Não modifique a tomada. Não utilize as tomadas com adaptadores com ferramentas eléctricas ligadas à terra. As fichas não modificadas e as tomadas adequadas reduzem o risco de choque elétrico.

b) Evite o contato com superfícies ligadas à terra, como tubos, radiadores, fogões e frigoríficos. Há um risco acrescido de choque eléctrico se o seu corpo estiver ligado à terra.

c) Não exponha as ferramentas elétricas a condições de chuva ou humidade. Se a água entrar numa ferramenta eléctrica, aumenta o risco de choque eléctrico.

3) Segurança pessoal

a) Mantenha-se alerta, veja o que está a fazer e use o bom senso quando utilizar uma ferramenta eléctrica. Não utilize ferramentas eléctricas quando estiver cansado ou sob a influência de drogas, álcool ou medicamentos. Um momento de desatenção durante o funcionamento de ferramentas eléctricas pode resultar em lesões graves.

b) Use equipamento de proteção individual. Usar sempre uma proteção ocular. O equipamento de proteção como a máscara contra poeira, calçado de segurança antiderrapante, capacete ou proteção auditiva, utilizado em condições apropriadas, reduzirá o risco de ferimentos.

c) Evite a utilização involuntária. Certifique-se de que o interruptor está desligado antes de ligar a ferramenta a uma fonte de energia e/ou a bateria, ou antes de pegar ou transportar a ferramenta. Transportar ferramentas eléctricas com o dedo no interrutor ou ligar ferramentas eléctricas com o interrutor ligado pode causar acidentes.

d) Remova qualquer chave de ajuste ou chave inglesa antes de ligar a ferramenta eléctrica. Se uma chave de porcas ou uma chave inglesa for deixada numa parte rotativa da ferramenta eléctrica, pode causar lesões.

e) Mantenha uma posição correcta. Mantenha o equilíbrio e a estabilidade em todas as circunstâncias. Isto permite um melhor controlo da ferramenta eléctrica em situações inesperadas.
f) Vista-se adequadamente. Não utilize roupa folgada ou jóias. Mantenha o cabelo e a roupa afastados das peças móveis. A roupa folgada, jóias ou cabelo comprido podem ficar presos nas peças em movimento.
g) Se estiverem disponíveis os sistemas de extração e recolha de pó, certifique-se de os ligar e utilizar corretamente. A utilização do extrator de pó pode reduzir os riscos relacionados com o pó.
h) Não deixe que a habituação adquirida com a utilização frequente de ferramentas lhe permita relaxar e ignorar os princípios de segurança das ferramentas. Uma ação descuidada pode causar lesões graves numa fração de segundo.

4) Utilização e manutenção de ferramentas eléctricas

a) Não force a ferramenta eléctrica. Utilize a ferramenta eléctrica adequada para a sua aplicação. A ferramenta eléctrica certa fará um trabalho melhor e mais seguro ao ritmo para o qual foi desenhada.
b) Não utilize a ferramenta eléctrica se o interruptor não a liga e desliga. Qualquer ferramenta eléctrica que não possa ser controlada com o interruptor é perigosa e deve ser reparada.
c) Desligue a ficha da fonte de alimentação e/ou retire a bateria, se esta for amovível da ferramenta eléctrica, antes de efetuar quaisquer ajustes, mudar os acessórios ou guardar as ferramentas eléctricas. Estas medidas preventivas de segurança reduzem o risco de ligação acidental da ferramenta eléctrica.

d) Guarde as ferramentas eléctricas inactivas fora do alcance das crianças e não permita que pessoas não familiarizadas com a ferramenta eléctrica ou com estas instruções operem a ferramenta eléctrica. As ferramentas eléctricas são perigosas para utilizadores inexperientes.
e) Manutenção de ferramentas eléctricas e acessórios. Verifique se as peças móveis estão desalinhadas ou presas, se há peças partidas ou qualquer outra condição que possa afetar o funcionamento da ferramenta eléctrica. Se estiver danificada, mande reparar a ferramenta eléctrica antes de a utilizar. Muitos acidentes são causados por ferramentas eléctricas com uma manutenção deficiente.
f) Mantenha as ferramentas de corte afiadas e limpas. As ferramentas de corte bem conservadas e afiadas têm menos probabilidade de obstruir-se e são mais fáceis de controlar.
g) Utilize a ferramenta eléctrica, os acessórios, as brocas, etc., de acordo com estas instruções, e em função das condições de trabalho e do trabalho a efetuar. A utilização da ferramenta eléctrica para outros fins que não os previstos pode dar origem a situações perigosas.
h) Mantenha os punhos e as superfícies de agarrar secas, limpas e isentas de óleo e gordura. Os punhos e as superfícies de agarrar escorregadias não permitem uma operação e um controlo seguros da ferramenta em situações inesperadas.

5) Utilização e conservação das pilhas

a) Recarregue apenas com o carregador especificado pelo fabricante. Um carregador adequado para um tipo de

bateria pode criar um risco de incêndio se for utilizado com outro tipo de bateria.

b) Utilize a ferramenta eléctrica apenas com baterias especificamente concebidas para o efeito. A utilização de qualquer outro tipo de bateria pode criar um risco de ferimentos e de incêndio.

c) Quando a bateria não estiver a ser utilizada, mantenha-a afastada de outros objectos metálicos, como clipes, moedas, chaves, pregos, parafusos ou outros pequenos objectos metálicos, que possam estabelecer uma ligação de um terminal a outro. Um curto-circuito entre os terminais da bateria pode provocar queimaduras ou um incêndio.

d) Em condições de abuso, pode ocorrer uma fuga de líquido da bateria; evite o contacto. Em caso de contacto acidental, lave a área afectada com água. Se o líquido entrar em contacto com os olhos, consultar um médico. O líquido ejectado da bateria pode provocar irritações ou queimaduras.

e) Não utilize uma bateria ou ferramenta danificada ou modificada. As baterias danificadas ou modificadas podem apresentar um comportamento imprevisível, o que poderá resultar em incêndio, explosão ou risco de ferimentos.

f) Não exponha a bateria ou a ferramenta ao fogo ou a temperaturas excessivas. A exposição ao fogo ou a temperaturas superiores a 130°C pode causar uma explosão.

g) Siga todas as instruções de carregamento e não carregue a bateria ou a ferramenta fora do intervalo de temperatura especificado nas instruções. O carregamento incorreto ou o carregamento a temperaturas fora do intervalo especificado pode danificar a bateria e aumentar o risco de incêndio.

6) Serviço

a) A manutenção da ferramenta eléctrica deve ser efectuada por um técnico qualificado, utilizando apenas peças de substituição idênticas. Isto assegura a manutenção da segurança da ferramenta eléctrica.

b) Nunca repare baterias danificadas. A manutenção da bateria só pode ser efectuada pelo fabricante ou por um técnico de assistência autorizado.

7) Segurança para carregadores

- As crianças a partir dos 8 anos de idade e as pessoas com capacidades físicas, sensoriais ou mentais reduzidas ou com falta de experiência e conhecimentos podem utilizar o carregador se tiverem recebido supervisão ou instruções sobre a utilização da ferramenta eléctrica de forma segura e se compreenderem os perigos envolvidos.
- As crianças não devem brincar com a ferramenta eléctrica ou com o cabo de alimentação.
- A limpeza e a manutenção do aparelho não devem ser realizadas por crianças sem supervisão.
- O cabo de alimentação deste carregador não é substituível. Deite fora o carregador se o cabo de alimentação estiver danificado.

8) Utilização e manuseio do carregador

- Ligue o carregador só se a tensão da tomada corresponder à indicada na placa de características.
- Ligar o carregador unicamente a uma tomada de fácil

acesso, para o poder desligar rapidamente da rede eléctrica em caso de avaria.
- Durante o carregamento da bateria, deve haver sempre ventilação suficiente; podem formar-se gases.
- Não carregar baterias não recarregáveis.
- Manter o carregador afastado da humidade.
- Nunca utilize o carregador em ambientes onde estejam presentes materiais explosivos ou inflamáveis. Existe o risco de incêndio e explosão.
- Não colocar objectos em cima do carregador e não o cobrir.
- Mantenha o cabo longe de fontes de calor.
- Verifique regularmente se o cabo está danificado.
- Repare corretamente os carregadores danificados antes de os reutilizar.
- O carregador não deve ser desmontado. As reparações só podem ser efectuadas por um técnico de assistência autorizado.
- Não utilizar o carregador se sofreu choques ou quedas.
- Desligue sempre o carregador da fonte de alimentação depois de o utilizar.
- Desligue o carregador da fonte de alimentação antes de o limpar, fazer a manutenção, armazenar e transportar, e deixe-o arrefecer completamente.

9) Precauções gerais
- Segure a ferramenta eléctrica pelas superfícies de aperto isoladas quando executar uma operação em que o fixador possa entrar em contacto com a cablagem oculta. Os fixadores que entrem em contacto com um fio sob tensão podem fazer com que as partes metálicas expostas da ferramenta eléctrica estejam sob tensão, o que pode provocar um choque elétrico ao utilizador.

- Mantenha a ferramenta eléctrica e os seus acessórios afastados de superfícies quentes.
- Não permita que pessoas não qualificadas utilizem a ferramenta eléctrica e os seus acessórios.
- As pessoas com deficiências físicas ou mentais não devem utilizar ferramentas eléctricas e acessórios sem supervisão.
- As crianças não devem brincar, limpar ou efetuar a manutenção da ferramenta eléctrica e dos seus acessórios.
- Deixe a ferramenta arrefecer completamente antes de usar.
- Espere sempre que todas as partes móveis estejam paradas depois de trabalhar com a ferramenta.

NORMAS DE SEGURANÇA ESPECÍFICAS

⚠ Advertência! Algumas partículas provenientes do lixamento, serragem, trituração, perfuração e outras actividades de construção contêm substâncias químicas que causam cancro, defeitos congénitos e outros problemas reprodutivos. Alguns exemplos destes produtos químicos são:
- o chumbo em tintas à base de chumbo,
- a sílica cristalina em tijolos, cimento e outros produtos de alvenaria,
- o arsénio e o crómio em madeira tratada quimicamente (CCA).

O risco destas exposições varia em função da frequência com que este tipo de trabalho é efectuado.
Para reduzir a exposição a estes produtos químicos: recomenda-se o trabalho em áreas bem ventiladas e a utilização de equipamento de segurança aprovado, como máscaras contra o pó especialmente concebidas para filtrar partículas microscópicas.

- Evite o contacto prolongado com poeiras de lixagem, serragem, granulação, perfuração e outras actividades de construção. Use equipamento de proteção e lave as áreas expostas com água e sabão. Deixar que o pó entre na boca, nos olhos ou em contacto com a pele pode provocar a absorção de substâncias químicas nocivas.

⚠ Advertência! A utilização desta ferramenta pode gerar ou dispersar partículas de pó, que podem causar lesões permanentes e graves nas vias respiratórias ou outras lesões. Utilize sempre uma proteção respiratória adequada para a exposição ao pó. Mantenha as partículas afastadas do rosto e do corpo.

⚠ ATENÇÃO: Use proteção auditiva adequada durante a utilização. Em determinadas condições e com uma utilização prolongada, o ruído gerado por este produto pode provocar perda de audição.

- Use sempre uma proteção respiratória e ocular adequada.
- Limpe a sua ferramenta periodicamente.
- Antes de utilizar a ferramenta em metal ou em peças que contenham metal, certifique-se de que retira o filtro para pó.
- Use luvas quando trabalhar com peças metálicas.
- LIXAGEM DE TINTAS À BASE DE CHUMBO. NÃO É RECOMENDADA a lixagem de tintas à base de chumbo devido à dificuldade de controlo do pó contaminado. O maior perigo de envenenamento por chumbo é para as crianças e as mulheres grávidas. Uma vez que é difícil identificar se a tinta contém ou não chumbo sem uma análise química, recomendamos que tenha em consideração as seguintes precauções ao lixar qualquer tipo de tinta:

Segurança pessoal

- Não permita a presença de crianças ou mulheres grávidas na zona de trabalho quando estiver a lixar a tinta até terminar a limpeza.
- Recomenda-se a utilização de máscaras ou respiradores para todas as pessoas que entrem na zona de trabalho. O filtro deve ser substituído diariamente ou quando o utilizador tiver dificuldade em respirar.
- Nota: Só devem ser utilizadas máscaras adequadas para trabalhar com pó e fumos de tinta. As máscaras para pintura comuns não oferecem esta proteção. Consulte o seu especialista local em ferramentas para obter a máscara adequada.
- NÃO COMA, BEBA OU FUME na área de trabalho para evitar a ingestão de partículas de tinta contaminadas. Os utilizadores devem lavar-se e limpar-se ANTES de comer, beber ou fumar. Os objectos para comer, beber e fumar não devem ser deixados na área de trabalho onde o pó se pode depositar.

Segurança ambiental

- A remoção da tinta deve ser efectuada de modo a reduzir ao mínimo a quantidade de pó gerada.
- As áreas onde a tinta está a ser removida devem ser seladas com uma folha de plástico de 4 milímetros de espessura.
- A lixagem deve ser efectuada de modo a reduzir o escorrimento de tinta para fora da zona de trabalho.

Limpeza e eliminação

- Todas as superfícies da área de trabalho devem ser aspiradas e cuidadosamente limpas diariamente durante todo o projeto de lixagem. O conteúdo do depósito coletor deve ser esvaziado frequentemente.

- Esvazie sempre o depósito de pó imediatamente após desligar a ferramenta. O pó do depósito de pó e de algumas peças da lixadora poderia arder em determinadas situações, por exemplo, se ocorrerem faíscas ao lixar metal. Além disso, o risco de incêndio aumenta se o pó estiver misturado com tinta, resíduos de poliuretano ou outros produtos químicos, ou se a peça lixada estiver demasiado quente. Verifique no manual de instruções do seu aspirador se este é adequado para aspirar o pó produzido pela lixadora.
- As folhas de plástico devem ser recolhidas e eliminadas juntamente com os resíduos de tinta. Devem ser depositadas em recipientes selados e devem ser eliminados através dos procedimentos normais de recolha de resíduos. Durante a limpeza, as crianças e as mulheres grávidas devem ser mantidas afastadas da área de trabalho imediata.
- Todos os brinquedos, mobiliário lavável e utensílios utilizados pelas crianças devem ser cuidadosamente lavados antes de serem reutilizados.

Ícone	Significado
	Precaução
	Aviso, material inflamável
	Informação

	Apenas para utilização em interiores
	Ferramenta de classe II
	Use uma máscara de proteção
	Consulte o manual de instruções.
	Use luvas de proteção
	Use proteção ocular
	Use proteção auditiva

VEILIGHEIDSVOORSCHRIFTEN

ALGEMENE VEILIGHEIDSWAARSCHUWINGEN VOOR ELEKTRISCH GEREEDSCHAP

Lees zorgvuldig de voorschriften voor het gebruik van het product. Bewaar deze handleiding voor toekomstig(e) gebruik of gebruikers.

- WAARSCHUWING Lees alle veiligheidswaarschuwingen, instructies, illustraties en specificaties die bij dit elektrische apparaat worden geleverd. Het niet opvolgen van alle hieronder genoemde instructies kan leiden tot elektrische schokken, brand en/of ernstig letsel.
- WAARSCHUWING Lees alle veiligheidswaarschuwingen aangeduid met het symbool en alle instructies.

- Bewaar alle waarschuwingen en instructies voor toekomstig gebruik.

1) Veiligheid van het werkgebied

a) Houd het werkgebied schoon en goed verlicht.

b) Gebruik elektrisch gereedschap niet in een explosieve omgeving, zoals in de aanwezigheid van ontvlambare vloeistoffen, gassen of stof. Elektrisch gereedschap veroorzaakt vonken die stof of dampen kunnen doen ontbranden.

c) Houd kinderen en anderen uit de buurt als u een elektrisch apparaat bedient. Afleidingen kunnen ervoor zorgen dat u de controle verliest.

2) Elektrische veiligheid

a) De stekkers van de elektrische gereedschappen moeten overeenstemmen met de contactdozen. Pas de stekker nooit aan. Gebruik geen adapterstekkers met geaard elektrisch gereedschap. Ongewijzigde stekkers en geschikte stopcontacten verminderen het risico op elektrische schokken.

b) Vermijd lichamelijk contact met geaarde oppervlakken zoals leidingen, radiatoren, fornuizen en koelkasten. Er is een verhoogd risico op elektrische schokken als uw lichaam geaard is.

c) Stel elektrisch gereedschap niet bloot aan regen of vocht. Water in een elektrisch apparaat verhoogt het risico op elektrische schokken.

3) Persoonlijke veiligheid

a) Wees alert, kijk uit wat u doet en gebruik uw gezonde verstand wanneer u een elektrisch apparaat bedient. Gebruik geen elektrisch gereedschap als u moe bent of onder invloed van drugs, alcohol of medicijnen. Een moment van onoplettendheid tijdens het gebruik van elektrisch gereedschap kan leiden tot ernstig persoonlijk letsel.

b) Gebruik persoonlijke beschermingsmiddelen. Draag altijd oogbescherming. Beschermingsmiddelen zoals een stofmasker, veiligheidsschoenen met antislipzool, een veiligheidshelm of gehoorbescherming die onder de juiste omstandigheden worden gebruikt, verminderen persoonlijk letsel.

c) Voorkom onbedoeld starten. Zorg dat de schakelaar in de uit-stand staat voordat u het apparaat aansluit op de stroombron en/of accu, of voordat u het apparaat oppakt of draagt. Het dragen van elektrisch gereedschap met uw vinger op de schakelaar of het inschakelen van elektrisch gereedschap met de schakelaar aan nodigt uit tot ongelukken.

d) Verwijder eventuele stelsleutels of moersleutels voordat u het elektrische gereedschap inschakelt. Als een sleutel of moersleutel op een draaiend onderdeel van het elektrische gereedschap wordt achtergelaten, kan dit leiden tot persoonlijk letsel.

e) Overdrijf het niet. Zorg altijd voor evenwicht en stabiliteit. Dit zorgt voor een betere controle over het elektrische gereedschap in onverwachte situaties.

f) Draag gepaste kleding. Draag geen losse kleding of sieraden en houd haar en kleding uit de buurt van bewegende delen. Loszittende kleding, sieraden of lang haar kunnen verstrikt raken in bewegende onderdelen.

g) Als er voorzieningen zijn voor het aansluiten van stofafzuig- en opvangsystemen, zorg er dan voor dat

deze correct worden aangesloten en gebruikt. Het gebruik van stofafzuiging kan stof gerelateerde risico's verminderen.

h) Zorg ervoor dat u door de vertrouwdheid die u krijgt door veelvuldig gebruik van gereedschap, niet zelfgenoegzaam wordt en de veiligheidsprincipes voor gereedschap negeert. Een onvoorzichtige actie kan in een fractie van een seconde ernstig letsel veroorzaken.

4) Gebruik en onderhoud van elektrisch gereedschap

a) Forceer het elektrische gereedschap niet. Gebruik het juiste elektrische gereedschap voor de betreffende toepassing. Het juiste elektrische gereedschap zal de klus beter en veiliger klaren met de snelheid waarvoor het is ontworpen.

b) Gebruik het elektrische apparaat niet als de schakelaar het apparaat niet in- en uitschakelt. Elk elektrisch apparaat dat niet met de schakelaar kan worden bediend, is gevaarlijk en moet worden gerepareerd.

c) Haal de stekker uit het stopcontact en/of verwijder de accu, indien verwijderbaar, uit het elektrische apparaat voordat u het apparaat afstelt, accessoires verwisselt of het apparaat opbergt. Deze preventieve veiligheidsmaatregelen verminderen het risico dat het elektrische gereedschap per ongeluk wordt gestart.

d) Bewaar elektrisch gereedschap dat niet wordt gebruikt buiten het bereik van kinderen en sta niet toe dat het apparaat wordt bediend door personen die niet bekend zijn met het elektrische apparaat of deze instructies. Elektrisch gereedschap is gevaarlijk in de handen van onervaren gebruikers.

e) Onderhoud van elektrisch gereedschap en accessoires. Controleer of bewegende delen niet verkeerd zijn uitgelijnd of vastzitten, of er onderdelen kapot zijn en of er geen andere omstandigheden zijn die de werking van het elektrische apparaat kunnen beïnvloeden. Laat het elektrische apparaat repareren voordat u het gebruikt als het beschadigd is. Veel ongelukken worden veroorzaakt door slecht onderhouden elektrisch gereedschap.

f) Houd snijgereedschap scherp en schoon. Goed onderhouden snijgereedschap met scherpe randen loopt minder snel vast en is gemakkelijker te controleren.

g) Gebruik het elektrische apparaat, de accessoires en boren enz. in overeenstemming met deze instructies, rekening houdend met de werkomstandigheden en het uit te voeren werk. Gebruik van het elektrische apparaat voor andere dan de bedoelde werkzaamheden kan leiden tot gevaarlijke situaties.

h) Houd handgrepen en greepvlakken droog, schoon en vrij van olie en vet. Gladde handgrepen en grijpvlakken maken een veilige bediening en controle van het gereedschap in onverwachte situaties niet mogelijk.

5) Gebruik en onderhoud van batterijen

a) Laad alleen op met de door de fabrikant gespecificeerde oplader. Een oplader die geschikt is voor het ene type batterij kan brandgevaar opleveren als deze wordt gebruikt voor een ander type batterij.

b) Gebruik het elektrische apparaat alleen met speciaal daarvoor bestemde batterijen. Gebruik van een ander type batterij kan leiden tot letsel en brand.

c) Als de batterij niet in gebruik is, houd deze dan uit de buurt van andere metalen voorwerpen, zoals paperclips, munten, sleutels, spijkers, schroeven of andere kleine

metalen voorwerpen die een verbinding van de ene aansluiting naar de andere tot stand kunnen brengen. Kortsluiting tussen de accupolen kan brandwonden of brand veroorzaken.

d) Onder extreme omstandigheden kan vloeistof uit de batterij lekken; vermijd contact. Bij toevallig contact, afspoelen met water. Raadpleeg een arts als de vloeistof in contact komt met de ogen. Vloeistof die uit de batterij komt, kan irritatie of brandwonden veroorzaken.

e) Gebruik geen beschadigde of aangepaste batterij of gereedschap. Beschadigde of gewijzigde batterijen kunnen onvoorspelbaar gedrag vertonen, wat kan leiden tot brand, explosie of risico op letsel.

f) Stel een batterij of gereedschap niet bloot aan vuur of extreme temperaturen. Blootstelling aan vuur of temperaturen boven 130°C kunnen een explosie veroorzaken.

g) Volg alle oplaadinstructies en laad de batterij of het gereedschap niet op buiten het temperatuurbereik dat in de instructies wordt aangegeven. Verkeerd opladen of opladen bij temperaturen buiten het gespecificeerde bereik kan de batterij beschadigen en het risico op brand vergroten.

6) Service

a) Laat uw elektrische apparaat onderhouden door een gekwalificeerde technicus en gebruik alleen identieke vervangingsonderdelen. Zo blijft de veiligheid van het elektrische gereedschap gewaarborgd.

b) Repareer nooit beschadigde batterijen. De batterij mag alleen worden onderhouden door de fabrikant of een geautoriseerde servicevertegenwoordiger.

7) Veiligheid voor laders

- Kinderen vanaf 8 jaar en personen met beperkte fysieke, zintuiglijke of mentale capaciteiten of gebrek aan ervaring en kennis mogen de lader gebruiken als ze onder toezicht staan of instructie hebben gekregen over het veilig gebruik van het elektrische gereedschap en de gevaren begrijpen.
- Kinderen mogen niet met het elektrische apparaat of het netsnoer spelen.
- Reiniging of gebruikersonderhoud mag niet worden uitgevoerd door kinderen zonder toezicht.
- Het netsnoer van deze oplader is niet vervangbaar. Gooi de oplader weg als het netsnoer beschadigd is.

8) Gebruik en behandeling van de lader

- Sluit de lader alleen aan als de spanning van het stopcontact overeenkomt met de informatie op het typeplaatje.
- Sluit de lader alleen aan op een gemakkelijk bereikbaar stopcontact, zodat u deze snel van het lichtnet kunt loskoppelen als er een storing optreedt.
- Zorg altijd voor voldoende ventilatie bij het opladen van de batterij; er kunnen gassen ontstaan.
- Laad geen niet-oplaadbare batterijen op.
- Houd de oplader uit de buurt van vocht.
- Gebruik de oplader nooit in omgevingen waar explosieve of ontvlambare materialen aanwezig zijn. Er bestaat brand- en explosiegevaar.
- Plaats geen voorwerpen op de lader en bedek de lader niet.
- Houd de oplader uit de buurt van warmtebronnen.
- Controleer de lader regelmatig op beschadigingen.

- Repareer beschadigde opladers voordat u ze opnieuw gebruikt.
- De lader mag niet worden gedemonteerd. Reparaties mogen alleen worden uitgevoerd door een erkende servicetechnicus.
- Gebruik de lader niet als deze is blootgesteld aan schokken of vallen.
- Haal na gebruik altijd de stekker van de oplader uit het stopcontact.
- Haal de stekker van de oplader uit het stopcontact voordat u de oplader schoonmaakt, onderhoudt, opbergt en vervoert, en laat de oplader volledig afkoelen.

9) Algemene voorzorgsmaatregelen

- Houd het elektrische apparaat bij de geïsoleerde grijpvlakken vast als u een handeling uitvoert waarbij de spanner in contact kan komen met verborgen bedrading. Bevestigingsmiddelen die in contact komen met een stroom voerende draad kunnen ervoor zorgen dat blootliggende metalen onderdelen van het elektrische apparaat onder stroom komen te staan, wat kan resulteren in een elektrische schok voor de gebruiker.
- Houd het elektrische apparaat en de accessoires uit de buurt van hete oppervlakken.
- Laat het elektrische apparaat en de accessoires niet door ongetrainde personen gebruiken.
- Personen met een lichamelijke of geestelijke beperking mogen elektrisch gereedschap en accessoires niet zonder toezicht gebruiken.
- Kinderen mogen niet met het elektrische apparaat en de accessoires spelen, schoonmaken of er onderhoud aan plegen.
- Laat het gereedschap na gebruik afkoelen voordat u het aanraakt.
- Wacht altijd tot alle bewegende delen tot stilstand zijn gekomen nadat u met het gereedschap heeft gewerkt.

SPECIFIEKE VEILIGHEIDSNORMEN

⚠ Waarschuwing! Sommige deeltjes van schuren, zagen, slijpen, boren en andere bouwactiviteiten bevatten chemische stoffen die kanker, geboorteafwijkingen en andere voortplantingsproblemen veroorzaken. Enkele voorbeelden van deze chemicaliën zijn:

- lood in loodhoudende verf,
- kristallijn silica in bakstenen, cement en andere metselwerkproducten,
- arseen en chroom in chemisch behandeld hout (CCA).

Het risico van deze blootstellingen varieert naargelang de frequentie waarmee dit soort werk wordt uitgevoerd.
Om de blootstelling aan deze chemicaliën te verminderen: wordt het aanbevolen om in goed geventileerde ruimtes te werken en goedgekeurde veiligheidsuitrusting te gebruiken, zoals stofmaskers die speciaal ontworpen zijn om microscopisch kleine deeltjes te filteren.

- Vermijd langdurig contact met stof van schuren, zagen, slijpen, boren en andere bouwactiviteiten. Draag beschermende kleding en was blootgestelde delen met water en zeep. Als u stof in uw mond of ogen krijgt of in contact laat komen met uw huid, kunt u schadelijke chemicaliën opnemen.

⚠ Waarschuwing! Bij gebruik van dit apparaat kunnen stofdeeltjes vrijkomen of verspreid worden, die blijvend en ernstig letsel aan de luchtwegen of andere verwondingen kunnen veroorzaken. Draag altijd geschikte ademhalingsbescherming bij blootstelling aan stof. Houd deeltjes uit de buurt van het gezicht en lichaam.

⚠ Let op! Draag geschikte gehoorbescherming tijdens het gebruik. Onder bepaalde omstandigheden en bij langdurig gebruik kan het geluid dat door dit product wordt gegenereerd, gehoorverlies bevorderen.

- Draag altijd geschikte ademhalings- en oogbescherming.
- Maak uw gereedschap regelmatig schoon.
- Verwijder de stofafzuiging voordat u het apparaat op metalen of metaalhoudende onderdelen gebruikt.
- Draag handschoenen bij het werken met metalen onderdelen.
- SCHUREN VAN LOODHOUDENDE VERF. Het schuren van loodhoudende verven is NIET AANBEVOLEN vanwege de moeilijkheid om verontreinigd stof onder controle te houden. Het grootste gevaar van loodvergiftiging is voor kinderen en zwangere vrouwen. Omdat het moeilijk is om zonder chemische analyse vast te stellen of verf al dan niet lood bevat, raden we u aan de volgende voorzorgsmaatregelen in acht te nemen als u verf gaat schuren:

Persoonlijke veiligheid

- Laat geen kinderen of zwangere vrouwen in het werkgebied tijdens het schuren van verf totdat u klaar bent met opruimen.
- Het gebruik van maskers of ademhalingstoestellen wordt aanbevolen voor iedereen die het werkgebied betreedt. Het filter moet dagelijks worden vervangen of wanneer de gebruiker moeite heeft met ademhalen.
- Opmerking: Gebruik alleen maskers die geschikt zijn voor het werken met stof en verfdampen. Gewone verfmaskers bieden deze bescherming niet. Neem contact op met uw plaatselijke gereedschapshandelaar voor het juiste masker.
- NIET ETEN, DRINKEN OF ROKEN in het werkgebied om te voorkomen dat u verontreinigde verfdeeltjes binnenkrijgt. Gebruikers moeten zich wassen en reinigen VOORDAT ze eten, drinken of roken. Eet-, drink- en rookwaren mogen niet in de werkruimte worden achtergelaten waar stof zich op kan afzetten.

Veiligheid van de omgeving

- Verf moet zo worden verwijderd dat er zo min mogelijk stof vrijkomt.
- Plekken waar verf wordt verwijderd, moeten worden afgedicht met plastic folie van 4 mil dik.
- Schuren moet zo gebeuren dat de verf niet buiten het werkgebied terechtkomt.

Reiniging en verwijdering

- Alle oppervlakken in het werkgebied moeten dagelijks worden gestofzuigd en grondig gereinigd voor de duur van het schuurproject. De inhoud van het opvangreservoir moet regelmatig worden geleegd.
- Leeg het stofreservoir altijd onmiddellijk na het uitschakelen van het apparaat. Het stof in het stofreservoir en sommige delen van de schuurmachine kunnen in bepaalde situaties verbranden, bijvoorbeeld als er vonken ontstaan tijdens het schuren van metaal. Bovendien neemt het risico op brand toe als het stof vermengd is met verf, polyurethaanresten of andere chemicaliën, of als het onderdeel dat u heeft geschuurd te heet is. Controleer in de handleiding van uw stofzuiger of deze geschikt is voor het opzuigen van het stof dat door de schuurmachine wordt geproduceerd.
- De plastic vellen moeten worden verzameld en samen met de verfresten worden weggegooid. Ze moeten

in verzegelde containers worden gedeponeerd en via de normale afvalinzamelingsprocedures worden afgevoerd. Tijdens het schoonmaken moeten kinderen en zwangere vrouwen uit de buurt van de directe werkomgeving worden gehouden.
- Al het speelgoed, afwasbaar meubilair en keukengerei dat door kinderen wordt gebruikt, moet grondig worden gewassen voordat het opnieuw wordt gebruikt.

Icoon	Betekenis
	Let op
	Waarschuwing, brandbaar materiaal
	Informatie
	Alleen voor gebruik binnenshuis
	Gereedschap van klasse II
	Draag een beschermend masker
	Raadpleeg de gebruiksaanwijzing
	Draag beschermende handschoenen

	Draag oogbescherming
	Draag gehoorbescherming

INSTRUKCJE BEZPIECZEŃSTWA

OGÓLNE UWAGI DOTYCZĄCE BEZPIECZEŃSTWA ELEKTRONARZĘDZI

Przed użyciem produktu należy uważnie przeczytać poniższe instrukcje. Zachowaj tę instrukcję do wykorzystania w przyszłości lub dla nowych użytkowników.
- UWAGA: Należy przeczytać wszystkie uwagi dotyczące bezpieczeństwa, instrukcje, ilustracje i specyfikacje dołączone do tego elektronarzędzia. Niezastosowanie się do wszystkich poniższych instrukcji może spowodować porażenie prądem, pożar i/lub poważne obrażenia.
- UWAGA: Należy przeczytać wszystkie ostrzeżenia dotyczące bezpieczeństwa oznaczone symbolem oraz wszystkie instrukcje.
- Zachowaj wszystkie ostrzeżenia i instrukcje na przyszłość.

1) Bezpieczeństwo miejsca pracy

a) Miejsce pracy musi być czyste i dobrze oświetlone.
b) Nie używaj elektronarzędzi w środowisku z materiałami wybuchowymi, na przykład w obecności palnych cieczy, gazów lub proszków. Elektronarzędzia wytwarzają iskry, które mogą spowodować zapalenie pyłu lub oparów.
c) Podczas korzystania z elektronarzędzia dzieci i osoby postronne muszą trzymać się z dala. Rozproszenie uwagi może spowodować utratę kontroli and narzędziem.

2) Bezpieczeństwo elektryczne

a) Wtyczki elektronarzędzi muszą pasować do gniazdka. Nigdy nie modyfikuj wtyczki. Nie używaj adapterów z uziemionymi elektronarzędziami. Niezmodyfikowane wtyczki i odpowiednie gniazdka elektryczne zmniejszą ryzyko porażenia prądem.

b) Unikaj kontaktu ciała z uziemionymi powierzchniami, takimi jak rury, grzejniki, kuchenki i lodówki. Istnieje zwiększone ryzyko porażenia prądem, jeśli ciało jest uziemione.

c) Nie wystawiaj elektronarzędzi na działanie deszczu lub wilgoci. Przedostanie się wody do elektronarzędzia zwiększa ryzyko porażenia prądem.

3) Bezpieczeństwo osobiste

a) Zachowaj czujność, uważaj na to, co robisz i kieruj się zdrowym rozsądkiem podczas obsługi elektronarzędzia. Nie używaj elektronarzędzia, gdy czujesz zmęczenie lub jesteś pod wpływem narkotyków, alkoholu lub leków. Chwila nieuwagi podczas obsługi elektronarzędzia może spowodować poważne obrażenia.

b) Używaj środków ochrony indywidualnej. Należy zawsze nosić ochronę oczu. Środki ochrony, takie jak maska przeciwpyłowa, antypoślizgowe obuwie ochronne, kask czy środki ochrony słuchu, używane w odpowiednich warunkach, zmniejszą ryzyko obrażeń.

c) Unikaj przypadkowego uruchomienia narzędzia. Upewnij się, że przełącznik znajduje się w pozycji wyłączonej przed podłączeniem narzędzia do źródła zasilania i/lub akumulatora, a także przed podniesieniem lub przeniesieniem narzędzia. Przenoszenie elektronarzędzi z palcem umieszczonym na przycisku włączania lub podłączanie elektronarzędzi z przyciskiem w pozycji włączonej może prowadzić do wypadków.

d) Przed włączeniem elektronarzędzia zdejmij z niego wszelkie klucze nastawcze lub płaskie. Pozostawienie klucza płaskiego lub nastawnego na obracającym się elemencie elektronarzędzia może spowodować obrażenia ciała.

e) Nie przeciążaj się. Utrzymuj równowagę i stabilność przez cały czas. Zapewni to lepszą kontrolę nad elektronarzędziem w nieoczekiwanych sytuacjach.

f) Noś odpowiednią odzież. Nie noś luźnej odzieży ani biżuterii. Trzymaj włosy i odzież z dala od ruchomych części. Luźna odzież, biżuteria lub długie włosy mogą zaplątać się w ruchome części.

g) Jeśli dostępne są urządzenia do odkurzania i zbierania pyłu, należy upewnić się, że są one prawidłowo podłączone i używane. Zastosowanie odkurzania pomoże zmniejszyć ryzyko związane z pyłem.

h) Nie pozwól, aby pewność siebie zyskana dzięki częstemu korzystaniu z narzędzi spowodowała zignorowanie ogólnych zasad bezpieczeństwa. Nieostrożna obsługa może spowodować poważne obrażenia w ułamku sekundy.

4) Użytkowanie i konserwacja elektronarzędzi

a) Nie używaj nadmiernej siły do obsługi elektronarzędzia. Należy używać elektronarzędzia odpowiedniego do wykonywanej pracy. Właściwe elektronarzędzie pozwoli wykonać pracę lepiej i bezpieczniej w tempie, do którego zostało zaprojektowane.

b) Nie używaj elektronarzędzia, jeśli nie można go włączyć ani wyłączyć za pomocą przełącznika. Każde

elektronarzędzie, którego nie można kontrolować za pomocą przełącznika, jest niebezpieczne i musi zostać naprawione.

c) Odłącz wtyczkę od źródła zasilania i/lub wyjmij akumulator, jeśli jest wymienny, z elektronarzędzia przed wykonaniem jakichkolwiek regulacji, wymianą akcesoriów lub przechowywaniem. Te prewencyjne środki bezpieczeństwa zmniejszają ryzyko przypadkowego uruchomienia elektronarzędzia.

d) Przechowuj elektronarzędzia wyłączone w miejscu niedostępnym dla dzieci i nie pozwalaj na jego obsługę osobom niezaznajomionym z elektronarzędziem lub niniejszą instrukcją. Elektronarzędzia są niebezpieczne w rękach niedoświadczonych użytkowników.

e) Konserwacja elektronarzędzi i akcesoriów. Sprawdź, czy ruchome części nie są przesunięte lub zakleszczone, czy nie ma uszkodzonych części i czy nie występują inne usterki, które mogą wpływać na działanie elektronarzędzia. Jeśli narzędzie jest uszkodzone, należy je naprawić przed użyciem. Wiele wypadków jest spowodowanych przez źle konserwowane elektronarzędzia.

f) Utrzymuj narzędzia tnące ostre i czyste. Prawidłowo konserwowane narzędzia tnące z naostrzonymi krawędziami tnącymi rzadziej się zacinają i są łatwiejsze w obsłudze.

g) Używaj elektronarzędzia, akcesoriów i bitów, itd. zgodnie z niniejszą instrukcją, zgodnie z warunkami pracy i pracą do wykonania. Używanie elektronarzędzia do prac niezgodnych z jego przeznaczeniem może prowadzić do niebezpiecznych sytuacji.

h) Uchwyty i powierzchnie do chwytania powinny być suche, czyste i wolne od oleju i smaru. Śliskie uchwyty i powierzchnie chwytne nie pozwalają na bezpieczną obsługę i kontrolę narzędzia w nieoczekiwanych sytuacjach.

5) Użytkowanie i konserwacja baterii

a) Urządzenie należy ładować wyłącznie za pomocą ładowarki zalecanej przez producenta. Ładowarka odpowiednia dla jednego typu akumulatora może stwarzać zagrożenie pożarowe, jeśli będzie używana z akumulatorem innego typu.

b) Narzędzia elektrycznego należy używać wyłącznie z przeznaczonymi do tego celu akumulatorami. Użycie akumulatora innego typu może spowodować ryzyko obrażeń i pożaru.

c) Gdy akumulator nie jest używany, należy trzymać go z dala od innych metalowych przedmiotów, takich jak spinacze do papieru, monety, klucze, gwoździe, śruby lub inne małe metalowe przedmioty, które mogą tworzyć połączenia między zaciskami. Zwarcie między zaciskami akumulatora może spowodować oparzenia lub pożar.

d) W niewłaściwych warunkach z akumulatora może wyciekać ciecz; należy unikać kontaktu ciała z cieczą. W razie przypadkowego kontaktu należy przemyć tę część ciała wodą. W przypadku kontaktu płynu z oczami należy zasięgnąć porady lekarza. Ciecz wydostająca się z akumulatora może spowodować podrażnienie lub oparzenia.

e) Nie używaj uszkodzonego lub zmodyfikowanego akumulatora lub narzędzia. Uszkodzone lub zmodyfikowane akumulatory mogą działać w

nieprzewidywalny sposób, powodując pożar, wybuch lub ryzyko obrażeń.

f) Nie należy narażać akumulatora lub narzędzia na działanie ognia lub wysokich temperatur. Narażenie na ogień lub temperatury powyżej 130°C może spowodować wybuch.

g) Postępuj zgodnie ze wszystkimi instrukcjami dotyczącymi ładowania i nie ładuj akumulatora ani narzędzia poza zakresem temperatur określonym w instrukcji. Niewłaściwe ładowanie lub ładowanie w temperaturze wykraczającej poza określony zakres mogą uszkodzić akumulator i zwiększyć ryzyko pożaru.

6) Serwisowanie

a) Serwisowanie elektronarzędzia należy zlecać wykwalifikowanemu technikowi, który może korzystać wyłącznie z identycznych części zamiennych. Zapewni to bezpieczeństwo elektronarzędzia.

b) Nigdy nie naprawiaj uszkodzonych akumulatorów. Konserwację akumulatora powinien wykonywać wyłącznie producent lub autoryzowany serwis.

7) Bezpieczeństwo ładowarek

- Dzieci w wieku 8 lat i starsze oraz osoby o ograniczonych zdolnościach fizycznych, sensorycznych lub umysłowych lub nieposiadające doświadczenia i wiedzy mogą korzystać z ładowarki, jeśli są nadzorowane lub zostały poinstruowane w zakresie bezpiecznego korzystania z elektronarzędzia i rozumieją związane z tym zagrożenia.
- Dzieci nie powinny bawić się elektronarzędziem ani przewodem zasilającym.

- Czyszczenie i konserwacja produktu nie mogą być przeprowadzane przez dzieci bez nadzoru.
- Przewodu zasilającego tej ładowarki nie można wymienić. Jeśli przewód zasilający jest uszkodzony, ładowarkę należy wyrzucić.

8) Użytkowanie i obsługa ładowarki

- Ładowarkę należy podłączać tylko wtedy, gdy napięcie w gniazdku jest zgodne z informacjami na tabliczce znamionowej urządzenia.
- Ładowarkę należy podłączać wyłącznie do łatwo dostępnego gniazdka, aby w razie awarii można było szybko odłączyć ją od zasilania.
- Podczas ładowania akumulatora należy zawsze zapewnić odpowiednią wentylację; może dojść do wydzielania się gazów.
- Nie należy ładować baterii nie nadających się do ładowania.
- Ładowarkę należy przechowywać z dala od wilgoci.
- Nigdy nie używaj ładowarki w miejscach, w których znajdują się materiały wybuchowe lub łatwopalne. Istnieje ryzyko pożaru i wybuchu.
- Nie kładź żadnych przedmiotów na ładowarce i nie przykrywaj jej.
- Trzymaj ładowarkę z dala od źródeł ciepła.
- Regularnie sprawdzaj ładowarkę pod kątem uszkodzeń.
- Uszkodzone ładowarki należy naprawić przed ich ponownym użyciem.
- Ładowarki nie wolno demontować. Naprawy powinny być wykonywane wyłącznie przez autoryzowany serwis.
- Nie używaj ładowarki, jeśli była narażona na uderzenia lub upadki.

- Po użyciu zawsze odłączaj ładowarkę od źródła zasilania.
- Przed czyszczeniem, serwisowaniem, przechowywaniem i transportem ładowarki należy odłączyć ją od zasilania i pozostawić do całkowitego ostygnięcia.

9) Ogólne środki ostrożności

- Trzymaj elektronarzędzie za izolowane powierzchnie do chwytania podczas wykonywania prac, podczas których elementy obrotowe mogą dotknąć schowanych przewodów. Kontakt elementów obrotowych z przewodem pod napięciem może spowodować, że odsłonięte metalowe części elektronarzędzia będą przewodzić prąd i mogą porazić użytkownika.
- Trzymaj elektronarzędzie i jego akcesoria z dala od gorących powierzchni.
- Nie pozwalaj osobom nieprzeszkolonym na korzystanie z elektronarzędzia i jego akcesoriów.
- Osoby niepełnosprawne fizycznie lub umysłowo nie powinny używać elektronarzędzia i akcesoriów bez nadzoru.
- Dzieciom nie wolno bawić się, czyścić ani konserwować elektronarzędzia i jego akcesoriów.
- Pozwól, aby narzędzie ostygło po użyciu, zanim je dotkniesz.
- Po zakończeniu pracy z narzędziem należy zawsze odczekać, aż wszystkie ruchome części zatrzymają się.

SZCZEGÓŁOWE STANDARDY BEZPIECZEŃSTWA

⚠ Ostrzeżenie! Niektóre cząstki powstające podczas szlifowania, piłowania, ostrzenia, wiercenia i innych prac zawierają substancje chemiczne powodujące raka, wady wrodzone i inne zagrożenia dla zdrowia reprodukcyjnego. Niektóre przykłady tych substancji chemicznych to:

- ołów w farbach na bazie ołowiu,
- krzemionki krystalicznej w cegłach, cemencie i innych produktach murarskich,
- arsenu i chromu w drewnie poddanym obróbce chemicznej (CCA).

Ryzyko związane z ekspozycją na te substancje różni się w zależności od częstotliwości wykonywania tego typu prac.
Aby zmniejszyć narażenie na te substancje chemiczne: zaleca się pracę w dobrze wentylowanych pomieszczeniach i używanie zatwierdzonego sprzętu ochronnego, takiego jak maski przeciwpyłowe specjalnie zaprojektowane do filtrowania mikroskopijnych cząstek.

- Unikaj długotrwałego kontaktu z pyłem powstałym podczas szlifowania, piłowania, piaskowania, wiercenia i innych prac budowlanych. Noś odzież ochronną i myj narażone miejsca wodą z mydłem. Dopuszczenie do przedostania się pyłu do ust, oczu lub kontaktu ze skórą może spowodować wchłonięcie szkodliwych substancji chemicznych.

⚠ Ostrzeżenie! Korzystanie z tego narzędzia może generować lub rozpraszać cząsteczki pyłu, które mogą spowodować trwałe i poważne choroby układu oddechowego lub inne obrażenia. W przypadku narażenia na pył należy zawsze nosić odpowiednią ochronę dróg oddechowych. Cząsteczki należy trzymać z dala od twarzy i ciała.

⚠ Uwaga! Podczas użytkowania należy nosić odpowiednie środki ochrony słuchu. W pewnych warunkach i przy długotrwałym użytkowaniu hałas generowany przez to narzędzie może powodować utratę słuchu.

- Należy zawsze nosić odpowiednią ochronę dróg oddechowych i oczu.

- Okresowo czyść narzędzie.
- Przed rozpoczęciem pracy z metalowymi lub zawierającymi metal częściami należy zdjąć zbiornik na pył.
- Podczas pracy z metalowymi częściami należy nosić rękawice ochronne.
- SZLIFOWANIE FARB NA BAZIE OŁOWIU. NIE ZALECA SIĘ szlifowania farb na bazie ołowiu ze względu na trudności w kontrolowaniu zanieczyszczonego pyłu. Największe niebezpieczeństwo zatrucia ołowiem dotyczy dzieci i kobiet w ciąży. Ponieważ trudno jest określić, czy farba zawiera ołów bez analizy chemicznej, zalecamy rozważenie następujących środków ostrożności podczas szlifowania dowolnego rodzaju farby:

Bezpieczeństwo osobiste

- Nie zezwalaj dzieciom ani kobietom w ciąży na przebywanie w miejscu pracy podczas szlifowania farby do czasu zakończenia prac porządkowych.
- Zaleca się stosowanie masek lub respiratorów przez wszystkie osoby wchodzące do obszaru roboczego. Filtr należy wymieniać codziennie lub gdy użytkownik zaczyna mieć trudności z oddychaniem.
- Uwaga: Należy stosować wyłącznie maski odpowiednie do pracy z pyłem i oparami z farby. Zwykłe maski ochronne nie zapewniają takiej ochrony. Informacje na temat odpowiedniej maski można uzyskać u lokalnego sprzedawcy narzędzi.
- NIE JEŚĆ, NIE PIĆ I NIE PALIĆ w obszarze roboczym, aby uniknąć połknięcia zanieczyszczonych cząstek farby. Użytkownicy muszą się umyć PRZED jedzeniem, piciem lub paleniem. W miejscu pracy nie należy pozostawiać przedmiotów służących do jedzenia, picia i palenia, na których może osadzać się pył.

Bezpieczeństwo otoczenia

- Farbę należy usuwać w taki sposób, aby zminimalizować ilość wytwarzanego pyłu.
- Obszary, z których usuwana jest farba, powinny zostać zabezpieczone folią o grubości 4 milimetrów.
- Szlifowanie należy wykonywać w taki sposób, aby ograniczyć wydostanie się farby poza obszar roboczy.

Czyszczenie i utylizacja

- Wszystkie powierzchnie w obszarze roboczym muszą być codziennie odkurzane i dokładnie czyszczone przez cały czas trwania prac szlifierskich. Zawartość zbiornika na pył należy często opróżniać.
- Zbiornik na pył należy zawsze opróżniać natychmiast po wyłączeniu urządzenia. Pył w zbiorniku i niektóre części szlifierki mogą się zapalić w pewnych sytuacjach, np. w przypadku iskrzenia podczas szlifowania metalu. Ponadto ryzyko pożaru wzrasta, jeśli pył zostanie zmieszany z farbą, pozostałościami poliuretanu lub innymi chemikaliami, lub jeśli szlifowana część jest zbyt gorąca. Sprawdź w instrukcji obsługi odkurzacza, czy nadaje się on do zasysania pyłu powstałego podczas szlifowania.
- Plastikowe płachty należy zebrać i zutylizować wraz z pozostałościami farby. Powinny one być składowane w szczelnych pojemnikach i usuwane zgodnie z normalnymi procedurami zbiórki odpadów. Podczas czyszczenia dzieci i kobiety w ciąży powinny trzymać się z dala od głównego obszaru roboczego.
- Wszystkie zabawki, zmywalne meble i przybory używane przez dzieci powinny być dokładnie umyte przed ponownym użyciem.

Ikona	Znaczenie
	Uwaga
	Ostrzeżenie, materiał łatwopalny
	Informacje
	Tylko do użytku wewnątrz pomieszczeń
	Narzędzie klasy II
	Nosić maskę ochronną
	Więcej informacji można znaleźć w instrukcji obsługi/broszurze
	Nosić rękawice ochronne
	Nosić ochronę oczu
	Nosić ochronę słuchu

BEZPEČNOSTNÍ POKYNY

VŠEOBECNÉ BEZPEČNOSTNÍ OPATŘENÍ PRO POUŽÍVÁNÍ ELEKTRICKÉHO NÁŘADÍ

Pozorně si přečtěte následující pokyny před použitím výrobku. Uschovejte tento návod pro budoucí použití nebo pro nové uživatele.

- VAROVÁNÍ Přečtěte si všechna bezpečnostní varování, pokyny, ilustrace a technické údaje dodané s tímto elektrickým nářadím. Nedodržení všech níže uvedených pokynů může mít za následek úraz elektrickým proudem, požár a/nebo vážné zranění.
- VAROVÁNÍ Přečtěte si všechna bezpečnostní varování označená symbolem a všechny pokyny.
- Všechna varování a pokyny si uschovejte pro budoucí použití.

1) Bezpečnost na pracovišti

a) Udržujte pracovní prostor čistý a dobře osvětlený.

b) Nepoužívejte elektrické nářadí ve výbušném prostředí, například v přítomnosti hořlavých kapalin, plynů nebo prachu. Elektrické nářadí vytváří jiskry, které mohou zapálit prach nebo výpary.

c) Při práci s elektrickým nářadím udržujte děti a ostatní osoby v bezpečné vzdálenosti. Rozptýlení může vést k ztrátě kontroly.

2) Elektrická bezpečnost

a) Zástrčky elektrického nářadí musí odpovídat zásuvce. Zástrčku nikdy neupravujte. Nepoužívejte adaptérové zástrčky s uzemněným elektrickým nářadím. Neupravené zástrčky a vhodné zásuvky snižují riziko úrazu elektrickým proudem.

b) Vyvarujte se kontaktu těla s uzemněnými povrchy, jako jsou potrubí, radiátory, sporáky a chladničky. Pokud je Vaše tělo uzemněno, hrozí zvýšené riziko úrazu elektrickým proudem.
c) Nevystavujte elektrické nářadí dešti nebo vlhkosti. Vniknutí vody do elektrického nářadí zvyšuje riziko úrazu elektrickým proudem.

3) Osobní bezpečnost

a) Při práci s elektrickým nářadím buďte ostražití, sledujte, co děláte, a používejte zdravý rozum. Nemanipulujte elektrickým nářadím, pokud jste unavení nebo pod vlivem drog, alkoholu nebo léků. Chvilka nepozornosti při práci s elektrickým nářadím může mít za následek vážné zranění.
b) Používejte osobní ochranné prostředky. Vždy používejte ochranné brýle. Ochranné pomůcky, jako je protiprachová maska, neklouzavá bezpečnostní obuv, tvrdá čepice nebo ochrana sluchu, používané za vhodných podmínek, sníží počet zranění.
c) Zabraňte neúmyslnému spuštění. Před připojením nářadí ke zdroji napájení a/nebo akumulátoru, před jeho zvednutím nebo přenášením se ujistěte, že je přepínač nastaven v poloze vypnuto. Přenášení elektrického nářadí s prstem opřeném na přepínači pro zapnutí/vypnutí nebo zapojení elektrického nářadí do zásuvky s přepínačem nastaveném v poloze zapnuto vede k nehodám.
d) Před zapnutím elektrického nářadí vyjměte seřizovací klíč nebo klíč. Pokud zůstane klíč nebo oboustranný klíč připevněn k otočné části elektrického nářadí, může dojít k poranění osob.
e) Nenaklánějte se příliš při práci. Udržujte rovnováhu a stabilitu po celou dobu. To umožňuje lepší ovládání elektrického nářadí v neočekávaných situacích.
f) Vhodně se oblékněte. Nenoste volný oděv ani šperky a vlasy a obečení udržujte mimo dosah pohyblivých částí. Volné oblečení, šperky nebo dlouhé vlasy se mohou zachytit o pohyblivé části.
g) Pokud jsou k dispozici přístroje pro připojení systémů odsávání a sběru prachu, ujistěte se, že jsou správně připojeny a používány. Použití odsávání prachu může snížit rizika spojená s prachem.
h) Nedovolte, abyste se v důsledku častého používání nářadí stali lhostejnými a ignorovali zásady bezpečnosti práce s nářadím. Neopatrná manipulace může ve zlomku vteřiny způsobit vážné zranění.

4) Používání a péče o elektrické nářadí

a) Nevyvíjejte na elektrické nářadí žádnou sílu. Použijte vhodné elektrické nářadí pro danou práci. Správné elektrické nářadí odvede práci lépe a bezpečněji při rychlosti, pro kterou bylo navrženo.
b) Nepoužívejte elektrické nářadí, pokud přepínač ho nemůže zapnout ani vypnout. Každé elektrické nářadí, které nelze ovládat přepínačem, je nebezpečné a musí být opraveno.
c) Odpojte zástrčku od zdroje napájení a/nebo vyjměte akumulátor, pokud je odnímatelný, z elektrického nářadí před jakýmkoli nastavováním, výměnou příslušenství nebo uložení elektrického nářadí. Tato preventivní bezpečnostní opatření snižují riziko náhodného spuštění elektrického nářadí.
d) Nečinné elektrické nářadí skladujte mimo dosah dětí a

nedovolte, aby ním manipulovaly osoby, které nejsou obeznámeny s elektrickým nářadím nebo s těmito pokyny. Elektrické nářadí je v rukou nezkušených uživatelů nebezpečné.

e) Údržba elektrického nářadí a příslušenství. Zkontrolujte, zda nejsou pohyblivé části nesprávně seřízeny nebo zablokovány, zda nedošlo k poškození dílů nebo k jinému stavu, který by mohl ovlivnit provoz elektrického nářadí. V případě poškození nechte elektrické nářadí před použitím opravit. Mnoho nehod je způsobeno špatně udržovaným elektrickým nářadím.

f) Řezné nástroje udržujte ostré a čisté. Dobře udržované řezné nástroje s ostrými hranami se méně často zasekávají a lépe se ovládají.

g) Používejte elektrické nářadí, příslušenství, bity atd. v souladu s těmito pokyny, zohladňujíc pracovní podmínky a typ realizované práce. Použití elektrického nářadí k jiným než určeným úkolům by mohlo vést k nebezpečným situacím.

h) Udržujte rukojeti a úchopové plochy suché, čisté a zbavené oleje a mastnoty. Rukojeti a kluzké úchopové plochy neumožňují bezpečnou manipulaci a ovládání nářadí v neočekávaných situacích.

5) Použití a péče o baterie

a) Nabíjejte pouze nabíječkou určenou výrobcem. Nabíječka vhodná pro jeden typ baterie může při použití s jiným typem baterie způsobit nebezpečí požáru.

b) Elektrické nářadí používejte pouze se speciálně určenými akumulátory. Použití jiného typu baterie může způsobit riziko zranění a požáru.

c) Pokud baterii nepoužíváte, uchovávejte ji mimo dosah jiných kovových předmětů, jako jsou kancelářské sponky, mince, klíče, hřebíky, šrouby nebo jiné malé kovové předměty, které mohou vytvořit spojení mezi jednotlivými kontakty. Zkrat mezi kontakty baterie může způsobit popáleniny nebo požár.

d) Za nepříznivých podmínek může z baterie vytékat kapalina; vyhněte se kontaktu s ní. V případě náhodného kontaktu opláchněte vodou. Pokud se kapalina dostane do očí, vyhledejte lékařskou pomoc. Kapalina vytékající z baterie může způsobit podráždění nebo popáleniny.

e) Nepoužívejte poškozenou nebo upravenou baterii nebo nářadí. Poškozené nebo upravené baterie mohou vykazovat nepředvídatelné reakce, které mohou vést k požáru, výbuchu nebo nebezpečí zranění.

f) Nevystavujte baterii nebo nářadí ohni nebo nadměrně vysokým teplotám. Vystavení ohni nebo teplotám nad 130 °C může způsobit výbuch.

g) Dodržujte všechny pokyny pro nabíjení a nenabíjejte baterii nebo nářadí mimo teplotní rozsah uvedený v návodu. Nesprávné nabíjení nebo nabíjení při teplotách mimo stanovený rozsah může baterii poškodit a zvýšit riziko požáru.

6) Údržba

a) Údržbu elektrického nářadí svěřte kvalifikovanému technikovi a používejte pouze identické náhradní díly. Tím se zajistí bezpečnost elektrického nářadí.

b) Poškozené baterie nikdy neopravujte. Údržbu baterie by měl provádět pouze výrobce nebo autorizovaný servis.

7) Bezpečnost pro nabíječky

- Děti ve věku od 8 let a osoby se sníženými fyzickými,

smyslovými nebo duševními schopnostmi nebo s nedostatkem zkušeností a znalostí mohou nabíječku používat, pokud jim byl poskytnut dohled nebo byly poučeny o používání elektrického nářadí bezpečným způsobem a rozumí souvisejícím nebezpečím.
- Děti si nesmí hrát hrát s elektrickým nářadím ani s napájecím kabelem.
- Čištění nebo uživatelskou údržbu nesmí provádět děti bez dozoru.
- Napájecí kabel této nabíječky není vyměnitelný. Pokud je napájecí kabel poškozený, zlikvidujte nabíječku.

8) Použití a manipulace s nabíječkou
- Nabíječku připojte pouze v případě, že napětí v zásuvce odpovídá údajům na výrobním štítku.
- Nabíječku připojujte pouze do snadno přístupné zásuvky, abyste ji mohli v případě poruchy rychle odpojit od elektrické sítě.
- Při nabíjení akumulátoru vždy umožněte dostatečné větrání; může dojít k tvorbě plynů.
- Nenabíjejte nenabíjecí baterie.
- Nabíječku uchovávejte mimo dosah vlhkosti.
- Nikdy nepoužívejte nabíječku v prostředí s výskytem výbušných nebo hořlavých materiálů. Hrozí nebezpečí požáru a výbuchu.
- Nepokládejte na nabíječku žádné předměty a nezakrývejte ji.
- Udržujte nabíječku v bezpečné vzdálenosti od zdrojů tepla.
- Pravidelně kontrolujte, zda nabíječka není poškozená.
- Před opětovným použitím poškozené nabíječky ji řádně opravte.
- Nabíječka se nesmí rozebírat. Opravy by měl provádět pouze autorizovaný servisní technik.
- Nabíječku nepoužívejte, pokud byla vystavena nárazům nebo pádům.
- Po použití nabíječku vždy odpojte od napájecího zdroje.
- Před čištěním, údržbou, skladováním a přepravou odpojte nabíječku od napájení a nechte ji zcela vychladnout.

9) Všeobecná bezpečnostní opatření
- Při provádění úkonů, při nichž může dojít ke kontaktu upevňovacího prvku se skrytým kabelovým vedením, držte elektrické nářadí za izolované úchopové plochy. Upevňovací prvky, které se dostanou do kontaktu se «živým» vodičem, mohou způsobit, že odkryté kovové části elektrického nářadí budou «pod napětím» a mohou vést k úrazu obsluhy elektrickým proudem.
- Elektrické nářadí a jeho příslušenství udržujte mimo dosah horkých povrchů.
- Nedovolte, aby elektrické nářadí a jeho příslušenství používaly nepoučené osoby.
- Osoby s tělesným nebo mentálním postižením by neměly používat elektrické nářadí a jeho příslušenství bez dozoru.
- Děti si nesmí s elektrickým nářadím a jeho příslušenstvím hrát, čistit ho ani provádět jejich údržbu.
- Po použití nechte nářadí vychladnout, než se ho dotknete.
- Po práci s nářadím vždy počkejte, dokud se všechny pohyblivé části nezastaví.

SPECIFICKÉ BEZPEČNOSTNÍ NORMY

⚠ Varování! Některé částice vzniknuté při broušení, řezání, vrtání a dalších stavebních činností obsahují chemické

látky, které mohou způsobit vznik rakoviny, vrozených vad a dalších reprodukčních problémů. Příklady některých z těchto chemických látek jsou:

- olovo v olovnatých nátěrových hmotách,
- krystalický oxid křemičitý v cihlách, cementu a dalších zdicích výrobcích,
- arsen a chrom z chemicky upraveného řeziva (CCA).

Riziko plynoucí z těchto vystavení se liší v závislosti na četnosti, s jakou se tento typ práce vykonává.

Pro snížení vystavení těmto chemikáliím se doporučuje pracovat v dobře větraných prostorách a používat schválené ochranné pomůcky, jako jsou protiprachové masky speciálně navržené pro filtraci mikroskopických částic.

- Vyhněte se dlouhodobému kontaktu s prachem z broušení, řezání, zrnění, vrtání a dalších stavebních činností. Používejte ochranný oděv a umyjte vystavené místa vodou a mýdlem. Vniknutí prachu do úst, očí nebo kontakt s kůží může způsobit absorpci škodlivých chemických látek.

⚠ Varování! Při používání tohoto nářadí mohou vznikat nebo se rozptylovat prachové částice, které mohou způsobit trvalé a vážné poškození dýchacích cest nebo jiné zranění. Při vystavení prachu vždy používejte vhodnou ochranu dýchacích cest. Částice udržujte v dostatečné vzdálenosti od obličeje a těla.

⚠ Pozor! Při práci používejte vhodnou ochranu sluchu. Za určitých podmínek a při dlouhodobém používání může hluk vytvářený tímto výrobkem způsobit ztrátu sluchu.

- Vždy používejte vhodnou obličejovou masku pro ochranu dýchacích cest a ochranný brýle.
- Pravidelně čistěte nářadí.
- Před použitím nářadí na kovových dílech nebo dílech obsahujících kov se ujistěte, že jste sejmuli nádobu na sběr prachu.

- Při práci s kovovými díly používejte rukavice.
- BROUŠENÍ NÁTĚRŮ NA BÁZI OLOVA. NEDOPORUČUJE SE broušení nátěrů na bázi olova z důvodu obtížné kontroly kontaminovaného prachu. Nejvyšší riziko otravy olovem hrozí dětem a těhotným ženám. Vzhledem k tomu, že bez chemické analýzy je obtížné určit, zda barva obsahuje olovo, doporučujeme při broušení jakéhokoli typu barvy dodržovat následující bezpečnostní opatření:

Osobní bezpečnost

- Při broušení barvy nepouštějte do pracovního prostoru děti nebo těhotné ženy, dokud nedokončíte úklid.
- Všem osobám vstupujícím do pracovního prostoru se doporučuje používat ochranné masky nebo respirátory. Filtr by se měl vyměňovat denně nebo v případě, že má uživatel dýchací potíže.
- Poznámka: Používejte pouze masky vhodné pro práci s prachem a výpary barev. Běžné masky používáné pri praci s nátěry tuto ochranu neposkytují. Příslušnou masku si vyžádejte u místního prodejce nářadí.
- NEJEZTE, NEPIJTE ANI NEKUŘTE v pracovním prostoru, abyste se vyhnuli vdechnutí kontaminovaných částic barvy. Uživatelé se musí umýt a očistit PŘED jedením, pitím nebo kouřením. V pracovním prostoru by se neměly ponechávat potraviny, nápoje a kuřácké potřeby, na kterých by se mohl usazovat prach.

Bezpečnost okolního prostředí

- Barvu je třeba odstranit tak, aby se minimalizovalo množství vznikajícího prachu.
- Místa, kde se odstraňuje nátěr, by měla být pokryta plastovou fólií o tloušťce 4 milimetry.

- Broušení musí být prováděno tak, aby se omezilo stékání barvy mimo pracovní prostor.

Úklid a likvidace

- Všechny povrchy pracovní oblasti musí být každodenně vysávány a důkladně čištěny po celou dobu trvání projektu broušení. Obsah sběrné nádoby na prach je třeba často vyprazdňovat.
- Nádobu na prach vyprázdněte vždy ihned po vypnutí nářadí. Prach v nádobě na prach a některé části brusky mohou v určitých situacích hořet, např. při jiskření při broušení kovu. Riziko požáru se navíc zvyšuje, pokud se prach smísí s barvou, zbytky polyuretanu nebo jinými chemikáliemi, nebo pokud je broušený díl příliš horký. V návodu k obsluze vysavače zkontrolujte, zda je vhodný pro odsávání prachu produkovaného bruskou.
- Plastové fólie je třeba posbírat a zlikvidovat spolu se zbytky barvy. Měly by se vložit do uzavřených nádob a zlikvidovat běžným způsobem sběru odpadu. Během čištění by se děti a těhotné ženy neměly zdržovat v bezprostřední blízkosti pracovního prostoru.
- Všechny hračky, omyvatelný nábytek a náčiní používané dětmi by se měly před dalším použitím důkladně umýt.

Ikona	Význam
	Pozor
	Varování, hořlavý materiál

	Informace
	Pouze pro vnitřní použití
	Zařízení třídy ochrany II
	Používejte ochrannou masku
	Viz návod k obsluze / brožura
	Používejte ochranné rukavice
	Používejte ochranu očí
	Používejte ochranu sluchu

GÜVENLİK TALİMATLARI

ELEKTRİKLİ ALETLER İÇİN GENEL GÜVENLİK UYARILARI

Cihazı kullanmadan önce aşağıdaki talimatları dikkatlice okuyun. Bu kılavuzu ileride referans olarak kullanmak veya yeni kullanıcılar için saklayın.

- UYARI: Bu elektrikli aletle birlikte verilen tüm güvenlik uyarılarını, talimatları, resimleri ve teknik özellikleri okuyun. Aşağıda listelenen tüm talimatlara uyulmaması elektrik çarpmasına, yangına ve/veya ciddi yaralanmalara neden olabilir.

- UYARI Sembolü ile belirtilen tüm güvenlik uyarılarını ve tüm talimatları okuyun.
- Tüm uyarıları ve talimatları ileride kullanmak üzere saklayın.

1) Çalışma alanının güvenliği

a) Çalışma alanını temiz ve iyi aydınlatılmış tutun.

b) Elektrikli el aletlerini yanıcı sıvılar, gazlar veya toz gibi patlayıcı ortamlarda kullanmayın. Elektrikli aletler, toz veya dumanı tutuşturabilecek kıvılcımlar oluşturur.

c) Elektrikli bir aleti kullanırken çocukları ve diğer kişileri uzak tutun. Dikkat dağıtıcı şeyler kontrolü kaybetmenize neden olabilir.

2) Elektrik güvenliği

a) Elektrikli aletlerin fişleri prize uygun olmalıdır. Fiş üzerinde asla değişiklik yapmayın. Adaptör fişlerini topraklama yapılmış elektrikli aletlerle kullanmayın. Üzerinde değişiklik yapılmamış fişler ve uygun prizler elektrik çarpması riskini azaltır.

b) Borular, radyatörler, ocaklar ve buzdolapları gibi topraklama yapılmış yüzeylerle vücut temasından kaçının. Vücudunuz topraklanırsa elektrik çarpması riski artar.

c) Elektrikli aletleri yağmura veya neme maruz bırakmayın. Elektrikli bir alete su girmesi elektrik çarpması riskini artırır.

3) Kişisel güvenlik

a) Dikkatli olun, ne yaptığınıza dikkat edin ve elektrikli bir aleti kullanırken sağduyulu davranın. Yorgunken veya uyuşturucu, alkol veya ilaç etkisi altındayken elektrikli el aleti kullanmayın. Elektrikli aletleri kullanırken bir anlık dikkatsizlik ciddi yaralanmalara neden olabilir.

b) Kişisel koruyucu ekipman kullanın. Daima koruyucu gözlük takın. Uygun koşullar altında kullanılan toz maskesi, kaymaz güvenlik ayakkabısı, baret veya işitme koruması gibi koruyucu ekipmanlar kişisel yaralanmaları azaltacaktır.

c) İstem dışı çalıştırmaya karşı dikkatli olun. Aleti güç kaynağına ve/veya bataryaya bağlamadan önce veya aleti kaldırmadan veya taşımadan önce şalterin kapalı konumda olduğundan emin olun. Elektrikli aletleri parmağınız şalterin üzerindeyken taşımak veya şalter açıkken elektrikli aletleri çalıştırmak kazalara davetiye çıkarır.

d) Elektrikli aleti çalıştırmadan önce ayar anahtarını veya somun anahtarını çıkarın. Elektrikli el aletinin dönen bir parçası üzerinde bir anahtar veya somun anahtarı bırakılırsa yaralanmalar meydana gelebilir.

e) Aşırıya kaçmayın. Dengeyi ve istikrarı her zaman koruyun. Bu, beklenmedik durumlarda elektrikli aletin daha iyi kontrol edilmesini sağlar.

f) Uygun şekilde giyinin. Bol giysiler giymeyin veya takı takmayın Saçları ve giysileri hareketli parçalardan uzak tutun. Bol giysiler, takılar veya uzun saçlar hareketli parçalara takılabilir.

g) Toz emme ve toplama sistemlerinin bağlantısı için cihazlar sağlanmışsa, bunların doğru şekilde bağlandığından ve kullanıldığından emin olun. Toz emme sisteminin kullanılması tozla ilgili riskleri azaltabilir.

h) Aletlerin sık kullanımından kaynaklanan aşinalığın kayıtsız kalmanıza ve alet güvenliği ilkelerini göz ardı etmenize izin vermesine izin vermeyin. Dikkatsiz bir hareket, saniyenin çok küçük bir bölümünde ciddi yaralanmalara neden olabilir.

4) Elektrikli el aletlerinin kullanımı ve bakımı

a) Elektrikli aleti zorlamayın. Uygulamanız için uygun elektrikli aleti kullanın. Doğru elektrikli alet, tasarlandığı oranda işi daha iyi ve daha güvenli yapacaktır.

b) Şalter açılıp kapanmıyorsa elektrikli aleti kullanmayınız. Şalter ile kontrol edilemeyen her elektrikli alet tehlikelidir ve onarılmalıdır.

c) Herhangi bir ayarlama yapmadan, aksesuarları değiştirmeden veya elektrikli aletleri saklamadan önce fişi güç kaynağından çekin ve/veya çıkarılabilirse akü paketini elektrikli aletten çıkarın. Bu önleyici güvenlik önlemleri, elektrikli el aletinin yanlışlıkla çalıştırılması riskini azaltır.

d) Kullanılmayan elektrikli aletleri çocukların erişemeyeceği yerlerde saklayın ve elektrikli aleti veya bu talimatları bilmeyen kişilerin elektrikli aleti kullanmasına izin vermeyin. Elektrikli aletler deneyimsiz kullanıcıların elinde tehlikelidir.

e) Elektrikli aletlerin ve aksesuarların bakımı. Hareketli parçaların yanlış hizalanmasını veya sıkışmasını, parçaların kırılmasını veya elektrikli el aletinin çalışmasını etkileyebilecek diğer durumları kontrol edin. Hasarlıysa, elektrikli aleti kullanmadan önce tamir ettirin. Birçok kazaya bakımı iyi yapılmamış elektrikli aletler neden olmaktadır.

f) Kesme aletlerini keskin ve temiz tutun. Keskin kenarlara sahip, bakımı düzgün yapılmış kesici aletlerin sıkışma olasılığı daha düşüktür ve kullanımı daha kolaydır.

g) Elektrikli aleti, aksesuarları ve matkap uçlarını vb. bu talimatlara uygun olarak, çalışma koşullarını ve yapılacak işi dikkate alarak kullanınız. Elektrikli el aletinin öngörülen amaçlar dışında kullanılması tehlikeli durumlara yol açabilir.

h) Tutamakları ve kavrama yüzeylerini kuru, temiz ve yağsız ve gressiz tutun. Kaygan tutamaklar ve kavrama yüzeyleri, beklenmedik durumlarda aletin güvenli bir şekilde kullanılmasına ve kontrol edilmesine izin vermez.

5) Bataryaların kullanımı ve bakımı

a) Yalnızca üretici tarafından belirtilen şarj cihazıyla şarj edin. Bir tip batarya için uygun olan bir şarj cihazı, başka bir tip batarya ile kullanıldığında yangın tehlikesi yaratabilir.

b) Elektrikli el aletini sadece özel olarak belirlenmiş bataryalarla kullanın. Başka türde bir bataryanın kullanılması yaralanma ve yangın riski oluşturabilir.

c) Batarya kullanılmadığında, bir terminalden diğerine bağlantı kurabilecek ataç, bozuk para, anahtar, çivi, vida veya diğer küçük metal nesneler gibi diğer metal nesnelerden uzak tutun. Batarya terminalleri arasındaki bir kısa devre yanıklara veya yangına neden olabilir.

d) Kötü koşullar altında bataryadan sıvı sızabilir; temastan kaçının. Kazara temas halinde su ile durulayın. Sıvı gözle temas ederse tıbbi yardım alın. Bataryadan çıkan sıvı tahrişe veya yanıklara neden olabilir.

e) Hasarlı veya değiştirilmiş bir batarya veya alet kullanmayın. Hasarlı veya değiştirilmiş aküler yangın, patlama veya yaralanma riskiyle sonuçlanan öngörülemeyen davranışlar sergileyebilir.

f) Bataryayı veya aleti ateşe veya aşırı sıcaklığa maruz bırakmayın. Ateşe veya 130°C'nin üzerindeki sıcaklıklara maruz kalması patlamaya neden olabilir.

g) Tüm şarj talimatlarına uyun ve bataryayı veya aleti talimatlarda belirtilen sıcaklık aralığının dışında şarj etmeyin. Yanlış şarj etme veya belirtilen aralığın dışındaki

sıcaklıklarda şarj etme bataryaya zarar verebilir ve yangın riskini artırabilir.

6) Servis

a) Elektrikli el aletinizin bakımını sadece aynı yedek parçaları kullanarak nitelikli bir teknisyene yaptırın. Bu, elektrikli aletin güvenliğinin korunmasını sağlayacaktır. Bu, elektrikli aletin güvenliğinin korunmasını sağlayacaktır.

b) Hasarlı bataryaları asla tamir etmeyin. Batarya sadece üretici veya yetkili bir servis acentesi tarafından servise alınmalıdır.

7) Şarj cihazları için güvenlik

- 8 yaş ve üzeri çocuklar ve fiziksel, duyusal veya zihinsel yetenekleri azalmış veya deneyim ve bilgi eksikliği olan kişiler, elektrikli aletin güvenli bir şekilde kullanılmasına ilişkin gözetim veya talimat verildiyse ve ilgili tehlikeleri anladıysa şarj cihazını kullanabilir.
- Çocuklar elektrikli el aleti veya elektrik kablosu ile oynamamalıdır.
- Temizlik veya kullanıcı bakımı gözetimsiz çocuklar tarafından yapılmamalıdır.
- Bu şarj cihazının güç kablosu değiştirilemez. Güç kablosu hasarlıysa şarj cihazını atın.

8) Şarj cihazının kullanımı

- Şarj cihazını yalnızca soketin voltajı anma değeri plakasındaki bilgilerle eşleşiyorsa bağlayın.
- Şarj cihazını yalnızca kolay erişilebilir bir prize bağlayın, böylece bir arıza durumunda şebeke bağlantısını hızlı bir şekilde kesebilirsiniz.
- Batarya şarj ederken daima yeterli havalandırma sağlayın; gaz oluşabilir.

- Şarj edilemeyen bataryaları şarj etmeyin.
- Şarj cihazını nemden uzak tutun.
- Şarj cihazını asla patlayıcı veya yanıcı maddelerin bulunduğu ortamlarda kullanmayın. Yangın ve patlama riski vardır.
- Şarj cihazının üzerine herhangi bir nesne koymayın ve şarj cihazının üzerini örtmeyin.
- Şarj cihazını ısı kaynaklarından uzak tutun.
- Şarj cihazında hasar olup olmadığını düzenli olarak kontrol edin.
- Hasarlı şarj cihazlarını tekrar kullanmadan önce uygun şekilde onarın.
- Şarj cihazı demonte edilmemelidir. Onarımlar yalnızca yetkili bir servis teknisyeni tarafından gerçekleştirilmelidir.
- Darbelere veya düşmelere maruz kalmışsa şarj cihazını kullanmayın.
- Kullandıktan sonra şarj cihazının fişini daima güç kaynağından çekin.
- Temizlemeden, bakım yapmadan, depolamadan ve taşımadan önce şarj cihazının fişini güç kaynağından çekin ve tamamen soğumasını bekleyin.

9) Genel önlemler

- Sabitleme elemanının gizli kablo tesisatına temas edebileceği çalışmalarda elektrikli el aletini yalıtımlı kavrama yüzeylerinden tutunuz. “Akım ileten” bir kablo ile temas eden bağlantı elemanları, elektrikli el aletinin açıkta kalan metal parçalarının “akım iletmesine” ve operatörün elektrik çarpmasına neden olabilir.
- Elektrikli el aletini ve aksesuarlarını sıcak yüzeylerden uzak tutunuz.

- Eğitimsiz kişilerin elektrikli aleti ve aksesuarlarını kullanmasına izin vermeyin.
- Fiziksel veya zihinsel engelli kişiler gözetim olmadan elektrikli aletleri ve aksesuarları kullanmamalıdır.
- Çocuklar elektrikli el aleti ve aksesuarları ile oynamamalı, bunları temizlememeli veya bakımını yapmamalıdır.
- Aleti kullandıktan sonra dokunmadan önce soğumasını bekleyin.
- Alet ile çalıştıktan sonra her zaman tüm hareketli parçaların durmasını bekleyiniz.

SPESİFİK GÜVENLİK STANDARTLARISPESİFİK GÜVENLİK STANDARTLARI

⚠ Dikkat! Zımparalama, testere ile kesme, taşlama, delme ve diğer inşaat faaliyetlerinden kaynaklanan bazı partiküller kanser, doğum kusurları ve diğer üreme sorunlarına neden olan kimyasallar içerir. Bu kimyasalların bazı örnekleri şunlardır:

- Kurşun bazlı boyalarda kurşun,
- tuğla, çimento ve diğer duvarcılık ürünlerindeki kristalin silika,
- kimyasal olarak işlenmiş ahşapta (CCA) arsenik ve krom.

Bu maruziyetlerden kaynaklanan risk, bu tür işlerin yapılma sıklığına göre değişir.

Bu kimyasallara maruziyeti azaltmak için: iyi havalandırılmış alanlarda çalışılması ve mikroskobik partikülleri filtrelemek için özel olarak tasarlanmış toz maskeleri gibi onaylı güvenlik ekipmanlarının kullanılması tavsiye edilir.

- Zımparalama, testere ile kesme, grenleme, delme ve diğer inşaat faaliyetlerinden kaynaklanan tozla uzun süreli temastan kaçının. Koruyucu giysi giyin ve maruz kalan bölgeleri sabun ve suyla yıkayın. Tozun ağzınıza, gözlerinize girmesine veya cildinizle temas etmesine izin vermek zararlı kimyasalların emilmesine neden olabilir.

⚠ Dikkat! Bu aletin kullanımı, kalıcı ve ciddi solunum veya diğer yaralanmalara neden olabilecek toz partikülleri üretebilir veya dağıtabilir. Toza maruz kalmak için daima uygun solunum koruması kullanın. Parçacıkları yüz ve vücuttan uzak tutun.

⚠ DİKKAT! Kullanım sırasında uygun işitme koruması kullanın. Belirli koşullar altında ve uzun süreli kullanımda, bu ürün tarafından üretilen gürültü işitme kaybına neden olabilir.

- Her zaman uygun solunum ve göz koruması kullanın.
- Aletinizi periyodik olarak temizleyin.
- Aleti metal veya metal içeren parçalar üzerinde kullanmadan önce toz toplayıcıyı çıkardığınızdan emin olunuz.
- Metal parçalarla çalışırken eldiven giyin.
- KURŞUN BAZLI BOYALARIN ZIMPARALANMASI. Kurşun bazlı boyaların zımparalanması, kirlenmiş tozun kontrol edilmesindeki zorluk nedeniyle TAVSİYE EDİLMEMEKTEDİR. Kurşun zehirlenmesinin en büyük tehlikesi çocuklar ve hamile kadınlar içindir. Kimyasal analiz yapılmadan boyanın kurşun içerip içermediğini tespit etmek zor olduğundan, her türlü boyayı zımparalarken aşağıdaki önlemleri göz önünde bulundurmanızı öneririz:

Kişisel güvenlik

- Boya zımparalarken temizlik bitene kadar çocukların veya hamile kadınların çalışma alanına girmesine izin vermeyin.
- Çalışma alanına giren tüm kişiler için maske veya solunum cihazı kullanılması tavsiye edilir. Filtre günlük olarak veya kullanıcı nefes almakta zorlandığında değiştirilmelidir.
- NOT: Sadece toz ve boya dumanı ile çalışmaya uygun maskeler kullanılmalıdır. Sıradan boya maskeleri bu korumayı sağlamaz. Uygun maske için yerel alet satıcınızla görüşün.

- Kirlenmiş boya parçacıklarının yutulmasını önlemek için çalışma alanında YEMEYİN, İÇMEYİN VE SİGARA İÇMEYİN. Kullanıcılar yemeden, içmeden veya sigara içmeden ÖNCE kendilerini yıkamalı ve temizlemelidir. Yeme, içme ve sigara içme malzemeleri, üzerlerine toz çökecek şekilde çalışma alanında bırakılmamalıdır.

Çevre güvenliği

- Boya, oluşan toz miktarını en aza indirecek şekilde çıkarılmalıdır.
- Boyanın kaldırıldığı alanlar 4 mil kalınlığında plastik örtü ile kapatılmalıdır.
- Zımparalama işlemi, çalışma alanının dışına boya akmasını azaltacak şekilde yapılmalıdır.

Temizlik ve imha

- Çalışma alanındaki tüm yüzeyler zımparalama projesi süresince her gün vakumlanmalı ve iyice temizlenmelidir. Toplama tankının içeriği sık sık boşaltılmalıdır.
- Aleti kapattıktan sonra toz haznesini daima hemen boşaltınız. Toz haznesindeki toz ve zımpara makinesinin bazı parçaları belirli durumlarda yanabilir, örneğin metal zımparalarken kıvılcım oluşması durumunda. Ayrıca, toz boya, poliüretan kalıntıları veya diğer kimyasallarla karışırsa veya zımparaladığınız parça çok sıcaksa yangın riski artar. Süpürgenizin kullanım kılavuzundan, zımpara makinesinin ürettiği tozu emmeye uygun olup olmadığını kontrol edin.
- Plastik tabakalar toplanmalı ve boya kalıntılarıyla birlikte imha edilmelidir. Bunlar kapalı kaplarda biriktirilmeli ve normal atık toplama prosedürleri yoluyla bertaraf edilmelidir. Temizlik sırasında çocuklar ve hamile kadınlar yakın çalışma alanından uzak tutulmalıdır.

- Çocuklar tarafından kullanılan tüm oyuncaklar, yıkanabilir mobilyalar ve mutfak eşyaları tekrar kullanılmadan önce iyice yıkanmalıdır.

Simge	Anlamlar
	DİKKAT
	Uyarı, yanıcı madde
	Bilgi
	Sadece iç mekan kullanımı için
	Sınıf II alet
	Koruyucu maske takın
	Lütfen kullanma kılavuzuna/broşüre bakın
	Koruyucu eldiven giyin
	Göz koruması kullanın
	İşitme koruması kullanın

INSTRUCCIONS DE SEGURETAT

ADVERTIMENTS GENERALS DE SEGURETAT PER A EINES ELÈCTRIQUES

Llegiu les instruccions següents atentament abans d'utilitzar el producte. Conserveu aquest manual per a futures referències o nous usuaris.

- ADVERTIMENT Llegiu totes les advertències de seguretat, instruccions, il·lustracions i especificacions subministrades amb aquesta eina elèctrica. L'incompliment de totes les instruccions indicades a continuació pot provocar una baixada elèctrica, un incendi i/o lesions greus.
- ADVERTIMENT Llegiu tots els advertiments de seguretat designats amb el símbol i totes les instruccions.
- Deseu totes les advertències i instruccions per a futures consultes.

1) Seguretat a l'àrea de treball

a) Mantingueu la zona de treball neta i ben il·luminada.

b) No utilitzeu eines elèctriques en atmosferes explosives, com ara la presència de líquids, gasos o pols inflamables. Les eines elèctriques creen espurnes que poden inflamar la pols o els fums.

c) Mantingueu allunyats els nens i altres persones mentre utilitzeu una eina elèctrica. Les distraccions us poden fer perdre el control.

2) Seguretat elèctrica

a) Els endolls de les eines elèctriques han de coincidir amb la presa de corrent. No modifiqueu mai l'endoll. No utilitzeu endolls adaptadors amb eines elèctriques connectades a terra. Els endolls no modificats i les preses de corrent adequades redueixen el risc de descàrrega elèctrica.

b) Eviteu el contacte del cos amb superfícies connectades a terra, com canonades, radiadors, cuines i frigorífics. Hi ha més risc de descàrrega elèctrica si el cos està connectat a terra.

c) No exposeu les eines elèctriques a la pluja ni a la humitat. L'entrada d'aigua a una eina elèctrica augmenta el risc de descàrrega elèctrica.

3) Seguretat personal

a) Mantingueu-vos alerta, estigueu atents al que feu i utilitzeu el sentit comú quan feu servir una eina elèctrica. No utilitzeu una eina elèctrica si esteu cansats o sota els efectes de drogues, alcohol o medicaments. Un moment de manca d'atenció mentre feu servir eines elèctriques pot provocar lesions personals greus.

b) Utilitzeu equips de protecció individual. Utilitzeu sempre protecció ocular. Els equips de protecció com la màscara antipols, el calçat de seguretat antilliscant, el casc o la protecció auditiva utilitzats en condicions adequades reduiran les lesions personals.

c) Eviteu l'arrencada involuntària. Assegureu-vos que l'interruptor està en la posició d'apagat abans de connectar l'eina a la font d'alimentació i/o a la bateria, o abans d'agafar o transportar l'eina. El transport d'eines elèctriques amb el dit a l'interruptor o la posada en tensió d'eines elèctriques que tenen l'interruptor encès convida a patir accidents.

d) Traieu qualsevol clau d'ajustament o clau anglesa abans d'encendre l'eina elèctrica. Si es deixa una clau anglesa o una clau fixa en una peça giratòria de l'eina elèctrica, es poden produir lesions personals.

e) No s'excediu. Mantingueu l'equilibri i l'estabilitat en tot moment. Això permet un control millor de l'eina elèctrica en situacions inesperades.
f) Vestiu-se adequadament. No porteu roba solta ni joies. Mantingueu els cabells i la roba allunyats de les peces mòbils. La roba solta, les joies o els cabells llargs poden quedar atrapats a les peces en moviment.
g) Si s'han previst dispositius per a la connexió d'instal·lacions d'aspiració i recollida de pols, assegureu-vos que estiguin connectats i que s'utilitzen correctament. L'ús de l'aspiració de la pols pot reduir els riscos relacionats amb la pols.
h) No us confieu per la familiaritat adquirida per l'ús freqüent de les eines ni ignoreu els principis de seguretat de les ferramentes. Una acció descurada pot causar lesions greus en una fracció de segon.

4) Ús i cura de les eines elèctriques

a) No forceu l'eina elèctrica. Utilitzeu l'eina elèctrica adequada per aplicar-la. L'eina elèctrica correcta realitzarà la feina millor i de manera més segura al ritme per al qual va ser dissenyada.
b) No utilitzeu l'eina elèctrica si l'interruptor no l'encén i s'apaga. Tota eina elèctrica que no es pugui controlar amb l'interruptor és perillosa i s'ha de reparar.
c) Desconnecteu l'endoll de la font d'alimentació i/o traieu el paquet de bateries, si és desmuntable, de l'eina elèctrica abans de fer qualsevol ajustament, canviar accessoris o guardar eines elèctriques. Aquestes mesures de seguretat preventives redueixen el risc de posada en marxa accidental de l'eina elèctrica.
d) Deseu les eines elèctriques inactives fora de l'abast dels nens i no permeteu que les manegin persones que no estiguin familiaritzades amb l'eina elèctrica o amb aquestes instruccions. Les eines elèctriques són perilloses a mans d'usuaris inexperts.
e) Manteniment de ferramentes elèctriques i accessoris. Comproveu si les peces mòbils estan desalineades o embussades, si hi ha peces trencades o qualsevol altra condició que pugui afectar el funcionament de l'eina elèctrica. Si està malmesa, feu reparar l'eina elèctrica abans d'utilitzar-la. Molts accidents són causats per eines elèctriques mal mantingudes.
f) Mantingueu les eines de tall esmolades i netes. Les eines de tall ben mantingudes i amb vores esmolades tenen menys probabilitats d'embussar-se i són més fàcils de controlar.
g) Utilitzeu l'eina elèctrica, els accessoris i les broques, etc., d'acord amb aquestes instruccions, tenint en compte les condicions de treball i la feina a realitzar. L'ús de l'eina elèctrica per a operacions diferents de les previstes podria provocar situacions perilloses.
h) Mantingueu les empunyadures i les superfícies d'unió seques, netes i exemptes d'oli i greix. Les empunyadures i superfícies de subjecció relliscosa no permeten manejar i controlar l'eina amb seguretat en situacions imprevistes.

5) Ús i precaucions de les piles

a) Recarregueu només amb el carregador especificat pel fabricant. Un carregador adequat per a un tipus de bateria pot crear risc d'incendi si s'utilitza amb un altre tipus de bateria.
b) Utilitzeu l'eina elèctrica només amb els paquets de

bateries específicament designats. L'ús de qualsevol altre tipus de bateria pot crear risc de lesions i incendi.

c) Quan no utilitzeu la bateria, mantingueu-la allunyada d'altres objectes metàl·lics, com clips, monedes, claus, claus, cargols o altres objectes metàl·lics petits, que puguin establir una connexió d'un terminal a un altre. Un curtcircuit entre els terminals de la bateria pot provocar cremades o un incendi.

d) En condicions abusives, pot sortir líquid de la bateria; eviteu el contacte. En cas de contacte accidental, esbandiu amb aigua. Si el líquid entra en contacte amb els ulls, sol·liciteu assistència mèdica. El líquid expulsat de la bateria pot causar irritació o cremades.

e) No utilitzeu una bateria o eina danyada o modificada. Les bateries danyades o modificades poden mostrar un comportament impredictible que provoqui incendis, explosions o risc de lesions.

f) No exposeu una bateria o eina al foc o a temperatures excessives. L'exposició al foc o temperatures superiors a 130 ºC pot provocar una explosió.

g) Seguiu totes les instruccions de càrrega i no carregueu la bateria ni l'eina fora de l'interval de temperatura especificat a les instruccions. Una càrrega incorrecta o a temperatures fora del rang especificat pot fer malbé la bateria i augmentar el risc d'incendi.

6) Servei de manteniment

a) Encarregueu el manteniment de la vostra eina elèctrica a un tècnic qualificat, utilitzant únicament peces de recanvi idèntiques. Això garantirà que es mantingui la seguretat de l'eina elèctrica.

b) No repareu mai les bateries danyades. El manteniment de la bateria només l'ha de fer el fabricant o un servei tècnic autoritzat.

7) Seguretat per a carregadors

- Els nens majors de 8 anys, així com les persones amb capacitats físiques, sensorials o mentals reduïdes o manca d'experiència i coneixements, poden fer servir el carregador si estan supervisats o han rebut instruccions sobre l'ús de l'eina elèctrica de manera segura i comprenen els perills involucrats.
- Els nens no han de jugar ni amb l'eina elèctrica ni amb el cable d'alimentació.
- La neteja o el manteniment de l'usuari no han de ser realitzats per nens sense supervisió.
- El cable d'alimentació d'aquest carregador no es pot substituir. Retireu el carregador si el cable d'alimentació està malmès.

8) Ús i maneig del carregador

- Connecteu el carregador només si el voltatge de la presa coincideix amb la informació indicada a la placa de característiques.
- Connecteu el carregador només a una presa de fàcil accés perquè pugueu desconnectar-lo ràpidament de la xarxa elèctrica en cas de mal funcionament.
- Permeteu sempre una ventilació suficient en carregar la bateria, ja que es poden desenvolupar gasos.
- No carregueu bateries no recarregables.
- Mantingueu el carregador allunyat de qualsevol tipus d'humitat.
- No utilitzeu mai el carregador en ambients on hi hagi materials explosius o inflamables. Hi ha risc d'incendi i explosió.

- No col·loqueu objectes sobre el carregador i no cobriu el carregador.
- Mantingueu el carregador allunyat de fonts de calor.
- Reviseu regularment el carregador a la recerca de danys.
- Repareu adequadament els carregadors danyats abans de tornar a utilitzar-los.
- El carregador no s'ha de desmuntar. Les reparacions només han de ser realitzades per un servei tècnic autoritzat.
- No utilitzeu el carregador si ha estat sotmès a cops o caigudes.
- Desendolleu sempre el carregador de la font d'alimentació després d'utilitzar-lo.
- Desendolleu el carregador de la font d'alimentació abans de netejar, mantenir, emmagatzemar i transportar, i permeteu que es refredi completament.

9) Precaucions generals

- Subjecteu l'eina elèctrica per les superfícies de subjecció aïllades, quan realitzeu una operació en què la fixació pugui entrar en contacte amb cablejat ocult. Les fixacions que entren en contacte amb un cable "viu" poden fer que les parts metàl·liques exposades de l'eina elèctrica estiguin "vives" i podrien provocar una descàrrega elèctrica a l'operari.
- Mantingueu l'eina elèctrica i els seus accessoris allunyats de superfícies calentes.
- No deixeu que persones inexpertes utilitzin l'eina elèctrica i els seus accessoris.
- Les persones amb discapacitats físiques o mentals no han de fer servir l'eina elèctrica i els seus accessoris sense supervisió.
- Els nens no han de jugar, netejar ni mantenir l'eina elèctrica i els accessoris.
- Deixeu que l'eina es refredi després de fer-la servir abans de tocar-la.
- Espereu sempre fins que totes les parts mòbils s'aturin després de treballar amb l'eina.

NORMES DE SEGURETAT ESPECÍFIQUES

⚠ Atenció! Algunes partícules originades en polir, serrar, esmolar, trepar i realitzar altres activitats de construcció contenen productes químics que produeixen càncer, defectes de naixement i altres problemes reproductius. Alguns exemples d'aquests productes químics són:

- el plom de les pintures de base plom,
- la sílice cristal·lina de maons, ciment i altres productes de maçoneria,
- l'arsènic i el crom de la fusta amb tractament químic (CCA).

El risc derivat d'aquestes exposicions varia segons la freqüència amb què es faci aquest tipus de feina.

Per reduir l'exposició a aquests productes químics es recomana treballar en àrees ben ventilades i utilitzar equips de seguretat aprovats, com ara les màscares per a pols especialment dissenyades per filtrar les partícules microscòpiques.

- Eviteu el contacte prolongat amb la pols de poliment, xerrac, granulat, perforat i altres activitats de construcció. Utilitzeu vestimenta de protecció i renteu les zones exposades amb sabó i aigua. Si permeteu que la pols entri a la boca, ulls o entri en contacte amb la pell, això podria causar l'absorció de productes químics perjudicials.

⚠ Atenció! L'ús d'aquesta eina pot generar o dispersar partícules de pols, que poden causar lesions respiratòries

permanents i greus o altres lesions. Utilitzeu sempre protecció respiratòria apropiada per a l'exposició a la pols. Allunyeu les partícules de la cara i el cos.

⚠ Precaució! Utilitzeu protecció auditiva apropiada durant el seu ús. En determinades condicions i amb utilitzacions perllongades, el soroll generat per aquest producte pot afavorir la pèrdua d'audició.

- Utilitzeu sempre una protecció respiratòria i visual adequada.
- Netegeu l'eina periòdicament.
- Abans d'utilitzar l'eina sobre peces metàl·liques o que contenen metall, assegureu-vos de treure el recol·lector de pols.
- Quan treballeu amb peces metàl·liques, utilitzeu guants.
- POLIT DE PINTURES AMB BASE DE PLOM. NO ES RECOMANA el poliment de pintures amb base de plom a causa de la dificultat per controlar la pols contaminada. El perill més gran d'enverinament per plom és per a nens i dones embarassades. Ja que és difícil identificar si una pintura conté plom o no sense efectuar una anàlisi química, recomanem que tingueu en compte les següents precaucions quan poliu qualsevol tipus de pintura:

Seguretat personal

- No permeteu que entrin a l'àrea de treball nens ni dones embarassades quan llisqui pintura fins que hagi acabat de netejar el lloc.
- Es recomana utilitzar màscares o respiradors per a totes les persones que entrin a l'àrea de treball. El filtre s'ha de substituir diàriament o quan l'usuari tingui dificultat per respirar.
- Nota: Només cal utilitzar màscares adequades per a treball amb pols i vapors de pintura. Les màscares ordinàries per a pintura no ofereixen aquesta protecció. Consulteu el vostre distribuïdor d'eines local per aconseguir la màscara adequada.
- NO MENGEU, BEVEU O FUMEU a la zona de treball per evitar ingerir partícules de pintura contaminades. Els usuaris s'han de rentar i netejar ABANS de menjar, beure o fumar. No s'han de deixar articles per menjar, beure o fumar a l'àrea de treball on la pols s'hi pugui assentar.

Seguretat ambiental

- La pintura s'ha de remoure de manera que es minimitzi la quantitat generada de pols.
- S'han de segellar les àrees en què es remou pintura amb làmines de plàstic de 4 mm de gruix.
- El poliment s'ha de fer de manera que es redueixi el desallotjament de pintura fora de la zona de treball.

Neteja i rebuig

- Totes les superfícies a l'àrea de treball han de ser aspirades i netejades a consciència diàriament el temps que duri el projecte de poliment. El contingut del dipòsit col·lector s'ha de buidar freqüentment.
- Buideu sempre el dipòsit recol·lector de pols immediatament després d'apagar l'eina. La pols del dipòsit i algunes parts de la polidora podrien cremar en certes situacions, per exemple, si es produeixen espurnes en polir metalls. A més, el risc d'incendi augmenta si la pols es barreja amb pintura, residus de poliuretà o altres substàncies químiques, o si la peça que ha polit està massa calenta. Comproveu en el manual d'instruccions de la vostra aspiradora si és adequada per a l'aspiració de la pols produïda per la polidora.

- Les làmines de plàstic s'han de recollir i rebutjar amb qualsevol resta de pintura. S'han de dipositar en receptacles segellats i s'han de rebutjar a través dels procediments de recol·lecció d'escombraries normals. Durant la neteja, nens i dones embarassades han de romandre allunyats de la zona de treball immediata.
- Tota mena de joguines, mobiliari rentable i utensilis usats per nens s'han de rentar a consciència abans de tornar a utilitzar-se.

Icona	Significat
	Precaució
	Advertiment, material inflamable
	Informació
	Només per a ús en interiors
	Eina de classe II
	Utilitzeu màscara protectora
	Consulteu el manual/fullet d'instruccions

	Utilitzeu guants protectors
	Utilitzeu protecció ocular
	Utilitzeu protecció auditiva

ΟΔΗΓΙΕΣ ΑΣΦΑΛΕΙΑΣ

ΓΕΝΙΚΕΣ ΟΔΗΓΙΕΣ ΑΣΦΑΛΕΙΑΣ ΓΙΑ ΗΛΕΚΤΡΙΚΑ ΕΡΓΑΛΕΙΑ

Διαβάστε προσεκτικά τις παρακάτω οδηγίες πριν χρησιμοποιήσετε το προϊόν. Φυλάξτε αυτό το εγχειρίδιο για μελλοντική αναφορά ή για νέους χρήστες.

- ΠΡΟΕΙΔΟΠΟΙΗΣΗ Διαβάστε όλες τις προειδοποιήσεις ασφαλείας, τις οδηγίες, τις εικόνες και τις προδιαγραφές που παρέχονται με αυτό το ηλεκτρικό εργαλείο. Η μη τήρηση όλων των οδηγιών που αναφέρονται παρακάτω μπορεί να προκαλέσει ηλεκτροπληξία, πυρκαγιά ή/και σοβαρό τραυματισμό.
- ΠΡΟΕΙΔΟΠΟΙΗΣΗ Διαβάστε όλες τις προειδοποιήσεις ασφαλείας που επισημαίνονται με το σύμβολο και όλες τις οδηγίες.
- Αποθηκεύστε όλες τις προειδοποιήσεις και τις οδηγίες για μελλοντική αναφορά.

1) Ασφάλεια στο χώρο εργασίας

a) Διατηρείτε τον χώρο εργασίας καθαρό και καλά φωτισμένο.

b) Μην χρησιμοποιείτε ηλεκτρικά εργαλεία σε εκρηκτικές ατμόσφαιρες, όπως σε χώρους με εύφλεκτα υγρά, αέρια

ή σκόνη. Τα ηλεκτρικά εργαλεία μπορεί να παράγουν σπινθήρες που αναφλέγουν σκόνη ή αναθυμιάσεις.

c) Κρατάτε τα παιδιά και τους άλλους μακριά ενώ χειρίζεστε ένα ηλεκτρικό εργαλείο. Η απόσπαση της προσοχής μπορεί να σας κάνει να χάσετε τον έλεγχο.

2) Ηλεκτρική ασφάλεια

a) Τα φις των ηλεκτρικών εργαλείων πρέπει να ταιριάζει με την ηλεκτρική πρίζα. Ποτέ μην τροποποιείτε το βύσμα. Μην χρησιμοποιείτε βύσματα προσαρμογέα με γειωμένα ηλεκτρικά εργαλεία. Τα μη τροποποιημένα φις και οι κατάλληλες πρίζες θα μειώσουν τον κίνδυνο ηλεκτροπληξίας.

b) Αποφύγετε την επαφή του σώματος με γειωμένες επιφάνειες, όπως σωλήνες, θερμαντικά σώματα, κουζίνες και ψυγεία. Υπάρχει αυξημένος κίνδυνος ηλεκτροπληξίας εάν το σώμα σας είναι γειωμένο.

c) Μην εκθέτετε τα ηλεκτρικά εργαλεία σε βροχή ή υγρασία. Η είσοδος νερού σε ηλεκτρικό εργαλείο αυξάνει τον κίνδυνο ηλεκτροπληξίας.

3) Προσωπική ασφάλεια

a) Να είστε σε ετοιμότητα και να χρησιμοποιείτε την κοινή λογική όταν χειρίζεστε ένα ηλεκτρικό εργαλείο. Μην χρησιμοποιείτε ηλεκτρικά εργαλεία όταν είστε κουρασμένοι ή υπό την επήρεια ναρκωτικών, αλκοόλ ή φαρμάκων. Μια στιγμή απροσεξίας κατά το χειρισμό ηλεκτρικών εργαλείων μπορεί να οδηγήσει σε σοβαρό προσωπικό τραυματισμό.

b) Χρησιμοποιείτε ατομικό προστατευτικό εξοπλισμό. Φοράτε πάντα προστασία για τα μάτια. Ο προστατευτικός εξοπλισμός, όπως η μάσκα σκόνης, τα αντιολισθητικά παπούτσια ασφαλείας, το κράνος ή το προστατευτικό ακοής, που χρησιμοποιούνται υπό κατάλληλες συνθήκες, θα μειώσουν τον κίνδυνο τραυματισμού.

c) Αποφύγετε την απρόβλεπτη εκκίνηση. Βεβαιωθείτε ότι ο διακόπτης βρίσκεται στη θέση απενεργοποίησης πριν συνδέσετε το εργαλείο με την πηγή ρεύματος ή/και τη συστοιχία μπαταριών ή πριν σηκώσετε ή μεταφέρετε το εργαλείο. Η μεταφορά ηλεκτρικών εργαλείων με το δάχτυλο στο διακόπτη ή η ενεργοποίηση ηλεκτρικών εργαλείων με τον διακόπτη ενεργοποιημένο προσκαλεί ατυχήματα.

d) Αφαιρέστε οποιοδήποτε κλειδί ρύθμισης ή γαλλικό κλειδί πριν ενεργοποιήσετε το ηλεκτρικό εργαλείο. Εάν ένα γαλλικό ή γερμανικό κλειδί παραμείνει συνδεδεμένο σε ένα περιστρεφόμενο μέρος του ηλεκτρικού εργαλείου, μπορεί να προκληθούν τραυματισμοί.

e) Μην ασκείτε υπερβολική δύναμη. Διατηρήστε ισορροπία και σταθερότητα ανά πάσα στιγμή. Αυτό θα σας δώσει καλύτερο έλεγχο του ηλεκτρικού εργαλείου σε απρόβλεπτες καταστάσεις.

f) Να ντύνεστε κατάλληλα. Μη φοράτε φαρδιά ρούχα ή κοσμήματα. Κρατήστε τα μαλλιά και τα ρούχα μακριά από τα κινούμενα μέρη. Τα χαλαρά ρούχα, κοσμήματα ή μακριά μαλλιά μπορεί να πιαστούν σε κινούμενα μέρη.

g) Εάν χρησιμοποιηθούν συσκευές για τη σύνδεση εγκαταστάσεων αναρρόφησης και συλλογής σκόνης, βεβαιωθείτε ότι έχουν συνδεθεί και χρησιμοποιούνται σωστά. Η χρήση αναρρόφησης σκόνης μπορεί να μειώσει τους κινδύνους που σχετίζονται με τη σκόνη.

h) Μην επιτρέπετε στην εξοικείωση που αποκτάτε από τη συχνή χρήση εργαλείων να σας επιτρέπει να νιώθετε άνετα και να αγνοείτε τους βασικούς κανόνες ασφαλείας

των εργαλείων. Μια απρόσεκτη κίνηση μπορεί να προκαλέσει σοβαρό τραυματισμό σε κλάσματα του δευτερολέπτου.

4) Χρήση και φροντίδα ηλεκτρικών εργαλείων

a) Μην εφαρμόζετε υπερβολική βία στο ηλεκτρικό εργαλείο. Χρησιμοποιήστε το κατάλληλο ηλεκτρικό εργαλείο για την εφαρμογή σας. Το σωστό ηλεκτρικό εργαλείο θα κάνει τη δουλειά καλύτερα και ασφαλέστερα στο ρυθμό για τον οποίο σχεδιάστηκε.

b) Μην χρησιμοποιείτε το ηλεκτρικό εργαλείο εάν ο διακόπτης δεν το ενεργοποιεί και δεν το απενεργοποιεί. Κάθε ηλεκτρικό εργαλείο που δεν μπορεί να ελεγχθεί με το διακόπτη είναι επικίνδυνο και πρέπει να επισκευαστεί.

c) Αποσυνδέστε το φις από την πηγή ρεύματος ή/και αφαιρέστε το πακέτο μπαταρίας, εάν είναι αποσπώμενο, από το ηλεκτρικό εργαλείο πριν προβείτε σε ρυθμίσεις, αλλάξετε εξαρτήματα ή αποθηκεύσετε τα ηλεκτρικά εργαλεία. Αυτά τα προληπτικά μέτρα ασφαλείας μειώνουν τον κίνδυνο τυχαίας εκκίνησης του ηλεκτρικού εργαλείου.

d) Αποθηκεύετε τα αδρανή ηλεκτρικά εργαλεία μακριά από παιδιά και μην επιτρέπετε σε άτομα που δεν είναι εξοικειωμένα με το ηλεκτρικό εργαλείο ή τις παρούσες οδηγίες να χειρίζονται το ηλεκτρικό εργαλείο. Τα ηλεκτρικά εργαλεία είναι επικίνδυνα αν τα χειριστούν άπειροι χρήστες.

e) Συντήρηση ηλεκτρικών εργαλείων και εξαρτημάτων. Ελέγχετε για κακή ευθυγράμμιση ή σύνδεση των κινούμενων μερών, θραύση εξαρτημάτων ή οποιαδήποτε άλλη κατάσταση που μπορεί να επηρεάσει τη λειτουργία του ηλεκτρικού εργαλείου. Εάν έχει υποστεί ζημιά, επισκευάστε το ηλεκτρικό εργαλείο πριν το χρησιμοποιήσετε. Πολλά ατυχήματα προκαλούνται από κακή συντήρηση των ηλεκτρικών εργαλείων.

f) Διατηρείτε τα εργαλεία κοπής κοφτερά και καθαρά. Τα σωστά συντηρημένα κοπτικά εργαλεία με κοφτερές ακμές είναι λιγότερο πιθανό να μπλοκάρουν και είναι ευκολότερα στο χειρισμό.

g) Χρησιμοποιείτε το ηλεκτρικό εργαλείο, τα εξαρτήματα και τις εργαλειοθήκες κ.λπ. σύμφωνα με τις παρούσες οδηγίες, λαμβάνοντας υπόψη τις συνθήκες εργασίας και την εργασία που πρόκειται να εκτελεστεί. Η χρήση του ηλεκτρικού εργαλείου για εργασίες διαφορετικές από τις προβλεπόμενες μπορεί να οδηγήσει σε επικίνδυνες καταστάσεις.

h) Διατηρείτε τις λαβές και τις επιφάνειες λαβής στεγνές, καθαρές και χωρίς λάδια και λίπη. Οι ολισθηρές λαβές και επιφάνειες χειρισμού δεν επιτρέπουν την ασφαλή λειτουργία και τον έλεγχο του εργαλείου σε απρόβλεπτες καταστάσεις.

5) Χρήση και φροντίδα των μπαταριών

a) Επαναφορτίζετε μόνο με τον φορτιστή που καθορίζεται από τον κατασκευαστή. Ένας φορτιστής κατάλληλος για έναν τύπο μπαταρίας μπορεί να δημιουργήσει κίνδυνο πυρκαγιάς εάν χρησιμοποιηθεί με έναν άλλο τύπο μπαταρίας.

b) Χρησιμοποιείτε το ηλεκτρικό εργαλείο μόνο με τις ειδικά καθορισμένες μπαταρίες. Η χρήση οποιουδήποτε άλλου τύπου μπαταρίας μπορεί να δημιουργήσει κίνδυνο τραυματισμού και πυρκαγιάς.

c) Όταν η μπαταρία δεν χρησιμοποιείται, κρατήστε την μακριά από άλλα μεταλλικά αντικείμενα, όπως συνδετήρες, κέρματα, κλειδιά, καρφιά, βίδες ή άλλα

μικρά μεταλλικά αντικείμενα, τα οποία μπορούν να δημιουργήσουν σύνδεση από τον ένα ακροδέκτη στον άλλο. Ένα βραχυκύκλωμα μεταξύ των ακροδεκτών της μπαταρίας μπορεί να προκαλέσει εγκαύματα ή πυρκαγιά.

d) Υπό συνθήκες κακής χρήσης, μπορεί να διαρρεύσει υγρό από την μπαταρία- αποφύγετε την επαφή. Σε περίπτωση τυχαίας επαφής, ξεπλύνετε με νερό. Εάν το υγρό έρθει σε επαφή με τα μάτια, ζητήστε ιατρική συμβουλή. Το υγρό που εκτοξεύεται από την μπαταρία μπορεί να προκαλέσει ερεθισμό ή εγκαύματα.

e) Μην χρησιμοποιείτε κατεστραμμένη ή τροποποιημένη μπαταρία ή εργαλείο. Οι κατεστραμμένες ή τροποποιημένες μπαταρίες ενδέχεται να παρουσιάσουν απρόβλεπτη συμπεριφορά με κίνδυνο πυρκαγιάς, έκρηξης ή τραυματισμού.

f) Μην εκθέτετε μια μπαταρία ή ένα εργαλείο σε φωτιά ή σε υπερβολικές θερμοκρασίες. Η έκθεση σε φωτιά ή σε θερμοκρασίες άνω των 130°C μπορεί να προκαλέσει έκρηξη.

g) Ακολουθήστε όλες τις οδηγίες φόρτισης και μην φορτίζετε την μπαταρία ή το εργαλείο εκτός του εύρους θερμοκρασιών που καθορίζεται στις οδηγίες. Η ακατάλληλη φόρτιση ή η φόρτιση σε θερμοκρασίες εκτός του καθορισμένου εύρους μπορεί να προκαλέσει ζημιά στην μπαταρία και να αυξήσει τον κίνδυνο πυρκαγιάς.

6) Υπηρεσία

a) Αναθέστε τη συντήρηση του ηλεκτρικού εργαλείου σας σε εξειδικευμένο τεχνικό, χρησιμοποιώντας μόνο πανομοιότυπα ανταλλακτικά. Αυτό εξασφαλίζει ότι το ηλεκτρικό εργαλείο παραμένει ασφαλές.

b) Ποτέ μην επισκευάζετε μπαταρίες που έχουν υποστεί ζημιά. Οι μπαταρίες πρέπει να επισκευάζονται μόνο από τον κατασκευαστή ή από εξουσιοδοτημένους επισκευαστές.

7) Ασφάλεια για φορτιστές

- Παιδιά ηλικίας από 8 ετών και άνω και άτομα με μειωμένες σωματικές, αισθητηριακές ή διανοητικές ικανότητες ή έλλειψη εμπειρίας και γνώσεων μπορούν να χρησιμοποιήσουν τον φορτιστή εάν έχουν λάβει επίβλεψη ή οδηγίες σχετικά με τη χρήση του ηλεκτρικού εργαλείου με ασφαλή τρόπο και κατανοούν τους κινδύνους που ενέχει.
- Τα παιδιά δεν πρέπει να παίζουν με το ηλεκτρικό εργαλείο ή το καλώδιο τροφοδοσίας.
- Ο καθαρισμός ή η συντήρηση δεν πρέπει να γίνεται από παιδιά χωρίς επίβλεψη.
- Το καλώδιο τροφοδοσίας αυτού του φορτιστή δεν μπορεί να αντικατασταθεί. Απορρίψτε το φορτιστή εάν το καλώδιο τροφοδοσίας έχει υποστεί ζημιά.

8) Χρήση και χειρισμός του φορτιστή

- Συνδέστε το φορτιστή μόνο εάν η τάση της πρίζας ταιριάζει με τις πληροφορίες στην πινακίδα τύπου.
- Συνδέστε το φορτιστή μόνο σε μια εύκολα προσβάσιμη πρίζα, ώστε να μπορείτε να τον αποσυνδέσετε γρήγορα από το δίκτυο σε περίπτωση δυσλειτουργίας.
- Κατά τη φόρτιση της μπαταρίας πρέπει πάντα να επιτρέπετε επαρκή εξαερισμό- ενδέχεται να αναπτυχθούν αέρια.
- Μην φορτίζετε μη επαναφορτιζόμενες μπαταρίες.
- Κρατήστε το φορτιστή μακριά από υγρασία.
- Ποτέ μη χρησιμοποιείτε το φορτιστή σε περιβάλλοντα

όπου υπάρχουν εκρηκτικά ή εύφλεκτα υλικά. Υπάρχει κίνδυνος πυρκαγιάς και έκρηξης.
- Μην τοποθετείτε αντικείμενα πάνω στο φορτιστή και μην καλύπτετε το φορτιστή.
- Κρατήστε τον φορτιστή μακριά από πηγές θερμότητας.
- Ελέγχετε τακτικά τον φορτιστή για τυχόν ζημιές.
- Επισκευάστε σωστά τους φορτιστές που έχουν υποστεί βλάβη πριν τους επαναχρησιμοποιήσετε.
- Ο φορτιστής δεν πρέπει να αποσυναρμολογηθεί. Οι επισκευές πρέπει να πραγματοποιούνται μόνο από εξουσιοδοτημένο τεχνικό σέρβις.
- Μην χρησιμοποιείτε το φορτιστή εάν έχει υποστεί χτυπήματα ή πτώσεις.
- Αποσυνδέετε πάντα το φορτιστή από την παροχή ρεύματος μετά τη χρήση.
- Αποσυνδέστε το φορτιστή από την παροχή ρεύματος πριν από τον καθαρισμό, τη συντήρηση, την αποθήκευση και τη μεταφορά και αφήστε τον να κρυώσει εντελώς.

9) Γενικές προφυλάξεις
- Κρατήστε το ηλεκτρικό εργαλείο από τις μονωμένες επιφάνειες λαβής όταν εκτελείτε μια εργασία όπου ο συνδετήρας μπορεί να έρθει σε επαφή με κρυφή καλωδίωση. Οι σύνδεσμοι που έρχονται σε επαφή με «ηλεκτροφόρο» καλώδιο μπορεί να προκαλέσουν «ηλεκτροφόρο» τάση στα εκτεθειμένα μεταλλικά μέρη του ηλεκτρικού εργαλείου και να προκαλέσουν ηλεκτροπληξία στον χειριστή.
- Κρατήστε το ηλεκτρικό εργαλείο και τα εξαρτήματά του μακριά από καυτές επιφάνειες.
- Μην επιτρέπετε σε μη εκπαιδευμένα άτομα να χρησιμοποιούν το ηλεκτρικό εργαλείο και τα εξαρτήματά του.
- Τα άτομα με σωματικές ή διανοητικές αναπηρίες δεν πρέπει να χρησιμοποιούν ηλεκτρικά εργαλεία και εξαρτήματα χωρίς επίβλεψη.
- Τα παιδιά δεν πρέπει να παίζουν, να καθαρίζουν ή να συντηρούν το ηλεκτρικό εργαλείο και τα εξαρτήματά του.
- Αφήστε το εργαλείο να κρυώσει μετά τη χρήση πριν το αγγίξετε.
- Περιμένετε πάντα να σταματήσουν όλα τα κινούμενα μέρη μετά την εργασία με το εργαλείο.

ΕΙΔΙΚΕΣ ΠΡΟΔΙΑΓΡΑΦΕΣ ΑΣΦΑΛΕΙΑΣ

⚠ Προειδοποίηση! Ορισμένα σωματίδια από το τρίψιμο, το πριόνισμα, το τρόχισμα, το τρύπημα και άλλες κατασκευαστικές δραστηριότητες περιέχουν χημικές ουσίες που προκαλούν καρκίνο, γενετικές ανωμαλίες και άλλα αναπαραγωγικά προβλήματα. Μερικά παραδείγματα αυτών των χημικών ουσιών είναι:
- μόλυβδος σε χρώματα με βάση το μόλυβδο,
- κρυσταλλικό διοξείδιο του πυριτίου σε τούβλα, τσιμέντο και άλλα προϊόντα τοιχοποιίας,
- αρσενικό και χρώμιο σε χημικά επεξεργασμένο ξύλο (CCA).

Ο κίνδυνος από αυτές τις εκθέσεις ποικίλλει ανάλογα με τη συχνότητα με την οποία εκτελούνται αυτού του είδους οι εργασίες.
Για να μειώσετε την έκθεση σε αυτές τις χημικές ουσίες: συνιστάται να εργάζεστε σε καλά αεριζόμενους χώρους και να χρησιμοποιείτε εγκεκριμένο εξοπλισμό ασφαλείας, όπως μάσκες σκόνης ειδικά σχεδιασμένες για να φιλτράρουν τα μικροσκοπικά σωματίδια.
- Αποφύγετε την παρατεταμένη επαφή με σκόνη από λείανση, πριόνισμα, κοκκίδωση, διάτρηση και άλλες κατασκευαστικές

δραστηριότητες. Φορέστε προστατευτικά ρούχα και πλύνετε τις εκτεθειμένες περιοχές με σαπούνι και νερό. Αν αφήσετε τη σκόνη να εισέλθει στο στόμα, στα μάτια ή να έρθει σε επαφή με το δέρμα σας, μπορεί να προκληθεί απορρόφηση επιβλαβών χημικών ουσιών.

⚠ Προειδοποίηση! Η χρήση αυτού του εργαλείου μπορεί να δημιουργήσει ή να διασκορπίσει σωματίδια σκόνης, τα οποία μπορεί να προκαλέσουν μόνιμο και σοβαρό αναπνευστικό ή άλλο τραυματισμό. Φοράτε πάντα την κατάλληλη αναπνευστική προστασία για την έκθεση σε σκόνη. Κρατήστε τα σωματίδια μακριά από το πρόσωπο και το σώμα.

⚠ Προσοχή! Φοράτε κατάλληλη προστασία ακοής κατά τη χρήση. Υπό ορισμένες συνθήκες και με παρατεταμένη χρήση, ο θόρυβος που παράγεται από αυτό το προϊόν μπορεί να προκαλέσει απώλεια ακοής.

- Φοράτε πάντα την κατάλληλη αναπνευστική και οφθαλμική προστασία.
- Καθαρίζετε περιοδικά το εργαλείο σας.
- Πριν χρησιμοποιήσετε το εργαλείο σε μεταλλικά μέρη ή μέρη που περιέχουν μέταλλο, φροντίστε να αφαιρέσετε τον συλλέκτη σκόνης.
- Φοράτε γάντια όταν εργάζεστε με μεταλλικά μέρη.
- ΛΕΊΑΝΣΗ ΧΡΩΜΆΤΩΝ ΜΕ ΒΆΣΗ ΤΟΝ ΜΌΛΥΒΔΟ. Η λείανση χρωμάτων με βάση το μόλυβδο ΔΕΝ ΣΥΝΙΣΤΑΤΑΙ λόγω της δυσκολίας ελέγχου της μολυσμένης σκόνης. Ο μεγαλύτερος κίνδυνος δηλητηρίασης από μόλυβδο είναι για τα παιδιά και τις έγκυες γυναίκες. Δεδομένου ότι είναι δύσκολο να προσδιοριστεί εάν η βαφή περιέχει ή όχι μόλυβδο χωρίς χημική ανάλυση, σας συνιστούμε να λάβετε υπόψη σας τις ακόλουθες προφυλάξεις κατά το τρίψιμο οποιουδήποτε τύπου βαφής:

Προσωπική ασφάλεια

- Μην επιτρέπετε σε παιδιά ή έγκυες γυναίκες να βρίσκονται στο χώρο εργασίας κατά το τρίψιμο του χρώματος μέχρι να τελειώσετε τον καθαρισμό.
- Συνιστάται η χρήση μάσκας ή αναπνευστήρα για όλα τα άτομα που εισέρχονται στο χώρο εργασίας. Το φίλτρο πρέπει να αντικαθίσταται καθημερινά ή όταν ο χρήστης δυσκολεύεται να αναπνεύσει.
- Σημείωση: Θα πρέπει να χρησιμοποιούνται μόνο μάσκες κατάλληλες για εργασία με σκόνη και αναθυμιάσεις χρωμάτων. Οι συνηθισμένες μάσκες βαφής δεν προσφέρουν αυτή την προστασία. Για την κατάλληλη μάσκα, απευθυνθείτε στον τοπικό αντιπρόσωπο εργαλείων.
- ΜΗΝ ΤΡΩΤΕ, ΠΙΝΕΤΕ Ή ΚΑΠΝΙΖΕΤΕ στην περιοχή εργασίας για να αποφύγετε την κατάποση μολυσμένων σωματιδίων βαφής. Οι χρήστες πρέπει να πλένονται και να καθαρίζονται ΠΡΙΝ από το φαγητό, το ποτό ή το κάπνισμα. Τα αντικείμενα που τρώνε, πίνουν και καπνίζουν δεν πρέπει να αφήνονται στο χώρο εργασίας, όπου μπορεί να καθιζάνει σκόνη.

Περιβαλλοντική ασφάλεια

- Η αφαίρεση της βαφής πρέπει να γίνεται με τέτοιο τρόπο ώστε να ελαχιστοποιείται η ποσότητα της παραγόμενης σκόνης.
- Οι περιοχές όπου αφαιρείται η βαφή πρέπει να σφραγίζονται με πλαστικό φύλλο πάχους 4 mil.
- Η λείανση πρέπει να γίνεται με τέτοιο τρόπο ώστε να μειώνεται η διαρροή του χρώματος εκτός του χώρου εργασίας.

Καθαρισμός και απόρριψη

- Όλες οι επιφάνειες στο χώρο εργασίας πρέπει να σκουπίζονται με ηλεκτρική σκούπα και να καθαρίζονται σχολαστικά καθημερινά κατά τη διάρκεια του έργου λείανσης. Το περιεχόμενο της δεξαμενής συλλογής πρέπει να αδειάζει συχνά.
- Αδειάζετε πάντα το δοχείο σκόνης αμέσως μετά την απενεργοποίηση του εργαλείου. Η σκόνη στο δοχείο σκόνης και σε ορισμένα μέρη του τριβείου μπορεί να καεί σε ορισμένες περιπτώσεις, π.χ. αν δημιουργηθούν σπινθήρες κατά το τρίψιμο μετάλλων. Επιπλέον, ο κίνδυνος πυρκαγιάς αυξάνεται εάν η σκόνη αναμιχθεί με χρώμα, υπολείμματα πολυουρεθάνης ή άλλα χημικά ή εάν το μέρος που έχετε τρίψει είναι πολύ ζεστό. Ελέγξτε στο εγχειρίδιο οδηγιών της σκούπας σας εάν είναι κατάλληλη για την αναρρόφηση της σκόνης που παράγεται από το τριβείο.
- Τα πλαστικά φύλλα πρέπει να συλλέγονται και να απορρίπτονται μαζί με τυχόν υπολείμματα χρώματος. Θα πρέπει να εναποτίθενται σε σφραγισμένα δοχεία και να απορρίπτονται μέσω των συνήθων διαδικασιών συλλογής αποβλήτων. Κατά τη διάρκεια του καθαρισμού, τα παιδιά και οι έγκυες γυναίκες πρέπει να κρατούνται μακριά από την άμεση περιοχή εργασίας.
- Όλα τα παιχνίδια, τα πλενόμενα έπιπλα και τα σκεύη που χρησιμοποιούν τα παιδιά πρέπει να πλένονται σχολαστικά πριν από την επαναχρησιμοποίηση.

Εικονίδιο	Σημασία
	Προσοχή
	Προειδοποίηση, εύφλεκτο υλικό
	Πληροφορίες
	Μόνο για χρήση σε εσωτερικούς χώρους
	Εργαλείο κατηγορίας II
	Φορέστε προστατευτική μάσκα
	Ανατρέξτε στο εγχειρίδιο/φυλλάδιο οδηγιών
	Φοράτε προστατευτικά γάντια
	Φοράτε προστασία των ματιών
	Φοράτε προστατευτικά ακοής

1. PIEZAS Y COMPONENTES

Fig. 1
1. Interruptor de encendido/apagado
2. Empuñadura
3. Orificios de ventilación
4. Puerto de extracción de polvo
5. Plato de lijado
6. Depósito recolector de polvo
7. Adaptador
8. Accesorio FingerDetail
9. Botón de liberación de batería

NOTA:
Los gráficos de este manual son representaciones esquemáticas y puede que no coincidan exactamente con los del producto.

2. ANTES DE USAR

- Este aparato presenta un embalaje diseñado para protegerlo durante su transporte. Saque el aparato de su caja y retire todo el material de embalaje. Puede guardar la caja original y otros elementos del embalaje en un lugar seguro para prevenir daños en el aparato si necesita transportarlo en el futuro. Si desea deshacerse del embalaje original, asegúrese de reciclar todos los elementos correctamente.
- Asegúrese de que todas las piezas y componentes están incluidos y en buen estado. Si faltara alguno o no estuviera en buen estado, contacte de forma inmediata con el Servicio de Atención Técnica Oficial de Cecotec.
- No retire el número de serie del producto para mantener una correcta trazabilidad de su equipo en caso de solicitar asistencia.

Contenido de la caja
- Lijadora
- Depósito de polvo
- Accesorio de detalles
- Recambios de papel completos x12
- Adaptador de aspirador
- Batería
- Cargador
- Este manual de instrucciones

3. MONTAJE

Instrucciones de montaje
⚠ Advertencia: Desconecte la herramienta de la red eléctrica antes de realizar cualquier ajuste o cualquier operación de mantenimiento o reparación; en caso contrario, podría sufrir una descarga eléctrica.

3.1 Colocar/retirar el papel de lija
Fig. 2

Notas:
- Limpie el plato de lijado antes de colocar el papel.
- Utilice únicamente papel de lija del tamaño adecuado. Si el papel que utiliza es más grande que el plato, podría romperse y provocar alguna lesión.
- El plato está provisto de velcro para que pueda fijar el papel de lija rápidamente.
- El papel de lija está dividido en dos partes que pueden sustituirse individualmente en función del desgaste.
- Para obtener unos resultados de lijado óptimos, utilice únicamente papel de lija del gramaje adecuado.

3.1.1 Colocar el papel de lija
Coloque ambas partes del papel de lija sobre el plato y ejerza una presión uniforme sobre ellas. Asegúrese de que queden alineadas y de que los orificios coincidan con los del plato.

3.1.2 Retirar el papel de lija
Retire el papel de lija del plato.

Nota:
No utilice la herramienta si no están colocadas ambas partes del papel.

3.2 Colocar el accesorio FingerDetail
Puede sustituir el plato de lijado por el accesorio FingerDetail proporcionado.

3.2.1 Retirar el plato de lijado

NOTA: Utilizar guantes de protección le ayudarán a evitar lesiones.

1. Coloque la lijadora en una superficie estable para trabajar con seguridad y comodidad.
2. Ubique el tornillo de fijación. El tornillo se encuentra en la parte superior del plato como se muestra en la figura 3.

3. Afloje el tornillo, para ello, use un destornillador adecuado para la cabeza del tornillo.
4. A continuación, gire en sentido antihorario para aflojarlo. Asegúrese de aplicar una presión firme pero controlada.
5. Retire completamente el tornillo una vez aflojado y guárdelo en un lugar seguro para evitar su pérdida.
6. Con el tornillo retirado, tire suavemente del plato de lijado hacia fuera.
7. Nota: Si el plato está atascado, mueva ligeramente de un lado a otro hasta que se libere.
8. Limpie cualquier residuo de polvo o suciedad de la superficie del plato y el eje.
9. Reemplace el plato de lijado colocando el nuevo alineándolo con los agujeros y apriete el tornillo en sentido horario hasta que quede bien sujeto.

3.2.2 Colocar el accesorio FingerDetail

1. Inserte el accesorio en el plato de lijado y hágalo coincidir con los agujeros de la base del plato de lijado.
2. Para que quede fijo, apriete el tornillo en sentido horario hasta que quede correctamente sujeto y ubicado.

3.2.3 Colocar el papel de lija en el accesorio FingerDetail

1. Presione el papel de lija correspondiente sobre el accesorio FingerDetail.
2. Coloque también papel de lija en la parte posterior del plato de lijado. Esto evitará que se ensucie el velcro.

3.3 Colocar/retirar/vaciar el depósito recolector de polvo

Fig. 4

3.3.1 Colocar el depósito recolector de polvo:

1. Antes de colocar el depósito, asegúrese de que esté bien cerrado.
2. Inserte el depósito hasta el tope en el puerto de extracción de polvo.
3. Gire el depósito en el sentido de las agujas del reloj para que quede fijo.

3.3.2 Retirar el depósito recolector de polvo:

1. Gire el depósito en el sentido contrario al de las agujas del reloj para liberarlo.
2. Retire el depósito.

3.3.3 Vaciar el depósito recolector de polvo

1. Presione la lengüeta del depósito para retirar la tapa.
2. Para vaciar el depósito, basta con sacudirlo.
3. A continuación, vuelva a colocar la tapa.

Nota: Vacíe el depósito recolector de polvo de manera regular para garantizar una aspiración óptima.

3.4 Conectar/desconectar la aspiración externa

Fig. 5

1. Inserte el adaptador en el puerto de extracción de polvo y empújelo hasta el tope.
2. Conecte la manguera del aspirador que vaya a utilizar al adaptador. Asegúrese de que el aspirador que utilice es adecuado para aspirar los restos producidos al lijar.

Notas:

- Utilice un aspirador adecuado. Los aspiradores domésticos normales no están diseñados para aspirar los restos que se producen al lijar.
- Si lo necesita, puede conectar la manguera del aspirador directamente a la herramienta, sin usar el adaptador.

⚠ Advertencias:

- Riesgo de incendio. El polvo acumulado que se produce al lijar los revestimientos de las superficies (poliuretano, aceite de linaza, etc.) puede iniciar una combustión espontánea y causar un incendio. Para reducir el riesgo, siga estrictamente las instrucciones del manual de la lijadora y del fabricante del revestimiento.
- Riesgo de incendio. No utilice una aspiradora al lijar maderas con clavos o superficies metálicas, ya que se pueden producir chispas. Utilice lentes de seguridad y una máscara para polvo. Debido al riesgo de incendio, no utilice la lijadora para lijar superficies de magnesio. No utilice la herramienta para lijar superficies húmedas.

3.5 Carga de la batería

Advertencia

La batería puede dañarse en caso de una carga inadecuada.

1. Para cargar correctamente la batería, debe extraer primeramente la batería apretando el botón de liberación de batería y a continuación, insertar el conector del cargador en el conector de carga que se encuentra en la batería extraíble.

NOTA: Asegúrese de que el conector está firmemente en su lugar para garantizar una buena conexión.

2. Una vez conectado, enchufe la fuente de alimentación del cargador a la toma de corriente.
3. Al enchufar el cargador, se encenderá una luz que indicará en color rojo que la batería está cargando.

Una vez la batería esté completamente cargada, la luz del cargador será de color verde.

4. Una vez cargada, desconecte el adaptador de carga de la toma de corriente primero y luego retire el conector del cargador de la batería.

5. Inserte la batería cargada de nuevo en la herramienta. Asegúrese de que esté correctamente alineada y encaje en su lugar hasta que escuche un clic.

NOTA:
- Permita que la batería se cargue completamente antes de desconectarla del adaptador de carga.
- Para prolongar la vida útil de la batería, evite dejarla conectada al cargador por períodos prolongados una vez que esté completamente cargada y almacénela en un lugar fresco y seco cuando no esté en uso.
- Solamente utilice el cargador suministrado para recargar su herramienta. El empleo de cualquier otro cargador puede dañar la herramienta o crear condiciones peligrosas.
- Solamente utilice un cargador cuando cargue.
- Nunca intente abrir el cargador ni la herramienta. No contienen partes susceptibles de ser reparadas por el usuario en su interior. Contacte con el Servicio de Asistencia Técnica Oficial de Cecotec.
- Siempre cambie la batería por una nueva (o recién cargada) cuando el rendimiento de la herramienta comience a disminuir. El calor intenso es sumamente perjudicial para las baterías; mientras más calor se genere, más rápido pierde la energía la batería. Una batería que se caliente demasiado puede tener una vida útil corta.
- Nunca descargue excesivamente la batería usando reiteradamente la herramienta después de que el rendimiento de la misma haya disminuido. No intente descargar la batería apretando continuamente el gatillo de la herramienta. Cuando el rendimiento de la batería comience a disminuir, detenga la herramienta y recargue la batería para obtener un rendimiento óptimo.
- Cargue el paquete de batería a temperatura ambiente entre 50° F - 104° F (10° a 40° C). Almacene la herramienta y el paquete de batería en lugares donde las temperaturas no superen los 120°F (49°C). Esto es importante para evitar que se produzcan daños graves en las celdillas de la batería. El paquete de baterías se debe recargar cuando la herramienta comience a funcionar lentamente. Cuando no lo use, mantenga el paquete de batería lejos de otros objetos metálicos tales como presillas para papel, monedas, llaves, clavos, tornillos u otros objetos metálicos que puedan hacer conexión entre un terminal y otro. Si se hace cortocircuito en los terminales de la batería, se pueden producir chispas, quemaduras o incendios.

3.5.1 Instalación o extracción de la batería

1. Debe insertar la batería colocándola sobre el carril guía y empujándola suavemente en el soporte de la batería hasta que escuche un “click”.
2. Para extraer la batería de la propia herramienta, debe pulsar el botón de liberación de la batería y extraerla.

NOTA:
- Inserte la batería siempre hasta el fondo.
- Cuando esté completamente encajada, escuchará un click.
- Si la batería no está encajada del todo y se queda suelta, podría caerse accidentalmente y causarle lesiones.
- No haga fuerza al insertar la batería. Si la batería no se desliza con facilidad, significa que no se está insertando correctamente.

⚠ Advertencia: Antes de realizar cualquier operación de mantenimiento o reparación en la herramienta, asegúrese de que esta esté desconectada y de haberle extraído la batería.

4. FUNCIONAMIENTO

- Antes de utilizar la lijadora, lea atentamente las instrucciones de seguridad y familiarícese con todas sus funciones.

⚠ Advertencia:
- Desconecte la lijadora al manipular las piezas o accesorios, al regular los ajustes, al limpiarla o cuando haya terminado de utilizarla. De esta manera, evitará que se ponga en marcha de manera accidental, lo que podría causarle lesiones.
- Fije correctamente la pieza en la que va a trabajar para evitar que se mueva. Para ello, le aconsejamos que utilice un utensilio destinado para ello como, por ejemplo, un tornillo de banco.
- Evite que la lijadora o la pieza en la que esté trabajando se calienten demasiado. El sobrecalentamiento aumenta el riesgo de incendio.
- Tenga en cuenta que, al trabajar en ella, la pieza puede calentarse. Por consiguiente, evite tocarla hasta que no esté completamente fría, de lo contrario, podría quemarse. No utilice productos refrigerantes ni similares.

Encender/apagar la lijadora

Nota:
- Asegúrese de que la tensión de alimentación coincide con la tensión nominal indicada en el marcado de la lijadora.
- Utilice únicamente papel de lija que esté en buen estado.
- No utilice el mismo papel de lija para trabajar materiales diferentes (por ejemplo, metal y luego madera).

1. Conecte la herramienta a la toma de corriente.
2. Para encenderla, coloque el interruptor de encendido/apagado en la posición de encendido «I».

3. Para apagarla, ponga el interruptor de encendido/apagado en la posición de apagado «0».

Lijar

1. Una vez encendida, mueva la lija sobre la pieza en la que desea trabajar. Mantenga el cable de alimentación en la parte posterior de la herramienta y evite que entre en contacto con el papel de lija.
2. Al lijar, no ejerza demasiada presión sobre la empuñadura. Asimismo, intente trabajar de manera uniforme. Si sigue estas recomendaciones, evitará que la herramienta se dañe y que el papel de lija se desgaste antes de tiempo.
3. Pula las esquinas y los bordes con la parte superior o lateral del papel de lija.
4. Cuando haya terminado de lijar, levante la herramienta y, después, apáguela.
5. Limpie el plato de lijado antes de colocar el papel.
6. Vacíe el depósito recolector de polvo o el aspirador de manera regular para garantizar una aspiración óptima.

Seleccionar el papel de lija adecuado

Gramaje		Uso
P 60	P 80	Lijar superficies rugosas de madera.
P 120	P 180	Lijar superficies planas.
P 240		Lijar superficies imprimadas y pintadas.

Consejos prácticos

- Sostenga siempre la herramienta con ambas manos.
- No ejerza demasiada presión sobre la herramienta. Revise el estado del papel de lija periódicamente. Reemplácelo cuando sea necesario.
- Siempre lije con la veta de la madera.
- Siempre encienda la lijadora antes de ponerla en contacto con la superficie de trabajo y no la apague hasta haberla levantado de ésta.
- Cuando sea posible, sujete la pieza de trabajo a un banco de trabajo u otra superficie firme similar.
- Cuando lije capas nuevas de pintura antes de aplicar otra capa, utilice grano extrafino. En otras superficies, comience con un grano mediano. En ambos casos, cambie gradualmente a un grano fino para un acabado liso.

Elegir entre usar el plato de lijado o el accesorio FingerDetail

Plato de lijado:
Para lijar grandes superficies, así como esquinas, bordes y curvas.

Accesorio FingerDetail:
Para lijar espacios pequeños o estrechos.

5. LIMPIEZA Y MANTENIMIENTO

⚠ Advertencias:

- Desconecte la lijadora de la red eléctrica antes de realizar cualquier ajuste o cualquier operación de mantenimiento o reparación; en caso contrario, podría sufrir una descarga eléctrica.
- Las operaciones de reparación y mantenimiento que no están indicadas en este manual deben ser realizadas por personal cualificado. Utilice sólo piezas originales.
- Las siguientes operaciones de limpieza y mantenimiento deben realizarse con regularidad.

Limpieza

⚠ Advertencias:

- No rocíe el aparato con agua ni lo sumerja en ella; en caso contrario, podría sufrir una descarga eléctrica.
- Mantenga limpias las ranuras de ventilación, el cuerpo de la herramienta y la empuñadura.
- Utilice únicamente un paño o un cepillo para limpiar la lijadora.
- No utilice productos de limpieza ni disolventes. De lo contrario, podría dañarla.
- Limpie el papel de lija con un aspirador o simplemente sacúdalo.

Almacenamiento

- Guarde la herramienta en un lugar fresco y seco, fuera del alcance de los niños.
- Vacíe el depósito recolector de polvo antes de guardar la herramienta.

6. RESOLUCIÓN DE PROBLEMAS

Problema	Posible causa	Posible solución
La lijadora no se pone en marcha.	No está correctamente conectada a la red eléctrica. Se ha disparado el disyuntor principal.	Revise la toma de corriente, el cable de alimentación, el enchufe y el disyuntor. La reparación de cualquiera de estos elementos deberá ser realizada por un electricista cualificado.
	El interruptor de encendido / apagado no funciona correctamente.	Póngase en contacto con el Servicio de Asistencia Técnica Oficial de Cecotec.
	El motor está averiado.	
La herramienta se detiene.	Hay algún contacto interno suelto.	Póngase en contacto con el Servicio de Asistencia Técnica Oficial de Cecotec.
	El interruptor de encendido / apagado está roto.	
El motor se ralentiza y se detiene.	La herramienta no es adecuada para lijar la pieza con la que está trabajando.	Reduzca la presión ejercida sobre la lijadora.
		No utilice la herramienta para lijar esa pieza.
La herramienta no lija correctamente.	El papel de lija que está utilizando no es el adecuado para la pieza con la que está trabajando.	Utilice un papel de lija adecuado.
	El papel de lija está desgastado.	Cambie el papel de lija.
El papel de lija se desgasta demasiado rápido.	El papel de lija que está utilizando no es el adecuado para la pieza con la que está trabajando.	Utilice un papel de lija adecuado.
	Está ejerciendo demasiada presión.	Reduzca la presión ejercida.

7. ESPECIFICACIONES TÉCNICAS

Referencia del producto	EU01_134824
Producto	PerfectSurface 2125 Delta Liberty
Tensión nominal de entrada (U)	100-240 V~, 50/60 Hz
Velocidad de oscilación (n)	28000 min-1
Peso (sin accesorios)	aprox. 1,1 kg
Clase de protección	II
Categoría de protección	IPX0
Nivel de presión sonora (LpA)	76 dB(A) KpA= 3 dB
Nivel de potencia acústica (LWA)	87 dB(A) KWA = 3 dB
Vibración (ah)	9 m/s2 K= 1,5 m/s2

- El valor de vibración total especificado y el valor de emisión de ruido indicado se han medido según un método de ensayo normalizado y pueden utilizarse para comparar una herramienta eléctrica con otra.
- El valor de vibración total especificado y el valor de emisión de ruido especificado también pueden utilizarse para una evaluación provisional de la carga.

Las especificaciones técnicas pueden cambiar sin notificación previa para mejorar la calidad del producto.
Fabricado en China | Diseñado en España

8. RECICLAJE DE APARATOS ELÉCTRICOS Y ELECTRÓNICOS

Este símbolo indica que, de acuerdo con las normativas aplicables, el producto y/o la batería deberán desecharse de manera independiente de los residuos domésticos. Cuando este producto alcance el final de su vida útil, deberás extraer las pilas/baterías/acumuladores y llevarlo a un punto de recogida designado por las autoridades locales.

Para obtener información detallada acerca de la forma más adecuada de desechar sus aparatos eléctricos y electrónicos y/o las correspondientes baterías, el consumidor deberá contactar con las autoridades locales.
El cumplimiento de las pautas anteriores ayudará a proteger el medio ambiente.

9. GARANTÍA Y SAT

Cecotec responderá ante el usuario o consumidor final de cualquier falta de conformidad que exista en el momento de la entrega del producto en los términos, condiciones y plazos que establece la normativa aplicable.
Se recomienda que las reparaciones se efectúen por personal especializado.
Si detecta una incidencia con el producto o tiene alguna consulta, póngase en contacto con el Servicio de Asistencia Técnica Oficial de Cecotec a través del número de teléfono +34 96 321 07 28.

10. COPYRIGHT

Los derechos de propiedad intelectual sobre los textos de este manual pertenecen a CECOTEC INNOVACIONES, S.L. Quedan reservados todos los derechos. El contenido de esta publicación no podrá, ni en parte ni en su totalidad, reproducirse, almacenarse en un sistema de recuperación, transmitirse o distribuirse por ningún medio (electrónico, mecánico, fotocopia, grabación o similar) sin la previa autorización de CECOTEC INNOVACIONES, S.L.

11. DECLARACIÓN DE CONFORMIDAD

FABRICANTE: CECOTEC INNOVACIONES S.L
DIRECCIÓN: Av. Reyes Católicos, Nº60, 46910, Alfafar, Valencia (España).

DESCRIPCIÓN: Lijadora
IDENTIFICACIÓN DE LA MÁQUINA: EU01_134824 PerfectSurface 2125 Delta Liberty
FUNCIÓN: Lijadora orbital
MODELO: EU01_134824

Certifica que el producto descrito ha sido diseñado, fabricado y probado y cumple todas las disposiciones aplicables.

DIRECTIVAS DE LA UE APLICADAS:
Directiva 2006/42/CE relativa a las máquinas.
Directiva 2014/30/UE sobre la armonización de las legislaciones de los Estados miembros en materia de compatibilidad electromagnética.

Directiva 2011/65/UE y Directiva delegada 2015/863 sobre restricciones a la utilización de determinadas substancias peligrosas en aparatos eléctricos y electrónicos.

NORMAS ARMONIZADAS APLICADAS:
EN 62841-1:2015 + A11:2022
EN 62841-2-4:2014
EN IEC 55014-1:2021
EN IEC 55014-2:2021

1. PARTS AND COMPONENTS

Fig. 1
1. Power switch
2. Handle
3. Ventilation slots
4. Dust extraction port
5. Sanding pad
6. Dust collection tank
7. Adapter
8. FingerDetail accessory
9. Battery release button

NOTE:
The graphics in this manual are schematic representations and may not exactly match the device.

2. BEFORE USE

- This appliance is packaged in a way as to protect it during transport. Take the appliance out of its box and remove all packaging materials. You can keep the original box and other packaging elements in a safe place to prevent damage to the device if you need to transport it in the future. In case the original packaging is disposed of, make sure all packaging materials are recycled accordingly.
- Make sure all parts and components are included and in good conditions. If there is any piece missing or in bad conditions, contact the official Cecotec Technical Support Service immediately.
- Do not remove the serial number of the appliance in order to keep a correct traceability of it in case of assistance.

Box content
- Sander
- Dust collection tank
- FingerDetail accessory
- Full back-up sanding sheets x12
- Vacuum cleaner adapter
- Battery
- Charger
- Instruction manual

3. ASSEMBLY

Assembly instructions
⚠ WARNING: unplug the tool from the mains before making any adjustments or performing any maintenance or repair operations, otherwise an electric shock may be produced.

3.1 Fitting/removing sanding sheets
Fig. 2

Note:
- Clean the sanding pad before fitting the sanding sheet.
- Only use sanding sheets of the correct size. If the sheet you use is larger than the pad, it could tear and cause injury.
- The pad is fitted with Velcro so that you can quickly attach the sanding sheet.
- The sanding sheet is divided into two parts which can be replaced individually depending on wear.
- For optimum sanding results, only use sanding sheets of the correct grammage.

3.1.1 Fitting the sanding sheet
Place both parts of the sanding sheet on the pad and apply even pressure on them. Make sure that they are aligned and that the holes match the holes in the pad.

3.1.2 Removing the sanding sheet
Remove the sanding sheet from the pad.

Note:
Do not use the tool unless both sides of the sheet are in place.

3.2 Fitting the FingerDetail accessory
You can replace the sanding pad with the FingerDetail accessory provided.

3.2.1 Removing the sanding pad

NOTE: wearing protective gloves will help you avoid injury.

1. Place the sander on a stable surface to work safely and comfortably.
2. Locate the fixing screw. The screw is located at the top of the pad as shown in figure 3.
3. Loosen the screw using a screwdriver suitable for the screw head.
4. Then, turn the screw counterclockwise to loosen it. Be sure to apply firm but controlled pressure.

5. Completely remove the screw once loosened and store it in a safe place to prevent loss.
6. With the screw removed, gently pull the sanding pad outwards.
7. Note: If the pad is jammed, move it slightly from side to side until it is released.
8. Clean any dust or dirt residue from the surface of the pad and shaft.
9. Replace the sanding pad by fitting the new one in line with the holes and tighten the screw clockwise until it is secure.

3.2.2 Fitting the FingerDetail accessory

1. Insert the accessory into the sanding pad and match it to the holes in the sanding pad base.
2. To fix it in place, tighten the screw clockwise until it is correctly positioned and secured.

3.2.3 Inserting the sanding sheet in the FingerDetail accessory

1. Press the corresponding sanding sheet onto the FingerDetail accessory.
2. Also, place sanding sheet on the back of the sanding pad. This will prevent the Velcro from getting dirty.

3.3 Fitting/removing/emptying the dust collection tank

Fig. 4

3.3.1 Fitting the dust collection tank

1. Before fitting the tank, make sure that it is tightly closed.
2. Insert the tank as far as it will go into the dust extraction port.
3. To fix the tank securely, turn it clockwise.

3.3.2 Removing the dust collection tank

1. To release the tank, turn it counterclockwise.
2. Remove the tank.

3.3.3 Emptying the dust collection tank

1. Press the tab on the tank to remove the cover.
2. To empty the tank, simply shake it.
3. Then, replace the cover.

Note: empty the dust collection tank regularly to ensure optimum suction.

3.4 Connecting/disconnecting the external vacuum cleaner

Fig. 5

1. Insert the adapter into the dust extraction port and push it in as far as it will go.
2. Connect the hose of the vacuum cleaner to be used to the adapter. Make sure that the vacuum cleaner you use is suitable for vacuuming up sanding debris.

Note:

- Use a suitable vacuum cleaner. Normal household vacuum cleaners are not designed to vacuum up sanding debris.
- If required, you can connect the vacuum cleaner hose directly to the tool, without using the adapter.

⚠ WARNINGS:

- Risk of fire. Accumulated dust from sanding surface coatings (polyurethane, linseed oil, etc.) can ignite spontaneously and cause a fire. To reduce the risk, strictly follow the instructions in the sander and coating manufacturer's manual.
- Risk of fire. Do not use a vacuum cleaner when sanding wood with nails or metal surfaces, as sparks may occur. Wear safety goggles and a dust mask. Due to the risk of fire, do not use the sander to sand magnesium surfaces. Do not use the tool for sanding wet surfaces.

3.5 Charging the battery

Warning

Battery may damage due to improper charging.

1. To charge the battery correctly, you must first remove the battery by pressing the battery release button and then insert the charger connector into the charging connector on the removable battery.

NOTE: make sure the connector is firmly in place to ensure a good connection.

2. Once connected, plug the charger power supply into the mains socket.
3. When the charger is plugged in, an indicator light will light up in red to indicate that the battery is charging.

Once the battery is fully charged, the indicator light on the charger will be green.

4. Once charged, disconnect the charger from the mains socket first and then remove the charger connector from the battery.
5. Insert the charged battery back into the tool. Make sure it is correctly aligned and clicks into place until you hear a click.

NOTE:

- Allow the battery to fully charge before disconnecting it from the charger.
- To extend the battery life, avoid leaving it connected to the charger for extended periods once it is fully charged and store it in a cool, dry place when not in use.

- Only use the supplied charger to recharge your tool. The use of any other charger may damage the tool or create dangerous conditions.
- Only use a charger when charging the battery.
- Never attempt to open the charger or the tool. Neither the tool nor the battery contain user serviceable parts inside. Contact the official Cecotec Technical Support Service.
- Always replace the battery with a new (or freshly charged) battery when the performance of the tool begins to decrease. Intense heat is extremely damaging to batteries; the more heat generated, the faster the battery loses power. A battery that gets too hot may have a short service life.
- Never over-discharge the battery by repeated use of the tool after the performance of the tool has decreased. Do not attempt to discharge the battery by continuously pressing the power switch. When battery performance begins to decrease, stop the tool and recharge the battery for optimum performance.
- Charge the battery at room temperature between 50° F - 104° F (10° to 40° C). Store the tool and battery where temperatures do not exceed 120 °F (49 °C). This is important to prevent serious damage to the battery cells. The battery should be recharged when the tool starts to operate slowly. When not in use, keep the battery away from other metal objects such as paper clips, coins, keys, nails, screws or other metal objects that can make a connection between one terminal and another. Short-circuiting the battery terminals may cause sparks, burns or fire.

3.5.1 Fitting or removing the battery

1. Insert the battery by placing it on the guide and gently push it into the battery holder until it clicks.
2. To remove the battery from the tool itself, press the battery release button and remove the battery.

NOTE:
- Always insert the battery all the way in.
- When it is fully engaged, you will hear a click.
- If the battery is not fully inserted and is loose, it could accidentally fall out and cause injury.
- Do not use force when inserting the battery. If the battery does not slide in easily, this means that it is not being inserted correctly.

⚠ WARNING: before carrying out any maintenance or repair work on the tool, make sure that the tool is switched off and the battery is removed.

4. OPERATION

- Before using the sander, read the safety instructions carefully and get familiar with all its functions.

⚠ WARNING:
- Switch off the sander when handling parts or accessories, adjusting settings, cleaning or when you have finished using it. This will prevent accidental starting, which could cause injury.
- Secure the workpiece correctly to prevent it from moving. We recommend that you use a tool designed for this purpose, such as a vise, for instance.
- Do not allow the sander or the workpiece to get too hot. Overheating increases the risk of fire.
- Please note that when working on it, the workpiece may become hot. Therefore, avoid touching it until it is completely cool, otherwise you may burn yourself. Do not use refrigerants or similar products.

Switching off/on the sander

Note:
- Make sure that the supply voltage matches the rated voltage indicated on the sander's marking.
- Only use sanding sheet that is in good condition.
- Do not use the same sanding sheet to work on different materials (e.g. metal and then wood).

1. Plug the power cable into the power supply.
2. To switch it on, turn the power switch to the on position “I”.
3. To switch it off, turn the power switch to the off position “0”.

Sanding

1. Once switched on, move the sanding sheet over the workpiece you wish to work on. Keep the power cable at the back of the tool and prevent it from coming into contact with the sanding sheet.
2. When sanding, do not exert too much pressure on the handle. Also, try to work uniformly. By following these recommendations, you will avoid damage to the tool and premature wear of the sanding sheet.
3. Polish the corners and edges with the top or side of the sanding sheet.
4. When you have finished sanding, remove the tool from the workpiece and switch it off.
5. Clean the sanding pad before fitting the sanding sheet.
6. Empty the dust collection tank and vacuum cleaner regularly to ensure optimum suction.

Selecting the right sanding sheet

Grammage		Use
P 60	P 80	Sanding rough wood surfaces.
P 120	P 180	Sanding flat surfaces.
P 240		Sanding primed and painted surfaces.

Practical advice
- Always hold the tool with both hands.
- Do not exert excessive pressure on the tool. Check the condition of the sanding sheet periodically. Replace it when necessary.
- Always sand in the direction of the wood grain.
- Always switch the sander on before contacting the work surface and do not switch it off until it has been lifted off the work surface.
- Whenever possible, clamp the workpiece to a workbench or other similar firm surface.
- When sanding new coats of paint before applying another coat, use extra fine grit. On other surfaces, start with a medium grit. In both cases, gradually change to a fine grit for a smooth finish.

Choosing between using the sanding pad or the FingerDetail accessory

Sanding pad
For sanding large surfaces as well as corners, edges and curves.

FingerDetail accessory
For sanding small or narrow spaces.

5. CLEANING AND MAINTENANCE

⚠ WARNINGS:
- Unplug the tool from the mains before making any adjustments or performing any maintenance or repair operations, otherwise an electric shock may be produced.
- Repair and maintenance operations not indicated in this manual must be carried out by qualified personnel. Only use original parts.
- The following cleaning and maintenance tasks must be carried out regularly.

Cleaning
⚠ WARNINGS:
- Do not spray the appliance with water or immerse it in water, otherwise you may suffer an electric shock.
- Keep the ventilation slots, tool body and handle clean.
- Only use a cloth or brush to clean the sander.
- Do not use cleaning products or solvents. Otherwise, it could get damaged.
- Clean the sanding sheet with a vacuum cleaner or simply shake it off.

Storage
- Keep the tool in a cool, dry place and out of reach of children.
- Empty the dust collection tank before storing the tool.

6. TROUBLESHOOTING

Problem	Possible cause	Possible solution
The sander does not start	It is not correctly connected to the mains. The main circuit breaker has tripped.	Check the socket, power cable, plug and circuit breaker. Repair of any of these items must be carried out by a qualified electrician.
	The power switch does not work properly.	Contact the official Cecotec Technical Support Service.
	The motor is faulty.	
The tool stops working	There is a loose internal contact.	Contact the official Cecotec Technical Support Service.
	The power switch is broken.	
The motor slows down and stops	The tool is not suitable for sanding the workpiece you are working on.	Reduce the pressure exerted on the sander.
		Do not use the tool to sand that part.
The tool does not sand properly	The sanding sheet you are using is not suitable for the workpiece you are working on.	Use suitable sanding sheet.
	The sanding sheet is worn.	Replace the sanding sheet.

The sanding sheet wears too quickly	The sanding sheet you are using is not suitable for the workpiece you are working on.	Use suitable sanding sheet.
	It is exerting too much pressure.	Reduce the pressure exerted.

7. TECHNICAL SPECIFICATIONS

Product reference	EU01_134824
Appliance	PerfectSurface 2125 Delta Liberty
Input nominal voltage (U)	100-240 V~, 50/60 Hz
Oscillation speed (n)	28000 min-1
Weight (without accessories)	approx. 1.1 kg
Protection	II
Protection category	IPX0
Noise pressure level (LpA)	76 dB(A) KpA= 3 dB
Noise power level (LWA)	87 dB(A) KWA = 3 dB
Vibration (ah)	9 m/s2 K= 1.5 m/s2

- The specified total vibration value and the specified noise emission value have been measured according to a standardised test method and can be used to compare one power tool with another.
- The specified total vibration value and the specified noise emission value can also be used for a provisional assessment of the load.

Technical specifications may change without prior notification to improve product quality.
Made in China | Designed in Spain

8. DISPOSAL OF OLD ELECTRICAL AND ELECTRONIC APPLIANCES

This symbol indicates that, according to the applicable regulations, the product and/or batteries must be disposed of separately from household waste. When this product reaches the end of its shelf life, you should dispose of the cells/batteries/accumulators and take them to a collection point designated by the local authorities.
Consumers must contact their local authorities or retailer for information concerning the correct disposal of old appliances and/or their batteries.
Compliance with the above guidelines will help protecting the environment.

9. TECHNICAL SUPPORT AND WARRANTY

Cecotec shall be liable to the end user or consumer for any lack of conformity that exists at the time of delivery of the product under the terms, conditions, and deadlines established by the applicable regulations.
It is recommended that repairs be carried out by qualified personnel.
If you detect an incident with the appliance or have any queries, please contact the official Cecotec Technical Support Service on +34 96 321 07 28.

10. COPYRIGHT

The intellectual property rights over the texts in this manual belong to CECOTEC INNOVACIONES, S.L. All rights reserved. The contents of this publication may not, in whole or in part, be reproduced, stored in a retrieval system, transmitted, or distributed by any means (electronic, mechanical, photocopying, recording or similar) without the prior authorization of CECOTEC INNOVACIONES, S.L.

11. DECLARATION OF CONFORMITY

MANUFACTURER: CECOTEC INNOVACIONES S.L
ADDRESS: Av. Reyes Católicos, Nº60, 46910, Alfafar, Valencia (Spain).

DESCRIPTION: Sander
PRODUCT IDENTIFICATION: EU01_134824 PerfectSurface 2125 Delta Liberty
FUNCTION: Orbital sander
MODEL: EU01_134824

It certifies the appliance described has been designed, manufactured and tested and complies with all applicable provisions.

EU DIRECTIVES IMPLEMENTED:
Directive 2006/42/CE on machinery.
Directive 2014/30/EU on the harmonisation of the laws of the Member States relating to electromagnetic compatibility.
Directive 2011/65/EU and delegated directive 2015/863 on the restriction of the use of certain hazardous substances in electrical and electronic equipment.

APPLICABLE HARMONISED NORMS:
EN 62841-1:2015 + A11:2022
EN 62841-2-4:2014
EN IEC 55014-1:2021
EN IEC 55014-2:2021

1. PIÈCES ET COMPOSANTS

Img. 1
1. Interrupteur marche/arrêt
2. Poignée
3. Fentes d'aération
4. Orifice d'aspiration de la poussière
5. Plateau de ponçage
6. Réservoir à poussière
7. Adaptateur
8. Accessoire FingerDetail
9. Bouton de libération de la batterie

NOTE :
Les graphiques de ce manuel sont des représentations schématiques et peuvent ne pas correspondre exactement à ceux du produit.

2. AVANT UTILISATION

- Cet appareil possède un emballage conçu pour le protéger pendant son transport. Sortez l'appareil de sa boîte et retirez tout le matériel qui compose l'emballage. Rangez la boîte d'origine et le reste des éléments provenant de l'emballage dans un endroit sûr pour éviter d'endommager l'appareil si vous devez le transporter à l'avenir. Si vous devez vous défaire de l'emballage d'origine, assurez-vous de recycler tous les éléments correctement.
- Assurez-vous que toutes les pièces et les composants sont inclus et en bon état. Si l'un d'entre eux manque ou n'est pas en bon état, veuillez contacter immédiatement le service technique officiel de Cecotec.
- Ne retirez pas le numéro de série du produit, afin de conserver un suivi correct de votre produit en cas de problème.

Contenu de la boîte
- Ponceuse
- Réservoir à poussière
- Accessoire FingerDetail
- Papiers de rechange complets x12
- Adaptateur aspirateur
- Batterie
- Chargeur
- Manuel d'instructions

3. MONTAGE

Instructions de montage
⚠ Avertissement : Débranchez l'outil du réseau électrique avant d'effectuer tout réglage ou toute opération d'entretien ou de réparation, car vous risqueriez de subir un choc électrique.

3.1 Placer/retirer le papier abrasif
Img. 2

Notes :
- Nettoyez le plateau de ponçage avant de placer le papier.
- N'utilisez que du papier abrasif de la bonne taille. Si le papier utilisé est plus grand que le plateau, il risque de se déchirer et de provoquer des blessures.
- Le plateau est muni d'une bande scratch qui permet de fixer rapidement le papier abrasif.
- Le papier abrasif est divisé en deux parties qui peuvent être remplacées individuellement en fonction de l'usure.
- Pour obtenir des résultats de ponçage optimaux, n'utilisez que du papier abrasif de grain approprié.

3.1.1 Placer le papier abrasif
Placez les deux parties du papier abrasif sur le plateau de ponçage et exercez une pression uniforme. Assurez-vous qu'elles sont alignées et que les trous correspondent aux trous du plateau de ponçage.

3.1.2 Retirer le papier abrasif
Retirez le papier abrasif du plateau de ponçage.

Note :
N'utilisez pas l'outil si les deux côtés du papier ne sont pas en place.

3.2 Accessoire FingerDetail
Vous pouvez remplacer le plateau de ponçage par l'accessoire FingerDetail fourni.

3.2.1 Retirer le plateau de ponçage

NOTE : Portez des gants de protection pour éviter les blessures.

1. Placez la ponceuse sur une surface stable pour travailler confortablement et en toute sécurité.
2. Localisez la vis de fixation. La vis est située sur la partie supérieure du plateau, comme le montre l'image 3.

3. Desserrez la vis à l'aide d'un tournevis adapté à la tête de la vis.
4. Tournez ensuite dans le sens inverse des aiguilles d'une montre pour la desserrer. Veillez à exercer une pression ferme mais contrôlée.
5. Une fois la vis desserrée, retirez-la complètement et conservez-la en lieu sûr pour éviter de la perdre.
6. Une fois la vis retirée, tirez doucement le plateau de ponçage vers l'extérieur.
7. Note : Si le plateau est coincé, déplacez-le légèrement d'un côté à l'autre jusqu'à ce qu'il se libère.
8. Nettoyez la surface du plateau et de l'arbre de toute poussière ou résidu de saleté.
9. Remplacez le plateau de ponçage en alignant le nouveau plateau sur les trous et serrez la vis dans le sens des aiguilles d'une montre jusqu'à ce le plateau soit bien fixé.

3.2.2 Placer l'accessoire FingerDetail
1. Insérez l'accessoire dans le plateau de ponçage et faites-le correspondre aux trous de la base du plateau de ponçage.
2. Pour le fixer, serrez la vis dans le sens des aiguilles d'une montre jusqu'à ce qu'il soit correctement positionné et fixé.

3.2.3 Insérer le papier abrasif dans l'accessoire FingerDetail
1. Fixez le papier abrasif correspondant sur l'accessoire FingerDetail.
2. Placez également du papier abrasif sur la partie arrière du plateau de ponçage. Cela évitera de salir le scratch.

3.3 Installer/retirer/vider le réservoir à poussière
Img. 4

3.3.1 Installer le réservoir à poussière
1. Avant d'installer le réservoir, assurez-vous qu'il est bien fermé.
2. Insérez le réservoir jusqu'à la butée dans l'orifice d'aspiration de la poussière.
3. Tournez le réservoir dans le sens des aiguilles d'une montre pour le fixer.

3.3.2 Retirer le réservoir à poussière
1. Tournez le réservoir dans le sens inverse des aiguilles d'une montre pour le libérer.
2. Retirez le réservoir.

3.3.3 Vider le réservoir à poussière
1. Appuyez sur la languette du réservoir pour retirer le couvercle.
2. Pour vider le réservoir, secouez-le.
3. Remettez ensuite le couvercle en place.

Note : Videz régulièrement le réservoir à poussière pour assurer une aspiration optimale.

3.4 Connecter/Déconnecter un aspirateur externe
Img. 5

1. Insérez l'adaptateur dans l'orifice d'aspiration de la poussière et poussez-le jusqu'à la butée.
2. Raccordez le tuyau de l'aspirateur à utiliser à l'adaptateur. Assurez-vous que l'aspirateur que vous utilisez est adapté à l'aspiration des particules de ponçage.

Notes :
- Utilisez un aspirateur adapté. Les aspirateurs domestiques ordinaires ne sont pas conçus pour aspirer les particules de ponçage.
- Si nécessaire, vous pouvez raccorder le tuyau de l'aspirateur directement à l'outil, sans utiliser l'adaptateur.

⚠ Avertissements :
- Risque d'incendie. La poussière accumulée lors du ponçage des revêtements de surface (polyuréthane, huile de lin, etc.) peut s'enflammer spontanément et provoquer un incendie. Pour réduire les risques, il convient de suivre scrupuleusement les instructions figurant dans le manuel du fabricant de la ponceuse et du revêtement.
- Risque d'incendie. N'utilisez pas d'aspirateur lorsque vous poncez du bois avec des clous ou des surfaces métalliques, car des étincelles pourraient se produire. Portez des lunettes de sécurité et un masque anti-poussière. En raison du risque d'incendie, n'utilisez pas la ponceuse pour poncer des surfaces en magnésium. N'utilisez pas l'outil pour poncer des surfaces humides.

3.5 Charger la batterie

Avertissement
La batterie peut être endommagée en cas de charge incorrecte.

1. Pour charger correctement la batterie, vous devez d'abord la retirer en appuyant sur le bouton de libération de la batterie, puis insérer le connecteur du chargeur dans le connecteur de charge de la batterie amovible.

NOTE : Assurez-vous que le connecteur est bien en place pour garantir une bonne connexion.

2. Une fois connecté, branchez l'alimentation du chargeur sur la prise de courant.
3. Lorsque le chargeur est branché, un témoin rouge s'allumera pour indiquer que la batterie est en cours de chargement.

Lorsque la batterie est complètement chargée, le témoin du chargeur sera vert.

4. Une fois la batterie chargée, débranchez d'abord l'adaptateur de charge de la prise secteur, puis retirez le connecteur du chargeur de la batterie.
5. Remettez la batterie chargée dans l'outil. Assurez-vous qu'elle est correctement alignée et qu'elle s'enclenche jusqu'à ce que vous entendiez un clic.

NOTE :
- Laissez la batterie se charger complètement avant de la débrancher de l'adaptateur de charge.
- Pour prolonger la durée de vie de la batterie, évitez de la laisser connectée au chargeur pendant de longues périodes une fois qu'elle est complètement chargée et rangez-la dans un endroit frais et sec lorsqu'elle n'est pas utilisée.
- N'utilisez que le chargeur fourni pour recharger votre outil. L'utilisation de tout autre chargeur peut endommager l'outil ou entraîner des situations dangereuses.
- N'utilisez qu'un chargeur pour la recharge.
- N'essayez jamais d'ouvrir le chargeur ou l'outil. Aucune pièce à l'intérieur de l'appareil ne peut être réparée par l'utilisateur. Contactez le Service Après-Vente officiel de Cecotec.
- Remplacez toujours la batterie par une batterie neuve (ou récemment chargée) lorsque le rendement de l'outil commence à diminuer. La chaleur intense est extrêmement nocive pour les batteries ; la puissance de la batterie diminuera en fonction de l'intensité de la chaleur générée. Une batterie qui chauffe trop peut avoir une durée de vie réduite.
- Ne surchargez jamais la batterie en utilisant l'outil de manière répétée une fois que son rendement a diminué. N'essayez pas de décharger la batterie en appuyant continuellement sur la gâchette de l'outil. Lorsque le rendement de la batterie commence à diminuer, arrêtez l'outil et rechargez la batterie pour obtenir un rendement optimal.
- Chargez la batterie à une température ambiante comprise entre 50 °F - 104 °F (10 °C et 40 °C). Rangez l'outil et la batterie dans un endroit où la température ne dépasse pas 120 °F (49 °C). Ceci est important pour éviter d'endommager gravement les cellules de la batterie. La batterie doit être rechargée lorsque l'outil commence à fonctionner lentement. Lorsqu'elle n'est pas utilisée, la batterie doit être tenue à l'écart d'autres objets métalliques tels que des trombones, des pièces de monnaie, des clés, des clous, des vis ou d'autres objets métalliques susceptibles d'établir une connexion entre une borne et une autre. Un court-circuit des bornes de la batterie peut provoquer des étincelles, des brûlures ou un incendie.

3.5.1 Installer ou retirer la batterie

1. Insérez la batterie en la plaçant sur le guide et poussez-la doucement dans le support de la batterie jusqu'à ce que vous entendiez un « clic ».
2. Pour retirer la batterie de l'outil, appuyez sur le bouton de libération de la batterie et retirez la batterie.

NOTE :
- Insérez toujours la batterie à fond.

- Lorsqu'elle est complètement emboîtée, vous entendrez un « clic ».
- Si la batterie n'est pas complètement insérée et qu'elle est lâche, elle peut tomber accidentellement et provoquer des blessures.
- Ne forcez pas lors de l'insertion de la batterie. Si la batterie ne glisse pas facilement, c'est qu'elle n'est pas insérée correctement.

⚠ Avertissement : Avant d'effectuer tout travail d'entretien ou de réparation sur l'outil, assurez-vous que l'outil est éteint et que la batterie est retirée.

4. FONCTIONNEMENT

- Avant d'utiliser la ponceuse, lisez attentivement les instructions de sécurité et familiarisez-vous avec toutes ses fonctions.

⚠ Avertissement :
- Éteignez la ponceuse lorsque vous manipulez des pièces ou des accessoires, lorsque vous réglez les paramètres, lorsque vous nettoyez ou lorsque vous avez fini d›utiliser la ponceuse. Cela permet d›éviter un démarrage accidentel qui pourrait provoquer des blessures.
- Fixez correctement la pièce à travailler pour éviter qu'elle ne se déplace. Il est recommandé d'utiliser un outil conçu à cet effet, comme un étau par exemple.
- Ne laissez pas la ponceuse ou la pièce à travailler devenir trop chaude. La surchauffe augmente le risque d'incendie.
- Veuillez noter que la pièce à travailler peut devenir chaude. Il faut donc éviter de la toucher avant qu'elle ne soit complètement refroidie, car vous pourriez vous brûler. N'utilisez pas de réfrigérants ou de produits similaires.

Allumer/éteindre la ponceuse

Note :
- Assurez-vous que la tension d'alimentation de votre maison correspond à la tension nominale de la ponceuse.
- N'utilisez que du papier abrasif en bon état.
- N'utilisez pas le même papier abrasif pour travailler sur des matériaux différents (par exemple, le métal puis le bois).

1. Branchez l'outil à la prise de courant.
2. Pour l'allumer, placez l'interrupteur marche/arrêt sur la position « I ».
3. Pour l'éteindre, placez l'interrupteur marche/arrêt sur la position « 0 ».

Ponçage
1. Une fois la ponceuse allumée, déplacez le papier abrasif sur la pièce à travailler. Gardez le câble d'alimentation à l'arrière de l'outil et évitez qu'il n'entre en contact avec le papier abrasif.
2. Lors du ponçage, n'exercez pas une pression trop forte sur la poignée. Essayez également de travailler de manière uniforme. En suivant ces recommandations, vous éviterez d'endommager l'outil et d'user prématurément le papier abrasif.
3. Polissez les coins et les bords avec le dessus ou le côté du papier abrasif.
4. Une fois le ponçage terminé, relevez l'outil et éteignez-le.
5. Nettoyez le plateau de ponçage avant de placer le papier.
6. Videz régulièrement le réservoir à poussière ou l'aspirateur pour assurer une aspiration optimale.

Choisir le bon papier abrasif

Grain		Utilisation
P 60	P 80	Poncer les surfaces de bois rugueuses
P 120	P 180	Poncer les surfaces planes
P 240		Poncer les surfaces recouvertes et peintes

Conseils pratiques
- Tenez toujours l'outil avec les deux mains.
- N'exercez pas de pression excessive sur l'outil. Vérifiez périodiquement l'état du papier abrasif. Remplacez-le si nécessaire.
- Poncez toujours dans le sens des fibres du bois.
- Allumez toujours la ponceuse avant qu'elle n'entre en contact avec la surface de travail et ne l'éteignez pas avant de l'avoir soulevée de la surface de travail.
- Dans la mesure du possible, serrez la pièce sur un établi ou une autre surface ferme similaire.
- Lorsque vous poncez de nouvelles couches de peinture avant d'en appliquer une autre, utilisez un grain extra fin. Sur les autres surfaces, commencez par un grain moyen. Dans les deux cas, passez progressivement à un grain fin pour obtenir une finition lisse.

Choisir entre l'utilisation du plateau de ponçage ou de l'accessoire FingerDetail

Plateau de ponçage
Pour le ponçage des grandes surfaces ainsi que des coins, des bords et des courbes.

Accessoire FingerDetail
Pour le ponçage des espaces petits ou étroits.

5. NETTOYAGE ET ENTRETIEN

⚠ Avertissements :
- Débranchez la ponceuse du réseau électrique avant d'effectuer tout réglage ou toute opération d'entretien ou de réparation, car vous risqueriez de subir un choc électrique.
- Les opérations de réparation et d'entretien qui ne sont pas indiquées dans ce manuel doivent être effectuées par du personnel qualifié. Utilisez seulement des pièces d'origine.
- Les opérations de nettoyage et d'entretien suivantes doivent être effectuées régulièrement.

Nettoyage
⚠ Avertissements :
- Ne pulvérisez pas l'appareil avec de l'eau et ne l'immergez pas dans l'eau, sinon vous risquez de subir un choc électrique.
- Maintenez les fentes d'aération, le corps de l'outil et la poignée propres.
- Utilisez uniquement un chiffon ou une brosse pour nettoyer la ponceuse.
- N'utilisez pas de produits nettoyants ou de solvants. Sinon, cela pourrait l'endommager.
- Nettoyez le papier abrasif à l'aide d'un aspirateur ou secouez-le simplement.

Stockage
- Rangez l'outil dans un endroit frais et sec, hors de portée des enfants.
- Videz le réservoir à poussière avant de ranger l'outil.

6. RÉSOLUTION DE PROBLÈMES

Problème	Cause possible	Possible solution
La ponceuse ne démarre pas.	L'appareil n'est pas correctement branché au réseau électrique. Le disjoncteur principal s'est déclenché.	Vérifier la prise, le câble d'alimentation, la fiche et le disjoncteur. La réparation de l'un de ces éléments doit être effectuée par un électricien qualifié.
	L'interrupteur marche/arrêt ne fonctionne pas correctement.	Veuillez contacter le Service d'Assistance Technique officiel de Cecotec.
	Le moteur est endommagé.	
L'outil s'arrête.	Il y a un contact interne défectueux.	Veuillez contacter le Service d'Assistance Technique officiel de Cecotec.
	L'interrupteur marche/arrêt est endommagé.	
Le moteur ralentit et s'arrête.	L'outil n'est pas adapté au ponçage de la pièce sur laquelle vous travaillez.	Réduisez la pression exercée sur la ponceuse.
		N'utilisez pas l'outil pour poncer cette pièce.
L'outil ne ponce pas correctement.	Le papier abrasif que vous utilisez n'est pas adapté à la pièce sur laquelle vous travaillez.	Utilisez un papier abrasif adapté.
	Le papier abrasif est usé.	Remplacez le papier abrasif.
Le papier abrasif s'use trop rapidement.	Le papier abrasif que vous utilisez n'est pas adapté à la pièce sur laquelle vous travaillez.	Utilisez un papier abrasif adapté.
	Vous exercez trop de pression.	Réduisez la pression exercée.

7. SPÉCIFICATIONS TECHNIQUES

Référence	EU01_134824
Produit	PerfectSurface 2125 Delta Liberty
Tension nominale d'entrée (U)	100-240 V~, 50/60 Hz
Vitesse d'oscillation (n)	28000 min-1
Poids (sans accessoires)	1,1 kg environ
Classe de protection	II
Catégorie de protection	IPX0
Niveau de pression sonore (LpA)	76 dB(A) KpA= 3 dB

Niveau de puissance acoustique (LWA)	87 dB(A) KWA = 3 dB
Vibration (ah)	9 m/s2 K= 1,5 m/s2

- La valeur de vibration totale spécifiée et la valeur d'émission sonore spécifiée ont été mesurées selon une méthode d'essai normalisée et peuvent être utilisées pour comparer un outil électrique à un autre.
- La valeur de vibration totale spécifiée et la valeur d'émission de bruit spécifiée peuvent également être utilisées pour une évaluation provisoire de la charge.

Les spécifications techniques peuvent être modifiées sans notification préalable afin d'améliorer la qualité du produit.
Produit fabriqué en Chine I Conçu en Espagne

8. RECYCLAGE DES ÉQUIPEMENTS ÉLECTRIQUES ET ÉLECTRONIQUES

Ce symbole indique que, conformément à la réglementation en vigueur, le produit et/ou la batterie doivent être éliminés séparément des déchets municipaux. Lorsque ce produit atteint la fin de sa vie utile, vous devez retirer les piles ou batteries et les apporter à un point de collecte désigné par les autorités locales.
Pour obtenir des informations détaillées sur la manière la plus adéquate de vous défaire de vos appareils électriques et électroniques et/ou des batteries correspondantes, vous devez contacter les autorités locales.
Le respect des directives susmentionnées contribuera à la protection de l'environnement.

9. GARANTIE ET SAV

Cecotec est responsable envers l'utilisateur final ou le consommateur de tout défaut de conformité existant au moment de la livraison du produit dans les termes, conditions et délais établis par la réglementation applicable.
Il est recommandé que les réparations soient effectuées par du personnel qualifié.
Si vous détectez un incident ou un problème avec le produit, vous devez contacter le Service Après-Vente officiel de Cecotec au +34 963 21 07 28.

10. COPYRIGHT

Les droits de propriété intellectuelle des textes de ce manuel appartiennent à CECOTEC INNOVACIONES, S.L. Tous droits réservés. Le contenu de cette publication ne peut être, en totalité ou en partie, reproduit, stocké dans un système de récupération de données, transmis ou distribué par quelque moyen que ce soit (électronique, mécanique, photocopie, enregistrement ou similaire) sans l'autorisation préalable de CECOTEC INNOVACIONES, S.L.

11. DÉCLARATION DE CONFORMITÉ

FABRICANT : CECOTEC INNOVACIONES S.L.
ADRESSE : Av. Reyes Católicos, 60, 46910, Alfafar, Valencia (Espagne)

DESCRIPTION : Ponceuse
IDENTIFICATION DE LA MACHINE : EU01_134824 PerfectSurface 2125 Delta Liberty
FONCTION : Ponceuse excentrique
MODÈLE : EU01_134824

Cecotec certifie que le produit décrit a été conçu, fabriqué et testé et qu'il est conforme à toutes les dispositions applicables.

DIRECTIVES DE L'UE APPLIQUÉES
Directive sur les machines 2006/42/CE.
Directive 2014/30/UE relative à l'harmonisation des législations des États membres concernant la compatibilité électromagnétique.
Directive 2011/65/UE et Directive Déléguée 2015/863 relative à la limitation de l'utilisation de certaines substances dangereuses dans les équipements électriques et électroniques.

NORMES HARMONISÉES APPLIQUÉES :
EN 62841-1:2015 + A11:2022
EN 62841-2-4:2014
EN IEC 55014-1:2021
EN IEC 55014-2:2021

1. TEILE UND KOMPONENTEN

Abb. 1
1. Ein-/Ausschalter
2. Handgriff
3. Lüftungsöffnungen
4. Absaugöffnung
5. Schleifteller
6. Staubsammelbehälter
7. Adapter
8. FingerDetail Zubehör
9. Akku-Entriegelungstaste

HINWEIS:
Die Grafiken in dieser Bedienungsanleitung sind schematische Darstellungen und entsprechen möglicherweise nicht genau dem Gerät.

2. VOR DEM GEBRAUCH

- Dieses Gerät ist so verpackt, dass es während des Transports geschützt bleibt. Nehmen Sie das Gerät aus der Verpackung und entfernen Sie das gesamte Verpackungsmaterial. Bewahren Sie die Verpackung an einem sicheren Ort auf, damit das Gerät nicht beschädigt wird, wenn Sie es später transportieren müssen. Wenn Sie die Originalverpackung entsorgen möchten, stellen Sie sicher, dass alle Artikel wiederverwerten.
- Prüfen Sie, ob die Lieferung vollständig und in gutem Zustand ist. Wenn die Lieferung fehlt oder nicht in gutem Zustand ist, kontaktieren Sie den offiziellen technischen Kundendienst von Cecotec.
- Entfernen Sie nicht die Seriennummer vom Produkt, um die Rückverfolgbarkeit Ihres Geräts im Falle eines Hilfeersuchens zu gewährleisten.

Vollständiger Inhalt
- Schleifmaschine
- Staubsammelbehälter
- Detail-Zubehör
- Komplette Papiernachfüllungen x12
- Staubsauger-Adapter
- Akku
- Ladegerät
- Diese Bedienungsanleitung

3. INSTALLATION

Montageanleitung
⚠ Warnung: Trennen Sie das Gerät vom Stromnetz, bevor Sie Einstellungen vornehmen oder Wartungs- oder Reparaturarbeiten durchführen, da sonst die Gefahr eines Stromschlags besteht.

3.1 Anbringen/Entfernen von Schleifpapier
Abb. 2

Hinweise:
- Reinigen Sie den Schleifteller, bevor Sie das Papier auftragen.
- Verwenden Sie nur Schleifpapier in der richtigen Größe. Wenn das verwendete Papier größer als der Schleifteller ist, könnte es reißen und Verletzungen verursachen.
- Der Schleifteller ist mit Klettverschluss ausgestattet, so dass Sie das Schleifpapier schnell befestigen können.
- Der Schleifteller ist in zwei Teile unterteilt, die je nach Abnutzung einzeln ausgetauscht werden können.
- Um optimale Schleifergebnisse zu erzielen, verwenden Sie nur Schleifpapier mit dem richtigen Gewicht.

3.1.1 Auslegen des Schleifpapiers
Legen Sie beide Teile des Schleifpapiers auf den Schleifteller und üben Sie gleichmäßigen Druck auf sie aus. Achten Sie darauf, dass sie ausgerichtet sind und dass die Löcher mit den Löchern im Schleifteller übereinstimmen.

3.1.2 Entfernen von Schleifpapier
Nehmen Sie das Schleifpapier vom Schleifteller ab.

Hinweis:
Benutzen Sie das Werkzeug nur, wenn beide Seiten des Papiers an ihrem Platz sind.

3.2 FingerDetail-Zubehör
Sie können den Schleifteller durch das mitgelieferte FingerDetail-Zubehör ersetzen.

3.2.1 Abnehmen des Schleiftellers

HINWEIS: Das Tragen von Schutzhandschuhen hilft Ihnen, Verletzungen zu vermeiden.

1. Stellen Sie den Schleifer auf eine stabile Unterlage, um sicher und bequem arbeiten zu können.

2. Suchen Sie die Befestigungsschraube. Die Schraube befindet sich auf der Oberseite des Schleiftellers, wie in Abbildung 3 dargestellt.
3. Lösen Sie die Schraube mit einem für den Schraubenkopf geeigneten Schraubendreher.
4. Dann gegen den Uhrzeigersinn drehen, um sie zu lösen. Achten Sie darauf, dass Sie einen festen, aber kontrollierten Druck ausüben.
5. Entfernen Sie die Schraube nach dem Lösen vollständig und bewahren Sie sie an einem sicheren Ort auf, damit sie nicht verloren geht.
6. Wenn die Schraube entfernt ist, ziehen Sie den Schleifteller vorsichtig nach außen.
7. Hinweis: Wenn der Schleifteller klemmt, bewegen Sie ihn leicht von einer Seite zur anderen, bis er sich löst.
8. Reinigen Sie die Oberfläche des Schleiftellers und der Welle von Staub- und Schmutzrückständen.
9. Setzen Sie den Schleifteller wieder ein, indem Sie den neuen Teller in die Löcher einsetzen und die Schraube im Uhrzeigersinn anziehen, bis er sicher befestigt ist.

3.2.2 FingerDetail-Zubehör

1. Setzen Sie das Zubehörteil in den Schleifteller ein und passen Sie es an die Löcher im Boden des Schleiftellers an.
2. Zur Befestigung ziehen Sie die Schraube im Uhrzeigersinn an, bis sie richtig positioniert und gesichert ist.

3.2.3 Einsetzen des Schleifpapiers in das Zubehör FingerDetail

1. Drücken Sie das entsprechende Schleifpapier auf das FingerDetail-Zubehör.
2. Legen Sie auch Schleifpapier auf die Rückseite des Schleiftellers. Dadurch wird verhindert, dass der Klettverschluss verschmutzt wird.

3.3 Einsetzen/EntfernenEntleerung des Staubsammelbehälters

Abb. 4

3.3.1 Einsetzen des Staubsammeltanks:

1. Vor dem Einsetzen des Staubsammelbehälters ist sicherzustellen, dass dieser fest verschlossen ist.
2. Den Staubsammelbehälter bis zum Anschlag in die Staubabsaugöffnung einführen.
3. Drehen Sie den Staubsammelbehälter im Uhrzeigersinn, so dass er einrastet.

3.3.2 Entfernen des Staubsammelbehälters:

1. Drehen Sie den Behälter gegen den Uhrzeigersinn, um ihn zu lösen.
2. Entfernen Sie den Behälter.

3.3 Entleerung des Staubsammelbehälters

1. Drücken Sie auf die Lasche am Behälter, um die Abdeckung zu entfernen.
2. Um den Staubsammelbehälter zu entleeren, schütteln Sie ihn einfach.
3. Bringen Sie dann die Abdeckung wieder an.

Hinweis: Entleeren Sie den Staubsammelbehälter regelmäßig, um eine optimale Absaugung zu gewährleisten.

3.4 Ein-/Ausschaltung der externen Absaugung

Abb. 5

1. Setzen Sie den Adapter in die Staubabsaugöffnung ein und drücken Sie ihn bis zum Anschlag hinein.
2. Schließen Sie den Schlauch des zu verwendenden Staubsaugers an den Adapter an. Vergewissern Sie sich, dass der Staubsauger, den Sie verwenden, zum Aufsaugen von Schleifrückständen geeignet ist.

Hinweise:

- Verwenden Sie einen geeigneten Staubsauger. Normale Haushaltsstaubsauger sind nicht für das Aufsaugen von Schleifrückständen geeignet.
- Bei Bedarf können Sie den Staubsaugerschlauch direkt an das Gerät anschließen, ohne den Adapter zu verwenden.

⚠ Warnungen:

- Es besteht Brandgefahr. Der beim Schleifen von Oberflächenbeschichtungen (Polyurethan, Leinöl usw.) anfallende Staub kann sich spontan entzünden und einen Brand verursachen. Um das Risiko zu verringern, halten Sie sich strikt an die Anweisungen im Handbuch des Schleifmaschinen- und Lackherstellers.
- Es besteht Brandgefahr. Verwenden Sie beim Schleifen von Holz mit Nägeln oder Metalloberflächen keinen Staubsauger, da es zu Funkenbildung kommen kann. Tragen Sie eine Schutzbrille und eine Staubmaske. Wegen der Brandgefahr sollten Sie den Schleifer nicht zum Schleifen von Magnesiumoberflächen verwenden. Verwenden Sie das Werkzeug nicht zum Schleifen von nassen Oberflächen.

3.5 Akku Aufladen

Hinweis

Bei unsachgemäßem Laden kann der Akku beschädigt werden.

1. Um den Akku richtig aufzuladen, müssen Sie zunächst den Akku durch Drücken der Akkufreigabetaste herausnehmen und dann den Stecker des Ladegeräts in den Ladeanschluss des herausnehmbaren Akkus stecken.

HINWEIS: Vergewissern Sie sich, dass der Stecker fest sitzt, um eine gute Verbindung zu gewährleisten.

2. Stecken Sie das Netzteil des Ladegeräts nach dem Anschließen in die Netzsteckdose.
3. Wenn das Ladegerät eingesteckt ist, leuchtet eine rote Lampe auf, um anzuzeigen, dass der Akku geladen wird.

Sobald der Akku vollständig geladen ist, leuchtet die Lampe am Ladegerät grün.

4. Ziehen Sie nach dem Aufladen zuerst den Ladeadapter aus der Steckdose und dann den Stecker des Ladegeräts vom Akku ab.
5. Setzen Sie den geladenen Akku wieder in das Gerät ein. Vergewissern Sie sich, dass er richtig ausgerichtet ist und einrastet, bis Sie ein Klicken hören.

HINWEIS:
- Lassen Sie den Akku vollständig aufladen, bevor Sie ihn vom Ladeadapter abtrennen.
- Um die Lebensdauer des Akkus zu verlängern, lassen Sie ihn nicht für längere Zeit am Ladegerät angeschlossen, wenn er vollständig aufgeladen ist, und bewahren Sie ihn an einem kühlen, trockenen Ort auf, wenn er nicht benutzt wird.
- Verwenden Sie zum Aufladen Ihres Geräts nur das mitgelieferte Ladegerät. Die Verwendung eines anderen Ladegeräts kann das Gerät beschädigen oder gefährliche Bedingungen schaffen.
- Verwenden Sie zum Aufladen nur ein Ladegerät.
- Versuchen Sie niemals, das Ladegerät oder das Werkzeug zu öffnen. Sie enthalten im Inneren keine vom Benutzer zu wartenden Teile. Kontaktieren Sie den offiziellen technischen Kundendienst von Cecotec.
- Ersetzen Sie den Akku immer durch einen neuen (oder frisch geladenen) Akku, wenn die Leistung des Geräts nachzulassen beginnt. Starke Hitze ist für Akkus extrem schädlich; je mehr Hitze erzeugt wird, desto schneller verliert der Akku Energie. Ein Akku, der zu heiß wird, kann eine kurze Lebensdauer haben.
- Entladen Sie den Akku niemals durch wiederholte Verwendung des Geräts, wenn die Leistung des Geräts nachgelassen hat. Versuchen Sie nicht, den Akku durch ständiges Ziehen am Abzug des Werkzeugs zu entladen. Wenn die Akkuleistung nachlässt, halten Sie das Gerät an und laden Sie den Akku auf, um eine optimale Leistung zu erzielen.
- Laden Sie den Akku bei einer Raumtemperatur zwischen 10° und 40° C (50° F - 104° F) auf. Lagern Sie das Gerät und den Akku an einem Ort, an dem die Temperaturen 49°C (120°F) nicht überschreiten. Dies ist wichtig, um schwere Schäden an den Batteriezellen zu vermeiden. Der Akku sollte aufgeladen werden, wenn das Gerät langsam läuft. Wenn Sie den Akku nicht benutzen, halten Sie ihn fern von anderen Metallgegenständen wie Büroklammern, Münzen, Schlüsseln, Nägeln, Schrauben oder anderen Metallgegenständen, die eine Verbindung zwischen den Anschlüssen herstellen können. Ein Kurzschluss der Batteriepole kann zu Funkenbildung, Verbrennungen oder Feuer führen.

3.5.1 Einsetzen oder Entfernen des Akkus

1. Setzen Sie den Akku ein, indem Sie ihn auf die Führungsschiene setzen und vorsichtig in die Akkuhalterung schieben, bis Sie ein „Klick“ hören.
2. Um den Akku aus dem Gerät selbst zu entfernen, müssen Sie die Akku-Entriegelungstaste drücken und den Akku herausnehmen.

HINWEIS:
- Legen Sie den Akku immer ganz ein.
- Wenn der Akku vollständig eingerastet ist, hören Sie ein Klicken.
- Wenn der Akku nicht vollständig eingelegt und lose ist, kann er versehentlich herausfallen und Verletzungen verursachen.
- Wenden Sie beim Einsetzen des Akkus keine Gewalt an. Wenn sich der Akku nicht leicht einschieben lässt, ist er nicht richtig eingelegt.

⚠ Warnung: Bevor Sie Wartungs- oder Reparaturarbeiten am Gerät durchführen, stellen Sie sicher, dass das Gerät ausgeschaltet und der Akku entfernt ist.

4. BEDIENUNG

- Bevor Sie den Schleifer benutzen, lesen Sie die Sicherheitshinweise sorgfältig durch und machen Sie sich mit allen Funktionen vertraut.

⚠ Warnung:
- Schalten Sie den Schleifer aus, wenn Sie mit Teilen oder Zubehör hantieren, Einstellungen vornehmen, den Schleifer reinigen oder wenn Sie die Arbeit mit dem Schleifer beendet haben. Dadurch wird ein versehentliches Starten verhindert, das zu Verletzungen führen kann.
- Sichern Sie das Werkstück richtig, damit es nicht verrutschen kann. Wir empfehlen Ihnen, ein für diesen Zweck vorgesehenes Werkzeug zu verwenden, z. B. einen Schraubstock.
- Achten Sie darauf, dass der Schleifer oder das Werkstück nicht zu heiß werden. Eine Überhitzung erhöht die Brandgefahr.
- Bitte beachten Sie, dass das Werkstück bei der Bearbeitung heiß werden kann. Vermeiden Sie es daher, es zu berühren, bis es vollständig abgekühlt ist, da Sie sich sonst verbrennen könnten. Verwenden Sie keine Kältemittel oder ähnliche Produkte.

Ein- und Ausschalten der Schleifmaschine

Hinweis:
- Vergewissern Sie sich, dass die Versorgungsspannung, mit der auf der Kennzeichnung der Schleifmaschine angegebenen Nennspannung übereinstimmt.

- Verwenden Sie nur Schleifpapier, das in gutem Zustand ist.
- Verwenden Sie nicht dasselbe Schleifpapier für die Bearbeitung verschiedener Materialien (z. B. Metall und dann Holz).

1. Schließen Sie das Gerät an die Netzsteckdose an.
2. Zum Einschalten stellen Sie den Ein-/Ausschalter auf die Position «I».
3. Zum Ausschalten stellen Sie den Ein/Aus-Schalter auf die Position «0».

Schleifen

1. Nach dem Einschalten bewegen Sie das Schleifpapier über das zu bearbeitende Werkstück. Halten Sie das Netzkabel an der Rückseite des Geräts und verhindern Sie, dass es mit dem Schleifpapier in Berührung kommt.
2. Üben Sie beim Schleifen nicht zu viel Druck auf den Griff aus. Versuchen Sie außerdem, einheitlich zu arbeiten. Wenn Sie diese Empfehlungen befolgen, vermeiden Sie Schäden am Werkzeug und eine vorzeitige Abnutzung des Schleifpapiers.
3. Polieren Sie die Ecken und Kanten mit der Ober- oder Unterseite des Schleifpapiers.
4. Wenn Sie mit dem Schleifen fertig sind, heben Sie das Werkzeug an und schalten es dann aus.
5. Reinigen Sie den Schleifteller, bevor Sie das Papier auftragen.
6. Leeren Sie den Staubsammelbehälter oder Staubsauger regelmäßig, um eine optimale Absaugung zu gewährleisten.

Auswahl des richtigen Schleifpapiers

Grammatur		Betrieb
P 60	P 80	Schleifen rauer Holzoberflächen.
P 120	P 180	Schleifen von flachen Oberflächen.
P 240		Schleifen von grundierten und lackierten Oberflächen.

Praktische Tipps

- Halten Sie das Werkzeug immer mit beiden Händen.
- Üben Sie keinen übermäßigen Druck auf das Werkzeug aus. Überprüfen Sie regelmäßig den Zustand des Schleifpapiers. Ersetzen Sie es bei Bedarf.
- Schleifen Sie immer mit der Maserung des Holzes.
- Schalten Sie den Schleifer immer ein, bevor er die Arbeitsfläche berührt, und schalten Sie ihn erst aus, wenn er von der Arbeitsfläche abgehoben wurde.
- Spannen Sie das Werkstück nach Möglichkeit auf einer Werkbank oder einer ähnlichen festen Unterlage ein.
- Beim Schleifen neuer Farbschichten vor dem Auftragen einer weiteren Schicht ist eine besonders feine Körnung zu verwenden. Auf anderen Oberflächen sollten Sie mit einer mittleren Körnung beginnen. In beiden Fällen sollten Sie allmählich zu einer feinen Körnung übergehen, um eine glatte Oberfläche zu erzielen.

Wahl zwischen der Verwendung des Schleiftellers oder des Zubehörs FingerDetail

Schleifteller:
Zum Schleifen großer Flächen sowie von Ecken, Kanten und Rundungen.

FingerDetail-Zubehör:
Zum Schleifen von kleinen oder engen Flächen.

5. REINIGUNG UND WARTUNG

⚠ Warnungen:

- Trennen Sie die Schleifmaschine vom Stromnetz, bevor Sie Einstellungen vornehmen oder Wartungs- oder Reparaturarbeiten durchführen, da sonst die Gefahr eines Stromschlags besteht.
- Reparatur- und Wartungsarbeiten, die nicht in diesem Handbuch beschrieben sind, müssen von qualifiziertem Personal durchgeführt werden. Verwenden Sie nur Originalteile.
- Die folgenden Reinigungs- und Wartungsarbeiten müssen regelmäßig durchgeführt werden.

Reinigung

⚠ Warnungen:

- Spritzen Sie das Gerät nicht mit Wasser ab und tauchen Sie es nicht in Wasser, da Sie sonst einen elektrischen Schlag erleiden könnten.
- Halten Sie die Lüftungsschlitze, den Werkzeugkörper und den Griff sauber.
- Verwenden Sie zum Reinigen der Schleifmaschine nur ein Tuch oder eine Bürste.
- Verwenden Sie keine Reinigungs- bzw. Lösungsmittel. Andernfalls könnte es beschädigt werden.
- Reinigen Sie das Schleifpapier mit einem Staubsauger oder schütteln Sie es einfach ab.

Lagerung

- Bewahren Sie das Gerät an einem kühlen, trockenen Ort außerhalb der Reichweite von Kindern auf.
- Entleeren Sie den Staubsammelbehälter, bevor Sie das Gerät einlagern.

6. PROBLEMBEHEBUNG

Problem	Mögliche Ursache	Mögliche Lösung
Die Schleifmaschine startet nicht.	Das Gerät ist nicht richtig an das Stromnetz angeschlossen. Der Hauptstromkreisunterbrecher hat ausgelöst.	Überprüfen Sie die Steckdose, das Netzkabel, den Stecker und den Stromkreisunterbrecher. Die Reparatur eines dieser Teile muss von einem qualifizierten Elektriker durchgeführt werden.
	Der Ein/Aus-Schalter funktioniert nicht richtig.	Kontaktieren Sie den offiziellen Technischen Kundendienst von Cecotec. von Cecotec.
	Der Motor ist defekt.	
Das Werkzeug hält an.	Es besteht ein interner Wackelkontakt.	Kontaktieren Sie den offiziellen Technischen Kundendienst von Cecotec.
	Der Ein/Aus-Schalter ist kaputt.	
Der Motor wird langsamer und bleibt stehen.	Das Werkzeug ist nicht zum Schleifen des zu bearbeitenden Werkstücks geeignet.	Verringern Sie den auf die Schleifmaschine ausgeübten Druck.
		Verwenden Sie das Werkzeug nicht zum Schleifen dieses Teils.
Das Werkzeug schleift nicht richtig.	Das von Ihnen verwendete Schleifpapier ist für das zu bearbeitendes Werkstück nicht geeignet.	Verwenden Sie geeignetes Schleifpapier.
	Das Schleifpapier ist abgenutzt.	Ersetzen Sie das Schleifpapier.
Das Schleifpapier nutzt sich zu schnell ab.	Das von Ihnen verwendete Schleifpapier ist für das zu bearbeitendes Werkstück nicht geeignet.	Verwenden Sie geeignetes Schleifpapier.
	Sie üben zu viel Druck aus.	Reduzieren Sie den ausgeübten Druck.

7. TECHNISCHE SPEZIFIKATIONEN

Produktreferenz	EU01_134824
Produkt	PerfectSurface 2125 Delta Liberty
Nominale Eingangsspannung (U)	100-240 V ~, 50/60 Hz
Oszillationsgeschwindigkeit (n)	28000 min-1
Gewicht (ohne Zubehör)	1,1 g ungefähr
Schutzart	II
Schutzkategorie	IPX0
Schalldruckpegel (LpA)	76 dB(A) KpA= 3 dB
Schallleistungspegel (LWA)	87 dB(A) KWA = 3 dB
Vibration (ah)	9 m/s2 K= 1,5 m/s2

- Der angegebene Gesamtschwingungswert und der angegebene Geräuschemissionswert wurden nach einem genormten Prüfverfahren gemessen und können zum Vergleich eines Elektrowerkzeugs mit einem anderen verwendet werden.
- Der angegebene Gesamtschwingungswert und der angegebene Geräuschemissionswert können auch für eine vorläufige Beurteilung der Belastung herangezogen werden.

Die technischen Daten können ohne vorherige Ankündigung geändert werden, um die Produktqualität zu verbessern.
Hergestellt in China | Entworfen in Spanien

8. RECYCLING VON ELEKTRO- UND ELEKTRONIKGERÄTEN

Dieses Symbol weist darauf hin, dass das Produkt und/oder die Batterie / der Akku gemäß den geltenden Vorschriften getrennt vom Hausmüll entsorgt werden muss. Wenn dieses Produkt das Ende seiner Nutzungsdauer erreicht hat, sollten Sie die Batterien/Akkus entfernen und es zu einer von den örtlichen Behörden bestimmten Sammelstelle bringen.

Die Verbraucher müssen sich mit Ihren örtlichen Behörden oder Einzelhändlern in Verbindung setzen, um Informationen über die ordnungsgemäße Entsorgung ihrer Altgeräte und / oder ihre Akkus zu erhalten.
Die Einhaltung der oben genannten Leitlinien trägt zum Schutz der Umwelt bei.

9. GARANTIE UND KUNDENDIENST

Cecotec haftet gegenüber dem Endnutzer oder Verbraucher für jegliche Konformitätsmängel, die zum Zeitpunkt der Lieferung des Produkts bestehen, gemäß den in den geltenden Vorschriften festgelegten Bedingungen und Fristen.
Es wird empfohlen, dass Reparaturen von qualifiziertem Personal durchgeführt werden.
Wenn Sie ein Problem mit dem Produkt feststellen oder Fragen haben, wenden Sie sich bitte an den offiziellen technischen Kundendienst von Cecotec unter +34 96 321 07 28.

10. COPYRIGHT

Die geistigen Eigentumsrechte an den Texten in dieser Bedienungsleitung liegen bei CECOTEC INNOVACIONES, S.L. Alle Rechte vorbehalten. Der Inhalt dieser Veröffentlichung darf ohne vorherige Genehmigung von CECOTEC INNOVACIONES, S.L. weder ganz noch teilweise vervielfältigt, in einem Wiederherstellungssystem gespeichert, übertragen oder verbreitet werden (elektronisch, mechanisch, Fotokopie, Aufzeichnung oder ähnliches).

11. KONFORMITÄTSERKLÄRUNG

HERSTELLER: CECOTEC INNOVACIONES S.L
ADRESSE: Av. Reyes Católicos, Nº60, 46910, Alfafar, Valencia (Spanien).

BESCHREIBUNG: Schleifmaschine
IDENTIFIZIERUNG DES GERÄTS: EU01_134824 PerfectSurface 2125 Delta Liberty
FUNKTION: Orbital Schleifmaschine
MODELL: EU01_134824

Bescheinigt, dass das beschriebene Produkt entwickelt, hergestellt und geprüft wurde und allen geltenden Vorschriften entspricht.

UMGESETZTE EU-RICHTLINIEN:
Maschinenrichtlinie 2006/42/EG.
Richtlinie 2014/30/EU zur Angleichung der Rechtsvorschriften der Mitgliedstaaten über die elektromagnetische Verträglichkeit.

Richtlinie 2011/65/UE und Delegierte Richtlinie 2015/863 zur Beschränkung der Verwendung bestimmter gefährlicher Stoffe in Elektro- und Elektronikgeräten.

ANGEWANDTE HARMONISIERTE NORMEN:
EN 62841-1:2015 + A11:2022
EN 62841-2-4:2014
EN IEC 55014-1:2021
EN IEC 55014-2:2021

1. PARTI E COMPONENTI

Fig. 1
1. Interruttore di accensione/spegnimento
2. Impugnatura
3. Fessure di ventilazione
4. Porta di aspirazione della polvere
5. Piastra di levigatura
6. Serbatoio di raccolta delle polveri
7. Adattatore
8. Accessorio FingerDetail
9. Pulsante di rilascio della batteria

NOTA:
Le immagini di questo manuale sono rappresentazioni schematiche e potrebbero non corrispondere esattamente all'apparecchio.

2. PRIMA DELL'USO

- Questo apparecchio ha un imballaggio progettato per proteggerlo durante il trasporto. Estrarre l'apparecchio dalla scatola e rimuovere tutto il materiale presente nell'imballaggio. Conservare la scatola originale e gli altri elementi in un luogo sicuro per prevenire danni all'apparecchio qualora fosse necessario trasportarlo in futuro. Se si desidera smaltire l'imballaggio originale, assicurarsi di riciclare tutti gli elementi in modo appropriato.
- Verificare che tutte le parti e i componenti siano compresi e in buono stato. Se uno di essi mancasse o non fosse in buone condizioni, contattare immediatamente il Servizio di Assistenza Tecnica ufficiale di Cecotec.
- Non rimuovere il numero di serie del prodotto, al fine di mantenere una corretta tracciabilità dell'apparecchiatura in caso di richiesta di assistenza.

Contenuto della scatola
- Levigatrice
- Serbatoio di raccolta della polvere
- Accessorio FingerDetail
- Ricariche complete di carta x12
- Adattatore per aspirapolvere
- Batteria
- Caricabatterie
- Il presente manuale di istruzioni

3. MONTAGGIO

Istruzioni di montaggio
⚠ Attenzione: Scollegare l'utensile dalla rete elettrica prima di effettuare qualsiasi regolazione o di eseguire qualsiasi operazione di manutenzione o riparazione, altrimenti si rischia una scossa elettrica.

3.1 Montaggio/smontaggio della carta abrasiva
Fig. 2

Nota bene:
- Pulire la piastra di levigatura prima di applicare la carta.
- Utilizzare solo carta vetrata della dimensione corretta. Se la carta utilizzata è più grande della piastra, potrebbe strapparsi e causare lesioni.
- La piastra è dotata di velcro per poter fissare rapidamente la carta abrasiva.
- La carta vetrata è divisa in due parti che possono essere sostituite singolarmente a seconda dell'usura.
- Per ottenere risultati ottimali di levigatura, utilizzare solo carta abrasiva della grammatura corretta.

3.1.1 Posizionamento della carta vetrata
Posizionare entrambe le parti della carta vetrata sulla piastra di supporto ed esercitare una pressione uniforme su di esse. Assicurarsi che siano allineati e che i fori corrispondano ai fori della piastra.

3.1.2 Rimozione della carta vetrata
Rimuovere la carta vetrata dalla piastra.

Nota:
Non utilizzare lo strumento se non sono presenti entrambi i lati della carta.

3.2 Accessorio FingerDetail
È possibile sostituire la piastra di levigatura con l›accessorio FingerDetail in dotazione.

3.2.1 Rimozione del tampone di levigatura

NOTA: Indossare guanti protettivi vi aiuterà a evitare lesioni.

1. Posizionare la levigatrice su una superficie stabile per lavorare in modo sicuro e confortevole.
2. Individuare la vite di fissaggio. La vite si trova nella parte superiore della piastra, come illustrato nella figura 3.

3. Allentare la vite con un cacciavite adatto alla testa della vite.
4. Quindi ruotare in senso antiorario per allentarlo. Assicurarsi di esercitare una pressione decisa ma controllata.
5. Una volta allentata, rimuovere completamente la vite e conservarla in un luogo sicuro per evitare di perderla.
6. Una volta rimossa la vite, tirare delicatamente la piastra di levigatura verso l'esterno.
7. Nota: Se la pentola è incastrata, spostarla leggermente da un lato all'altro finché non si libera.
8. Pulire i residui di polvere o sporco dalla superficie del piatto e dell'albero.
9. Sostituire la piastra di levigatura posizionando quella nuova in linea con i fori e stringere la vite in senso orario fino a fissarla.

3.2.2 Montaggio dell'accessorio FingerDetail

1. Inserire l'accessorio nella piastra di levigatura e farlo coincidere con i fori della base della piastra di levigatura.
2. Per fissarlo in posizione, stringere la vite in senso orario finché non è posizionato e fissato correttamente.

3.2.3 Inserimento della carta vetrata nell'attacco FingerDetail

1. Premere la carta abrasiva corrispondente sull'accessorio FingerDetail.
2. Posizionare la carta vetrata anche sul retro della piastra di levigatura. In questo modo si evita che il velcro si sporchi.

3.3 Montaggio/smontaggio/svuotamento del contenitore del depolveratore

Fig. 4

3.3.1 Posizionamento del contenitore del depolveratore:

1. Prima di montare il serbatoio, accertarsi che sia ben chiuso.
2. Inserire il contenitore fino all'arresto nell'apertura di aspirazione della polvere.
3. Ruotare il serbatoio in senso orario per bloccarlo in posizione.

3.3.2 Rimozione del contenitore del depolveratore:

1. Ruotare il serbatoio in senso antiorario per sbloccarlo.
2. Rimuovere il serbatoio.

3.3.3 Svuotamento del serbatoio del depolveratore

1. Premere la linguetta sul serbatoio per rimuovere il coperchio.
2. Per svuotare il serbatoio, è sufficiente scuoterlo.
3. Rimettere quindi il coperchio.

Nota: Svuotare regolarmente il serbatoio di raccolta della polvere per garantire un'aspirazione ottimale.

3.4 Attivazione/disattivazione dell'aspirazione esterna

Fig. 5

1. Inserire l'adattatore nella porta di aspirazione della polvere e spingerlo fino all'arresto.
2. Collegare il tubo flessibile dell'aspirapolvere da utilizzare all'adattatore. Assicurarsi che l'aspirapolvere utilizzato sia adatto ad aspirare i residui di levigatura.

Nota bene:

- Utilizzare un aspirapolvere adatto. I normali aspirapolvere domestici non sono progettati per aspirare i residui di levigatura.
- Se necessario, è possibile collegare il tubo dell'aspirapolvere direttamente all'utensile, senza utilizzare l'adattatore.

⚠ Avvertenze:

- Rischio di incendio. La polvere accumulata dalla levigatura dei rivestimenti superficiali (poliuretano, olio di lino, ecc.) può incendiarsi spontaneamente e provocare un incendio. Per ridurre il rischio, seguire scrupolosamente le istruzioni del manuale del produttore della levigatrice e del rivestimento.
- Rischio di incendio. Non utilizzare l'aspirapolvere quando si leviga il legno con chiodi o superfici metalliche, poiché potrebbero verificarsi scintille. Indossare occhiali di sicurezza e una maschera antipolvere. A causa del rischio di incendio, non utilizzare la levigatrice per levigare superfici in magnesio. Non utilizzare l'utensile per la levigatura di superfici bagnate.

3.5 Caricamento della batteria

Avvertenza

La batteria può essere danneggiata in caso di carica impropria.

1. Per caricare correttamente la batteria, è necessario prima rimuoverla premendo il pulsante di rilascio della batteria e poi inserire il connettore del caricatore nel connettore di ricarica della batteria rimovibile.

NOTA: Assicurarsi che il connettore sia saldamente in posizione per garantire un buon collegamento.

2. Una volta collegato, inserire l'alimentatore del caricabatterie nella presa di corrente.
3. Quando il caricatore è collegato, una luce rossa si accende per indicare che la batteria è in carica.

Una volta che la batteria è completamente carica, la spia del caricabatterie diventa verde.

4. Una volta caricata, scollegare prima l'adattatore di carica dalla presa di corrente e poi rimuovere il connettore del caricabatterie dalla batteria.
5. Inserire nuovamente la batteria carica nell'utensile. Assicurarsi che sia allineato correttamente e che scatti in posizione finché non si sente un clic.

NOTA:
- Lasciare che la batteria si carichi completamente prima di scollegarla dall'adattatore di carica.
- Per prolungare la durata della batteria, evitare di lasciarla collegata al caricabatterie per periodi prolungati una volta che è completamente carica e conservarla in un luogo fresco e asciutto quando non viene utilizzata.
- Per ricaricare l'utensile, utilizzare esclusivamente il caricabatterie in dotazione. L'uso di qualsiasi altro caricabatterie può danneggiare l'utensile o creare condizioni di pericolo.
- Per la ricarica utilizzare esclusivamente un caricatore.
- Non tentare mai di aprire il caricabatterie o l'utensile. Non contengono parti riparabili dall'utente. Contattare il Servizio di Assistenza Tecnica ufficiale di Cecotec.
- Sostituire sempre la batteria con una nuova (o appena carica) quando le prestazioni dell'utensile iniziano a diminuire. Il calore intenso è estremamente dannoso per le batterie; più calore viene generato, più velocemente la batteria perde energia. Una batteria troppo calda può avere una durata ridotta.
- Non scaricare mai eccessivamente la batteria utilizzando ripetutamente l'utensile dopo che le sue prestazioni sono diminuite. Non tentare di scaricare la batteria tirando continuamente il grilletto dell'utensile. Quando le prestazioni della batteria iniziano a diminuire, arrestare l'utensile e ricaricare la batteria per ottenere prestazioni ottimali.
- Caricare il pacco batteria a temperatura ambiente, tra i 50° F e i 104° F (da 10° a 40° C). Conservare l'utensile e il pacco batteria in un luogo dove la temperatura non superi i 49°C (120°F). Questo è importante per evitare gravi danni alle celle della batteria. La batteria deve essere ricaricata quando l'utensile inizia a funzionare lentamente. Quando non viene utilizzato, tenere il pacco batteria lontano da altri oggetti metallici come graffette, monete, chiavi, chiodi, viti o altri oggetti metallici che possono creare un collegamento tra un terminale e l'altro. Il cortocircuito dei terminali della batteria può provocare scintille, ustioni o incendi.

3.5.1 Installazione o rimozione della batteria

1. Inserire la batteria posizionandola sulla guida e spingendola delicatamente nel porta batteria fino a sentire un "clic".
2. Per rimuovere la batteria dall'utensile stesso, è necessario premere il pulsante di rilascio della batteria e rimuovere la batteria.

NOTA:
- Inserire sempre la batteria fino in fondo.

- Quando è completamente innestato, si sente un clic.
- Se la batteria non è inserita completamente ed è allentata, potrebbe cadere accidentalmente e causare lesioni.
- Non forzare l'inserimento della batteria. Se la batteria non scivola facilmente, non è stata inserita correttamente.

⚠ Attenzione: Prima di eseguire qualsiasi intervento di manutenzione o riparazione sull'utensile, accertarsi che l'utensile sia spento e che la batteria sia stata rimossa.

4. FUNZIONAMENTO

- Prima di utilizzare la levigatrice, leggere attentamente le istruzioni di sicurezza e familiarizzare con tutte le sue funzioni.

⚠ Attenzione:
- Spegnere la levigatrice quando si maneggiano parti o accessori, si regolano le impostazioni, si pulisce o quando si finisce di usare la levigatrice. In questo modo si evita un avviamento accidentale che potrebbe causare lesioni.
- Fissare correttamente il pezzo da lavorare per evitare che si sposti. Si consiglia di utilizzare uno strumento apposito, come ad esempio una morsa.
- Non lasciare che la levigatrice o il pezzo in lavorazione si scaldino troppo. Il surriscaldamento aumenta il rischio di incendio.
- Tenere presente che durante la lavorazione il pezzo può diventare caldo. Pertanto, evitare di toccarlo finché non è completamente freddo, altrimenti si rischia di scottarsi. Non utilizzare refrigeranti o prodotti simili.

Accendere/spegnere la levigatrice

Nota:
- Assicurarsi che la tensione di alimentazione corrisponda alla tensione nominale indicata sulla targhetta della levigatrice.
- Utilizzare solo carta vetrata in buone condizioni.
- Non utilizzare la stessa carta vetrata per lavorare su materiali diversi (ad esempio, metallo e poi legno).

1. Collegare lo strumento alla presa di corrente.
2. Per l'accensione, portare l'interruttore di accensione/spegnimento in posizione «I».
3. Per spegnere, ruotare l'interruttore di accensione/spegnimento sulla posizione di spegnimento «0».

Levigatura

1. Una volta accesa, spostare la carta vetrata sul pezzo da lavorare. Tenere il cavo di alimentazione sul retro dell'utensile ed evitare che entri in contatto con la carta vetrata.
2. Durante la levigatura, non esercitare una pressione eccessiva sull'impugnatura. Inoltre, cercate di lavorare in modo uniforme. Seguendo queste raccomandazioni, si eviteranno danni all'utensile e l'usura prematura della carta abrasiva.
3. Lucidare gli angoli e i bordi con la parte superiore o laterale della carta vetrata.
4. Al termine della levigatura, sollevare l'utensile e spegnerlo.
5. Pulire la piastra di levigatura prima di applicare la carta.
6. Svuotare regolarmente il contenitore della polvere o l'aspirapolvere per garantire un'aspirazione ottimale.

Scegliere la carta vetrata giusta

Grammatura		Uso
P 60	P 80	Levigatura di superfici in legno ruvide.
P 120	P 180	Levigatura di superfici piane.
P 240		Carteggiatura di superfici primerizzate e verniciate.

Consigli pratici

- Tenere sempre lo strumento con entrambe le mani.
- Non esercitare una pressione eccessiva sull'utensile. Controllare periodicamente le condizioni della carta vetrata. Sostituirlo quando necessario.
- Carteggiare sempre seguendo le venature del legno.
- Accendere sempre la levigatrice prima del contatto con la superficie di lavoro e spegnerla solo dopo averla sollevata dalla superficie di lavoro.
- Se possibile, bloccare il pezzo da lavorare su un banco di lavoro o su un'altra superficie simile e solida.
- Quando si carteggia una nuova mano di vernice prima di applicarne un'altra, utilizzare una grana extra fine. Per le altre superfici, iniziare con una grana media. In entrambi i casi, passare gradualmente a una grana fine per ottenere una finitura liscia.

Scegliete se utilizzare la piastra di levigatura o l'accessorio FingerDetail.

Piastra di levigatura:
Per la levigatura di grandi superfici, angoli, spigoli e curve.

Accessorio FingerDetail:
Per la levigatura di spazi piccoli o stretti.

5. PULIZIA E MANUTENZIONE

⚠ Avvertenze:

- Scollegare la levigatrice dalla rete elettrica prima di effettuare qualsiasi regolazione o di eseguire qualsiasi intervento di manutenzione o riparazione, altrimenti si potrebbe verificare una scossa elettrica.
- Le operazioni di riparazione e manutenzione non indicate nel presente manuale devono essere eseguite da personale qualificato. Utilizzare solamente pezzi originali.
- Le seguenti operazioni di pulizia e manutenzione devono essere eseguite regolarmente.

Pulizia

⚠ Avvertenze:

- Non spruzzare l'apparecchio con acqua e non immergerlo in acqua, altrimenti si potrebbe subire una scossa elettrica.
- Mantenere pulite le fessure di ventilazione, il corpo dell'utensile e l'impugnatura.
- Per la pulizia della levigatrice utilizzare solo un panno o una spazzola.
- Non utilizzare detergenti per la pulizia o dissolventi. In caso contrario, potrebbe danneggiarsi.
- Pulire la carta vetrata con un aspirapolvere o semplicemente scuoterla.

Conservazione

- Conservare lo strumento in un luogo fresco e asciutto, fuori dalla portata dei bambini.
- Svuotare il contenitore della polvere prima di riporre l'utensile.

6. RISOLUZIONE DEI PROBLEMI

Problema	Possibile causa	Possibile soluzione
La levigatrice non si avvia.	Non è collegato correttamente alla rete elettrica. L'interruttore principale è scattato.	Controllare la presa, il cavo di alimentazione, la spina e l'interruttore automatico. La riparazione di uno di questi elementi deve essere effettuata da un elettricista qualificato.
	L'interruttore di accensione/ spegnimento non funziona correttamente.	Contattare il servizio di assistenza tecnica ufficiale di Cecotec.
	Il motore è fuori uso.	
L'utensile si ferma.	C'è un contatto interno allentato.	Contattare il Servizio di Assistenza Tecnica ufficiale di Cecotec.
	L'interruttore di accensione/ spegnimento è rotto.	
Il motore rallenta e si ferma.	L'utensile non è adatto a levigare il pezzo in lavorazione.	Ridurre la pressione esercitata sulla levigatrice.
		Non utilizzare l'utensile per levigare quella parte.
L'utensile non si leviga correttamente.	La carta abrasiva utilizzata non è adatta al pezzo in lavorazione.	Utilizzare una carta vetrata adatta.
	La carta vetrata è consumata.	Sostituire la carta vetrata.
La carta vetrata si consuma troppo rapidamente.	La carta abrasiva utilizzata non è adatta al pezzo in lavorazione.	Utilizzare una carta vetrata adatta.
	Esercita una pressione eccessiva.	Ridurre la pressione esercitata.

7. SPECIFICHE TECNICHE

Codice del prodotto	EU01_134824
Prodotto	PerfectSurface 2125 Delta Liberty
Tensione nominale di ingresso (U)	100-240 V~, 50/60 Hz

Velocità di oscillazione (n)	28000 min-1
Peso (senza accessori)	circa 1,1 kg
Classe di protezione	II
Categoria di protezione	IPX0
Livello di pressione sonora (LpA)	76 dB(A) KpA= 3 dB
Livello di potenza sonora (LWA)	87 dB(A) KWA = 3 dB
Vibrazione (ah)	9 m/s2 K= 1,5 m/s2

- Il valore di vibrazione totale e il valore di emissione sonora specificati sono stati misurati secondo un metodo di prova standardizzato e possono essere utilizzati per confrontare un elettroutensile con un altro.
- Il valore di vibrazione totale e il valore di emissione sonora specificati possono essere utilizzati anche per una valutazione provvisoria del carico.

Le specifiche tecniche possono cambiare senza previa notifica per migliorare la qualità del prodotto.
Fabbricato in Cina | Progettato in Spagna

8. RICICLAGGIO DI APPARECCHIATURE ELETTRICHE ED ELETTRONICHE

Questo simbolo indica che, in conformità con le normative vigenti, il prodotto e/o le pile/batterie devono essere smaltiti separatamente dai rifiuti domestici. Quando questo prodotto raggiunge la fine della sua vita utile, è necessario rimuovere le pile/batterie/accumulatori e portarlo in un punto di raccolta designato dalle autorità locali.
Per informazioni dettagliate su come smaltire correttamente le apparecchiature elettriche ed elettroniche e/o le pile/batterie, l'utente dovrà contattare le autorità locali.
Il rispetto di queste linee guida aiuterà a proteggere l'ambiente.

9. GARANZIA E SUPPORTO TECNICO

Cecotec sarà responsabile nei confronti dell'utente finale o del consumatore per qualsiasi difetto di conformità esistente al momento della consegna del prodotto nei termini, condizioni e scadenze stabilite dalla normativa vigente.
Si raccomanda che le riparazioni siano effettuate da personale specializzato.
Se si riscontra un problema con l'apparecchio o in caso di dubbi, si prega di contattare il Servizio di Assistenza Tecnica ufficiale di Cecotec al numero +34 96 321 07 28.

10. COPYRIGHT

I diritti di proprietà intellettuale dei testi di questo manuale appartengono a CECOTEC INNOVACIONES, S.L. Tutti i diritti riservati. Il contenuto di questa pubblicazione non può essere, in tutto o in parte, riprodotto, archiviato in un sistema di recupero, trasmesso o distribuito con qualsiasi mezzo (elettronico, meccanico, fotocopia, registrazione o simile) senza la previa autorizzazione di CECOTEC INNOVACIONES, S.L.

11. DICHIARAZIONE DI CONFORMITÀ

FABBRICANTE: CECOTEC INNOVACIONES S.L.
INDIRIZZO: Av. Reyes Católicos, Nº60, 46910, Alfafar, Valencia (Spagna).

DESCRIZIONE: Levigatrice
IDENTIFICATIVO DEL PRODOTTO: EU01_134824 PerfectSurface 2125 Delta Liberty
FUNZIONE: Levigatrice orbitale
MODELLO: EU01_134824

Certifica che il prodotto descritto è stato progettato, fabbricato e testato ed è conforme a tutte le disposizioni applicabili.

DIRETTIVE COMUNITARIE APPLICATE:
Direttiva 2006/42/CE sulle macchine.
Direttiva 2014/30/UE sull'armonizzazione delle leggi degli Stati membri relative alla compatibilità elettromagnetica.
Direttiva 2011/65/UE e direttiva delegata 2015/863 sulla restrizione dell'uso di alcune sostanze pericolose nelle apparecchiature elettriche ed elettroniche.

NORME ARMONIZZATE APPLICATE:
EN 62841-1:2015 + A11:2022
EN 62841-2-4:2014
EN IEC 55014-1:2021
EN IEC 55014-2:2021

1. PEÇAS E COMPONENTES

Fig. 1
1. Interruptor Ligar/Desligar
2. Punho
3. Saída de ar
4. Porta de extração de pó
5. Prato para lixadeira
6. Depósito para a recolha de pó
7. Adaptador
8. Acessório FingerDetail:
9. Botões de libertação da bateria

NOTA:
Os gráficos deste manual são representações esquemáticas e podem não corresponder exatamente ao aparelho.

2. ANTES DE USAR

- Este aparelho é embalado numa embalagem concebida para o proteger durante o transporte. Retire o aparelho da sua caixa e remova todo o material de embalagem. Pode manter a caixa original e outras embalagens num local seguro para evitar danos no aparelho, caso necessite de o transportar no futuro. Se desejar descartar a embalagem original, certifique-se de reciclar todos os itens corretamente.
- Certifique-se de que todas as peças e componentes estejam incluídos e em bom estado. Se algum deles faltar ou não estiver em boas condições, contacte imediatamente o Serviço de Assistência Técnica da Cecotec.
- Não retire o número de série do produto, para manter uma rastreabilidade correta do seu equipamento em caso de necessidade de assistência.

Conteúdo da caixa
- Lixadeira
- Depósito de pó
- Acessório FingerDetail
- Recargas de papel completas x12
- Adaptador para aspirador
- Bateria
- Carregador
- Manual de instruções

3. MONTAGEM

Instruções de montagem
⚠ Advertência: Desligue a ferramenta da rede eléctrica antes de efetuar quaisquer ajustes ou operações de manutenção ou reparação, caso contrário poderá ocorrer um choque elétrico.

3.1 Colocação/remoção da lixa
Fig. 2

Notas:
- Limpe o prato de lixar antes de aplicar o papel.
- Utilizar apenas lixas com o tamanho correto. Se o papel que está a utilizar for maior do que a placa, pode rasgar-se e causar ferimentos.
- O prato está equipado com velcro para que possa fixar rapiamente o papel de lixa.
- A lixa está dividida em duas partes que podem ser substituídas individualmente consoante o desgaste.
- Para obter os melhores resultados de lixagem, utilize apenas lixas com o peso correto.

3.1.1 Colocar a lixa
Coloque ambas as partes da lixa sobre o prato e exerça uma pressão uniforme sobre elas. Certifique-se de que estão alinhados e que os orifícios coincidem com os orifícios do prato.

3.1.2 Retirar a lixa
Retire a lixa do prato.

Nota:
Não utilize a ferramenta sem que ambos os lados do papel estejam colocados.

3.2 Acessório FingerDetail
Pode substituir o prato de lixar pelo acessório FingerDetail fornecido.

3.2.1 Retirar o prato de lixa

NOTA: A utilização de luvas de proteção ajudará a evitar lesões.

1. Coloque a lixadora numa superfície estável para trabalhar de forma segura e confortável.
2. Localize o parafuso de fixação. O parafuso está situado na parte superior do prato, como indicado na figura 3.
3. Desaperte o parafuso com uma chave de fendas adequada à cabeça do parafuso.
4. Em seguida, rode-a no sentido contrário ao dos ponteiros do relógio para o soltar. Certifique-se de que aplica uma pressão firme mas controlada.

5. Uma vez desapertado o parafuso, remova-o completamente e guarde-o num local seguro para evitar a sua perda.
6. Com o parafuso removido, puxe cuidadosamente o prato de lixa para fora.
7. Nota: Se a frigideira estiver encravada, mova-a ligeiramente de um lado para o outro até se soltar.
8. Limpe quaisquer resíduos de pó ou sujidade da superfície do prato e do eixo.
9. Substitua o prato de lixa, colocando o novo prato em linha com os orifícios e aperte o parafuso no sentido dos ponteiros do relógio até estar seguro.

3.2.2 Acessório FingerDetail

1. Insira o acessório no prato de lixar e faça-o coincidir com os orifícios da base do prato de lixar.
2. Para o fixar, aperte o parafuso no sentido dos ponteiros do relógio até ficar corretamente posicionado e seguro.

3.2.3 Introduzir a lixa no acessório FingerDetail

1. Pressione a lixa adequada no acessório FingerDetail.
2. Coloque também uma lixa na parte de trás do prato de lixar. Deste modo, evita-se que o velcro fique sujo.

3.3 Colocar/retirar/esvaziar o depósito de pó

Fig. 4

3.3.1 Instalação do depósito do coletor de pó:

1. Antes de montar o depósito, certifique-se de que este está bem fechado.
2. Introduza o depósito até ao fim no orifício de extração de pó.
3. Rode o depósito no sentido dos ponteiros do relógio para o bloquear.

3.3.2 Esvaziar o depósito de pó:

1. Rode o depósito no sentido contrário ao dos ponteiros do relógio para o libertar.
2. Retire o depósito.

3.3 Esvaziar o depósito de pó

1. Pressione a patilha do depósito para retirar a tampa.
2. Para esvaziar o depósito, basta sacudi-lo.
3. Em seguida, volte a colocar a tampa do depósito.

Nota: Esvazie regularmente o depósito de recolha de pó para garantir uma aspiração óptima.

3.4 Ligar/desligar a aspiração externa

Fig. 5

1. Introduza o depósito até ao fim no orifício de extração de pó.
2. Ligue a mangueira do aspirador a utilizar ao adaptador. Certifique-se de que o aspirador que utiliza é adequado para aspirar os resíduos de lixagem.

Notas:

- Utilize um aspirador adequado. Os aspiradores domésticos normais não foram concebidos para aspirar os resíduos de lixagem.
- Se necessário, pode ligar o tubo do aspirador diretamente à ferramenta, sem utilizar o adaptador.

⚠ Advertências:

- Risco de incêndio. O pó acumulado na lixagem de revestimentos superficiais (poliuretano, óleo de linho, etc.) podem inflamar-se espontaneamente e provocar um incêndio. Para reduzir o risco, siga rigorosamente as instruções do manual da lixadeira e do fabricante do revestimento.
- Risco de incêndio. Não utilize um aspirador quando lixar madeira com pregos ou superfícies metálicas, pois podem ocorrer faíscas. Use óculos de proteção e uma máscara anti-pó. Devido ao risco de incêndio, não utilizar a lixadeira para lixar superfícies de magnésio. Não utilizar a ferramenta para lixar superfícies molhadas.

3.5 Carregamento da bateria.

Aviso

A bateria pode ser danificada em caso de carregamento incorrecto.

1. Para carregar corretamente a bateria, deve primeiro retirar a bateria ao premir o botão de libertação da bateria e, em seguida, inserir o conetor do carregador no conetor de carregamento da bateria amovível.

NOTA: Certifique-se de que o conetor está firmemente colocado para garantir uma boa ligação.

2. Uma vez ligado, ligue a fonte de alimentação do carregador à tomada eléctrica.
3. Quando o carregador está ligado, acende-se uma luz vermelha para indicar que a bateria está a carregar.

Quando a bateria estiver totalmente carregada, a luz do carregador ficará verde.

4. Uma vez carregada, desligue primeiro o adaptador de carregamento da tomada de corrente e, em seguida, retire o conetor do carregador da bateria.
5. Volte a colocar a bateria carregada na ferramenta. Certifique-se de que está corretamente alinhado e que encaixa no lugar até ouvir um clique.

NOTA:
- Deixe a bateria carregar completamente antes de a desligar do adaptador de carregamento.
- Para prolongar a vida útil da bateria, evite deixá-la ligada ao carregador durante longos períodos de tempo depois de estar totalmente carregada e guarde-a num local fresco e seco quando não estiver a ser utilizada.
- Utilize apenas o carregador fornecido para recarregar a sua ferramenta. A utilização de qualquer outro carregador pode danificar a ferramenta ou criar condições perigosas.
- Utilizar apenas um carregador para carregar.
- Nunca tente abrir o carregador ou a ferramenta. Não contêm no seu interior quaisquer peças que possam ser reparadas pelo utilizador. Contacte com o Serviço de Assistência Técnica da Cecotec.
- Substitua sempre a bateria por uma bateria nova (ou com carga recente) quando o desempenho da ferramenta começar a diminuir. O calor intenso é extremamente prejudicial para as baterias; quanto mais calor for gerado, mais rapidamente a bateria perde energia. Uma bateria que fique demasiado quente pode ter uma vida útil curta.
- Nunca descarregue excessivamente a bateria através da utilização repetida da ferramenta depois de o desempenho da ferramenta ter diminuído. Não tente descarregar a bateria ao puxar continuamente o gatilho da ferramenta. Quando o desempenho da bateria começar a diminuir, pare a ferramenta e recarregue a bateria para obter um desempenho ótimo.
- Carregue a bateria a uma temperatura ambiente entre 50° F - 104° F (10° a 40° C). Guarde a ferramenta e o conjunto de baterias num local onde as temperaturas não excedam os 49°C (120°F). Isto é importante para evitar danos graves nas células da bateria. A bateria deve ser recarregada quando a ferramenta começa a funcionar lentamente. Quando não estiver a ser utilizado, mantenha o conjunto de baterias afastado de outros objectos metálicos, como clipes, moedas, chaves, pregos, parafusos ou outros objectos metálicos que possam estabelecer uma ligação entre um terminal e outro. Um curto-circuito nos terminais da bateria pode provocar faíscas, queimaduras ou incêndio.

3.5.1 Instalação ou remoção da bateria

1. Insira a bateria colocando-a na calha guia e empurrando-a suavemente para o suporte da bateria até ouvir um "clique".
2. Para remover a bateria da própria ferramenta, prima o botão de libertação da bateria e remova a bateria.

NOTA:
- Insira sempre a pilha até ao fim.
- Quando estiver totalmente encaixada, ouvirá um clique.
- Se a bateria não estiver totalmente inserida e estiver solta, pode cair acidentalmente e causar ferimentos.
- Não faça força ao introduzir a bateria. Se a bateria não deslizar facilmente, não está a ser inserida corretamente.

⚠ Advertência: Antes de efetuar qualquer trabalho de manutenção ou reparação na ferramenta, certifique-se de que a ferramenta está desligada e que a bateria foi retirada.

4. FUNCIONAMENTO

- Antes de utilizar a lixadeira, leia atentamente as instruções de segurança e familiarize-se com todas as suas funções.

⚠ Advertência:
- Desligue a lixadeira quando estiver a manusear peças ou acessórios, a ajustar as definições, a limpar ou quando tiver terminado de utilizar a lixadeira. Isto evitará um início involuntário, que pode causar lesões.
- Fixar corretamente a peça de trabalho para evitar que esta se desloque. Recomendamos que utilize uma ferramenta concebida para o efeito, como um torno, por exemplo.
- Não deixe que a lixadeira ou a peça de trabalho fiquem demasiado quentes. O sobreaquecimento aumenta o risco de incêndio.
- Tenha em atenção que, ao trabalhar, a peça de trabalho pode ficar quente. Por conseguinte, evite tocar-lhe até estar completamente frio, caso contrário pode queimar-se. Não utilizar refrigerantes ou produtos semelhantes.

Ligar/desligar a lixadeira

Nota:
- Certifique-se de que a tensão de alimentação da sua vivenda coincide com a tensão nominal da máquina.
- Utilize apenas lixas que estejam em bom estado.
- Não utilize a mesma lixa para trabalhar em materiais diferentes (por exemplo, metal e depois madeira).

1. Conecte o cabo à corrente elétrica.
2. Para ligar, coloque o interrutor de ligar/desligar na posição de ligado "I".
3. Para desligar, coloque o interruptor de ligar/desligar na posição "0".

Lixagem

1. Uma vez ligada, mova a lixa sobre a peça de trabalho que pretende trabalhar. Mantenha o cabo de alimentação na parte de trás da ferramenta e evite que entre em contacto com a lixa.
2. Ao lixar, não exercer demasiada pressão sobre o punho. Além disso, tente trabalhar de forma uniforme. Se seguir estas recomendações, evitará danos na ferramenta e o desgaste prematuro da lixa.

3. Lixe os cantos e as arestas com a parte superior ou lateral da lixa.
4. Quando terminar de lixar, levante a ferramenta e desligue-a.
5. Limpe o prato de lixar antes de aplicar o papel.
6. Esvazie regularmente o depósito de recolha de pó para garantir uma aspiração óptima.

Selecione a lixa correcta

Gramagem		Utilização
P 60	P 80	Lixar superfícies de madeira rugosas.
P 120	P 180	Lixar superfícies planas.
P 240		Lixar superfícies com primário e pintadas.

Conselhos práticos
- Segure sempre a ferramenta com as duas mãos.
- Não exerça pressão excessiva sobre a ferramenta. Verifique periodicamente o estado da lixa. Substituí-la quando necessário.
- Lixe sempre com o grão da madeira.
- Ligue sempre a lixadeira antes de entrar em contacto com a superfície de trabalho e só a desligue depois de a ter levantado da superfície de trabalho.
- Sempre que possível, fixe a peça de trabalho a uma bancada ou a outra superfície firme semelhante.
- Quando lixar novas camadas de tinta antes de aplicar outra camada, utilize uma lixa extra fina. Noutras superfícies, comece com um grão médio. Em ambos os casos, mude gradualmente para um grão fino para obter um acabamento suave.

Escolher entre utilizar o prato de lixar ou o acessório FingerDetail

Prato para lixar:
Para lixar grandes superfícies, bem como cantos, arestas e curvas.

Acessório FingerDetail:
Para lixar espaços pequenos ou estreitos.

5. LIMPEZA E MANUTENÇÃO

⚠ Advertências:
- Desligue a ferramenta da rede eléctrica antes de efetuar quaisquer ajustes ou operações de manutenção ou reparação, caso contrário poderá ocorrer um choque elétrico.
- As operações de reparação e manutenção não indicadas neste manual devem ser efectuadas por pessoal qualificado. Utilize apenas peças originais.
- Os seguintes trabalhos de limpeza e manutenção devem ser efetuados regularmente.

Limpeza
⚠ Advertências:
- Não pulverize o aparelho com água nem o mergulhe em água, caso contrário poderá sofrer um choque elétrico.
- Mantenha limpas as ranhuras de ventilação, o corpo da ferramenta e o punho.
- Utilize apenas um pano ou uma escova para limpar a lixadeira.
- Não utilize produtos de limpeza nem solventes. Caso contrário, pode danificá-la.
- Limpe a lixa com um aspirador ou simplesmente sacuda-a.

Armazenamento
- Guarde o produto num lugar fresco, seco e que esteja fora do alcance das crianças.
- Esvazie o depósito de pó antes de guardar a ferramenta.

6. RESOLUÇÃO DE PROBLEMAS

Problema	Possível causa	Possível solução
A lixadeira não arranca.	Verifique se está ligado à tomada elétrica. O disjuntor principal disparou.	Verifique a tomada, o cabo de alimentação, a ficha e o disjuntor. A reparação de qualquer um destes elementos deve ser efectuada por um eletricista qualificado.
	O interrutor de ligar/desligar não funciona corretamente.	Contate com o Serviço de Assistência Técnica da Cecotec. da Cecotec.
	O motor está avariado.	
A ferramenta pára.	Há um contato interno solto.	Contacte com o Serviço de Assistência Técnica da Cecotec.
	O interruptor de ligar/desligar está bloqueado.	

O motor desacelera e pára.	A ferramenta não é adequada para lixar a peça de trabalho que está a ser trabalhada.	Reduza a pressão exercida sobre a lixadeira.
		Não utilize a ferramenta para lixar essa parte.
A ferramenta não lixa corretamente.	A lixa que está a utilizar não é adequada para a peça de trabalho que está a trabalhar.	Utilize uma lixa adequada.
	A lixa está gasta.	Substitua a lixa.
A lixa desgasta-se demasiado depressa.	A lixa que está a utilizar não é adequada para a peça de trabalho que está a trabalhar.	Utilize uma lixa adequada.
	Está a exercer demasiada pressão.	Reduza a pressão exercida.

7. ESPECIFICAÇÕES TÉCNICAS

Referência	EU01_134824
Produto	PerfectSurface 2125 Delta Liberty
Tensão nominal de entrada (U)	100-240 V~, 50/60 Hz
Velocidade de oscilação (n)	28000 min-1
Peso (sem acessórios)	1,1 kg aprox.
Classe de proteção	II
Categoria de proteção	IPX0
Nível de pressão sonora (LpA)	76 dB(A) KpA= 3 dB
Nível de potência sonora (LWA)	87 dB(A) KWA= 3 dB
Vibração (ah)	9 m/s2 K= 1,5 m/s2

- O valor total de vibração especificado e o valor de emissão de ruído especificado foram medidos de acordo com um método de ensaio normalizado e podem ser utilizados para comparar uma ferramenta eléctrica com outra.

- O valor de vibração total especificado e o valor de emissão de ruído especificado podem também ser utilizados para uma avaliação provisória da carga.

As especificações técnicas podem ser alteradas sem notificação prévia para melhorar a qualidade do produto.
Fabricado na China | Desenhado na Espanha

8. RECICLAGEM DE PRODUTOS ELÉTRICOS E ELETRÓNICOS

Este símbolo indica que, de acordo com os regulamentos aplicáveis, o produto e/ou a bateria devem ser eliminados separadamente do lixo doméstico. Quando este produto atingir o fim da sua vida útil, deverá remover as pilhas/baterias/acumuladores e levá-lo para um ponto de recolha designado pelas autoridades locais.
Para obter informação detalhada acerca da forma mais adequada de eliminar os seus equipamentos elétricos e eletrónicos e/ou as correspondentes baterias, o consumidor deverá contactar com as autoridades locais.
A conformidade com as diretrizes acima referidas ajudará a proteger o ambiente.

9. GARANTIA E SAT

A Cecotec será responsável perante o utilizador final ou consumidor por qualquer falta de conformidade que exista no momento da entrega do produto nos termos, condições e prazos estabelecidos pelos regulamentos aplicáveis.
Recomenda-se que as reparações sejam efetuadas por pessoal qualificado.
Se deteta uma ocorrência com o produto ou tem alguma consulta, entre em contacto com o Serviço de Assistência Técnica da Cecotec através do número de telefone +34 96 321 07 28.

10. COPYRIGHT

Os direitos de propriedade intelectual dos textos deste manual pertencem à CECOTEC INNOVACIONES, S.L. Todos os direitos reservados. O conteúdo desta publicação não pode, no todo ou em parte, ser reproduzido, armazenado num sistema de recuperação, transmitido ou distribuído por qualquer meio (eletrónico, mecânico, fotocópia, gravação ou similar) sem a autorização prévia da CECOTEC INNOVACIONES, S.L.

11. DECLARAÇÃO DE CONFORMIDADE

FABRICANTE: CECOTEC INNOVACIONES S.L
DIREÇÃO: Av. Reyes Católicos, Nº60, 46910, Alfafar, Valência (Espanha)

DESCRIPÇÃO: Lixadeira
IDENTIFICAÇÃO DA MÁQUINA: EU01_134824 PerfectSurface 2125 Delta Liberty
FUNÇÃO: Lixadeira orbital
MODELO: EU01_134824

Certifica que o produto descrito foi concebido, fabricado e testado e está em conformidade com todas as disposições aplicáveis.

DIRETIVAS DA UE IMPLEMENTADAS:
Diretiva 2006/42/CE sobre maquinaria
Diretiva 2014/30/UE relativa à harmonização das legislações dos Estados-Membros respeitantes à compatibilidade eletromagnética.
Directiva 2011/65/UE e Directiva Delegada 2015/863 relativa à restrição do uso de determinadas substâncias perigosas em equipamentos elétricos e eletrónicos.

NORMAS HARMONIZADAS APLICADAS:
EN 62841-1:2015 + A11:2022
EN 62841-2-4:2014
EN IEC 55014-1:2021
EN IEC 55014-2:2021

1. ONDERDELEN EN COMPONENTEN

Fig. 1
1. Aan-/uit-schakelaar
2. Handvat
3. Ventilatiesleuven
4. Poort voor stofafzuiging
5. Schuurplaat
6. Reservoir voor stofopvang
7. Adapter
8. FingerDetail accessoire
9. Batterij ontgrendelingsknop

OPMERKING:
De figuren in deze handleiding zijn schematische voorstellingen en komen mogelijk niet exact overeen met het product.

2. VÓÓR U HET APPARAAT GEBRUIKT

- Dit apparaat heeft een verpakking die ontworpen is om het tijdens het transport te beschermen. Haal het apparaat uit de doos en verwijder al het verpakkingsmateriaal. U kunt de originele doos en andere verpakking op een veilige plaats bewaren om beschadiging van het apparaat te voorkomen als u het in de toekomst moet vervoeren. Als u de verpakking toch weggooit, zorg er dan voor een correcte recyclage.
- Controleer of alle onderdelen en componenten aanwezig en in goede staat zijn. Als er één ontbreekt of niet in goede staat is, neem dan onmiddellijk contact op met de Technische Dienst van Cecotec.
- Verwijder het serienummer niet van het product om een goede traceerbaarheid van uw apparatuur te behouden in het geval van technische assistentie.

Inhoud van de doos
- Schuurmachine
- Stofreservoir
- Accessoire FingerDetail
- Vellen schuurpapier x12
- Hoover
- Accu
- Oplader
- Handleiding

3. MONTAGE

Montage instructies

⚠Waarschuwing: Haal de stekker van het apparaat uit het stopcontact voordat u aanpassingen maakt of onderhouds- of reparatiewerkzaamheden uitvoert, anders kunt u een elektrische schok krijgen.

3.1 Het schuurpapier aanbrengen/verwijderen

Fig. 2

Opmerkingen:
- Maak de schuurplaat schoon voordat u het schuurpapier aanbrengt.
- Gebruik alleen schuurpapier van de juiste maat. Als het papier dat u gebruikt groter is dan de schuurplaat, kan het scheuren en letsel veroorzaken.
- De schuurplaat is voorzien van klittenband zodat u het schuurpapier snel kunt bevestigen.
- Het schuurpapier is verdeeld in twee delen die afzonderlijk kunnen worden vervangen afhankelijk van de slijtage.
- Gebruik voor optimale schuurresultaten alleen schuurpapier van het juiste gewicht.

3.1.1 Het schuurpapier plaatsen

Plaats beide delen van het schuurpapier op de schuurplaat en druk ze gelijkmatig aan. Zorg ervoor dat ze uitgelijnd zijn en dat de gaten overeenkomen met de gaten in de schuurplaat.

3.1.2 Het schuurpapier verwijderen

Verwijder het schuurpapier van de schuurplaat.

Opmerking:
Gebruik het gereedschap alleen als beide zijden van het papier op hun plaats zitten.

3.2 Accessoire FingerDetail

U kunt de schuurplaat vervangen door het meegeleverde FingerDetail accessoire.

3.2.1 Verwijderen van de schuurplaat

OPMERKING: Als u beschermende handschoenen draagt, voorkomt u verwondingen.

1. Plaats de schuurmachine op een stabiele ondergrond om veilig en comfortabel te werken.
2. Zoek de bevestigingsschroef. De schroef bevindt zich bovenaan de schuurplaat zoals te zien is in figuur 3.
3. Draai de schroef los met een schroevendraaier die geschikt is voor de schroefkop.

4. Draai dan tegen de klok in om de schroef los te maken. Zorg ervoor dat u stevige maar gecontroleerde druk uitoefent.
5. Verwijder de schroef volledig zodra deze is losgedraaid en bewaar deze op een veilige plaats om verlies te voorkomen.
6. Trek de schuurplaat voorzichtig naar buiten terwijl de schroef verwijderd is.
7. Opmerking: Als de schuurplaat vastzit, beweeg hem dan een beetje heen en weer tot hij loskomt.
8. Verwijder stof- of vuilresten van het oppervlak van de schuurplaat en de as.
9. Plaats de schuurplaat terug door de nieuwe in lijn met de gaten te plaatsen en draai de schroef met de klok mee vast totdat hij goed vastzit.

3.2.2 Het FingerDetail accessoire monteren

1. Steek het accessoire in de schuurplaat en zorg dat het overeenkomt met de gaten in de schuurplaatbasis.
2. Om het op zijn plaats te bevestigen, draait u de schroef met de klok mee vast tot het correct geplaatst en vastgezet is.

3.2.3 Het schuurpapier in het FingerDetail accessoire plaatsen

1. Druk het bijbehorende schuurpapier op het FingerDetail accessoire.
2. Plaats ook schuurpapier op de achterkant van de schuurplaat. Dit voorkomt dat het klittenband vuil wordt.

3.3 Stofreservoir monteren/verwijderen/leegmaken

Fig. 4

3.3.1 Plaats het stofopvang reservoir:

1. Zorg ervoor dat het reservoir goed is afgesloten voordat u het plaatst.
2. Steek het reservoir zo ver mogelijk in de stofafzuigpoort.
3. Draai het reservoir rechtsom om hem vast te zetten.

3.3.2 Verwijderen van het stofreservoir:

1. Draai het reservoir tegen de klok in om hem los te maken.
2. Verwijder het reservoir.

3.3.3 Het stofreservoir legen

1. Druk op het lipje op het reservoir om het deksel te verwijderen.
2. Om het reservoir te legen, moet u schudden.
3. Plaats vervolgens het deksel terug.

Opmerking: Leeg het stofreservoir regelmatig voor een optimale afzuiging.

3.4 De externe afzuiging in-/uitschakelen
Fig. 5

1. Steek de adapter in de aansluiting voor de stofzuiger en duw hem zover mogelijk naar binnen.
2. Sluit de slang van de te gebruiken stofzuiger aan op de adapter. Zorg ervoor dat de stofzuiger die u gebruikt geschikt is voor het opzuigen van schuurafval.

Opmerkingen:
- Gebruik een geschikte stofzuiger. Normale stofzuigers zijn niet ontworpen om schuurafval op te zuigen.
- Indien nodig kunt u de stofzuigerslang rechtstreeks op het apparaat aansluiten, zonder de adapter te gebruiken.

⚠ Waarschuwingen:
- Brandgevaar Opgehoopt stof van het schuren van oppervlaktecoatings (polyurethaan, lijnolie, enz.) kan spontaan ontbranden en brand veroorzaken. Volg de instructies in de handleiding van de schuurmachine en coatingfabrikant strikt op om het risico te verkleinen.
- Brandgevaar Gebruik geen stofzuiger bij het schuren van hout met spijkers of metalen oppervlakken, omdat er dan vonken kunnen ontstaan. Draag een veiligheidsbril en een stofmasker. Gebruik de schuurmachine niet om magnesium oppervlakken te schuren vanwege het risico op brand. Gebruik het apparaat niet voor het schuren van natte oppervlakken.

3.5 Batterij opladen

Waarschuwing
De batterij kan beschadigd raken bij onjuist opladen.

1. Om de batterij correct op te laden, moet u eerst de batterij verwijderen door op de batterij ontgrendelingsknop te drukken en vervolgens de stekker van de oplader in de oplaadaansluiting op de verwijderbare batterij steken.

OPMERKING: Zorg ervoor dat de connector stevig vastzit voor een goede verbinding.

2. Steek de stekker van de oplader in het stopcontact zodra deze is aangesloten.
3. Als de oplader is aangesloten, gaat er een rood lampje branden om aan te geven dat de batterij wordt opgeladen.

Zodra de batterij volledig is opgeladen, brandt het lampje op de oplader groen.

4. Haal na het opladen eerst de oplaadadapter uit het stopcontact en verwijder dan de oplaadconnector uit de batterij.

5. Plaats de opgeladen batterij terug in het apparaat. Zorg ervoor dat het correct is uitgelijnd en op zijn plaats klikt tot u een klik hoort.

OPMERKING:
- Laat de batterij volledig opladen voordat u deze loskoppelt van de oplaadadapter.
- Om de levensduur van de batterij te verlengen, moet u deze niet gedurende langere tijd aangesloten laten op de oplader nadat deze volledig is opgeladen en op een koele, droge plaats bewaren wanneer u deze niet gebruikt.
- Gebruik alleen de meegeleverde oplader om uw gereedschap op te laden. Het gebruik van een andere oplader kan het apparaat beschadigen of gevaarlijke situaties veroorzaken.
- Gebruik alleen een oplader om op te laden.
- Probeer nooit de oplader of het apparaat te openen. Ze bevatten geen onderdelen die door de gebruiker kunnen worden gerepareerd. Neem contact op met de Technische Dienst van Cecotec.
- Vervang de batterij altijd door een nieuwe (of vers opgeladen) batterij wanneer de prestaties van het gereedschap beginnen af te nemen. Intense hitte is zeer schadelijk voor batterijen; hoe meer hitte wordt gegenereerd, hoe sneller de batterij vermogen verliest. Een batterij die te heet wordt, kan een korte levensduur hebben.
- Ontlaad de batterij nooit te veel door herhaaldelijk gebruik van het apparaat nadat de prestaties van het apparaat zijn afgenomen. Probeer de batterij niet te ontladen door continu aan de trekker van het apparaat te trekken. Wanneer de prestaties van de batterij beginnen af te nemen, stopt u het apparaat en laadt u de batterij op voor optimale prestaties.
- Laad de batterij op bij kamertemperatuur tussen 10° tot 40° C (50° F en 104° F). Bewaar het apparaat en de accu op een plaats waar de temperatuur niet hoger is dan 49°C (120°F). Dit is belangrijk om ernstige schade aan de batterijcellen te voorkomen. De batterij moet worden opgeladen als het apparaat langzaam begint te lopen. Houd de batterij wanneer deze niet in gebruik is uit de buurt van andere metalen voorwerpen zoals paperclips, munten, sleutels, spijkers, schroeven of andere metalen voorwerpen die een verbinding kunnen maken tussen de ene aansluiting en de andere. Kortsluiten van de accupolen kan vonken, brandwonden of brand veroorzaken.

3.5.1 Batterij installeren of verwijderen
1. Plaats de batterij door deze op de geleiderail te plaatsen en voorzichtig in de batterijhouder te duwen totdat u een “klik” hoort.
2. Om de batterij uit het gereedschap zelf te verwijderen, moet u op de batterij ontgrendelingsknop drukken en de batterij verwijderen.

OPMERKING:
- Plaats de batterij altijd helemaal.
- Als hij volledig vastzit, hoort u een klik.

- Als de batterij niet volledig is geplaatst en los zit, kan deze er per ongeluk uitvallen en letsel veroorzaken.
- Gebruik geen kracht bij het plaatsen van de batterij. Als de batterij niet gemakkelijk naar binnen glijdt, wordt deze niet goed geplaatst.

⚠Waarschuwing: Voordat u onderhoud of reparaties aan het apparaat uitvoert, moet u ervoor zorgen dat het apparaat is uitgeschakeld en de accu is verwijderd.

4. WERKING

- Lees de veiligheidsinstructies zorgvuldig door voordat u de schuurmachine gebruikt en maak uzelf vertrouwd met alle functies.

⚠Waarschuwing:
- Schakel de schuurmachine uit wanneer u onderdelen of accessoires hanteert, instellingen aanpast, schoonmaakt of wanneer u klaar bent met het gebruik van de schuurmachine. Dit voorkomt onbedoeld starten, wat letsel kan veroorzaken.
- Zet het werkstuk goed vast om te voorkomen dat het verschuift. We raden aan om hiervoor gereedschap te gebruiken, zoals een bankschroef.
- Zorg dat de schuurmachine of het werkstuk niet te heet worden. Oververhitting verhoogt het risico op brand.
- Houd er rekening mee dat het werkstuk heet kan worden als u eraan werkt. Raak het daarom pas aan als het helemaal is afgekoeld, anders kunt u zich verbranden. Gebruik geen koelmiddelen of soortgelijke producten.

Schuurmachine in-/uitschakelen

Opmerking:
- Zorg ervoor dat de voedingsspanning overeenkomt met de nominale spanning die wordt aangegeven op de markering van de schuurmachine.
- Gebruik alleen schuurpapier dat in goede staat is.
- Gebruik niet hetzelfde schuurpapier om verschillende materialen te bewerken (bijv. metaal en dan hout).

1. Sluit het apparaat aan op het stopcontact.
2. Zet de aan/uit-schakelaar in de aan-stand «I» om het apparaat in te schakelen.
3. Om uit te schakelen, zet u de aan/uit-schakelaar in de uit-stand «0».

Schuren

1. Eenmaal ingeschakeld, beweeg het schuurpapier over het werkstuk dat u wilt bewerken. Houd het netsnoer aan de achterkant van het apparaat en voorkom dat het in contact komt met het schuurpapier.
2. Oefen tijdens het schuren niet te veel druk uit op de handgreep. Probeer ook uniform te werken. Door deze aanbevelingen op te volgen, voorkomt u schade aan het gereedschap en voortijdige slijtage van het schuurpapier.
3. Polijst de hoeken en randen met de bovenkant of zijkant van het schuurpapier.
4. Als u klaar bent met schuren, tilt u het gereedschap op en schakelt u het uit.
5. Maak de schuurplaat schoon voordat u het schuurpapier aanbrengt.
6. Leeg het stofreservoir of de stofzuiger regelmatig voor een optimale zuigkracht.

Het juiste schuurpapier kiezen

Gramgewicht		Gebruik
P 60	P 80	Schuren van ruwe houten oppervlakken.
P 120	P 180	Schuren van vlakke oppervlakken.
P 240		Schuren van geprimeerde en geverfde oppervlakken.

Praktische tips
- Houd het gereedschap altijd met beide handen vast.
- Oefen geen overmatige druk uit op het gereedschap. Controleer regelmatig de staat van het schuurpapier. Vervang het wanneer nodig.
- Schuur altijd met de nerf van het hout mee.
- Schakel de schuurmachine altijd in voordat deze het werkoppervlak raakt en schakel deze pas uit als deze van het werkoppervlak is getild.
- Klem het werkstuk waar mogelijk vast op een werkbank of een vergelijkbaar stevig oppervlak.
- Als u nieuwe verflagen schuurt voordat u een nieuwe laag aanbrengt, gebruik dan schuurpapier met een extra fijne korrel. Begin op andere oppervlakken met een medium korrel. Ga in beide gevallen geleidelijk over op een fijne korrel voor een gladde afwerking.

Kies tussen het gebruik van de schuurplaat of het FingerDetail accessoire

Schuurplaat:
Voor het schuren van grote oppervlakken en hoeken, randen en rondingen.

FingerDetail accessoire:
Voor het schuren van kleine of smalle ruimtes.

5. SCHOONMAAK EN ONDERHOUD

⚠ Waarschuwingen:
- Haal de stekker van de schuurmachine uit het stopcontact voordat u aanpassingen maakt of onderhouds- of reparatiewerkzaamheden uitvoert, anders kunt u een elektrische schok krijgen.
- Reparatie- en onderhoudswerkzaamheden die niet in deze handleiding worden vermeld, moeten worden uitgevoerd door gekwalificeerd personeel. Gebruik alleen originele onderdelen.
- De volgende reinigings- en onderhoudswerkzaamheden moeten regelmatig worden uitgevoerd.

Schoonmaken

⚠ Waarschuwingen:
- Spuit het apparaat niet af met water en dompel het niet onder in water, anders kunt u een elektrische schok krijgen.
- Houd de ventilatiesleuven, de behuizing van het gereedschap en de handgreep schoon.
- Gebruik alleen een doek of borstel om de schuurmachine schoon te maken.
- Gebruik geen reinigings- of oplosmiddelen. Anders kan het beschadigd raken.
- Reinig het schuurpapier met een stofzuiger of schud het gewoon af.

Het apparaat opbergen
- Bewaar het gereedschap op een koele, droge plaats buiten het bereik van kinderen.
- Leeg het stofreservoir voordat u het gereedschap opbergt.

6. PROBLEEMOPLOSSING

Probleem	Mogelijke oorzaak	Mogelijke oplossing
De schuurmachine start niet.	Het apparaat is niet correct aangesloten op het elektriciteitsnet. De hoofdstroomonderbreker is geactiveerd.	Controleer het stopcontact, het netsnoer, de stekker en de stroomonderbreker. Reparatie van deze onderdelen moet worden uitgevoerd door een gekwalificeerde elektricien.
	De aan/uit-schakelaar werkt niet goed.	Neem contact op met de Technische Dienst van Cecotec.
	De motor is defect.	
Het apparaat stopt.	Er is een los intern contact.	Neem contact op met de Technische Dienst van Cecotec.
	De aan/uit-schakelaar is kapot.	
De motor vertraagt en stopt.	Het apparaat is niet geschikt voor het schuren van het werkstuk dat u bewerkt.	Verminder de druk die op de schuurmachine wordt uitgeoefend.
		Gebruik het gereedschap niet om dat deel te schuren.
Het gereedschap schuurt niet goed.	Het schuurpapier dat u gebruikt is niet geschikt voor het werkstuk dat u bewerkt.	Gebruik geschikt schuurpapier.
	Het schuurpapier is versleten.	Vervang het schuurpapier.
Het schuurpapier slijt te snel.	Het schuurpapier dat u gebruikt is niet geschikt voor het werkstuk dat u bewerkt.	Gebruik geschikt schuurpapier.
	Er wordt te veel druk uitgeoefend.	Verminder de uitgeoefende druk.

7. TECHNISCHE SPECIFICATIES

Productreferentie	EU01_134824
Product	PerfectSurface 2125 Delta Liberty
Nominale ingangsspanning (U)	100-240 V~, 50/60 Hz
Oscillatiesnelheid (n)	28000 min-1
Gewicht (zonder accessoires)	Ongeveer 1,1 kg
Type bescherming	II
Beschermingscategorie	IPX0
Geluidsdrukniveau (LpA)	76 dB (A) KpA= 3 dB
Geluidsvermogensniveau (LWA)	87 dB (A) KWA = 3 dB
Trilling (ah)	9 m/s2 K= 1,5 m/s2

- De opgegeven totale trillingswaarde en de opgegeven geluidsemissiewaarde zijn gemeten volgens een gestandaardiseerde testmethode en kunnen worden gebruikt om het ene elektrische gereedschap met het andere te vergelijken.
- De opgegeven totale trillingswaarde en de opgegeven geluidsemissiewaarde kunnen ook worden gebruikt voor een voorlopige beoordeling van de belasting.

Technische specificaties kunnen zonder voorafgaande kennisgeving worden gewijzigd om de productkwaliteit te verbeteren.
Gemaakt in China / Ontworpen in Spanje

8. RECYCLING VAN ELEKTRISCHE EN ELEKTRONISCHE APPARATUUR

Dit symbool geeft aan dat, volgens de geldende voorschriften, het product en/of de batterij gescheiden van het huisvuil moeten worden afgevoerd. Wanneer dit product het einde van zijn levensduur bereikt, dient u de batterijen/accumulatoren te verwijderen en het naar een door de plaatselijke autoriteiten aangewezen inzamelpunt te brengen.
Voor gedetailleerde informatie over hoe elektrische en elektronische apparatuur en/of batterijen op de juiste manier kunnen worden weggegooid, moeten consumenten contact opnemen met hun plaatselijke autoriteiten.
Naleving van de bovenstaande richtlijnen helpt het milieu te beschermen.

9. GARANTIE EN TECHNISCHE ONDERSTEUNING

Cecotec is aansprakelijk tegenover de eindgebruiker of consument voor elk gebrek aan overeenstemming dat bestaat op het ogenblik van de levering van het product onder de voorwaarden, bepalingen en termijnen die zijn vastgelegd in de toepasselijke regelgeving.
Het wordt aanbevolen reparaties te laten uitvoeren door gekwalificeerd personeel.
Als u een incident met het product ontdekt of vragen heeft, neem dan contact op met de Technische Dienst van Cecotec op +34 96 321 07 28.

10. COPYRIGHT

De intellectuele eigendomsrechten op de teksten in deze handleiding behoren toe aan CECOTEC INNOVACIONES, S.L. Alle rechten voorbehouden. De inhoud van deze publicatie mag niet, geheel of gedeeltelijk, worden verveelvoudigd, opgeslagen in een geautomatiseerd gegevensbestand, doorgegeven of verspreid op welke wijze dan ook (elektronisch, mechanisch, door fotokopieën, opnamen en dergelijke) zonder voorafgaande toestemming van CECOTEC INNOVACIONES, S.L.

11. VERKLARING VAN OVEREENSTEMMING

FABRIKANT: CECOTEC INNOVACIONES S.L
ADRES: Av. Reyes Católicos, Nº60, 46910, Alfafar, Valencia (Spanje).

BESCHRIJVING Schuurmachine
IDENTIFICATIE VAN DE MACHINE: EU01_134824 PerfectSurface 2125 Delta Liberty
FUNCTIE: Orbitale schuurmachine
MODEL: EU01_134824

Verklaart dat het beschreven product is ontworpen, vervaardigd en getest en voldoet aan alle toepasselijke bepalingen.

EU-RICHTLIJNEN TEN UITVOER GELEGD:
Richtlijn 2006/42/EG.
Richtlijn 2014/30/EU betreffende de harmonisatie van de wetgevingen van de lidstaten inzake elektromagnetische compatibiliteit.
Richtlijn 2011/65/EU en Gedelegeerde Richtlijn 2015/863 betreffende beperking van het gebruik van bepaalde gevaarlijke stoffen in elektrische en elektronische apparatuur.

GEHARMONISEERDE NORMEN TOEGEPAST:
EN 62841-1:2015 + A11:2022
EN 62841-2-4:2014
EN IEC 55014-1:2021
EN IEC 55014-2:2021

1. CZĘŚCI I KOMPONENTY

Rys. 1
1. Przycisk zasilania
2. Uchwyt
3. Otwory wentylacyjne
4. Port odsysania pyłu
5. Płyta szlifierska
6. Zbiornik na pył
7. Przejściówka
8. Akcesorium FingerDetail
9. Przyciski zwalniające akumulator

UWAGA:
Grafika tej instrukcji obsługi jest schematyczna i możliwe, że nie będzie całkowicie zgodna z produktem.

2. PRZED UŻYCIEM

- To urządzenie jest zapakowane w opakowanie zaprojektowane w celu ochrony podczas transportu. Wyjmij produkt z pudełka i usuń wszystkie materiały opakowaniowe. Oryginalne pudełko i inne elementy opakowania można przechowywać w bezpiecznym miejscu, aby zapobiec uszkodzeniu urządzenia w przypadku konieczności jego transportu w przyszłości. Jeśli chcesz pozbyć się oryginalnego opakowania, pamiętaj o prawidłowym recyklingu wszystkich jego elementów.
- Upewnij się, że wszystkie części i komponenty są dołączone, i są w dobrym stanie. Jeśli któregokolwiek z nich brakuje lub nie są w dobrym stanie, należy niezwłocznie skontaktować się z oficjalnym Serwisem Technicznym Cecotec.
- Nie usuwaj numeru seryjnego produktu, aby można było zidentyfikować urządzenie w przypadku wymagania pomocy technicznej.

Zawartość opakowania
- Szlifierka
- Zbiornik na pył
- Akcesorium do detali
- Kompletne arkusze papieru ściernego x12
- Przejściówka odkurzacza
- Akumulator
- Ładowarka
- Ta instrukcja obsługi

3. MONTAŻ

Instrukcje montażowe
⚠ Ostrzeżenie: Przed przystąpieniem do regulacji, konserwacji lub naprawy należy odłączyć urządzenie od zasilania, w przeciwnym razie może dojść do porażenia prądem elektrycznym.

3.1 Montaż/demontaż papieru ściernego
Rys. 2

Uwagi:
- Wyczyść płytę szlifierską przed założeniem papieru.
- Należy używać wyłącznie papieru ściernego o odpowiednim rozmiarze. Jeśli używany papier jest większy niż płyta, może się rozerwać i spowodować obrażenia.
- Płyta jest wyposażona w rzep, dzięki czemu można szybko przymocować papier ścierny.
- Papier ścierny jest podzielony na dwie części, które mogą być wymieniane indywidualnie w zależności od stopnia zużycia.
- Aby uzyskać optymalne wyniki szlifowania, należy używać wyłącznie papieru ściernego o odpowiedniej gramaturze.

3.1.1 Zakładanie papieru ściernego
Umieść obie części papieru ściernego na płycie i równomiernie je dociśnij. Upewnij się, że są one wyrównane, a otwory pasują do otworów w płycie.

3.1.2 Zdejmowanie papieru ściernego
Zdejmij papier ścierny z płyty.

Uwaga:
Nie używaj narzędzia, jeśli obie części papieru nie zostały założone.

3.2 Montaż akcesorium FingerDetail
Płytę szlifierską można zastąpić dołączonym akcesorium FingerDetail.

3.2.1 Demontaż płyty szlifierskiej

UWAGA: Noszenie rękawic ochronnych pomoże uniknąć obrażeń.

1. Umieść szlifierkę na stabilnej powierzchni, aby pracować bezpiecznie i wygodnie.
2. Znajdź śrubę mocującą. Śruba znajduje się w górnej części płyty, jak pokazano na rysunku 3.
3. Poluzuj śrubę za pomocą odpowiedniego śrubokręta.
4. Następnie obróć w kierunku przeciwnym do ruchu wskazówek zegara, aby ją poluzować. Pamiętaj, aby wywierać mocny, ale kontrolowany nacisk.

5. Po poluzowaniu całkowicie wykręć śrubę i przechowuj ją w bezpiecznym miejscu, aby jej nie zgubić.
6. Po wykręceniu śruby delikatnie pociągnij płytę szlifierską na zewnątrz.
7. Uwaga: Jeśli płyta jest zablokowana, poruszaj nią lekko z boku na bok, aż zostanie zwolniona.
8. Oczyść powierzchnię płyty i osi z pozostałości kurzu i brudu.
9. Wymień płytę szlifierską, załóż nową płytę i wyrównaj ją z otworami, dokręć śrubę zgodnie z ruchem wskazówek zegara, aż będzie dobrze zamocowana.

3.2.2 Montaż akcesorium FingerDetail

1. Włóż akcesorium do płyty szlifierskiej i dopasuj je do otworów w podstawie płyty.
2. Aby zamocować go na miejscu, dokręć śrubę zgodnie z ruchem wskazówek zegara, aż zostanie prawidłowo ustawione i zabezpieczone.

3.2.3 Umieszczanie papieru ściernego na akcesorium FingerDetail

1. Dociśnij odpowiedni papier ścierny do akcesorium FingerDetail.
2. Umieść również papier ścierny z tyłu płyty szlifierskiej. Zapobiegnie to zabrudzeniu rzepów.

3.3 Montaż/wyjmowanie/opróżnianie zbiornika na pył

Rys. 4

3.3.1 Montaż zbiornika na pył:

1. Przed zamontowaniem zbiornika upewnij się, że jest on szczelnie zamknięty.
2. Włóż zbiornik do oporu do portu odsysania pyłu.
3. Obróć zbiornik zgodnie z ruchem wskazówek zegara, aby zablokować go na miejscu.

3.3.2 Wyjmowanie zbiornika na pył:

1. Obróć zbiornik w kierunku przeciwnym do ruchu wskazówek zegara, aby go zwolnić.
2. Wyjmij zbiornik.

3.3.3 Opróżnianie zbiornika na pył

1. Naciśnij wypustkę na zbiorniku, aby zdjąć pokrywę.
2. Aby opróżnić zbiornik wystarczy nim potrząsnąć.
3. Następnie, załóż na nowo pokrywkę zbiornika.

Uwaga: Regularnie opróżniaj zbiornik na pył, aby zapewnić optymalne odsysanie pyłu.

3.4 Podłączanie/odłączanie odkurzania zewnętrznego

Rys. 5

1. Włóż przejściówkę do portu odsysania pyłu i wciśnij ją do oporu.
2. Podłącz wąż odkurzacza do przejściówki. Upewnij się, że używany odkurzacz nadaje się do odkurzania pozostałości po szlifowaniu.

Uwagi:

- Używaj odpowiedniego odkurzacza. Zwykłe odkurzacze domowe nie są przeznaczone do odkurzania pozostałości po szlifowaniu.
- W razie potrzeby można podłączyć wąż odkurzacza bezpośrednio do narzędzia, bez użycia adaptera.

⚠ Ostrzeżenia:

- Ryzyko pożaru. Nagromadzony pył ze szlifowania powłok powierzchni (poliuretan, olej lniany itp.) może ulec samozapłonowi i spowodować pożar. Aby zmniejszyć ryzyko, należy ściśle przestrzegać instrukcji obsługi szlifierki i zaleceń producenta powłoki.
- Ryzyko pożaru. Nie używaj odkurzacza podczas szlifowania drewna z gwoździami lub powierzchni metalowych, ponieważ może to spowodować iskry. Noś okulary ochronne i maskę przeciwpyłową. Ze względu na ryzyko pożaru nie należy używać szlifierki do szlifowania powierzchni z magnezem. Nie używać narzędzia do szlifowania mokrych powierzchni.

3.5 Ładowanie akumulatora

Ostrzeżenie

Akumulator może zostać uszkodzony, jeśli będzie nieprawidłowo ładowany.

1. Aby prawidłowo naładować akumulator, należy najpierw go wyjąć naciskając przycisk zwalniający, a następnie włożyć złącze ładowarki do portu ładowania w akumulatorze.

UWAGA: Upewnij się, że złącze jest dobrze wciśnięte, aby zapewnić dobre połączenie.

2. Następnie podłącz wtyczkę ładowarki do gniazdka elektrycznego.
3. Gdy ładowarka jest podłączona, kontrolka zaświeci się na czerwono wskazując, że akumulator jest ładowany.

Gdy akumulator zostanie w pełni naładowany, kontrolka na ładowarce zaświeci się na zielono.

4. Po naładowaniu należy najpierw odłączyć ładowarkę od gniazda elektrycznego, a następnie odłączyć złącze ładowarki od akumulatora.
5. Włóż naładowany akumulator z powrotem do narzędzia. Upewnij się, że jest prawidłowo wyrównany i że zatrzasnął się na swoim miejscu.

UWAGA:
- Przed odłączeniem akumulatora od ładowarki należy odczekać, aż całkowicie się naładuje.
- Aby przedłużyć żywotność akumulatora, należy unikać pozostawiania go podłączonego do ładowarki przez dłuższy czas po pełnym naładowaniu i przechowywać go w chłodnym, suchym miejscu, gdy nie jest używany.
- Do ładowania narzędzia należy używać wyłącznie dostarczonej ładowarki. Użycie innej ładowarki może spowodować uszkodzenie narzędzia lub stworzyć zagrożenie.
- Podczas ładowania należy używać wyłącznie jednej ładowarki.
- Nigdy nie próbuj otwierać ładowarki lub narzędzia. W ich wnętrzu nie znajdują się żadne części, które użytkownik mógłby naprawić. Skontaktuj się z oficjalnym Serwisem Pomocy Technicznej Cecotec.
- Zawsze wymieniaj akumulator na nowy (lub naładowany), gdy wydajność narzędzia zacznie spadać. Wysoka temperatura jest niezwykle szkodliwa dla akumulatorów; im więcej ciepła jest generowane, tym szybciej akumulator traci moc. Zbyt gorący akumulator może mieć skrócony czas użytkowania.
- Nigdy nie należy nadmiernie rozładowywać akumulatora poprzez wielokrotne używanie narzędzia po zmniejszeniu jego wydajności. Nie próbuj rozładowywać akumulatora poprzez ciągłe naciskanie na przycisk zasilania narzędzia. Gdy wydajność akumulatora zacznie spadać, należy wyłączyć narzędzie i naładować akumulator w celu uzyskania optymalnej wydajności.
- Akumulator należy ładować w temperaturze pokojowej pomiędzy 50°F a 104°F (10°C a 40°C). Narzędzie i akumulator należy przechowywać w miejscu, w którym temperatura nie przekracza 120°F (49°C). Jest to ważne, aby zapobiec poważnemu uszkodzeniu ogniw akumulatora. Akumulator należy naładować, gdy narzędzie zaczyna pracować wolniej. Gdy akumulator nie jest używany, należy trzymać go z dala od innych metalowych przedmiotów, takich jak spinacze do papieru, monety, klucze, gwoździe, śruby lub inne metalowe przedmioty, które mogą spowodować zwarcie. Zwarcie biegunów akumulatora może spowodować powstanie iskier, oparzenia lub pożar.

3.5.1 Instalowanie lub wyjmowanie akumulatora

1. Należy włożyć akumulator umieszczając go na szynie prowadzącej i delikatnie wsuwając do komory akumulatora, aż do usłyszenia kliknięcia.
2. Aby wyjąć akumulator z narzędzia, należy nacisnąć przycisk zwalniający akumulator i wyjąć go.

UWAGA:
- Zawsze wkładaj akumulator do końca.
- Usłyszysz kliknięcie, gdy akumulator zablokuje się na swoim miejscu.
- Jeśli akumulator nie jest do końca włożony i jest luźny, może przypadkowo wypaść i spowodować obrażenia.
- Nie używaj siły podczas wkładania akumulatora. Jeśli akumulator nie wsuwa się łatwo, nie jest wkładany w prawidłowej pozycji.

⚠ Ostrzeżenie: Przed przystąpieniem do jakichkolwiek prac konserwacyjnych lub naprawczych należy upewnić się, że urządzenie jest wyłączone, a akumulator wyjęty.

4. FUNKCJONOWANIE

- Przed użyciem szlifierki należy uważnie przeczytać instrukcje dotyczące bezpieczeństwa i zapoznać się ze wszystkimi funkcjami.

⚠ Ostrzeżenie:
- Odłącz szlifierkę podczas obsługiwania części lub akcesoriów, regulacji ustawień, czyszczenia lub po zakończeniu pracy. Zapobiegnie to przypadkowemu uruchomieniu, które mogłoby spowodować obrażenia.
- Prawidłowo zamocuj obrabiany przedmiot, aby zapobiec jego przesuwaniu się. Zalecamy użycie narzędzia przeznaczonego do tego celu, takiego jak na przykład imadło.
- Nie wolno dopuścić do nadmiernego nagrzania szlifierki lub obrabianego przedmiotu. Przegrzanie zwiększa ryzyko pożaru.
- Należy pamiętać, że podczas pracy przedmiot obrabiany może się nagrzewać. Dlatego należy unikać dotykania go dopóki nie ostygnie całkowicie, w przeciwnym razie można się poparzyć. Nie używaj czynników chłodniczych ani podobnych produktów.

Włączanie/wyłączanie szlifierki

Uwaga:
- Upewnij się, że napięcie zasilania odpowiada napięciu znamionowemu wskazanemu na oznaczeniu szlifierki.
- Należy używać wyłącznie papieru ściernego w dobrym stanie.
- Nie używaj tego samego papieru ściernego do obróbki różnych materiałów (np. metalu, a następnie drewna).

1. Podłącz narzędzie do gniazdka elektrycznego.
2. Aby włączyć urządzenie ustaw przycisk zasilania w pozycji włączonej „I".
3. Aby wyłączyć urządzenie ustaw przycisk zasilania w pozycji wyłączonej „0".

Szlifowanie

1. Po włączeniu przesuwaj papier ścierny po obrabianym przedmiocie. Przewód zasilający powinien znajdować się z tyłu narzędzia i nie powinien stykać się z papierem ściernym.
2. Podczas szlifowania nie wywieraj zbyt dużego nacisku na uchwyt. Staraj się szlifować jednolicie. Przestrzeganie tych zaleceń pozwoli uniknąć uszkodzenia narzędzia i przedwczesnego zużycia papieru ściernego.

3. Wypoleruj kanty i krawędzie górną lub boczną stroną papieru ściernego.
4. Po zakończeniu szlifowania odsuń narzędzie z obrabianego przedmiotu i wyłącz je.
5. Wyczyść płytę szlifierską przed założeniem papieru.
6. Regularnie opróżniaj zbiornik na pył lub odkurzacz, aby zapewnić optymalne ssanie.

Wybór odpowiedniego papieru ściernego

Gramatura		Użytkowanie
P 60	P 80	Szlifowanie szorstkich powierzchni drewnianych.
P 120	P 180	Szlifowanie płaskich powierzchni.
P 240		Szlifowanie zagruntowanych i pomalowanych powierzchni.

Praktyczne porady
- Zawsze trzymaj narzędzie obiema rękami.
- Nie wywieraj nadmiernego nacisku na narzędzie. Należy okresowo sprawdzać stan papieru ściernego. W razie potrzeby wymień go.
- Zawsze szlifuj drewno zgodnie z kierunkiem włókien.
- Zawsze włączaj szlifierkę przed dotknięciem powierzchni roboczej i nie wyłączaj jej, dopóki nie zostanie odsunięta od powierzchni roboczej.
- Jeśli to możliwe, przytwierdź obrabiany przedmiot do stołu roboczego lub innej podobnej twardej powierzchni.
- Podczas szlifowania nowych warstw farby przed nałożeniem kolejnej warstwy należy użyć bardzo drobnego papieru ściernego. Na innych powierzchniach należy zacząć od średniego ziarna. W obu przypadkach stopniowo zmieniaj ziarno na drobne, aby uzyskać gładkie wykończenie.

Wybór między płytą szlifierską lub akcesorium FingerDetail

Płyta szlifierska:
Do szlifowania dużych powierzchni, a także narożników, krawędzi i krzywizn.

Akcesorium FingerDetail:
Do szlifowania małych lub wąskich przedmiotów.

5. CZYSZCZENIE I KONSERWACJA

⚠ Ostrzeżenia:
- Przed przystąpieniem do regulacji, konserwacji lub naprawy należy odłączyć urządzenie od zasilania, w przeciwnym razie może dojść do porażenia prądem elektrycznym.
- Naprawy i czynności konserwacyjne niewskazane w niniejszej instrukcji muszą być wykonywane przez wykwalifikowany personel. Używaj tylko oryginalnych części.
- Poniższe czynności czyszczenia i konserwacji muszą być wykonywane regularnie.

Czyszczenie
⚠ Ostrzeżenia:
- Nie należy spryskiwać urządzenia wodą ani zanurzać go w wodzie, ponieważ może to spowodować porażenie prądem.
- Szczeliny wentylacyjne, korpus narzędzia i uchwyt należy utrzymywać w czystości.
- Do czyszczenia szlifierki należy używać wyłącznie ściereczki lub szczoteczki.
- Nie używaj środków czyszczących ani rozpuszczalników. W przeciwnym razie może to spowodować uszkodzenie urządzenia.
- Wyczyść papier ścierny za pomocą odkurzacza lub strząśnij z niego pył.

Przechowywanie
- Narzędzie należy przechowywać w chłodnym, suchym miejscu niedostępnym dla dzieci.
- Przed przechowywaniem narzędzia należy opróżnić zbiornik na pył.

6. ROZWIĄZYWANIE PROBLEMÓW

Problem	Prawdopodobna przyczyna	Możliwe rozwiązanie
Szlifierka nie uruchamia się.	Urządzenie nie jest prawidłowo podłączone do zasilania. Aktywował się główny wyłącznik instalacyjny.	Sprawdź gniazdko, przewód zasilający, wtyczkę i wyłącznik instalacyjny. Naprawa któregokolwiek z tych elementów musi być przeprowadzona przez wykwalifikowanego elektryka.
	Przycisk zasilania nie działa prawidłowo.	Skontaktuj się z oficjalnym Serwisem Pomocy Technicznej Cecotec.
	Silnik jest uszkodzony.	

Narzędzie zatrzymuje się.	Luźny styk wewnątrz.	Skontaktuj się z oficjalnym Serwisem Pomocy Technicznej Cecotec.
	Przycisk zasilania jest zepsuty.	
Silnik zwalnia i zatrzymuje się.	Narzędzie nie nadaje się do szlifowania danego przedmiotu.	Zmniejsz nacisk wywierany na szlifierkę.
		Nie używaj narzędzia do szlifowania tego przedmiotu.
Narzędzie nie szlifuje prawidłowo.	Używany papier ścierny nie jest odpowiedni dla danego przedmiotu.	Użyj odpowiedniego papieru ściernego.
	Papier ścierny jest zużyty.	Wymień papier ścierny.
Papier ścierny zużywa się zbyt szybko.	Używany papier ścierny nie jest odpowiedni dla danego przedmiotu.	Użyj odpowiedniego papieru ściernego.
	Jest wywierany zbyt duży nacisk.	Zmniejsz wywierany nacisk.

7. DANE TECHNICZNE

Referencja produktu	EU01_134824
Dane	PerfectSurface 2125 Delta Liberty
Znamionowe napięcie wejściowe (U)	100-240 V~ 50/60 Hz
Prędkość oscylacji (n)	28000 min-1
Waga (bez akcesoriów)	około 1,1 kg
Klasa ochrony	II
Kategoria ochrony	IPX0
Poziom ciśnienia akustycznego (LpA)	76 dB(A) KpA= 3 dB
Poziom mocy akustycznej (LWA)	87 dB(A) KWA = 3 dB
Wibracje (ah)	9 m/s2 K= 1,5 m/s2

- Określona całkowita wartość drgań i określona wartość emisji hałasu zostały zmierzone zgodnie ze znormalizowaną metodą testową i mogą być wykorzystane do porównania jednego elektronarzędzia z innym.
- Określona całkowita wartość drgań i określona wartość emisji hałasu mogą być również wykorzystane do tymczasowej oceny obciążenia.

Specyfikacje techniczne mogą ulec zmianie bez wcześniejszego powiadomienia w celu poprawy jakości produktu.
Wyprodukowano w Chinach | Zaprojektowano w Hiszpanii

8. RECYKLING URZĄDZEŃ ELEKTRYCZNYCH I ELEKTRONICZNYCH

Ten symbol oznacza, że zgodnie z obowiązującymi przepisami produkt i/lub baterię należy utylizować oddzielnie od odpadów domowych. Kiedy ten produkt osiągnie koniec okresu użytkowania, należy wyjąć baterie/akumulatory i przekazać je do punktu zbiórki wyznaczonego przez lokalne władze.
Aby uzyskać szczegółowe informacje na temat najbardziej odpowiedniego sposobu utylizacji sprzętów elektrycznych i elektronicznych i/lub odpowiednich baterii, konsument powinien skontaktować się z lokalnymi władzami.
Przestrzeganie powyższych wytycznych pomoże chronić środowisko.

9. GWARANCJA I SERWIS POMOCY TECHNICZNEJ

Cecotec odpowiada przed użytkownikiem lub konsumentem końcowym za wszelkie niezgodności występujące w momencie dostawy produktu na warunkach określonych w obowiązujących przepisach.
Zaleca się, aby naprawy były przeprowadzane przez wyspecjalizowany personel.
Jeśli wykryjesz problem z produktem lub masz jakiekolwiek pytania, skontaktuj się z oficjalnym Serwisem Pomocy Technicznej Cecotec pod numerem telefonu +34 96 321 07 28.

10. PRAWA AUTORSKIE

Prawa własności intelektualnej do tekstów tej instrukcji obsługi należą do CECOTEC INNOVACIONES, S.L. Wszelkie prawa zastrzeżone. Treść niniejszej publikacji nie może być, w całości lub w części, powielana, przechowywana w systemie wyszukiwania, przesyłana lub rozpowszechniana za pomocą jakichkolwiek środków (elektronicznych, mechanicznych, fotokopii, nagrywania lub podobnych) bez uprzedniej zgody CECOTEC INNOVACIONES, S.L.

11. DEKLARACJA ZGODNOŚCI

PRODUCENT: CECOTEC INNOVACIONES S.L
ADRES: Av. Reyes Católicos, Nº60, 46910, Alfafar, Valencia (España).

OPIS: Szlifierka
IDENTYFIKACJA URZĄDZENIA: EU01_134824 PerfectSurface 2125 Delta Liberty
FUNKCJA: Szlifierka orbitalna
MODEL: EU01_134824

Zaświadcza się, że opisany produkt został zaprojektowany, wyprodukowany i przetestowany oraz spełnia wszystkie obowiązujące przepisy.

ZASTOSOWANE DYREKTYWY UE:
Dyrektywa 2006/42/WE w sprawie maszyn.
Dyrektywa 2014/30/UE dotycząca harmonizacji ustawodawstw państw członkowskich w zakresie kompatybilności elektromagnetycznej.
Dyrektywa 2011/65/UE i Dyrektywa delegowana 2015/863 w sprawie ograniczenia stosowania niektórych niebezpiecznych substancji w sprzęcie elektrycznym i elektronicznym.

ZASTOSOWANE NORMY ZHARMONIZOWANE:
EN 62841-1:2015 + A11:2022
EN 62841-2-4:2014
EN IEC 55014-1:2021
EN IEC 55014-2:2021

1. DÍLY A SOUČÁSTI

Obr. 1
1. Přepínač pro zapnutí/vypnutí
2. Rukojeť
3. Vetřací otvory
4. Port pro odsávání prachu
5. Brusná deska
6. Nádrž na zachycování prachu
7. Adaptér
8. Příslušenství FingerDetail
9. Tlačítko pro uvolnění baterie

POZNÁMKA:
Grafické znázornění v tomto návodu je schematickým znázorněním a nemusí přesně odpovídat výrobku.

2. PŘED POUŽÍVÁNÍM

- Tento spotřebič je zabalen v obalu určeném k ochraně při přepravě. Vyjměte spotřebič z krabice a odstraňte veškerý obalový materiál. Můžete uschovat originální krabici a další obaly na bezpečném místě pro zabránění poškození spotřebiče, pokud byste jej v budoucnu potřebovali přepravovat. Pokud chcete zlikvidovat originální obal, ujistěte se, že všechny části recyklujete správně.
- Zkontrolujte, zda jsou všechny díly a komponenty součástí balení a v dobrém stavu. Pokud některý z nich chybí nebo není v dobrém stavu, okamžitě kontaktujte Oficiální technickou asistenční službu společnosti Cecotec.
- Neodstraňujte sériové číslo výrobku, aby byla možná správná identifikace vašeho zařízení v případě potřeby technické pomoci.

Obsah krabice
- Bruska
- Sběrná nádoba na prach
- Detail příslušenství
- Kompletní náplně papíru x12
- Adaptér vysavač
- Baterie
- Nabíječka
- Tento návod k použití

3. MONTÁŽ

Instrukce k montáži

⚠ Varování: Před jakýmkoli nastavováním nebo prováděním údržby či oprav odpojte nářadí od elektrické sítě, jinak může dojít k úrazu elektrickým proudem.

3.1 Montáž/odstranění brusného papíru

Obr. 2

Poznámky:

- Před použitím brusného papíru brusnou desku očistěte.
- Používejte pouze brusný papír správné velikosti. Pokud je použitý papír větší než deska, může se roztrhnout a způsobit zranění.
- Deska je opatřena suchým zipem, abyste mohli brusný papír rychle připevnit.
- Brusný papír je rozdělen na dvě části, které lze v závislosti na opotřebení jednotlivě vyměnit.
- Pro optimální výsledky broušení používejte pouze brusný papír správné gramáže.

3.1.1 Nasazení brusného papíru

Obě části brusného papíru položte na desku a rovnoměrně na ně tlačte. Ujistěte se, že jsou zarovnané a že otvory odpovídají otvorům v desce.

3.1.2 Odstranění brusného papíru

Odstraňte smirkový papír z desky.

Poznámka:
Nepoužívejte nástroj, pokud nejsou obě strany papíru na svém místě.

3.2 Montáž příslušenství FingerDetail

Brusnou desku můžete nahradit dodaným příslušenstvím FingerDetail.

3.2.1 Vyjmutí brusného kotouče 3.2.1 Vyjmutí brusného kotouče 3.2.2 Vyjmutí brusného kotouče

POZNÁMKA: Nošení ochranných rukavic vám pomůže vyhnout se zranění.

1. Brusku umístěte na stabilní povrch, abyste mohli bezpečně a pohodlně pracovat.
2. Najděte upevňovací šroub. Šroub je umístěn v horní části desky, jak je znázorněno na obrázku 3.
3. Šroub povolte pomocí šroubováku vhodného pro hlavu šroubu.
4. Poté jej otáčením proti směru hodinových ručiček uvolněte. Nezapomeňte vyvinout silný, ale kontrolovaný tlak.

5. Po uvolnění šroubu jej zcela vyjměte a uložte na bezpečném místě, aby nedošlo k jeho ztrátě.
6. Po odstranění šroubu opatrně vytáhněte brusnou desku ven.
7. Poznámka: Pokud je pánev zaseknutá, mírně s ní pohybujte ze strany na stranu, dokud se neuvolní.
8. Očistěte povrch talíře a hřídele od zbytků prachu nebo nečistot.
9. Vyměňte brusnou desku tak, že novou desku umístíte do otvorů a utáhnete šroub ve směru hodinových ručiček, dokud nebude pevně uchycena.

3.2.2 Montáž příslušenství FingerDetail

1. Vložte nástavec do brusné desky a přizpůsobte jej otvorům v základně brusné desky.
2. Chcete-li jej upevnit na místě, dotáhněte šroub ve směru hodinových ručiček, dokud nebude správně umístěn a zajištěn.

3.2.3 Vložte brusný papír do nástavce FingerDetail

1. Na nástavec FingerDetail přitiskněte příslušný brusný papír.
2. Na zadní stranu brusné desky také položte brusný papír. Tím se zabrání ušpinění suchého zipu.

3.3 Montáž/vyjmutí/vyprázdnění nádoby na prach

Obr. 4

3.3.1 Montáž nádoby na prach:

1. Před montáží nádrže se ujistěte, že je pevně uzavřena.
2. Zasuňte nádobu co nejdále do otvoru pro odsávání prachu.
3. Otočením nádrže ve směru hodinových ručiček ji zajistěte na místě.

3.3.2 Vyjměte nádrž sběrače prachu:

1. Otočením nádrže proti směru hodinových ručiček ji uvolněte.
2. Odstraňte zálohu.

3.3.3 Vyprázdnění nádrže sběrače prachu

1. Stisknutím jazýčku na nádrži sejměte víko.
2. Chcete-li nádržku vyprázdnit, jednoduše ji vytřepejte.
3. Poté kryt vyměňte.

Poznámka: Pravidelně vyprazdňujte sběrnou nádobu na prach, abyste zajistili optimální sání.

3.4 Připojení/odpojení externího odsávání

Obr. 5

1. Zasuňte adaptér do otvoru pro odsávání prachu a zatlačte jej až na doraz.
2. Připojte hadici používaného vysavače k adaptéru. Ujistěte se, že vysavač, který používáte, je vhodný pro vysávání zbytků po broušení.

Poznámky:
- Používejte vhodný vysavač. Běžné domácí vysavače nejsou určeny k vysávání zbytků po broušení.
- V případě potřeby můžete hadici vysavače připojit přímo k nářadí bez použití adaptéru.

⚠ VAROVÁNÍ:
- Nebezpečí požáru. Prach nahromaděný z broušení povrchových nátěrů (polyuretan, lněný olej atd.) se může samovolně vznítit a způsobit požár. S cílem snížení tohoto rizika, důsledně dodržujte pokyny uvedené v návodu brusky a výrobce povlaku.
- Nebezpečí požáru. Při broušení dřeva s hřebíky nebo kovových povrchů nepoužívejte vysavač, protože by mohlo dojít k jiskření. Používejte ochranné brýle a protiprachovou masku. Vzhledem k nebezpečí požáru nepoužívejte brusku k broušení hořčíkových povrchů. Nepoužívejte toto nářadí k broušení vlhkých povrchů.

3.5 Nabití baterie.

Varování

Při nesprávném nabíjení může dojít k poškození baterie.

1. Chcete-li baterii správně nabít, musíte ji nejprve vyjmout stisknutím tlačítka pro uvolnění baterie a poté zasunout konektor nabíječky do nabíjecího konektoru na vyměnitelné baterii.

POZNÁMKA: Ujistěte se, že je konektor pevně nasazen, aby bylo zajištěno dobré spojení.

2. Po připojení zapojte napájecí zdroj nabíječky do síťové zásuvky.
3. Když je nabíječka připojena k síti, rozsvítí se červená kontrolka, která signalizuje, že se baterie nabíjí.

Po úplném nabití baterie bude kontrolka na nabíječce svítit zeleně.

4. Po nabití nejprve odpojte nabíjecí adaptér od síťové zásuvky a poté odpojte konektor nabíječky od baterie.
5. Vložte nabitou baterii zpět do nářadí. Ujistěte se, že je správně zarovnaný a zapadá na místo, dokud neuslyšíte cvaknutí.

POZNÁMKA:
- Před odpojením baterie od nabíjecího adaptéru ji nechte zcela nabít.
- Chcete-li prodloužit životnost baterie, nenechávejte ji po úplném nabití delší dobu připojenou k nabíječce a nepoužívanou baterii uložte na chladném a suchém místě.
- K nabíjení nářadí používejte pouze dodanou nabíječku. Použití jiné nabíječky může vést k poškození nářadí nebo ke vzniku nebezpečných podmínek.
- Při nabíjení používejte pouze nabíječku.
- Nikdy se nepokoušejte nabíječku nebo nástroj otevřít. Neobsahují žádné díly, které by mohl uživatel opravovat. Obraťte se na Oficiální technickou asistenční službu společnosti Cecotec.
- Pokud se výkon nářadí začne snižovat, vždy vyměňte baterii za novou (nebo čerstvě nabitou). Intenzivní teplo je pro baterie velmi škodlivé; čím více tepla vzniká, tím rychleji baterie ztrácí energii. Příliš zahřátá baterie může mít krátkou životnost.
- Nikdy nevybíjejte akumulátor nadměrně opakovaným používáním nářadí po snížení jeho výkonu. Nepokoušejte se vybíjet akumulátor neustálým taháním za spoušť nářadí. Když se výkon baterie začne snižovat, zastavte nářadí a nabijte baterii, abyste dosáhli optimálního výkonu.
- Akumulátor nabíjejte při pokojové teplotě v rozmezí od 10° F do 40° C (50° F - 104° F). Nářadí a akumulátor skladujte na místě, kde teplota nepřekročí 49 °C (120 °F). Je to důležité, aby nedošlo k vážnému poškození článků baterie. Akumulátor je třeba dobít, když nářadí začne pracovat pomalu. Pokud akumulátor nepoužíváte, uchovávejte jej mimo dosah jiných kovových předmětů, jako jsou kancelářské sponky, mince, klíče, hřebíky, šrouby nebo jiné kovové předměty, které by mohly vytvořit spojení mezi jedním a druhým pólem. Zkratování svorek baterie může způsobit jiskření, popáleniny nebo požár.

3.5.1 Instalace nebo vyjmutí baterie

1. Vložte baterii tak, že ji položíte na vodicí lištu a jemně ji zatlačíte do držáku baterie, dokud neuslyšíte „cvaknutí".
2. Chcete-li vyjmout baterii z nářadí, musíte stisknout tlačítko pro uvolnění baterie a baterii vyjmout.

POZNÁMKA:
- Vždy vkládejte baterii až na doraz.
- Po úplném zapnutí se ozve cvaknutí.
- Pokud není baterie zcela zasunutá a je uvolněná, může náhodně vypadnout a způsobit zranění.
- Při vkládání baterie nepoužívejte sílu. Pokud se baterie nezasouvá snadno, není vložena správně.

⚠ Varování: Před prováděním jakékoli údržby nebo opravy nářadí se ujistěte, že je nářadí vypnuté a že je vyjmutý akumulátor.

4. PROVOZ

- Před použitím brusky si pečlivě přečtěte bezpečnostní pokyny a seznamte se se všemi jejími funkcemi.

⚠ Varování:
- Odpojte brusku před manipulací s díly a příslušenstvím, regulaci nastavení, čištění nebo po ukončení jejího používání. Tímto způsobem zabráníte náhodnímu spuštění, které by mohlo zapříčinit zranění.
- Obrobek správně zajistěte, aby se nepohyboval. Doporučujeme použít nástroj určený k tomuto účelu, například svěrák.
- Nedovolte, aby se bruska nebo obrobek příliš zahřály. Přehřátí zvyšuje riziko požáru.
- Upozorňujeme, že při práci na něm může být obrobek horký. Proto se ho nedotýkejte, dokud zcela nevychladne, jinak se můžete popálit. Nepoužívejte chladiva ani podobné produkty.

Zapnutí/vypnutí brusky

Poznámka:
- Ujistěte se, že napájecí napětí odpovídá jmenovitému napětí uvedenému na označení brusky.
- Používejte pouze brusný papír v dobrém stavu.
- Nepoužívejte stejný brusný papír k opracování různých materiálů (např. kovu a pak dřeva).

1. Připojte nářadí k síťové zásuvce.
2. Pro zapnutí otočte vypínač do polohy „I“.
3. Chcete-li přístroj vypnout, otočte vypínač do vypnuté polohy „0“.

Broušení

1. Po zapnutí přejíždějte brusným papírem po obrobku, který chcete opracovat. Napájecí kabel držte v zadní části nářadí a zabraňte jeho kontaktu s brusným papírem.
2. Při broušení nevyvíjejte na rukojeť příliš velký tlak. Snažte se také pracovat rovnoměrně. Dodržováním těchto doporučení předejdete poškození nástroje a předčasnému opotřebení brusného papíru.
3. Vyleštěte rohy a hrany horní nebo boční stranou smirkového papíru.
4. Po dokončení broušení zvedněte nástroj a vypněte jej.
5. Před použitím brusného papíru brusnou desku očistěte.
6. Pravidelně vyprazdňujte nádobu na prach nebo vysavač, abyste zajistili optimální sání.

Výběr správného brusného papíru

Gramáž		Použití
P 60	P 80	Broušení hrubých dřevěných povrchů.
P 120	P 180	Broušení rovných ploch.
P 240		Broušení základních a lakovaných povrchů.

Praktické rady
- Nástroj vždy držte oběma rukama.
- Na nástroj nevyvíjejte nadměrný tlak. Pravidelně kontrolujte stav brusného papíru. V případě potřeby ho vyměňte.
- Vždy brouste podle struktury dřeva.
- Brusku zapněte vždy před jejím přiložením na pracovní plochu a vypněte ji až po jejím zvednutí z pracovní plochy.
- Pokud je to možné, připevněte obrobek k pracovnímu stolu nebo jinému podobnému pevnému povrchu.
- Při broušení nových vrstev barvy před nanesením další vrstvy použijte brusný papír s velmi jemnou zrnitostí. Na ostatních površích začněte s brusným papírem se střední zrnitostí. V obou případech ho postupně změňte na jemnou zrnitost, abyste dosáhli hladkého spracování.

Vyberte si mezi použitím brusné desky nebo nástavce FingerDetail

Brusná deska:
K broušení velkých ploch, rohů, hran a křivek.

Příslušenství FingerDetail:
Pro broušení malých nebo úzkých prostor.

5. ČIŠTĚNÍ A ÚDRŽBA

⚠ VAROVÁNÍ:
- Před jakýmkoli nastavováním nebo prováděním údržby či opravy odpojte brusku od elektrické sítě, jinak může dojít k úrazu elektrickým proudem.
- Opravy a údržbu, které nejsou uvedeny v tomto návodu, musí provádět kvalifikovaný personál. Používejte pouze originální díly.
- Následující úkony čištění a údržby je třeba provádět pravidelně.

Čištění

⚠ VAROVÁNÍ:

- Nestříkejte na spotřebič vodu ani jej neponořujte do vody, jinak můžete utrpět úraz elektrickým proudem.
- Udržujte větrací otvory, tělo nástroje a rukojeť v čistotě.
- K čištění brusky používejte pouze hadřík nebo kartáč.
- Nepoužívejte čisticí prostředky ani rozpouštědla. Jinak by mohlo dojít k jeho poškození.
- Brusný papír vyčistěte vysavačem nebo jej jednoduše vyklepejte.

Skladování

- Nástroj skladujte na chladném a suchém místě mimo dosah dětí.
- Před uložením nářadí vyprázdněte nádobu na prach.

6. ŘEŠENÍ PROBLÉMŮ

Problém	Možná příčina	Možné řešení
Bruska se nespustí.	Není správně připojen k elektrické síti. Vypnul se hlavní jistič.	Zkontrolujte zásuvku, napájecí kabel, zástrčku a jistič. Opravy těchto položek musí provádět kvalifikovaný elektrikář.
	Vypínač nefunguje správně.	Kontaktujte Oficiální technickou asistenční službu. Cecotec.
	Motor je mimo provoz.	
Nástroj se zastaví.	Je zde uvolněný vnitřní kontakt.	Obraťte se na Oficiální technickou asistenční službu společnosti Cecotec.
	Vypínač je poškozený.	
Motor zpomalí a zastaví se.	Nástroj není vhodný k broušení obrobku, na kterém pracujete.	Snižte tlak vyvíjený na brusku.
		Nepoužívejte nástroj k broušení této části.
Nástroj nebrousí správně.	Brusný papír, který používáte, není vhodný pro obrobek, na kterém pracujete.	Použijte vhodný brusný papír.
	Brusný papír je opotřebovaný.	Vyměňte brusný papír.
Brusný papír se příliš rychle opotřebovává.	Brusný papír, který používáte, není vhodný pro obrobek, na kterém pracujete.	Použijte vhodný brusný papír.
	Vyvíjí příliš velký tlak.	Snižte vyvíjený tlak.

7. TECHNICKÉ SPECIFIKACE

Referenční číslo výrobku	EU01_134824
Výrobek	PerfectSurface 2125 Delta Liberty
Jmenovité vstupní napětí (U)	100-240 V~, 50/60 Hz
Rychlost oscilace (n)	28000 min-1
Hmotnost (bez příslušenství)	asi 1,1 kg
Třída ochrany	II
Kategorie ochrany	IPX0
Hladina akustického tlaku (LpA)	76 dB(A) KpA= 3 dB
Hladina akustického výkonu (LWA)	87 dB(A) KWA = 3 dB
Vibrace (ah)	9 m/s2 K= 1,5 m/s2

- Stanovená hodnota celkových vibrací a stanovená hodnota emisí hluku byly změřeny podle standardizované zkušební metody a lze je použít k porovnání jednoho elektrického nářadí s jiným.
- Stanovenou hodnotu celkových vibrací a stanovenou hodnotu emisí hluku lze rovněž použít pro předběžné posouzení zatížení.

Technické specifikace se mohou změnit bez předchozího upozornění za účelem zlepšení kvality výrobku.
Vyrobeno v Číně | Navrženo ve Španělsku

8. RECYKLACE ELEKTRICKÝCH A ELEKTRONICKÝCH ZAŘÍZENÍ

Tento symbol označuje, že v souladu s platnými předpisy musí být výrobek a/nebo baterie zlikvidovány odděleně od domovního odpadu. Po skončení životnosti tohoto výrobku byste měli články/baterie/akumulátory vyjmout a odnést na sběrné místo určené místními úřady.
Pro podrobnější informace o nejvhodnějším způsobu likvidace elektrických a elektronických zařízení a/nebo příslušných baterií by se spotřebitelé měli obrátit na místní úřady.
Dodržování výše uvedených pokynů přispívá k ochraně životního prostředí.

9. ZÁRUKA A TECHNICKÝ SERVIS

Společnost Cecotec odpovídá konečnému uživateli nebo spotřebiteli za jakýkoli nesoulad, který existuje v době dodání výrobku za podmínek a ve lhůtách stanovených platnými předpisy. Doporučuje se, aby opravy prováděl kvalifikovaný personál.
Pokud zjistíte problém s výrobkem nebo máte jakékoli dotazy, obraťte se na Oficiální technickou asistenční službu společnosti Cecotec na telefonním čísle +34 96 321 07 28.

10. COPYRIGHT

Práva duševního vlastnictví k textům v tomto návodu jsou majetkem společnosti CECOTEC INNOVACIONES, S.L. Všechna práva jsou vyhrazena. Obsah této publikace nesmí být, zčásti nebo jako celek, reprodukován, ukládán do systému obnovy, přenášen nebo distribuován žádnými prostředky (elektronicky, mechanicky, fotokopírováním, nahráváním nebo podobným způsobem) bez předchozího souhlasu společnosti CECOTEC INNOVACIONES, S.L.

11. PROHLÁŠENÍ O SHODĚ

VÝROBCE: CECOTEC INNOVACIONES S.L
ADRESA: Av. Reyes Católicos, Č. 60, 469 10, Alfafar, Valencia (Španělsko).

POPIS: Bruska
IDENTIFIKACE VÝROBKU: EU01_134824 PerfectSurface 2125 Delta Liberty
FUNKCE: Orbitální bruska
MODEL: EU01_134824

Osvědčuje, že popsaný výrobek byl navržen, vyroben a otestován a splňuje všechna platná ustanovení.

IMPLEMENTACE SMĚRNIC EU:
Směrnice o strojních zařízeních 2006/42/ES.
Směrnice 2014/30/EU o harmonizaci právních předpisů členských států týkajících se elektromagnetické kompatibility.
Směrnice 2011/65/EU a Směrnice Komise v přenesené pravomoci (EU) 2015/863 o omezení používání některých nebezpečných látek v elektrických a elektronických zařízeních.

POUŽITÉ HARMONIZOVANÉ NORMY:
EN 62841-1:2015 + A11:2022
EN 62841-2-4:2014
EN IEC 55014-1:2021
EN IEC 55014-2:2021

1. PARÇALAR VE BİLEŞENLER

Şema 1
1. Açma/kapama düğmesi
2. Tutamak
3. Havalandırma delikleri
4. Toz emme girişi
5. Zımpara plakası
6. Toz toplama deposu
7. Adaptör
8. FingerDetail aksesuarı
9. Batarya çıkarma düğmesi

NOT:
Bu kılavuzdaki grafikler şematik gösterimlerdir ve cihazla tam olarak eşleşmeyebilir.

2. KULLANMADAN ÖNCE

- Bu cihaz, taşıma sırasında korunması için tasarlanmış bir ambalaj içerisinde paketlenmiştir. Cihazı ve tüm malzemeleri ambalajından çıkarın İleride taşımanız gerektiğinde cihazın zarar görmesini önlemek için orijinal kutuyu ve diğer ambalajları güvenli bir yerde saklayabilirsiniz. Orijinal ambalajı atmak isterseniz, tüm öğeleri doğru şekilde geri dönüşüm kutusuna attığınızdan emin olun.
- Tüm parçaların ve bileşenlerin içinde ve sağlam olduğundan emin olun. Herhangi bir parçanın eksik veya kırık olması durumunda, lütfen resmi Cecotec Teknik Servisi ile derhal iletişime geçin.
- Yardım talep etmeniz durumunda ekipmanınızın doğru bir şekilde izlenebilirliğini sağlamak için ürünün seri numarasını çıkarmayın.

Paket içeriği
- Zımpara makinesi
- Toz deposu
- Detay aksesuarı
- Komple kağıt yedekleri x12
- Aspiratör adaptörü
- Batarya
- Şarj aleti
- Kullanma kılavuzu

3. KURULUM

Montaj talimatları
⚠DİKKAT! Herhangi bir ayarlama veya bakım ya da onarım işlemi yapmadan önce aletin elektrik bağlantısını kesin, aksi takdirde elektrik çarpması meydana gelebilir.

3.1 Zımpara kağıdı takın/çıkarın3.1 Zımpara kağıdı takın/çıkarın"
Şema. 2

Notlar:
- Kağıdı uygulamadan önce zımpara plakasını temizleyin.
- Sadece doğru boyutta zımpara kağıdı kullanın. Kullandığınız kâğıt plakadan daha büyükse, yırtılabilir ve yaralanmaya neden olabilir.
- Plaka, zımpara kağıdını hızlı bir şekilde takabilmeniz için Velcro ile donatılmıştır.
- Zımpara kâğıdı, aşınmaya bağlı olarak ayrı ayrı değiştirilebilen iki parçaya ayrılmıştır.
- Optimum zımparalama sonuçları için sadece doğru ağırlıkta zımpara kâğıdı kullanın.

3.1.1 Zımpara kâğıdı takma
Zımpara kağıdının her iki parçasını da plakanın üzerine yerleştirin ve üzerlerine eşit basınç uygulayın. Hizalandıklarından ve deliklerin plakadaki deliklerle eşleştiğinden emin olun.

3.1.2 Zımpara kağıdını çıkarma
Zımpara kağıdını plakadan çıkarın.

NOT:
Kâğıdın her iki tarafı da yerinde olmadıkça aleti kullanmayın.

3.2 FingerDetail aksesuarının takılması
Zımpara plakasını verilen FingerDetail aksesuarı ile değiştirebilirsiniz.

3.2.1 Zımpara plakası çıkarılması

NOT: Koruyucu eldiven giymek yaralanmaları önlemenize yardımcı olacaktır.

1. Güvenli ve rahat bir şekilde çalışmak için zımpara makinesini sabit bir yüzeye yerleştirin.
2. Sabitleme vidasını bulun. Vida, şekil 3'te gösterildiği gibi plakanın üst kısmında yer almaktadır.
3. Vida başına uygun bir tornavida kullanarak vidayı gevşetin.
4. Ardından gevşetmek için saat yönünün tersine çevirin. Sıkı ama kontrollü basınç uyguladığınızdan emin olun.

5. Vidayı gevşettikten sonra tamamen çıkarın ve kaybolmasını önlemek için güvenli bir yerde saklayın.
6. Vida çıkarılmış haldeyken zımpara plakasını yavaşça dışarı doğru çekin.
7. NOT: Plaka sıkışmışsa, serbest kalana kadar hafifçe bir yandan diğer yana hareket ettirin.
8. Plaka ve mil yüzeyindeki toz veya kir kalıntılarını temizleyin.
9. Zımpara plakasını yenisini deliklerle aynı hizaya getirerek değiştirin ve vidayı saat yönünde sabitlenene kadar sıkın.

3.2.2 FingerDetail aksesuarının takılması

1. Aksesuarı zımpara plakasına takın ve zımpara plakası tabanındaki deliklerle eşleştirin.
2. Yerine sabitlemek için, doğru şekilde konumlandırılıp sabitlenene kadar vidayı saat yönünde sıkın.

3.2.3 Zımpara kağıdını FingerDetail eklentisine takma

1. Uygun zımpara kağıdını FingerDetail aksesuarının üzerine bastırın.
2. Ayrıca zımpara kağıdını zımpara plakasının arkasına yerleştirin. Bu, Velcro'nun kirlenmesini önleyecektir.

3.3 Toz deposunun takılması/çıkarılması/boşaltılması

Şema. 4

3.3.1 Toz toplayıcı depoyu takma:

1. Depoyu takmadan önce, sıkıca kapalı olduğundan emin olun.
2. Depoyu toz emme yuvasına girebildiği kadar sokun.
3. Yerine kilitlemek için depoyu saat yönünde çevirin.

3.3.2 Toz toplayıcı deposunu çıkarma:

1. Çıkarmak için depoyu saat yönünün tersine çevirin.
2. Hazneyi çıkarın.

3.3 Toz deposunun boşaltılması

1. Kapağı çıkarmak için depo üzerindeki tırnağa basın.
2. Depoyu boşaltmak için çalkalamanız yeterlidir.
3. Ardından kapağı yerine takın.

NOT: Optimum emiş sağlamak için toz toplama tankını düzenli olarak boşaltın.

3.4 Harici emişin takma/çıkarma

Şema. 5

1. Adaptörü toz emme yuvasına takın ve gidebildiği kadar içeri itin.
2. Kullanılacak süpürgenin hortumunu adaptöre bağlayın. Kullandığınız süpürgenin zımpara kalıntılarını süpürmek için uygun olduğundan emin olun.

Notlar:

- Uygun bir elektrikli süpürge kullanın. Normal ev tipi süpürgeler zımpara kalıntılarını süpürmek için tasarlanmamıştır.
- Gerekirse, süpürge hortumunu adaptör kullanmadan doğrudan alete bağlayabilirsiniz.

⚠ Uyarılar:

- Yangın riski Yüzey kaplamalarının (poliüretan, keten tohumu yağı, vb.) zımparalanmasından kaynaklanan birikmiş toz kendiliğinden tutuşabilir ve yangına neden olabilir. Riski azaltmak için zımpara ve kaplama üreticisinin kılavuzundaki talimatlara kesinlikle uyun.
- Yangın riski Kıvılcım oluşabileceğinden, çivili veya metal yüzeyli ahşapları zımparalarken elektrikli süpürge kullanmayın. Koruyucu gözlük ve toz maskesi kullanın. Yangın riski nedeniyle, zımpara makinesini magnezyum yüzeyleri zımparalamak için kullanmayın. Aleti ıslak yüzeyleri zımparalamak için kullanmayınız.

3.5 Bataryanın şarj edilmesi

Dikkat

Yanlış şarj durumunda batarya hasar görebilir.

1. Bataryayı doğru şekilde şarj etmek için, önce batarya açma düğmesine basarak bataryayı çıkarmalı ve ardından şarj cihazı konektörünü çıkarılabilir batarya üzerindeki şarj konektörüne takmalısınız.

NOT: İyi bir bağlantı sağlamak için konektörün yerine sıkıca oturduğundan emin olun.

2. Bağlandıktan sonra, şarj cihazının güç kaynağını elektrik prizine takın.
3. Şarj cihazı takıldığında, bataryanın şarj olduğunu göstermek için bir ışık kırmızı renkte yanacaktır.

Batarya tamamen şarj olduğunda, şarj cihazının üzerindeki ışık yeşil yanacaktır.

4. Şarj edildikten sonra, önce şarj adaptörünü elektrik prizinden çıkarın ve ardından şarj cihazı konektörünü bataryadan çıkarın.
5. Şarj edilmiş bataryayı tekrar alete takın. Doğru hizalandığından ve bir klik sesi duyana kadar yerine oturduğundan emin olun.

NOT:
- Şarj adaptörüyle bağlantısını kesmeden önce bataryanın tamamen şarj olmasını bekleyin.
- Bataryanın ömrünü uzatmak için, tamamen şarj olduktan sonra uzun süre şarj cihazına bağlı bırakmaktan kaçının ve kullanmadığınız zamanlarda serin ve kuru bir yerde saklayın.
- Aletinizi şarj etmek için sadece verilen şarj cihazını kullanın. Başka bir şarj cihazının kullanılması alete zarar verebilir veya tehlikeli durumlara yol açabilir.
- Şarj ederken yalnızca bir şarj cihazı kullanın.
- Şarj cihazını veya aleti asla açmaya çalışmayın. İçlerinde kullanıcının bakım yapabileceği hiçbir parça yoktur. Lütfen Cecotec›in Resmi teknik destek hattı ile iletişime geçin.
- Aletin performansı düşmeye başladığında bataryayı daima yeni (veya yeni şarj edilmiş) bir batarya ile değiştirin. Yoğun ısı bataryalara son derece zarar verir; ne kadar çok ısı üretilirse, batarya o kadar hızlı güç kaybeder. Çok ısınan bir bataryanın kullanım ömrü kısa olabilir.
- Aletin performansı düştükten sonra aleti tekrar tekrar kullanarak bataryayı asla aşırı deşarj etmeyiniz. Aletin tetiğini sürekli çekerek bataryayı boşaltmaya çalışmayın. Batarya performansı düşmeye başladığında, aleti durdurun ve optimum performans için bataryayı yeniden şarj edin.
- Batarya takımını oda sıcaklığında 50° F- 104° F (10°- 40° C) arasında şarj edin. Aleti ve batarya paketini 120°F (49°C) sıcaklığı aşmayan bir yerde saklayın. Bu, batarya hücrelerinde ciddi hasarı önlemek için önemlidir. Alet yavaş çalışmaya başladığında batarya takımı yeniden şarj edilmelidir. Kullanılmadığı zamanlarda batarya paketini ataç, bozuk para, anahtar, çivi, vida gibi diğer metal nesnelerden veya bir terminal ile diğeri arasında bağlantı kurabilecek diğer metal nesnelerden uzak tutun. Batarya terminallerinin kısa devre yapması kıvılcımlara, yanıklara veya yangına neden olabilir.

3.5.1 Bataryanın takılması veya çıkarılması

1. Bataryayı kılavuz rayın üzerine yerleştirerek ve bir "klik" sesi duyana kadar batarya tutucunun içine doğru hafifçe iterek yerleştirin.
2. Bataryayı aletin kendisinden çıkarmak için batarya açma düğmesine basmanız ve bataryayı çıkarmanız gerekir.

NOT:
- Bataryayı her zaman sonuna kadar takın.
- Tamamen devreye girdiğinde bir klik sesi duyacaksınız.
- Batarya tam olarak takılı değilse ve gevşekse, kazara düşebilir ve yaralanmaya neden olabilir.
- Bataryayı takarken güç kullanmayın. Batarya kolayca içeri kaymıyorsa, doğru şekilde yerleştirilmiyor demektir.

⚠ DİKKAT! Alet üzerinde herhangi bir bakım veya onarım çalışması yapmadan önce aletin kapalı ve bataryanın çıkarılmış olduğundan emin olunuz.

4. KULLANIM

- Zımpara makinesini kullanmadan önce güvenlik talimatlarını dikkatlice okuyun ve tüm fonksiyonlarını öğrenin.

⚠ DİKKAT!
- Parçaları veya aksesuarları tutarken, ayarları yaparken, temizlerken veya zımpara makinesini kullanmayı bitirdiğinizde zımpara makinesini kapatın. Bu, yaralanmaya neden olabilecek kazara çalıştırmayı önleyecektir.
- Hareket etmesini önlemek için iş parçasını doğru şekilde sabitleyin. Örneğin mengene gibi bu amaç için tasarlanmış bir alet kullanmanızı öneririz.
- Zımpara makinesinin veya iş parçasının çok ısınmasına izin vermeyin. Aşırı ısınma yangın riskini artırır.
- Lütfen üzerinde çalışırken iş parçasının ısınabileceğini unutmayın. Bu nedenle, tamamen soğuyana kadar dokunmaktan kaçının, aksi takdirde kendinizi yakabilirsiniz. Soğutucu akışkanlar veya benzer ürünler kullanmayın.

Zımpara makinesini açma/kapama

NOT:
- Besleme voltajının zımpara makinesinin işaretinde belirtilen nominal voltajla eşleştiğinden emin olun.
- Sadece iyi durumda olan zımpara kağıdı kullanın.
- Farklı malzemeler üzerinde çalışmak için aynı zımpara kağıdını kullanmayın (örneğin metal ve ardından ahşap).

1. Aleti elektrik prizine bağlayınız.
2. Açmak için açma/kapama düğmesini "I" konumuna getirin.
3. Kapatmak için açma/kapama düğmesini kapalı "0" konumuna getirin.

Zımparalama

1. Açıldıktan sonra, zımpara kağıdını üzerinde çalışmak istediğiniz iş parçası üzerinde gezdirin. Elektrik kablosunu aletin arka tarafında tutunuz ve zımpara kağıdına temas etmesini önleyiniz.
2. Zımparalama sırasında tutamağa çok fazla baskı uygulamayın. Ayrıca, tek tip çalışmaya çalışın. Bu tavsiyelere uyarak aletin hasar görmesini ve zımpara kağıdının erken aşınmasını önleyebilirsiniz.
3. Köşeleri ve kenarları zımpara kağıdının üst veya yan tarafıyla parlatın.
4. Zımparalama işlemini bitirdiğinizde aleti kaldırın ve ardından kapatın.
5. Kağıdı uygulamadan önce zımpara plakasını temizleyin.
6. Optimum emiş sağlamak için toz haznesini veya süpürgeyi düzenli olarak boşaltın.

Doğru zımpara kağıdı seçimi

Gramaj		Kullanım
P 60	P 80	Pürüzlü ahşap yüzeylerin zımparalanması.
P 120	P 180	Düz yüzeylerin zımparalanması.
P 240		Astarlanmış ve boyalı yüzeylerin zımparalanması.

Pratik tavsiye
- Aleti her zaman iki elinizle tutun.
- Alet üzerine aşırı basınç uygulamayın. Zımpara kağıdının durumunu periyodik olarak kontrol edin. Gerektiğinde değiştirin.
- Her zaman ahşabın damarı ile zımparalayın.
- Zımpara makinesini her zaman çalışma yüzeyine temas etmeden önce açın ve çalışma yüzeyinden kaldırılana kadar kapatmayın.
- Mümkünse, iş parçasını bir çalışma tezgahına veya benzeri sağlam bir yüzeye kelepçeleyin.
- Başka bir kat uygulamadan önce yeni boya katlarını zımparalarken ekstra ince kum kullanın. Diğer yüzeylerde orta kum ile başlayın. Her iki durumda da pürüzsüz bir yüzey elde etmek için yavaş yavaş ince taneye geçin.

Zımpara plakası veya FingerDetail ek parçasını kullanmak arasında seçim yapın

Zımpara plakası:
Geniş yüzeylerin yanı sıra köşeleri, kenarları ve kıvrımları zımparalamak için.

FingerDetail aksesuarı
Küçük veya dar alanların zımparalanması için.

5. TEMİZLİK VE BAKIM

⚠ Uyarılar:
- Herhangi bir ayarlama veya bakım ya da onarım işlemi yapmadan önce zımpara makinesinin elektrik bağlantısını kesin, aksi takdirde elektrik çarpması meydana gelebilir.
- Bu kılavuzda belirtilmeyen onarım ve bakım işlemleri kalifiye personel tarafından gerçekleştirilmelidir. Yalnızca orijinal parçalar kullanın.
- Aşağıdaki temizlik ve bakım işlemleri düzenli olarak yapılmalıdır.

Temizlik
⚠ Uyarılar:
- Cihaza su püskürtmeyin veya suya daldırmayın, aksi takdirde elektrik çarpmasına maruz kalabilirsiniz.
- Havalandırma deliklerini, alet gövdesini ve tutma yerini temiz tutunuz.
- Zımpara makinesini temizlemek için sadece bir bez veya fırça kullanın.
- Temizlik maddeleri veya çözücüler kullanmayın. Aksi takdirde, zarar verebilir.
- Zımpara kağıdını bir süpürge ile temizleyin veya sadece silkeleyin.

Depolama
- Aleti serin ve kuru bir yerde, çocukların ulaşamayacağı bir yerde saklayın.
- Aleti depolamadan önce toz haznesini boşaltın.

6. SORUN GİDERME

Problem	Muhtemel sorunlar	Muhtemel çözümler
Zımpara makinesi çalışmıyor.	Elektriğe doğru şekilde bağlanmamış. Ana devre kesici atmıştır.	Prizi, güç kablosunu, fişi ve devre kesiciyi kontrol edin. Bu parçalardan herhangi birinin onarımı nitelikli bir elektrikçi tarafından yapılmalıdır.
	Açma/kapama düğmesi düzgün çalışmıyor.	Lütfen Cecotec'in resmi Teknik destek Servisi ile iletişime geçiniz.
	Motor arızalı.	
Alet duruyor.	Gevşek bir iç kontak var.	Lütfen Cecotec'in Resmi Teknik destek Servisi ile iletişime geçin.
	Açma/kapama düğmesi bozuk.	
Motor yavaşlar ve durur.	Alet, üzerinde çalıştığınız iş parçasını zımparalamak için uygun değildir.	Zımpara makinesine uygulanan basıncı azaltın.
		Aleti bu parçayı zımparalamak için kullanmayın.
Alet düzgün zımparalamıyor.	Kullandığınız zımpara kağıdı üzerinde çalıştığınız iş parçası için uygun değildir.	Uygun zımpara kağıdı kullanın.
	Zımpara kağıdı aşınmış.	Zımpara kağıdını değiştirin.

Zımpara kağıdı çok çabuk aşınıyor.	Kullandığınız zımpara kağıdı üzerinde çalıştığınız iş parçası için uygun değildir.	Uygun zımpara kağıdı kullanın.
	Çok fazla baskı uyguluyor.	Uygulanan basıncı azaltın.

7. TEKNİK BİLGİLER

Ürün referansı	EU01_134824
Ürün	PerfectSurface 2125 Delta Liberty
Nominal giriş gerilimi (U)	100-240 V~, 50/60 Hz
Salınım hızı (n)	28000 dk-1
Ağırlık (aksesuarsız)	yaklaşık 1,1 kg
Koruma sınıfı	II
Koruma kategorisi	IPX0
Ses basıncı seviyesi (LpA)	76 dB(A) KpA= 3 dB
Ses gücü seviyesi (LWA)	87 dB(A) KWA = 3 dB
Titreşim (ah)	9 m/s29 m/s2 K= 1,5 m/s2

- Belirtilen toplam titreşim değeri ve belirtilen gürültü emisyon değeri, standartlaştırılmış bir test yöntemine göre ölçülmüştür ve bir elektrikli el aletini diğeriyle karşılaştırmak için kullanılabilir.
- Belirtilen toplam titreşim değeri ve belirtilen gürültü emisyon değeri, yükün geçici bir değerlendirmesi için de kullanılabilir.

Ürün kalitesini artırmak için teknik özellikler önceden haber verilmeksizin değiştirilebilir.
Çin›de Üretildi | İspanya›da Tasarlandı

8. ELEKTRİKLİ VE ELEKTRONİK EKİPMANLARIN GERİ DÖNÜŞÜMÜ

Bu sembol, yürürlükteki yönetmeliklere göre ürünün ve/veya bataryanın evsel atıklardan ayrı olarak atılması gerektiğini belirtir. Bu ürün kullanım ömrünün sonuna ulaştığında, pilleri/akümülatörleri çıkarmalı ve yerel yetkililer tarafından belirlenen bir toplama noktasına götürmelisiniz.
Elektrikli ve elektronik ekipmanların ve/veya pillerin uygun şekilde nasıl imha edileceğineilişkin ayrıntılı bilgi için tüketiciler yerel yetkililerle iletişime geçmelidir.
Yukarıdaki yönergelere uyulması çevrenin korunmasına yardımcı olacaktır.

9. GARANTİ VE TEKNİK SERVİS

Cecotec, ürünün teslimatı sırasında mevcut olan herhangi bir uygunsuzluktan dolayı son kullanıcıya veya tüketiciye karşı yürürlükteki yönetmelikler tarafından belirlenen şartlar, koşullar ve süreler kapsamında sorumlu olacaktır.
Onarımların nitelikli personel tarafından yapılması tavsiye edilir.
Ürünle ilgili bir sorun tespit ederseniz veya herhangi bir sorunuz varsa, lütfen +34 96 321 07 28 numaralı telefondan resmi Cecotec Teknik Destek Servisi ile iletişime geçin.

10. TELİF HAKLARI

Bu kılavuzdaki metinlerin fikri mülkiyet hakları CECOTEC INNOVACIONES, S.L.'ye aittir. Bu yayının içeriği, CECOTEC INNOVACIONES, S.L.'nin önceden izni olmadan kısmen veya tamamen çoğaltılamaz, bir erişim sisteminde saklanamaz, herhangi bir yolla (elektronik, mekanik, fotokopi, kayıt veya benzeri) iletilemez veya dağıtılamaz.

11. UYGUNLUK BEYANNAMESİ

ÜRETİCİ: CECOTEC INNOVACIONES S.L
ADRES Av. Reyes Católicos, 60, 46910, Alfafar (Valencia), España.

AÇIKLAMA: Zımpara makinesi
MAKiNENIN TANIMLANMASI: EU01_134824 PerfectSurface 2125 Delta Liberty
FONKSİYON: Orbital zımpara
MODEL: EU01_134824

Tanımlanan ürünün tasarlandığını, üretildiğini ve test edildiğini ve geçerli tüm hükümlere uygun olduğunu onaylar.

AB DİREKTİFLERİNE UYGUN:
2006/42/EC sayılı Makine Direktifi.
Üye Devletlerin elektromanyetik uyumlulukla ilgili yasalarının uyumlaştırılmasına ilişkin 2014/30/EU sayılı Direktif.
Elektrikli ve elektronik ekipmanlarda belirli tehlikeli maddelerin kullanımının kısıtlanmasına ilişkin 2011/65/EU sayılı Direktif ve 2015/863 sayılı Yetkilendirilmiş Direktif.

UYUM STANDARTLAR UYGULANMAKTADIR:
EN 62841-1:2015 + A11:2022
EN 62841-2-4:2014
EN IEC 55014-1:2021
EN IEC 55014-2:2021

1. PECES I COMPONENTS

Fig. 1
1. Interruptor d'encès/apagat
2. Empunyadura
3. Orificis de ventilació
4. Port d'extracció de pols
5. Plat de poliment
6. Dipòsit de recol·lector de pols
7. Adaptador
8. Accessori FingerDetail
9. Botó d'alliberament de bateria

NOTA:
Els gràfics d'aquest manual són representacions esquemàtiques i potser no coincideixen exactament amb els del producte.

2. ABANS DE L'ÚS

- Aquest aparell presenta un embalatge dissenyat per a protegir-lo durant el seu transport. Traieu l'aparell de la caixa i tot el material d'embalatge. Podeu conservar la caixa original i altres elements de l'embalatge en un lloc segur per prevenir danys a l'aparell si necessiteu transportar-lo en el futur. Si voleu llençar l'embalatge original, assegureu-vos de reciclar tots els elements correctament.
- Assegureu-vos que totes les peces i els components estiguin inclosos i en bon estat. Si faltés alguna peça o no estigués en bon estat, contacteu amb el Servei d'Atenció Tècnica Oficial de Cecotec immediatament.
- No retireu el número de sèrie del producte, per poder mantenir una correcta traçabilitat del vostre equip en cas de sol·licitar assistència.

Contingut de la caixa
- Polidora
- Dipòsit de pols
- Accessori de detalls
- Recanvis de paper complets x12
- Adaptador d'aspirador
- Bateria
- Carregador
- Aquest manual d'instruccions

3. MUNTATGE

Instruccions de muntatge

⚠ Advertiment: Desconnecteu l'eina de la xarxa elèctrica abans de fer qualsevol ajustament o qualsevol operació de manteniment o reparació. En cas contrari, podrieu patir una descàrrega elèctrica.

3.1 Col·locar/retirar el paper de vidre

Fig. 2

Notes:
- Netegeu el plat de poliment abans de posar el paper.
- Utilitzeu només paper de vidre de la mida adequada. Si el paper que utilitzeu és més gran que el plat, es podria trencar i provocar alguna lesió.
- El plat està proveït de velcro perquè pugueu fixar el paper de vidre ràpidament.
- El paper de vidre està dividit en dues parts que es poden substituir individualment en funció del desgast.
- Per obtenir uns resultats de poliment òptims, utilitzeu únicament paper de vidre del gramatge adequat.

3.1.1 Col·locar el paper de vidre

Col·loqueu les dues parts del paper de vidre sobre el plat i exerciu una pressió uniforme sobre elles. Assegureu-vos que quedin alineades i que els orificis coincideixin amb els del plat.

3.1.2 Retirar el paper de vidre

Retireu el paper de vidre del plat.

Nota:
No utilitzeu l'eina si les dues parts del paper no estan col·locades.

3.2 Col·locar l'accessori FingerDetail

Podeu substituir el plat de poliment per l'accessori FingerDetail proporcionat.

3.2.1 Retirar el plat de poliment

NOTA: Utilitzar guants de protecció us ajudarà a evitar lesions.

1. Col·loqueu la polidora en una superfície estable per treballar amb seguretat i comoditat.
2. Col·loqueu el cargol de fixació. El cargol es troba a la part superior del plat, tal com es mostra a la figura 3.

3. Afluixeu el cargol amb l'ajuda d'un tornavís adequat per al cap del cargol.
4. A continuació, gireu-lo en sentit antihorari per afluixar-lo. Assegureu-vos d'aplicar una pressió ferma però controlada.
5. Traieu completament el cargol un cop afluixat i deseu-lo en un lloc segur per evitar perdre'l.
6. Amb el cargol retirat, estireu suaument del plat de poliment cap a fora.
7. Nota: Si el plat està encallat, moveu-lo lleugerament d'una banda a l'altra fins que s'alliberi.
8. Netegeu qualsevol residu de pols o brutícia de la superfície del plat i de l'eix.
9. Reemplaceu el plat de poliment col·locant el nou alineant-lo amb els forats i premeu el cargol en sentit horari fins que quedi ben subjecte.

3.2.2 Col·locar l'accessori FingerDetail

1. Inseriu l'accessori al plat de poliment i feu-lo coincidir amb els forats de la base.
2. Perquè quedi fix, premeu el cargol en sentit horari fins que quedi correctament subjecte i ubicat.

3.2.3 Col·locar el paper de vidre a l'accessori FingerDetail

1. Premeu el paper de vidre corresponent sobre l'accessori FingerDetail.
2. Col·loqueu també paper de vidre a la part posterior del plat de poliment. Això evitarà que s'embruti el velcro.

3.3 Col·locar/retirar/buidar el dipòsit recol·lector de pols

Fig. 4

3.3.1 Col·locar el dipòsit recol·lector de pols:

1. Abans de col·locar el dipòsit, assegureu-vos que estigui ben tancat.
2. Inseriu el dipòsit fins al límit al port d'extracció de pols.
3. Gireu el dipòsit en el sentit de les agulles del rellotge perquè quedi fix.

3.3.2 Retirar el dipòsit recol·lector de pols:

1. Gireu el dipòsit en el sentit contrari al de les agulles del rellotge per alliberar-lo.
2. Retireu el dipòsit.

3.3.3 Buidar el dipòsit recol·lector de pols

1. Premeu la llengüeta del dipòsit per retirar la tapa.
2. Per buidar el dipòsit, només cal sacsejar-lo.
3. A continuació, torneu a col·locar la tapa.

Nota: Buideu el dipòsit recol·lector de pols de manera regular per garantir una aspiració òptima.

3.4 Connectar/desconnectar l'aspiració externa

Fig. 5

1. Inseriu l'adaptador al port d'extracció de pols i empenyeu-lo fins al límit.
2. Connecteu la mànega de l'aspirador que utilitzeu a l'adaptador. Assegureu-vos que l'aspirador que utilitzeu és adequat per aspirar les restes produïdes en polir.

Notes:
- Utilitzeu un aspirador adequat. Els aspiradors domèstics normals no estan dissenyats per aspirar les restes que es produeixen en polir.
- Si ho necessiteu, podeu connectar la mànega de l'aspirador directament a l'eina, sense utilitzar l'adaptador.

⚠ Advertiments:
- Risc d'incendi. La pols acumulada que es produeix en polir els revestiments de les superfícies (poliuretà, oli de llinosa, etc.) pot iniciar una combustió espontània i causar un incendi. Per reduir el risc, seguiu estrictament les instruccions del manual de la polidora i del fabricant del revestiment.
- Risc d'incendi. No utilitzeu una aspiradora en polir fustes amb claus o superfícies metàl·liques, ja que es poden produir espurnes. Utilitzeu lents de seguretat i una màscara per a pols. A causa del risc d'incendi, no utilitzeu la polidora per polir superfícies de magnesi. No utilitzeu l'eina per escatar superfícies humides.

3.5 Càrrega de la bateria

Advertiment

La bateria es pot fer malbé en cas d'una càrrega inadequada.

1. Per carregar correctament la bateria, heu d'extreure primerament la bateria prement el botó d'alliberament de bateria i, a continuació, inserir el connector del carregador al connector de càrrega que es troba a la bateria extraïble.

NOTA: Assegureu-vos que el connector està col·locat fermament al seu lloc per garantir una bona connexió.

2. Un cop connectat, endolleu la font d'alimentació del carregador a la presa de corrent.
3. En endollar el carregador, s'encendrà un llum que indicarà en color vermell que la bateria està en procés de càrrega.

Un cop la bateria estigui completament carregada, el llum del carregador serà de color verd.

4. Un cop carregada, desconnecteu l'adaptador de càrrega de la presa de corrent primer i després traieu el connector del carregador de la bateria.

5. Inseriu la bateria carregada de nou a l'eina. Assegureu-vos que estigui correctament alineada i encaixi al seu lloc fins que escolteu un clic.

NOTA:
- Permeteu que la bateria es carregui completament abans de desconnectar-la de l'adaptador de càrrega.
- Per prolongar la vida útil de la bateria, eviteu deixar-la connectada al carregador per períodes prolongats una vegada que estigui completament carregada i emmagatzemeu-la en un lloc fresc i sec quan no estigui en ús.
- Utilitzeu únicament el carregador subministrat per recarregar la vostra eina. L'ús de qualsevol altre carregador pot fer malbé l'eina o crear condicions perilloses.
- Només utilitzeu un carregador quan carregueu l'aparell.
- No intenteu obrir mai el carregador ni l'eina. L'aparell no conté parts susceptibles de ser reparades per l'usuari al seu interior. Poseu-vos en contacte amb el Servei d'Assistència Tècnica Oficial de Cecotec.
- Sempre canvieu la bateria per una nova (o recent carregada) quan el rendiment de l'eina comenci a disminuir. La calor intensa és summament perjudicial per a les bateries; com més calor es generi, més ràpid perdrà l'energia la bateria. Una bateria que s'escalfi massa pot tenir una vida útil curta.
- Mai descarregueu excessivament la bateria usant reiteradament l'eina després que el rendiment de la mateixa hagi disminuït. No intenteu descarregar la bateria prement contínuament el gallet de l'eina. Quan el rendiment de la bateria comenci a disminuir, atureu l'eina i recarregueu la bateria per obtenir un rendiment òptim.
- Carregueu el paquet de bateria a temperatura ambient entre 50 °F - 104 °F (10 °C a 40 °C). Emmagatzemeu l'eina i el paquet de bateria en llocs on les temperatures no superin els 120 °F (49 °C). Això és important per evitar que es produeixin danys greus a les cel·les de la bateria. El paquet de bateries s'ha de carregar quan l'eina comenci a funcionar lentament. Quan no l'utilitzeu, mantingueu el paquet de bateria lluny d'altres objectes metàl·lics com ara clips, monedes, claus, cargols o altres objectes metàl·lics que puguin fer connexió entre un terminal i un altre. Si es fa curtcircuit als terminals de la bateria, es poden produir espurnes, cremades o fins i tot incendis.

3.5.1 Instal·lació o extracció de la bateria

1. Heu d'inserir la bateria col·locant-la sobre el carril guia i empenyent-la suaument en el suport de la bateria fins que escolteu un "clic".
2. Per extreure la bateria de la pròpia eina, cal prémer el botó d'alliberament de la bateria i retirar-la.

NOTA:
- Inseriu la bateria sempre fins al fons.
- Quan estigui completament encaixada, escoltareu un "clic".

- Si la bateria no està encaixada del tot i queda solta, podria caure accidentalment i causar lesions.
- No feu força en inserir la bateria. Si la bateria no llisca amb facilitat, vol dir que no s'està inserint correctament.

⚠ Advertiment: Abans de realitzar qualsevol operació de manteniment o reparació a l'eina, assegureu-vos que aquesta estigui desconnectada i d'haver extret la bateria.

4. FUNCIONAMENT

- Abans d'utilitzar la polidora, llegiu atentament les instruccions de seguretat i familiaritzeu-vos amb totes les seves funcions.

⚠ Advertiment:
- Desconnecteu la polidora en manipular les peces o accessoris, en regular els ajustaments, en netejar-la o quan hagi acabat d'utilitzar-la. D'aquesta manera, evitareu que es posi en marxa de manera accidental, fet que podria causar lesions.
- Fixeu correctament la peça en què treballareu per evitar que es mogui. Per això, us aconsellem que utilitzeu un utensili destinat per a això com, per exemple, un cargol de banc.
- Eviteu que la polidora o la peça en què estigui treballant s'escalfin massa. El sobreescalfament augmenta el risc d'incendi.
- Tingueu en compte que, en treballar-hi, la peça es pot escalfar. Per tant, eviteu tocar-la fins que no estigui completament freda. En cas contrari, es podria cremar. No utilitzeu productes refrigerants ni similars.

Encendre/apagar la polidora

Nota:
- Assegureu-vos que la tensió d'alimentació coincideix amb la tensió nominal indicada en el marcatge de la polidora.
- Utilitzeu només paper de vidre que estigui en bon estat.
- No utilitzeu el mateix paper de vidre per treballar materials diferents (per exemple, metall i després fusta).

1. Connecteu l'eina a la presa de corrent.
2. Per engegar-la, col·loqueu l'interruptor d'encès/apagat a la posició d'encesa «I».
3. Per apagar-la, poseu l'interruptor d'encès/apagat a la posició d'apagat «0».

Polir

1. Un cop encesa l'eina, moveu el paper de vidre sobre la peça on voleu treballar. Mantingueu el cable d'alimentació a la part posterior de l'eina i eviteu que entri en contacte amb el paper de vidre.
2. En polir, no exerciu gaire pressió sobre l'empunyadura. Així mateix, intenteu treballar de manera uniforme. Si seguiu aquestes recomanacions, evitareu que l'eina es faci malbé i que el paper de vidre es desgasti abans d'hora.
3. Premeu els cantons i les vores amb la part superior o lateral del paper de vidre.
4. Quan hagueu acabat de polir, aixequeu l'eina i, després, apagueu-la.
5. Netegeu el plat de poliment abans de posar el paper.
6. Buideu el dipòsit recol·lector de pols o l'aspirador de manera regular per garantir una aspiració òptima.

Seleccionar el paper de vidre adequat

Gramatge		Ús
P 60	P 80	Polir superfícies rugoses de fusta.
P 120	P 180	Polir superfícies planes.
P 240		Polir superfícies imprimades i pintades.

Consells pràctics
- Sostingueu sempre l'eina amb les dues mans.
- No exerciu gaire pressió sobre l'eina. Reviseu l'estat del paper de vidre periòdicament. Reemplaceu-lo quan sigui necessari.
- Poliu sempre amb la veta de la fusta.
- Engegueu sempre la polidora abans de posar-la en contacte amb la superfície de treball i no l'apagueu fins haver-la aixecat d'aquesta.
- Quan sigui possible, subjecteu la peça a un banc de treball o una altra superfície ferma similar.
- Quan poliu capes noves de pintura abans d'aplicar una altra capa, utilitzeu gra extrafí. En altres superfícies, comenceu amb un gra mitjà. En ambdós casos, canvieu gradualment a un gra fi per a un acabat llis.

Escollir entre utilitzar el plat de poliment o l'accessori FingerDetail

Plat de poliment:
Per polir grans superfícies, així com cantonades, vores i corbes.

Accessori FingerDetail:
Per polir espais petits o estrets.

5. NETEJA I MANTENIMENT

⚠ Advertiments:
- Desconnecteu la polidora de la xarxa elèctrica abans de realitzar qualsevol ajustament o qualsevol operació de manteniment o reparació. En cas contrari, podria patir una descàrrega elèctrica.
- Les operacions de reparació i manteniment que no estan indicades en aquest manual han de ser fetes per personal qualificat. Utilitzeu només peces originals.
- Les següents operacions de neteja i manteniment s'han de fer amb regularitat.

Neteja
⚠ Advertiments:
- No ruixeu l'aparell amb aigua ni el submergiu. En cas contrari, podria patir una descàrrega elèctrica.
- Mantingueu netes les ranures de ventilació, el cos de l'eina i l'empunyadura.
- Utilitzeu només un drap o un raspall per netejar la polidora.
- No utilitzeu productes de neteja ni dissolvents. En cas contrari, podrieu fer malbé l'aparell.
- Netegeu el paper de vidre amb un aspirador o simplement sacsegeu-lo.

Emmagatzematge
- Deseu l'eina en un lloc fresc i sec, fora de l'abast dels nens.
- Buideu el dipòsit recol·lector de pols abans de desar l'eina.

6. RESOLUCIÓ DE PROBLEMES

Problema	Possible causa	Possible solució
La polidora no es posa en marxa.	No està connectada correctament a la xarxa elèctrica. El disjuntor principal s'ha disparat.	Reviseu la presa de corrent, el cable d'alimentació, l'endoll i el disjuntor. La reparació de qualsevol d'aquests elements l'ha de fer un electricista qualificat.
	L'interruptor d'encesa/apagada no funciona correctament.	Poseu-vos en contacte amb el Servei d'Assistència Tècnica Oficial de Cecotec.
	El motor està avariat.	
L'eina s'atura.	Hi ha algun contacte intern solt.	Poseu-vos en contacte amb el Servei d'Assistència Tècnica Oficial de Cecotec.
	L'interruptor d'encès/apagat està trencat.	
El motor s'alenteix i s'atura.	L'eina no és adequada per escatar la peça amb què esteu treballant.	Reduïu la pressió exercida sobre la polidora.
		No utilitzeu l'eina per polir aquesta peça.
L'eina no poleix correctament.	El paper de vidre que utilitzeu no és l'adequat per a la peça amb què esteu treballant.	Utilitzeu un paper de vidre adequat.
	El paper de vidre està desgastat.	Canvieu el paper de vidre.
El paper de vidre es desgasta massa ràpid.	El paper de vidre que utilitzeu no és l'adequat per a la peça amb què esteu treballant.	Utilitzeu un paper de vidre adequat.
	Esteu exercint massa pressió.	Reduïu la pressió exercida.

7. ESPECIFICACIONS TÈCNIQUES

Referència del producte	EU01_134824
Producte	PerfectSurface 2125 Delta Liberty
Tensió nominal d'entrada (U)	100-240 V~, 50/60 Hz

Velocitat d'oscil·lació (n)	28000 min-1
Pes (sense accessoris)	aprox. 1,1 kg
Classe de protecció	II
Categoria de protecció	IPX0
Nivell de pressió sonora (LpA)	76 dB(A) KpA= 3 dB
Nivell de potència acústics (LWA)	87 dB(A) KWA = 3 dB
Vibració (ah)	9 m/s2 K= 1,5 m/s2

- El valor de vibració total especificat i el valor d'emissió de soroll indicat s'han mesurat segons un mètode d'assaig normalitzat i es poden utilitzar per comparar una eina elèctrica amb una altra.
- El valor de vibració total especificat i el valor d'emissió de soroll especificat també es poden utilitzar per a una avaluació provisional de la càrrega.

Les especificacions tècniques poden canviar sense notificació prèvia per millorar la qualitat del producte.
Fabricat a Xina | Dissenyat a Espanya

8. RECICLATGE D'APARELLS ELÈCTRICS I ELECTRÒNICS

Aquest símbol indica que, segons les normatives aplicables, el producte i/o la bateria s'han de llençar separadament dels residus domèstics. Quan aquest producte arribi al final de la seva vida útil, caldrà extreure les piles/bateries/acumuladors i portar-lo a un punt de recollida designat per les autoritats locals.
Per obtenir informació detallada sobre la forma més adequada de llençar els aparells elèctrics i electrònics i/o les bateries corresponents, el consumidor haurà de contactar amb les autoritats locals.
El compliment de les normes anteriors ajudarà a protegir el medi ambient.

9. GARANTIA I SAT

Cecotec respondrà davant l'usuari o consumidor final de qualsevol manca de conformitat que hi hagi en el moment del lliurament del producte en els termes, condicions i terminis que estableix la normativa aplicable.
Les reparacions han de ser efectuades per personal especialitzat.
Si detecteu una incidència amb el producte o teniu algun dubte, poseu-vos en contacte amb el Servei d'Assistència Tècnica Oficial de Cecotec a través del número de telèfon +34 96 321 07 28.

10. COPYRIGHT

Els drets de propietat intellectual sobre els textos d'aquest manual pertanyen a CECOTEC INNOVACIONES, S.L. Queden reservats tots els drets. El contingut d'aquest manual no podrà, ni en part ni íntegrament, reproduir-se, emmagatzemar-se en un sistema de recuperació, transmetre's o distribuir-se per cap mitjà (electrònic, mecànic, fotocòpia, gravació o similar) sense la prèvia autorització de CECOTEC INNOVACIONES, S.L.

11. DECLARACIÓ DE CONFORMITAT

FABRICANT: CECOTEC INNOVACIONES S.L.
DIRECCIÓ: Av. Reis Catòlics, 60, 46910, Alfafar, València (Espanya).

DESCRIPCIÓ: Polidora
IDENTIFICACIÓ DE LA MÀQUINA: EU01_134824 PerfectSurface 2125 Delta Liberty
FUNCIÓ: Polidora orbital
MODEL: EU01_134824

Certifica que el producte descrit ha estat dissenyat, fabricat i provat i compleix totes les disposicions aplicables.

DIRECTIVES DE LA UE APLICADES:
Directiva 2006/42/CE relativa a les màquines.
Directiva 2014/30/UE sobre l'harmonització de les legislacions dels estats membres en matèria de compatibilitat electromagnètica.
Directiva 2011/65/UE i Directiva delegada 2015/863 sobre restriccions a la utilització de determinades substàncies perilloses en aparells elèctrics i electrònics.

NORMES HARMONITZADES APLICADES:
EN 62841-1:2015 + A11:2022
EN 62841-2-4:2014
EN IEC 55014-1:2021
EN IEC 55014-2:2021

1. ΜΕΡΗ ΚΑΙ ΕΞΑΡΤΗΜΑΤΑ

Εικ. 1
1. Διακόπτης ενεργοποίησης/απενεργοποίησης
2. Λαβή
3. Οπές εξαερισμού
4. Θύρα εξαγωγής σκόνης
5. Πλάκα λείανσης
6. Δεξαμενή συλλέκτη σκόνης
7. Προσαρμογέας
8. Εξάρτημα FingerDetail
9. Κουμπί απελευθέρωσης της μπαταρίας

ΣΗΜΕΙΩΣΗ:
Τα απεικονίσματα στο παρόν εγχειρίδιο είναι σχηματικές αναπαραστάσεις και ενδέχεται να μην αντιστοιχούν ακριβώς στο προϊόν.

2. ΠΡΙΝ ΑΠΟ ΤΗ ΧΡΗΣΗ

- Αυτή το προϊόν διαθέτει συσκευασία σχεδιασμένη για την προστασία της κατά τη μεταφορά. Βγάλτε την συσκευή από το κουτί της και αφαιρέστε όλο το προστατευτικό υλικό της συσκευασίας. Μπορείτε να αποθηκεύσετε το κουτί και τις άλλες συσκευασίες σε ασφαλές μέρος για να αποφύγετε ζημιές στην σκούπα ρομπότ εάν χρειαστεί να τη μεταφέρετε στο μέλλον. Εάν επιθυμείτε να πετάξετε την αρχική συσκευασία, βεβαιωθείτε ότι ανακυκλώνετε όλα τα κομμάτια σωστά.
- Βεβαιωθείτε ότι όλα τα μέρη και τα εξαρτήματα περιλαμβάνονται και βρίσκονται σε καλή κατάσταση. Εάν κάποιο από αυτά λείπει ή δεν είναι σε καλή κατάσταση, επικοινωνήστε αμέσως με το επίσημο κέντρο εξυπηρέτησης της Cecotec.
- Μην αφαιρείτε τον σειριακό αριθμό του προϊόντος προκειμένου να διατηρείται η σωστή δυνατότητα εντοπισμού του εξοπλισμού σας σε περίπτωση ανάγκης.

Περιεχόμενα του κουτιού
- Τριβείο
- Δοχείο απόθεσης σκόνης
- Εξάρτημα λεπτομέρειας
- Πλήρη ανταλλακτικά χαρτιού x12
- Προσαρμογέας για σκούπα
- Μπαταρία
- Φορτιστής
- Αυτό το εγχειρίδιο οδηγιών

3. ΣΥΝΑΡΜΟΛΟΓΗΣΗ

Οδηγίες συναρμολόγησης

⚠ Προειδοποίηση: Αποσυνδέστε το εργαλείο από το ηλεκτρικό δίκτυο προτού προβείτε σε ρυθμίσεις ή εργασίες συντήρησης ή επισκευής, διαφορετικά μπορεί να προκληθεί ηλεκτροπληξία.

3.1 Τοποθέτηση/αφαίρεση γυαλόχαρτου

Εικ. 2

Σημειώσεις:

- Καθαρίστε την πλάκα λείανσης πριν εφαρμόσετε το χαρτί.
- Χρησιμοποιήστε μόνο γυαλόχαρτο του σωστού μεγέθους. Εάν το χαρτί που χρησιμοποιείτε είναι μεγαλύτερο από την πλάκα, μπορεί να σκιστεί και να προκαλέσει τραυματισμό.
- Η πλάκα είναι εφοδιασμένη με Velcro, ώστε να μπορείτε να τοποθετήσετε γρήγορα το γυαλόχαρτο.
- Το γυαλόχαρτο χωρίζεται σε δύο μέρη τα οποία μπορούν να αντικατασταθούν ξεχωριστά ανάλογα με τη φθορά.
- Για βέλτιστα αποτελέσματα λείανσης, χρησιμοποιήστε μόνο γυαλόχαρτο με το σωστό νούμερο κόκκων.

3.1.1. Τοποθέτηση του γυαλόχαρτου

Τοποθετήστε και τα δύο μέρη του γυαλόχαρτου στην πλάκα στήριξης και ασκήστε ομοιόμορφη πίεση πάνω τους. Βεβαιωθείτε ότι είναι ευθυγραμμισμένες και ότι οι οπές ταιριάζουν με τις οπές στην πλάκα.

3.1.2 Αφαίρεση γυαλόχαρτου

Αφαιρέστε το γυαλόχαρτο από την πλάκα.

Σημείωση:

Μην χρησιμοποιείτε το εργαλείο αν δεν είναι τοποθετημένες και οι δύο πλευρές του χαρτιού.

3.2 Τοποθέτηση του εξαρτήματος FingerDetail

Μπορείτε να αντικαταστήσετε την πλάκα λείανσης με το παρεχόμενο εξάρτημα FingerDetail.

3.2.1 Αφαίρεση της πλάκας λείανσης

ΣΗΜΕΙΩΣΗ: Η χρήση προστατευτικών γαντιών θα σας βοηθήσει να αποφύγετε τραυματισμούς.

1. Τοποθετήστε το τριβείο σε σταθερή επιφάνεια για να εργάζεστε με ασφάλεια και άνεση.
2. Εντοπίστε τη βίδα στερέωσης. Η βίδα βρίσκεται στο πάνω μέρος της πλάκας, όπως φαίνεται στην εικόνα 3.

3. Χαλαρώστε τη βίδα χρησιμοποιώντας ένα κατσαβίδι κατάλληλο για την κεφαλή της βίδας.
4. Στη συνέχεια, περιστρέψτε αριστερόστροφα για να το χαλαρώσετε. Βεβαιωθείτε ότι ασκείτε σταθερή αλλά ελεγχόμενη πίεση.
5. Αφαιρέστε πλήρως τη βίδα αφού τη χαλαρώσετε και αποθηκεύστε την σε ασφαλές μέρος για να αποφύγετε την απώλειά της.
6. Αφαιρώντας τη βίδα, τραβήξτε απαλά την πλάκα λείανσης προς τα έξω.
7. Σημείωση: Εάν η πλάκα έχει κολλήσει, μετακινήστε την ελαφρά από τη μία πλευρά στην άλλη μέχρι να απελευθερωθεί.
8. Καθαρίστε τυχόν υπολείμματα σκόνης ή βρωμιάς από την επιφάνεια του δίσκου και του άξονα.
9. Αντικαταστήστε την πλάκα λείανσης τοποθετώντας την καινούργια σε ευθυγράμμιση με τις οπές και σφίξτε τη βίδα δεξιόστροφα μέχρι να ασφαλίσει.

3.2.2 Τοποθέτηση του προσαρτήματος FingerDetail

1. Τοποθετήστε το εξάρτημα στην πλάκα λείανσης και ταιριάξτε το με τις οπές στη βάση της πλάκας λείανσης.
2. Για να το στερεώσετε στη θέση του, σφίξτε τη βίδα δεξιόστροφα μέχρι να τοποθετηθεί και να ασφαλίσει σωστά.

3.2.3 Τοποθέτηση του γυαλόχαρτου στο εξάρτημα FingerDetail

1. Πιέστε το αντίστοιχο γυαλόχαρτο πάνω στο εξάρτημα FingerDetail.
2. Τοποθετήστε επίσης γυαλόχαρτο στο πίσω μέρος της πλάκας λείανσης. Αυτό θα αποτρέψει το Velcro από το να λερωθεί.

3.3 Τοποθέτηση/αφαίρεση/άδειασμα του δοχείου σκόνης

Εικ. 4

3.3.1 Τοποθέτηση της δεξαμενής συλλογής σκόνης:

1. Πριν τοποθετήσετε τη δεξαμενή, βεβαιωθείτε ότι είναι καλά κλεισμένη.
2. Εισάγετε την δεξαμενή μέχρι τέρμα στη θύρα εξαγωγής σκόνης.
3. Περιστρέψτε την δεξαμενή δεξιόστροφα για να το ασφαλίσετε στη θέση του.

3.3.2 Αφαίρεση της δεξαμενής συλλογής σκόνης:

1. Γυρίστε τη δεξαμενή αριστερόστροφα για να το απελευθερώσετε.
2. Αφαιρέστε τη δεξαμενή.

3.3.3 Άδειασμα της δεξαμενής σκόνης

1. Πιέστε τη γλωττίδα στη δεξαμενή για να αφαιρέσετε το καπάκι.
2. Για να αδειάσετε τη δεξαμενή, απλά ανακινήστε την.
3. Στη συνέχεια, τοποθετήστε το κάλυμμα.

Σημείωση: Αδειάζετε τακτικά τη δεξαμενή συλλογής σκόνης για να εξασφαλίσετε τη βέλτιστη αναρρόφηση.

3.4 Σύνδεση/αποσύνδεση εξωτερικής αναρρόφησης

Εικ. 5

1. Τοποθετήστε τον προσαρμογέα στη θύρα αναρρόφησης σκόνης και σπρώξτε τον μέχρι τέρμα.
2. Συνδέστε τον εύκαμπτο σωλήνα της ηλεκτρικής σκούπας που πρόκειται να χρησιμοποιηθεί στον προσαρμογέα. Βεβαιωθείτε ότι η ηλεκτρική σκούπα που χρησιμοποιείτε είναι κατάλληλη για την απορρόφηση υπολειμμάτων λείανσης.

Σημειώσεις:
- Χρησιμοποιήστε κατάλληλη ηλεκτρική σκούπα. Οι συνηθισμένες οικιακές ηλεκτρικές σκούπες δεν είναι σχεδιασμένες για να αναρροφούν τα υπολείμματα λείανσης.
- Εάν απαιτείται, μπορείτε να συνδέσετε τον εύκαμπτο σωλήνα της ηλεκτρικής σκούπας απευθείας στο εργαλείο, χωρίς να χρησιμοποιήσετε τον προσαρμογέα.

⚠ Προειδοποιήσεις:
- Κίνδυνος πυρκαγιάς. Η συσσωρευμένη σκόνη από το τρίψιμο επιφανειακών επιστρώσεων (πολυουρεθάνη, λινέλαιο κ.λπ.) μπορεί να αναφλεγεί αυθόρμητα και να προκαλέσει πυρκαγιά. Για να μειώσετε τον κίνδυνο, ακολουθήστε αυστηρά τις οδηγίες στο εγχειρίδιο του κατασκευαστή του τριβείου και της επίστρωσης.
- Κίνδυνος πυρκαγιάς. Μην χρησιμοποιείτε σκούπα όταν τρίβετε ξύλο με καρφιά ή μεταλλικές επιφάνειες, καθώς ενδέχεται να δημιουργηθούν σπινθήρες. Φορέστε γυαλιά ασφαλείας και μάσκα σκόνης. Λόγω του κινδύνου πυρκαγιάς, μην χρησιμοποιείτε το τριβείο για να τρίβετε επιφάνειες μαγνησίου. Μην χρησιμοποιείτε το εργαλείο για λείανση υγρών επιφανειών.

3.5 Φόρτιση της μπαταρίας

Προειδοποίηση

Η μπαταρία μπορεί να καταστραφεί σε περίπτωση ακατάλληλης φόρτισης.

1. Για να φορτίσετε σωστά την μπαταρία, πρέπει πρώτα να αφαιρέσετε την μπαταρία πατώντας το κουμπί απελευθέρωσης της μπαταρίας και, στη συνέχεια, να εισαγάγετε το βύσμα του φορτιστή στο βύσμα φόρτισης της αφαιρούμενης μπαταρίας.

ΣΗΜΕΙΩΣΗ: Βεβαιωθείτε ότι το βύσμα είναι σταθερά στη θέση του για να διασφαλίσετε μια καλή σύνδεση.

2. Αφού συνδεθεί, συνδέστε το τροφοδοτικό του φορτιστή στην πρίζα.
3. Όταν ο φορτιστής είναι συνδεδεμένος στην πρίζα, μια λυχνία ανάβει με κόκκινο χρώμα για να υποδείξει ότι η μπαταρία φορτίζεται.

Μόλις η μπαταρία φορτιστεί πλήρως, η λυχνία στο φορτιστή θα ανάψει με πράσινο χρώμα.

4. Αφού φορτίσετε, αποσυνδέστε πρώτα τον προσαρμογέα φόρτισης από την πρίζα και, στη συνέχεια, αφαιρέστε το βύσμα του φορτιστή από την μπαταρία.
5. Τοποθετήστε τη φορτισμένη μπαταρία ξανά στο εργαλείο. Βεβαιωθείτε ότι είναι σωστά ευθυγραμμισμένο και ότι κουμπώνει στη θέση του μέχρι να ακούσετε ένα κλικ.

ΣΗΜΕΙΩΣΗ:
- Αφήστε την μπαταρία να φορτιστεί πλήρως πριν την αποσυνδέσετε από τον προσαρμογέα φόρτισης.
- Για να παρατείνετε τη διάρκεια ζωής της μπαταρίας, αποφύγετε να την αφήνετε συνδεδεμένη στο φορτιστή για μεγάλα χρονικά διαστήματα αφού φορτιστεί πλήρως και αποθηκεύστε την σε δροσερό, ξηρό μέρος όταν δεν τη χρησιμοποιείτε.
- Χρησιμοποιήστε μόνο τον παρεχόμενο φορτιστή για να φορτίσετε το εργαλείο σας. Η χρήση οποιουδήποτε άλλου φορτιστή μπορεί να προκαλέσει ζημιά στο εργαλείο ή να δημιουργήσει επικίνδυνες συνθήκες.
- Χρησιμοποιείτε μόνο έναν φορτιστή κατά τη φόρτιση.
- Ποτέ μην επιχειρήσετε να ανοίξετε το φορτιστή ή το εργαλείο. Δεν περιέχουν εξαρτήματα που μπορούν να επισκευαστούν από τον χρήστη. Επικοινωνήστε με το επίσημο κέντρο εξυπηρέτησης της Cecotec.
- Να αντικαθιστάτε πάντα την μπαταρία με μια νέα (ή φρεσκοφορτισμένη) μπαταρία όταν η απόδοση του εργαλείου αρχίζει να μειώνεται. Η έντονη θερμότητα είναι εξαιρετικά βλαβερή για τις μπαταρίες- όσο περισσότερη θερμότητα παράγεται, τόσο πιο γρήγορα χάνει η μπαταρία ισχύ. Μια μπαταρία που ζεσταίνεται πολύ μπορεί να έχει μικρή διάρκεια ζωής.
- Ποτέ μην υπερφορτίζετε την μπαταρία με επαναλαμβανόμενη χρήση του εργαλείου, αφού η απόδοση του εργαλείου έχει μειωθεί. Μην επιχειρήσετε να αποφορτίσετε την μπαταρία τραβώντας συνεχώς τη σκανδάλη του εργαλείου. Όταν η απόδοση της μπαταρίας αρχίζει να μειώνεται, σταματήστε το εργαλείο και επαναφορτίστε την μπαταρία για βέλτιστη απόδοση.
- Φορτίστε το πακέτο μπαταριών σε θερμοκρασία δωματίου μεταξύ 10° έως 40° C (50° F - 104° F). Αποθηκεύστε το εργαλείο και το πακέτο μπαταριών σε μέρος όπου οι θερμοκρασίες δεν υπερβαίνουν τους 49°C (120°F). Αυτό είναι σημαντικό για την αποφυγή σοβαρών ζημιών στα στοιχεία της μπαταρίας. Η μπαταρία θα πρέπει να επαναφορτιστεί όταν το εργαλείο αρχίσει να λειτουργεί αργά. Όταν δεν χρησιμοποιείτε το πακέτο μπαταριών, κρατήστε το μακριά από άλλα μεταλλικά αντικείμενα, όπως συνδετήρες, κέρματα, κλειδιά, καρφιά, βίδες ή άλλα μεταλλικά αντικείμενα που μπορούν να συνδεθούν μεταξύ ενός ακροδέκτη και ενός άλλου. Το βραχυκύκλωμα των ακροδεκτών της μπαταρίας μπορεί να προκαλέσει σπινθήρες, εγκαύματα ή πυρκαγιά.

3.5.1 Τοποθέτηση ή αφαίρεση της μπαταρίας

1. Τοποθετήστε την μπαταρία τοποθετώντας την στη ράγα οδήγησης και σπρώχνοντάς την απαλά μέσα στη θήκη μπαταρίας μέχρι να ακούσετε ένα «κλικ».

2. Για να αφαιρέσετε την μπαταρία από το εργαλείο, πρέπει να πατήσετε το κουμπί απελευθέρωσης της μπαταρίας και να αφαιρέσετε την μπαταρία.

ΣΗΜΕΙΩΣΗ:
- Τοποθετείτε πάντα την μπαταρία μέχρι τέρμα.
- Όταν είναι πλήρως ασφαλισμένη, θα ακούσετε ένα κλικ.
- Εάν η μπαταρία δεν είναι πλήρως τοποθετημένη και είναι χαλαρή, μπορεί να πέσει κατά λάθος έξω και να προκαλέσει τραυματισμό.
- Μην ασκείτε βία κατά την τοποθέτηση της μπαταρίας. Εάν η μπαταρία δεν γλιστράει εύκολα, δεν έχει τοποθετηθεί σωστά.

⚠ Προειδοποίηση: Πριν από την εκτέλεση οποιασδήποτε εργασίας συντήρησης ή επισκευής στο εργαλείο, βεβαιωθείτε ότι το εργαλείο είναι απενεργοποιημένο και ότι η μπαταρία έχει αφαιρεθεί.

4. ΛΕΙΤΟΥΡΓΙΑ

- Πριν χρησιμοποιήσετε το τριβείο, διαβάστε προσεκτικά τις οδηγίες ασφαλείας και εξοικειωθείτε με όλες τις λειτουργίες του.

⚠ Προειδοποίηση:
- Απενεργοποιήστε το τριβείο όταν χειρίζεστε εξαρτήματα ή αξεσουάρ, όταν προσαρμόζετε τις ρυθμίσεις, όταν καθαρίζετε ή όταν τελειώσετε τη χρήση του τριβείου. Έτσι αποφεύγεται η τυχαία εκκίνηση, η οποία θα μπορούσε να προκαλέσει τραυματισμό.
- Στερεώστε σωστά το τεμάχιο εργασίας για να αποτρέψετε τη μετακίνησή του. Σας συνιστούμε να χρησιμοποιείτε ένα εργαλείο σχεδιασμένο για το σκοπό αυτό, όπως για παράδειγμα μια μέγγενη.
- Μην αφήνετε το τριβείο ή το τεμάχιο εργασίας να θερμανθούν υπερβολικά. Η υπερθέρμανση αυξάνει τον κίνδυνο πυρκαγιάς.
- Λάβετε υπόψη ότι κατά την εργασία σε αυτό, το τεμάχιο μπορεί να ζεσταθεί. Επομένως, αποφύγετε να το αγγίξετε μέχρι να κρυώσει εντελώς, διαφορετικά μπορεί να καείτε. Μην χρησιμοποιείτε ψυκτικά ή παρόμοια προϊόντα.

Ενεργοποίηση/απενεργοποίηση του τριβείου

Σημείωση:
- Βεβαιωθείτε ότι η τάση τροφοδοσίας αντιστοιχεί στην ονομαστική τάση που αναγράφεται στη σήμανση του τριβείου.
- Χρησιμοποιείτε μόνο γυαλόχαρτο που είναι σε καλή κατάσταση.
- Μην χρησιμοποιείτε το ίδιο γυαλόχαρτο για να δουλέψετε σε διαφορετικά υλικά (π.χ. μέταλλο και στη συνέχεια ξύλο).

1. Συνδέστε το εργαλείο στην πρίζα δικτύου.
2. Για να το ενεργοποιήσετε, γυρίστε το διακόπτη ενεργοποίησης/απενεργοποίησης στη θέση ενεργοποίησης «I».
3. Για να το απενεργοποιήσετε, γυρίστε το διακόπτη ενεργοποίησης/απενεργοποίησης στη θέση απενεργοποίησης «0».

Λείανση
1. Μόλις ενεργοποιηθεί, μετακινήστε το γυαλόχαρτο πάνω από το τεμάχιο εργασίας που θέλετε να επεξεργαστείτε. Κρατήστε το καλώδιο ρεύματος στο πίσω μέρος του εργαλείου και μην το αφήσετε να έρθει σε επαφή με το γυαλόχαρτο.
2. Κατά το τρίψιμο, μην ασκείτε υπερβολική πίεση στη λαβή. Επίσης, προσπαθήστε να εργάζεστε ομοιόμορφα. Ακολουθώντας αυτές τις συστάσεις, θα αποφύγετε τη ζημιά στο εργαλείο και την πρόωρη φθορά του γυαλόχαρτου.
3. Γυαλίστε τις γωνίες και τις άκρες με το πάνω ή το πλαϊνό μέρος του γυαλόχαρτου.
4. Όταν τελειώσετε το τρίψιμο, σηκώστε το εργαλείο και, στη συνέχεια, απενεργοποιήστε το.
5. Καθαρίστε την πλάκα λείανσης πριν εφαρμόσετε το χαρτί.
6. Αδειάζετε τακτικά τη δεξαμενή σκόνης ή την ηλεκτρική σκούπα για να εξασφαλίσετε τη βέλτιστη αναρρόφηση.

Επιλογή του κατάλληλου γυαλόχαρτου

Νούμερα		Χρήση
P 60	P 80	Λείανση τραχιών ξύλινων επιφανειών.
P 120	P 180	Λείανση επίπεδων επιφανειών.
P 240		Λείανση ασταρωμένων και βαμμένων επιφανειών.

Πρακτικές συμβουλές
- Κρατάτε πάντα το εργαλείο και με τα δύο χέρια.
- Μην ασκείτε υπερβολική πίεση στο εργαλείο. Ελέγχετε περιοδικά την κατάσταση του γυαλόχαρτου. Αντικαταστήστε το όταν είναι απαραίτητο.
- Να τρίβετε πάντα με τον κόκκο του ξύλου.
- Ενεργοποιείτε πάντοτε το τριβείο πριν έρθει σε επαφή με την επιφάνεια εργασίας και μην το απενεργοποιείτε μέχρι να απομακρυνθεί από την επιφάνεια εργασίας.
- Όπου είναι δυνατόν, στερεώστε το τεμάχιο σε πάγκο εργασίας ή σε άλλη παρόμοια σταθερή επιφάνεια.
- Όταν τρίβετε νέες στρώσεις χρώματος πριν από την εφαρμογή άλλης στρώσης, χρησιμοποιήστε πολύ λεπτό κόκκο. Σε άλλες επιφάνειες, ξεκινήστε με μεσαίο κόκκο. Και στις δύο περιπτώσεις, μεταβείτε σταδιακά σε λεπτόκοκκο για ένα λείο φινίρισμα.

Επιλέξτε ανάμεσα στη χρήση της πλάκας λείανσης ή του εξαρτήματος FingerDetail

Πλάκα λείανσης:
Για λείανση μεγάλων επιφανειών καθώς και γωνιών, ακμών και καμπυλών.

Εξάρτημα FingerDetail:
Για λείανση μικρών ή στενών κομματιών.

5. ΚΑΘΑΡΙΣΜΟΣ ΚΑΙ ΣΥΝΤΗΡΗΣΗ

⚠ Προειδοποιήσεις:
- Αποσυνδέστε το τριβείο από το ηλεκτρικό δίκτυο προτού προβείτε σε ρυθμίσεις ή εργασίες συντήρησης ή επισκευής, διαφορετικά μπορεί να προκληθεί ηλεκτροπληξία.
- Οι εργασίες επισκευής και συντήρησης που δεν αναφέρονται στο παρόν εγχειρίδιο πρέπει να εκτελούνται από εξειδικευμένο προσωπικό. Χρησιμοποιείτε μόνο γνήσια ανταλλακτικά.
- Οι ακόλουθες εργασίες καθαρισμού και συντήρησης πρέπει να εκτελούνται τακτικά.

Καθαρισμός
⚠ Προειδοποιήσεις:
- Μην ψεκάζετε τη συσκευή με νερό και μην τη βυθίζετε σε νερό, διαφορετικά μπορεί να υποστείτε ηλεκτροπληξία.
- Διατηρείτε καθαρές τις σχισμές εξαερισμού, το σώμα του εργαλείου και τη λαβή.
- Χρησιμοποιήστε μόνο ένα πανί ή μια βούρτσα για να καθαρίσετε το τριβείο.
- Ποτέ μην χρησιμοποιείτε καθαριστικά ή διαλύτες. Διαφορετικά, μπορεί να υποστεί ζημιά.
- Καθαρίστε το γυαλόχαρτο με μια ηλεκτρική σκούπα ή απλά τινάξτε το.

Αποθήκευση
- Αποθηκεύστε το εργαλείο σε στεγνό και ασφαλές μέρος, μακριά από παιδιά.
- Αδειάστε τη δεξαμενή σκόνης πριν αποθηκεύσετε το εργαλείο.

6. ΕΠΙΛΥΣΗ ΠΡΟΒΛΗΜΑΤΩΝ

Πρόβλημα	Πιθανή αιτία	Πιθανή λύση
Το τριβείο δεν εκκινείται.	Δεν είναι σωστά συνδεδεμένο στο ηλεκτρικό δίκτυο. Ο κεντρικός διακόπτης έχει ενεργοποιηθεί.	Ελέγξτε την πρίζα, το καλώδιο ρεύματος, το φις και τον διακόπτη κυκλώματος. Η επισκευή οποιουδήποτε από αυτά τα στοιχεία πρέπει να πραγματοποιείται από εξειδικευμένο ηλεκτρολόγο.
	Ο διακόπτης ενεργοποίησης/ απενεργοποίησης δεν λειτουργεί σωστά.	Εάν έχετε ερωτήσεις, επικοινωνήστε με το επίσημο κέντρο εξυπηρέτησης. της Cecotec.
	Ο κινητήρας είναι εκτός λειτουργίας.	
Το εργαλείο σταματά.	Υπάρχει χαλαρή εσωτερική επαφή.	Επικοινωνήστε με το επίσημο κέντρο εξυπηρέτησης της Cecotec.
	Ο διακόπτης ενεργοποίησης/ απενεργοποίησης είναι σπασμένος.	
Ο κινητήρας επιβραδύνει και σταματά.	Το εργαλείο δεν είναι κατάλληλο για τη λείανση του τεμαχίου που επεξεργάζεστε.	Μειώστε την πίεση που ασκείται στο τριβείο.
		Μην χρησιμοποιείτε το εργαλείο για να τρίψετε το συγκεκριμένο τμήμα.
Το εργαλείο δεν λειαίνει σωστά.	Το γυαλόχαρτο που χρησιμοποιείτε δεν είναι κατάλληλο για το τεμάχιο που επεξεργάζεστε.	Χρησιμοποιήστε κατάλληλο γυαλόχαρτο.
	Το γυαλόχαρτο έχει φθαρεί.	Αντικαταστήστε το γυαλόχαρτο.
Το γυαλόχαρτο φθείρεται πολύ γρήγορα.	Το γυαλόχαρτο που χρησιμοποιείτε δεν είναι κατάλληλο για το τεμάχιο που επεξεργάζεστε.	Χρησιμοποιήστε κατάλληλο γυαλόχαρτο.
	Ασκείτε υπερβολική πίεση.	Μειώστε την ασκούμενη πίεση.

7. ΤΕΧΝΙΚΕΣ ΠΡΟΔΙΑΓΡΑΦΕΣ

Αναφορά προϊόντος	Eu01_134824
Προϊόν	PerfectSurface 2125 Delta Liberty
Ονομαστική τάση εισόδου (U)	100-240 V ~ , 50/60 Hz

Ταχύτητα ταλάντωσης (n)	28000 min-1
Βάρος (χωρίς εξαρτήματα)	περίπου 1,1 kg
Κατηγορία προστασίας	II
Κατηγορία προστασίας	IPX0
Επίπεδο ηχητικής πίεσης (LpA)	76 dB(A) KpA= 3 dB
Επίπεδο ηχητικής ισχύος (LWA)	87 dB(A) KWA = 3 dB
Δονήσεις (ah)	9 m/s2 K= 1,5 m/s2

- Η καθορισμένη αξία ολικών κραδασμών και η καθορισμένη τιμή εκπομπής θορύβου έχουν μετρηθεί σύμφωνα με τυποποιημένη μέθοδο δοκιμής και μπορούν να χρησιμοποιηθούν για τη σύγκριση ενός ηλεκτρικού εργαλείου με ένα άλλο.
- Η καθορισμένη αξία ολικών δονήσεων και η καθορισμένη τιμή εκπομπής θορύβου μπορούν επίσης να χρησιμοποιηθούν για μια προσωρινή αξιολόγηση του φορτίου.

Οι τεχνικές προδιαγραφές ενδέχεται να αλλάξουν χωρίς προηγούμενη ειδοποίηση για τη βελτίωση της ποιότητας του προϊόντος.
Κατασκευασμένο στην Κίνα | Σχεδιασμένο στην Ισπανία

8. ΑΝΑΚΥΚΛΩΣΗ ΗΛΕΚΤΡΙΚΟΥ ΚΑΙ ΗΛΕΚΤΡΟΝΙΚΟΥ ΥΛΙΚΟΥ

Αυτό το σύμβολο υποδεικνύει ότι, σύμφωνα με τους ισχύοντες κανονισμούς, το προϊόν ή/και η μπαταρία πρέπει να απορρίπτονται χωριστά από τα οικιακά απορρίμματα. Όταν αυτό το προϊόν φτάσει στο τέλος της λειτουργικής του ζωής, θα πρέπει να αφαιρέσετε τις μπαταρίες/συσσωρευτές και να το μεταφέρετε σε ένα σημείο συλλογής που έχει οριστεί από τις τοπικές αρχές.
Για λεπτομερείς πληροφορίες σχετικά με τον τρόπο σωστής απόρριψης των ηλεκτρικών και ηλεκτρονικών συσκευών και/ή των μπαταριών, οι καταναλωτές θα πρέπει να απευθύνονται στις τοπικές αρχές.
Η τήρηση των ανωτέρω οδηγιών θα συμβάλει στην προστασία του περιβάλλοντος.

9. ΤΕΧΝΙΚΗ ΥΠΟΣΤΗΡΙΞΗ ΚΑΙ ΕΓΓΥΗΣΗ

Η Cecotec θα φέρει ευθύνη έναντι του τελικού χρήστη ή του καταναλωτή για τυχόν έλλειψη συμμόρφωσης που υφίσταται κατά τη στιγμή της παράδοσης του προϊόντος σύμφωνα με τους όρους, τις προϋποθέσεις και τις προθεσμίες που καθορίζονται από τους ισχύοντες κανονισμούς.
Συνιστάται οι επισκευές να εκτελούνται από εξειδικευμένο προσωπικό.
Εάν διαπιστώσετε κάποιο περιστατικό με το προϊόν ή έχετε οποιαδήποτε απορία, επικοινωνήστε με την επίσημη υπηρεσία τεχνικής υποστήριξης της Cecotec στο +34 96 321 07 28.

10. COPYRIGHT

Τα δικαιώματα πνευματικής ιδιοκτησίας των κειμένων του παρόντος εγχειριδίου ανήκουν στην CECOTEC INNOVACIONES, S.L. Όλα τα δικαιώματα διατηρούνται. Το περιεχόμενο της παρούσας έκδοσης δεν επιτρέπεται, εν όλω ή εν μέρει, να αναπαραχθεί, να αποθηκευτεί σε σύστημα αναπαραγωγής, να μεταδοθεί ή να κυκλοφορήσει με οποιονδήποτε τρόπο (ηλεκτρονικό, μηχανικό, φωτοτυπικό, ηχογραφημένο ή παρόμοιο) χωρίς την άδεια της CECOTEC INNOVACIONES, S.L.

11. ΔΗΛΩΣΗ ΣΥΜΜΟΡΦΩΣΗΣ

ΚΑΤΑΣΚΕΥΑΣΤΗΣ: CECOTEC INNOVACIONES S.L
ΔΙΕΥΘΥΝΣΗ: Av. Reyes Católicos, Nº60, 46910, Alfafar, Valencia (España).

ΠΕΡΙΓΡΑΦΗ: Τριβείο
ΑΝΑΓΝΏΡΙΣΗ ΜΗΧΑΝΉΜΑΤΟΣ: EU01_134824 PerfectSurface 2125 Delta Liberty
ΛΕΙΤΟΥΡΓΙΑ: Τροχιακό τριβείο
ΜΟΝΤΕΛΟ: EU01_134824

Πιστοποιεί ότι το περιγραφόμενο προϊόν έχει σχεδιαστεί, κατασκευαστεί και δοκιμαστεί και συμμορφώνεται με όλες τις ισχύουσες διατάξεις.

ΕΦΑΡΜΟΖΌΜΕΝΕΣ ΟΔΗΓΊΕΣ ΤΗΣ ΕΕ:
Οδηγία 2006/42/ΕΚ για τα μηχανήματα.
Οδηγία 2014/30/ΕΕ για την εναρμόνιση των νομοθεσιών των κρατών μελών σχετικά με την ηλεκτρομαγνητική συμβατότητα.
Οδηγία 2011/65/ΕΕ και κατ› εξουσιοδότηση οδηγία 2015/863 για τον περιορισμό της χρήσης ορισμένων επικίνδυνων ουσιών σε ηλεκτρικό και ηλεκτρονικό εξοπλισμό.

ΕΝΑΡΜΟΝΙΣΜΕΝΟΙ ΚΑΝΟΝΕΣ:
EN 62841-1:2015 + A11:2022
EN 62841-2-4:2014
EN IEC 55014-1:2021
EN IEC 55014-2:2021

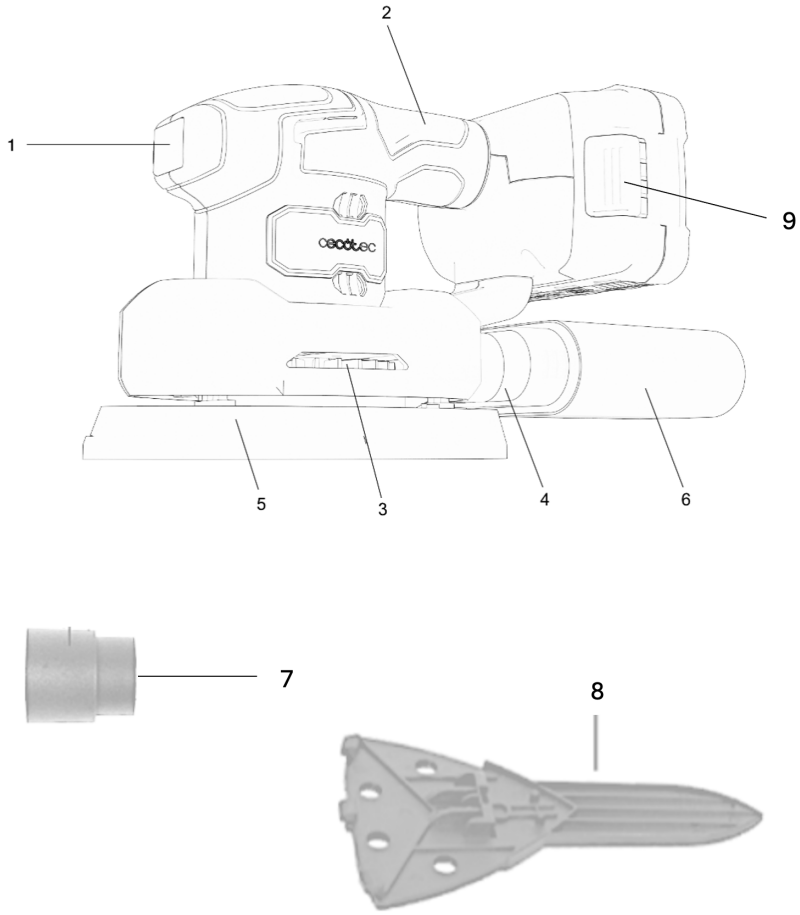

Fig./Img./Abb./Afb./ Rys. 1

Fig./Img./Abb./Afb./ Rys. 2

Fig./Img./Abb./Afb./ Rys. 3

Fig./Img./Abb./Afb./ Rys. 4

Fig./Img./Abb./Afb./ Rys. 5

www.cecotec.es

Cecotec Innovaciones S.L.
Av. Reyes Católicos, 60
46910, Alfafar (Valencia)