cecotec

POWER TITANIUM 1800 SMART

Batidora de vaso/ Jug blender.

Manual de instrucciones
Instruction manual
Manuel d'instructions
Bedienungsanleitung
Manuale di istruzioni
Manual de instruções
Handleiding
Instrukcja obsługi
Návod k použití

Instrucciones de seguridad 5
Safety instructions 7
Instructions de sécurité 9
Sicherheitshinweise 12
Istruzioni di sicurezza 14
Instruções de segurança 16
Veiligheidsvoorschriften 19
Instrukcje bezpieczeństwa 21
Bezpečnostní pokyny 24

ÍNDICE

1. Piezas y componentes 26
2. Antes de usar 26
3. Funcionamiento 26
4. Limpieza y mantenimiento 27
5. Especificaciones técnicas 27
6. Reciclaje de electrodomésticos 28
7. Garantía y SAT 28

INDEX

1. Parts and components 29
2. Before use 29
3. Operation 29
4. Cleaning and maintenance 30
5. Technical specifications 30
6. Disposal of old electrical appliances 30
7. Technical support and warranty 31

SOMMAIRE

1. Pièces et composants 32
2. Avant utilisation 32
3. Fonctionnement 32
4. Nettoyage et entretien 33
5. Spécifications techniques 33
6. Recyclage des électroménagers 34
7. Garantie et SAV 34

INHALT

1. Teile und Komponenten 35
2. Vor dem Gebrauch 35
3. Bedienung 35
4. Reinigung und Wartung 36
5. Technische Spezifikationen 36
6. Entsorgung von alten Elektrogeräten 37
7. Garantie und Kundendienst 37

INDICE

1. Parti e componenti 38
2. Prima dell'uso 38
3. Funzionamento 38
4. Pulizia e manutenzione 39
5. Specifiche tecniche 39
6. Riciclaggio di elettrodomestici 40
7. Garanzia e SAT 40

ÍNDICE

1. Peças e componentes 41
2. Antes de usar 41
3. Funcionamento 41
4. Limpeza e manutenção 42
5. Especificações técnicas 42
6. Reciclagem de eletrodomésticos 43
7. Garantia e SAT 43

INHOUD

1. Onderdelen en componenten 44
2. Voor u het toestel gebruikt 44
3. Werking 44
4. Schoonmaak en onderhoud 45
5. Technische specificaties 45
6. Recyclage van huishoudtoestellen 46
7. Garantie en technische ondersteuning 46

SPIS TREŚCI

1. Części i komponenty 47
2. Przed użyciem 47
3. Funkcjonowanie 47
4. Czyszczenie i konserwacja 48
5. Specyfikacja techniczna 48
6. Recykling sprzętu AGD 49
7. Gwarancja i SAT 49

OBSAH

1. Části a složení 50
2. Před použitím 50
3. Fungování 50
4. Čištění a údržba 51
5. Technické specifikace 51
6. Recyklace elektrospotřebičů 52
7. Záruka a technický servis 52

INSTRUCCIONES DE SEGURIDAD

Lea las siguientes instrucciones atentamente antes de usar el producto. Guarde este manual para referencias futuras o nuevos usuarios.

- Asegúrese de que el voltaje de red coincida con el voltaje especificado en la etiqueta de clasificación del producto y de que el enchufe tenga toma de tierra.
- Este producto está diseñado exclusivamente para uso doméstico. No lo utilice en el exterior.
- Inspeccione el cable de alimentación regularmente en busca de daños visibles. Si el cable presenta daños, debe ser reparado por el Servicio de Asistencia Técnica oficial de Cecotec para evitar cualquier tipo de peligro.
- Las cuchillas del interior del producto están muy afiladas, manéjelas con cuidado. Extreme la precaución durante la limpieza, el mantenimiento o vaciado de la jarra.
- No vierta líquido caliente en el producto mientras esté en funcionamiento, ya que podría salir despedido y causar quemaduras.
- No deje el producto sin supervisión durante su funcionamiento.
- Apague el dispositivo y desconéctelo de la toma de corriente antes de montarlo, de desmontarlo, de limpiarlo o en caso de que no vaya a ser utilizado durante un periodo prolongado de tiempo. Tire del enchufe para desconectarlo, no tire del cable.
- No sumerja el cable, el enchufe o cualquier otra parte del producto en agua o cualquier otro líquido, ni exponga las conexiones eléctricas al agua. Asegúrese de que tiene las manos completamente secas antes de tocar el enchufe o encender el producto.

- No toque las partes del exterior del producto que pudieran alcanzar temperaturas altas, utilice el asa.
- No utilice accesorios que no hayan sido proporcionados o recomendados por Cecotec, ya que podrían dañar el producto o resultar peligrosos.
- No retuerza, doble, estire o dañe el cable de alimentación. Protéjalo de bordes afilados y fuentes de calor. No permita que el cable toque superficies calientes. No deje que el cable asome sobre el borde de la superficie de trabajo o la encimera.
- No utilice el producto en el exterior, cerca de placas eléctricas o de gas, de llamas o dentro de hornos.
- Extreme la precaución al mover dispositivos que contengan bebida o comida caliente.
- Apague el dispositivo y desconéctelo de la toma de corriente antes de cambiar los accesorios o de acercarse a los elementos que puedan cortar o moverse.
- No introduzca utensilios dentro del producto cuando esté en funcionamiento para reducir el riesgo de lesionarse o de dañar el producto. Puede utilizar una espátula mientras el producto esté pausado.
- Asegúrese de mantener el tapón dosificador en su posición al cocinar ingredientes o líquidos calientes.
- No utilice el producto si la cuchilla está doblada o dañada.
- No utilice el dispositivo en vacío.
- Asegúrese de que el accesorio que se va a utilizar está correctamente instalado antes de poner el aparato en funcionamiento.
- No llene la jarra de más.
- Utilice siempre el producto con la tapa puesta.
- El aparato no debe ser usado por niños desde 0 hasta 8 años. Este electrodoméstico puede ser usado por niños a partir de

8 años si están continuamente supervisados.
- Este producto puede ser usado por niños de a partir de 8 años y personas con capacidades físicas, sensoriales o mentales reducidas, o con falta de experiencia y conocimiento si están supervisados o han recibido instrucción concerniente al uso del aparato de una forma segura y entienden los riesgos que este implica.
- Supervise a los niños para asegurarse de que no jueguen con el producto. Es necesario dar una supervisión estricta si el producto está siendo usado por o cerca de niños.

SAFETY INSTRUCTIONS

Read these instructions thoroughly before using the appliance. Keep this instruction manual for future reference or new users.

- Make sure that the mains voltage matches the voltage stated on the rating label of the appliance and that the wall outlet is grounded.
- This product is designed only for household use. Do not operate outdoors.
- Check the power cord regularly for visible damage. If the cord is damaged, it must be replaced by the official Technical Support Service of Cecotec in order to avoid any type of danger.
- The blades inside the product are very sharp, handle them carefully to avoid any possible cut. Take extreme precaution during cleaning, maintenance or while emptying the jug.
- Do not pour hot liquids inside the product while it is operating as it could be ejected out causing burns.
- Never leave the appliance unattended while in use.
- Always turn off and disconnect the appliance from the

power supply before assembling,disassembling, cleaning it or if it is not going to be used for a long period of time. Pull from the plug, not the cord, to disconnect it from the outlet.

- Do not immerse the cord, plug, or any non-removable part of the appliance in water or any other liquid, nor expose the electrical connections to water. Make sure your hands are dry before handling the plug or switching on the appliance.
- Do not touch the product's surface that could reach high temperatures. Use the handle.
- Do not use accessories not provided or suggested by Cecotec, as these could cause damage to the product or result in risk.
- Do not twist, bend, strain, or damage the power cord in any way. Protect it from sharp edges and heat sources. Do not let it touch hot surfaces. Do not let the cord hang over the edge of the working surface or countertop.
- Do not use outdoors, near a gas or electric hob, in heated ovens or near open flames.
- Extreme caution must be taken when moving appliances containing hoy liquids or foodstuffs.
- Always turn the appliance off and disconnect it from the power supply before changing accessories or approaching moving elements.
- Do not introduce any utensil inside the product during operation in order to reduce risk of injuries to persons or damage to the product. A scraper may be used while the product is paused.
- Make sure to keep the measuring lid in its position when blending hot liquids or ingredients.
- Do not use the product if its blade is curved or damaged.
- Do not operate the appliance empty.
- Make sure the accessory that is going to be used is properly assembled before operating the device.

- Do not overfill the jar.
- Always operate the product with the cover in place.
- The appliance is not intended to be used by children under the age of 8. It can be used by children over the age of 8, as long as they are given continuous supervision.
- This appliance can be used by children aged 8 and above, and persons with reduced physical, sensory or mental capabilities or lack of experience and knowledge, as long as they have been given supervision or instruction concerning the use of the appliance in a safe way and understand the hazards involved.
- Supervise young children to make sure that they do not play with the appliance. Close supervision is necessary when the appliance is being used by or near children.

INSTRUCTIONS DE SÉCURITÉ

Veuillez lire les instructions suivantes avec attention avant d'utiliser l'appareil. Gardez bien ce manuel pour de futures références ou pour tout nouvel utilisateur.

- Assurez-vous que le voltage du réseau coïncide avec le voltage spécifié sur l'étiquette de classification de l'appareil et que la prise possède une connexion à terre.
- Cet appareil a été conçu pour un usage exclusivement domestique. Ne l'utilisez pas en extérieur.
- Inspectez le câble d'alimentation régulièrement pour rechercher des dommages visibles. S'il présente des dommages, il doit être réparé par le Service Après-Vente Officiel de Cecotec pour éviter tout type de danger.
- Les lames à l'intérieur du produit sont très aiguisées,

manipulez-les avec soin. Faites bien attention lors du nettoyage, de l'entretien ou lorsque vous videz le bol.

- Ne versez pas de liquides chauds dans le produit alors qu'il est en fonctionnement, ils pourraient être éjectés et provoquer des brûlures.
- Ne laissez pas l'appareil sans surveillance lorsqu'il est en fonctionnement.
- Éteignez l'appareil et débranchez-le de la prise de courant avant de l'assembler, de le démonter, de le nettoyer ou si vous n'allez pas l'utiliser pendant longtemps. Tirez sur la fiche pour débrancher ; ne tirez pas sur le câble.
- Ne submergez pas le câble, la prise ni aucune autre partie de l'appareil dans l'eau ni dans aucun autre liquide, ni n'exposez les connexions électriques à l'eau. Assurez-vous d'avoir les mains complètement sèches avant de toucher la prise ou d'allumer l'appareil.
- Ne touchez pas les parties extérieures du produit, elles peuvent atteindre des températures élevées, utilisez la poignée.
- N'utilisez pas d'accessoires qui n'aient pas été fournis ou recommandés par Cecotec, ils pourraient abîmer l'appareil ou représenter un risque.
- Ne tordez pas, ne pliez pas, n'étirez pas et n'abîmez pas le câble d'alimentation. Protégez-le des bords pointus et des sources de chaleur. Ne laissez pas le câble toucher des surfaces chaudes. ni dépasser de la surface ou du plan de travail.
- N'utilisez pas le produit en extérieur, près de plaques électriques ou de gaz, près de flammes ni dans des fours.
- Faites bien attention lorsque vous déplacez des appareils contenant des boissons ou aliments chauds.
- Éteignez l'appareil et débranchez-le de la prise de courant

avant de changer les accessoires, démonter ou assembler le produit ou de vous approcher des éléments qui peuvent couper ou bouger.

- N'introduisez pas d'ustensiles dans l'appareil lors qu'il est en fonctionnement afin de réduire le risque de lésions et pour ne pas abîmer le produit. Vous pouvez utiliser une spatule pendant que l'appareil est en pause.
- Assurez-vous de maintenir le bouchon doseur à sa place lorsque vous cuisinez des ingrédients ou des liquides chauds.
- N'utilisez pas l'appareil si la lame est tordue ou abîmée.
- N'utilisez pas l'appareil à vide.
- Assurez-vous que l'accessoire que vous allez utiliser est correctement installé avant de mettre l'appareil en fonctionnement.
- Ne remplissez pas trop le bol.
- Utilisez toujours l'appareil avec le couvercle à sa place.
- L'appareil ne doit pas être utilisé par des enfants de 0 à 8 ans. Il peut être utilisé par des enfants de 8 ans et plus s'ils sont surveillés constamment.
- Cet appareil peut être utilisé par des personnes aux capacités physiques, mentales ou sensorielles réduites, ou sans expérience ni connaissances si elles sont surveillées et/ou ont reçu les informations nécessaires à l'utilisation correcte de l'appareil et qu'elles ont bien compris les risques qu'il implique.
- Surveillez les enfants pour vous assurer qu'ils ne jouent pas avec le produit. Une surveillance stricte est nécessaire si le produit est utilisé par ou à côté des enfants.

SICHERHEITSHINWEISE

Lesen Sie die folgenden Hinweise aufmerksam durch, bevor Sie das Produkt verwenden. Heben Sie die Bedienungsanleitung für zum Nachschlagen oder für weitere Benutzer gut auf.

- Vergewissern Sie sich, dass die Netzspannung, mit der auf dem Typenschild des Gerätes angegebenen Spannung übereinstimmt und dass die Steckdose geerdet ist.
- Dieses Produkt ist nur zur Nutzung in privaten Haushalt bestimmt. Verwenden Sie das Gerät nicht im Freien.
- Überprüfen Sie das Netzkabel regelmäßig auf sichtbare Schäden. Wenn das Kabel beschädigt ist, muss es durch den offiziellen Technischen Kundendienst von Cecotec ersetzt werden, um Sach- und Personenschäden zu vermeiden.
- Die Klingen von der Innenseite des Produkts sind sehr scharf, hantiersen Sie mit den Klingen vorsichtig. Seien Sie sehr vorsichtig bei der Reinigung, der Wartung oder der Entleerung des Behälters.
- Gießen Sie keine Flüssigkeit in den Produkt beim Gebrauch, da si Verbrennungen verursachen könnte.
- Lassen Sie das Produkt beim Verwenden nicht unbeaufsichtigt.
- Schalten Sie das Gerät aus und ziehen Sie den Netzstecker aus der Steckdose, bevor Sie es reinigen, zussamenbauen, auseinanderbauen, oder wenn es in eine Weile nicht mehr verwendet wird. Ziehen Sie am Stecker, nicht am Kabel selbst.
- Tauchen Sie das Netzkabel, den Stecker oder jegliche nicht entfernbaren Teile des Gerätes nicht ins Wasser oder andere Flüssigkeiten ein und lassen Sie die elektrischen Anschlüsse nicht in Berührung mit Wasser kommen. Stellen Sie sicher, dass Ihre Hände völlig trocken sind, bevor Sie die Steckdose

berühren oder das Gerät einschalten.
- Berühren Sie keine Außenteile des Produktes, die höhe Temperaturen erreichen kann. Verwenden Sie den Griff.
- Benutzen Sie kein Zubehör, das nicht in Verfügung von Cecotec empfohlen wurde, da es das Produkt beschädigt oder Sie sich in Gefahr begeben könnte.
- Das Netzkabel darf nicht verdreht, verbogen oder zu stark gezogen bzw. belastet oder beschädigt werden. Schützen Sie es von scharfen Kanten und Wärmequellen. Lassen Sie niemals den Kabel mit wärmen Oberflächen in Kontakt kommen. Lassen Sie das Kabel niemals über der Arbeitsfläche stehen.
- Verwenden Sie das Produkt nicht in der Nähe von elektrischen Mehrkochplatten, Gasplatten oder innerhalb von Backofen.
- Seien Sie sehr vorsichtig bei der Bewegung des Gerätes, das Getränke oder warmes Essen.
- Schalten Sie das Produkt aus und trennen Sie ihn von dem Stromanschluss, bevor Sie Zubehörteile austauschen oder an Gegenstände sich annähern, die schneiden oder sich bewegen können.
- Fügen Sie keine Gegenstände in den Produkt beim Betrieb hinzu, um Schäden und Verletzungen zu verhindern. Sie können den Spatel verwenden, wenn das Gerät angehalten ist.
- Vergewissern Sie sich, dass der Dosierbecher richtig eingesetzt ist während sie warme oder Flüssige Zutaten kochen.
- Verwenden Sie nie dieses Produkt, wenn das Messer sichtbaren Schäden aufweist.
- Benutzen Sie das Produkt nicht, wenn es leer ist.
- Vergewissern Sie sich, dass das Zubehör, das Sie verwenden möchten, richtig eingesetzt ist, bevor Sie das Gerät anschallen.

- Füllen Sie den Behälter nicht über.
- Verwenden Sie das Produkt immer mit dem Deckel eingesetzt.
- Das Gerät darf von Kindern von 0 bis 8 Jahren nicht benutzt werden. Dieses Gerät kann von Kindern erst ab 8 Jahren benutzt werden, aber nur wenn die sie beaufsichtigt werden.
- Dieses Gerät ist nicht für die Verwendung durch Kinder ab 8 Jahre und Personen gedacht, die geistig oder körperlich behindert sind oder keine ausreichenden Erfahrungen bzw. Kenntnisse besitzen, außer sie wurden hinsichtliches Gebrauchs des Produkt durch eine Person eingewiesen, die für ihre Sicherheit verantwortlich ist.
- Beaufsichtigen Sie kleine Kinder, um sicher zu stellen, dass sie nicht mit dem Gerät spielen. Eine besondere genaue und konsequente Beaufsichtigung ist geboten, wenn das Gerät in der Nähe von Kindern verwendet wird.

ISTRUZIONI DI SICUREZZA

Leggere le istruzioni d'uso e sicurezza prima di usare il prodotto. Conservare questo manuale per consultazioni future o nuovi utenti.

- Verificare che la tensione di rete coincida con quella specificata nell'etichetta di classificazione del prodotto e che la presa elettrica sia di terra.
- Questo prodotto è stato progettato esclusivamente per uso professionale. Non utilizzare in esterni.
- Ispezionare regolarmente il cavo di alimentazione alla ricerca di danni visibili. Se il cavo dovesse presentare danni, dovrà essere riparato dal Servizio di Assistenza Tecnica ufficiale di Cecotec per evitare qualsiasi tipo di pericolo.
- Le lame all'interno del prodotto sono molto affilate,

maneggiare con cura. Aumentare la precauzione durante la pulizia, la manutenzione o svuotamento della caraffa.

- Non versare liquido caldo nel prodotto mentre è in funzionamento, potrebbe provocare scottature.
- Non lasciare il prodotto senza supervisione durante il suo funzionamento.
- Spegnere il dispositivo e scollegarlo dalla presa della corrente prima di montarlo, di smontarlo, di pulirlo o nel caso in cui non venga utilizzato per un periodo prolungato di tempo. Tirare la presa per scollegarlo, non tirare il cavo.
- Non sommergere il cavo, la spina o qualsiasi altra parte del prodotto in acqua o all'interno di qualsiasi altro liquido, nè esporre le componenti elettriche all'acqua. Verificare di avere le mani completamente asciutte prima di toccare la spina o accendere il prodotto.
- Non toccare le parti esterne del prodotto che possono raggiungere temperature alte.
- Non utilizzare accessori che non siano stati forniti o consigliati da Cecotec, potrebbero danneggiare il prodotto o provocare un rischio.
- Non torcere, piegare, tendere o danneggiare il cavo di alimentazione. Proteggere da bordi affilati e fonti di calore. Evitare il contatto del cavo con superfici calde. Non lasciare che il cavo fuoriesca dal bordo della superficie o piano da cucina.
- Non utilizzare il prodotto all'esterno, vicino a piastre elettriche o a gas, fiamme o dentro forni.
- Eccedere nella precauzione al muovere dispositivi che contengano bevande o cibi caldi.
- Spegnere il dispositivo e scollegarlo dalla presa della corrente prima di cambiare gli accessori o di avvicinarsi alle parti mobili in funzionamento.

- Non introdurre utensili dentro il prodotto quando è in funzionamento per ridurrre il rischio di lesioni o di danneggiare il prodotto. È possibile utilizzare una spatola mentre il prodotto è in pausa.
- Verificare di mantenere il tappo dosatore al suo posto quando si cucinano ingredienti o liquidi caldi.
- Non utilizzare il dispositivo se la lama è piegata o danneggiata.
- Non utilizzare il dispositivo a vuoto.
- Verificare che l'accessorio che si vada ad siano correttamente installati prima di metterlo in funzionamento.
- Non riempire la caraffa oltre il limite.
- Utilizzare sempre il prodotto con il coperchio collocato.
- L'apparato non deve essere usato da bambini da 0 a 8 anni. Questo elettrodomestico può essere usato da bambini a partire dagli 8 anni di età sotto la sorveglianza continua di un adulto.
- Questo prodotto può essere usato da bambini a partire dagli 8 anni e persone con capacità fisiche, sensoriali o mentali limitate, o con mancanza di esperienza e conoscimento solo sotto supervisione o avendo ricevuto istruzioni riguardanti l'uso dell'apparato in una forma sicura e comprendono i rischi che lo stesso implica.
- Sorvegliare i bambini per assicurarsi che non giochino con il prodotto. È necessario sorvegliare rigidamente nel caso in cui il prodotto venga utilizzato da o vicino a bambini.

INSTRUÇÕES DE SEGURANÇA

Leia as seguintes instruções atentamente antes de usar o produto. Guarde este manual para referências futuras ou novos utilizadores.

- Certifique-se de que a tensão de rede coincide com a tensão especificada na etiqueta de classificação do produto e de que a tomada tenha ligação à terra.
- Este produto está desenhado exclusivamente para uso doméstico. Não o utilize em exteriores.
- Inspecione o cabo de alimentação regularmente em busca de danos visíveis. Se o cabo apresentar danos, deve ser reparado pelo Serviço de Assistência Técnica Oficial da Cecotec para evitar qualquer tipo de perigo.
- As lâminas do interior do produto estão muito afiadas, manuseie com cuidado. Tenha extrema precaução durante a limpeza, a manutenção ou ao esvaziar o jarro.
- Não verta líquido quente no produto enquanto estiver em funcionamento já que poderá sair disparado e causar queimaduras.
- Não deixe o produto sem supervisão durante o seu funcionamento.
- Desligue o dispositivo e desconecte da corrente elétrica antes de montar, desmontar, limpar ou em caso de não usar durante um período prolongado de tempo. Puxe pela ficha para desconectar, não puxe pelo cabo.
- Não submerja o cabo, a ficha ou qualquer outra parte elétrica do produto na água ou qualquer outro líquido nem exponha as conexões elétricas à água. Certifique-se de que tem as mãos completamente secas antes de tocar na tomada ou ligar o produto.
- Não toque nas partes exteriores do produto que possam alcançar temperaturas altas, utilize a asa.
- Não utilize acessórios que não tenham sido proporcionados ou recomendados pela Cecotec, porque poderiam danificar o produto ou ser perigosos.
- Não torça, dobre, estique ou danifique o cabo de alimentação.

Proteja-o de bordas afiadas e fontes de calor. Não permita que o cabo toque superfícies quentes. Não deixar o cabo sobressair sobre a borda da superfície de trabalho ou bancada.

- Não utilize o produto no exterior, perto de placas elétricas ou de gás, de chamas ou dentro de fornos.
- Tenha muito cuidado ao mover dispositivos que contenham comida ou outros líquidos quentes.
- Desligue o dispositivo e desconecte da corrente elétrica antes de trocar os acessórios ou antes de que se aproxime dos elementos que possam cortar.
- Não introduza utensílios dentro do produto quando estiver em funcionamento para reduzir o risco de lesões ou de danificar o produto. Pode utilizar uma espátula enquanto o produto estiver em pausa.
- Certifique-se de manter o copo doseador na sua posição ao cozinhar ingredientes ou líquidos quentes.
- Não utilize o produto se as lâminas estiverem dobradas ou danificadas.
- Não utilize o dispositivo vazio.
- Certifique-se de que o acessório que vai utilizar está corretamente instalado antes de pôr o aparelho em funcionamento.
- Não encha a jarra demasiado.
- Utilize sempre a jarra com a tampa posta.
- O aparelho não deve ser usado por crianças de 0 a 8 anos. Este aparelho pode ser usado por crianças de 8 anos se estiveram continuamente sob supervisão.
- Este produto pode ser usado por crianças a partir de 8 anos e pessoas com capacidades físicas, sensoriais ou mentais reduzidas, ou com falta de experiência e conhecimento se estão supervisionados ou tenham recebido instruções

concernentes ao uso do aparelho de uma forma segura e entendem os riscos que este implica.
- Supervisione as crianças para se certificar de que não brinquem com o produto. É necessário dar supervisão estrita se o produto estiver a ser usado perto ou por crianças.

VEILIGHEIDSVOORSCHRIFTEN

Lees de volgende instructies aandachtig voordat u het product gebruikt. Bewaar deze handleiding voor toekomstig(e) gebruik of gebruikers.

- Zorg ervoor dat de netspanning overeenkomt met de spanning vermeld op het classificatielabel van het product en dat het stopcontact geaard is.
- Dit toestel is uitsluitend ontworpen voor huishoudelijk gebruik. Gebruik het toestel niet buitenshuis.
- Inspecteer regelmatig het netsnoer op zichtbare schade. Als de kabel beschadigd is, moet hij worden hersteld door de technische dienst van Cecotec om elk gevaar te vermijden.
- De messen in het product zijn zeer scherp, ga er voorzichtig mee om. Wees voorzichtig tijdens het schoonmaken, het onderhoud of het leegmaken van de kan.
- Giet geen hete vloeistof in het product terwijl het in werking is, omdat het kan spatten en brandwonden kan veroorzaken.
- Laat het toestel niet onbeheerd achter als het is ingeschakeld.
- Schakel het apparaat uit en trek de stekker uit het stopcontact alvorens het apparaat te (de)monteren, schoon te maken of als u het apparaat voor een langere tijd niet gaat gebruiken. Trek aan de stekker om hem te verwijderen uit het stopcontact en niet aan de kabel.

- Dompel de voedingskabel, de stekker of andere onderdelen van het toestel niet onder in water of andere vloeistoffen. Stel de elektrische verbindingen niet bloot aan water. Zorg ervoor dat uw handen volledig droog zijn voordat u de stekker aanraakt of het toestel inschakelt.
- Raak de delen van het toestel die opwarmen niet aan, gebruik de handgreep.
- Gebruik geen accessoires die niet door Cecotec zijn geleverd of aanbevolen, omdat deze het toestel kunnen beschadigen of gevaar kunnen opleveren.
- De voedingskabel mag niet verwrongen, dubbelgevouwen, uitgerekt of beschadigd worden. Bescherm het tegen scherpe randen en warmtebronnen. Zorg ervoor dat de kabel geen hete oppervlakken aanraakt. Laat de kabel niet over de rand van het werkoppervlak of het aanrecht uitsteken.
- Gebruik het toestel niet buitenshuis of in de buurt van elektrische kookplaten, gasfornuizen of vlammen. Gebruik het toestel niet in de oven.
- Wees uiterst voorzichtig als u apparaten verplaatst die hete vloeistoffen of etenswaren bevatten.
- Schakel het toestel uit en trek de stekker uit het stopcontact alvorens de accessoires te verwisselen, voor u het toestel in elkaar zet of uit elkaar haalt, of voordat u in de buurt komt van elementen die kunnen snijden of bewegen.
- Stop niks in het toestel terwijl het werkt vanwege het risico op kwetsuren of schade aan het toestel. U kunt een spatel gebruiken terwijl het product is gepauzeerd.
- Zorg ervoor dat u de dosisdop op zijn plaats houdt wanneer u hete ingrediënten of vloeistoffen kookt.
- Gebruik het product niet als het mes verbogen of beschadigd is.
- Gebruik het apparaat niet leeg.

- Zorg ervoor dat het te gebruiken accessoire correct is geïnstalleerd voordat u het apparaat in gebruik neemt.
- Vul de kan niet met meer.
- Gebruik het product altijd met het deksel erop.
- Het toestel mag niet gebruikt worden door kinderen van 0 tot 8 jaar. Dit toestel kan gebruikt worden door kinderen vanaf 8 jaar indien ze onder voortdurend toezicht staan.
- Dit toestel kan gebruikt worden door kinderen vanaf 8 jaar en personen met een verminderd fysiek, zintuiglijk of mentaal vermogen of met een gebrek aan ervaring en kennis, indien ze onder toezicht staan of als ze instructies hebben gekregen betreffende het veilige gebruik van het toestel en ze de risico's begrijpen die ermee verbonden zijn.
- Houd toezicht over kinderen om ervoor te zorgen dat ze niet kunnen spelen met het toestel. Strikt toezicht is noodzakelijk als het toestel gebruikt wordt door of in de buurt van kinderen.

INSTRUKCJE BEZPIECZEŃSTWA

Przed użyciem produktu należy uważnie przeczytać poniższe instrukcje. Zachowaj tę instrukcję do przyszłego użytku lub nowych użytkowników.

- Upewnij się, że napięcie sieciowe odpowiada napięciu podanemu na tabliczce znamionowej produktu i że wtyczka jest uziemiona.
- Ten produkt jest przeznaczony wyłącznie do użytku domowego. Nie używaj go na zewnątrz.
- Regularnie sprawdzaj przewód zasilający pod kątem widocznych uszkodzeń. Jeśli kabel jest uszkodzony, musi zostać naprawiony przez oficjalny serwis pomocy

technicznej Cecotec, aby uniknąć wszelkiego rodzaju zagrożeń.

- Ostrza wewnątrz produktu są bardzo ostre, obchodź się z nimi ostrożnie. Zachowaj szczególną ostrożność podczas czyszczenia, konserwacji lub opróżniania dzbanka.
- Nie wlewaj gorących cieczy do urządzenia podczas jego pracy, ponieważ może zostać wyrzucony i spowodować oparzenia.
- Nie pozostawiaj produktu bez nadzoru podczas pracy.
- Wyłącz urządzenie i wyjmij wtyczkę z gniazdka sieciowego przed montażem, demontażem, czyszczeniem lub jeśli nie będzie używane przez dłuższy czas. Pociągnij za wtyczkę, aby ją odłączyć, nie ciągnij za kabel.
- Nie zanurzaj przewodu, wtyczki ani żadnej innej części produktu w wodzie lub innej cieczy ani nie wystawiaj połączeń elektrycznych na działanie wody. Przed dotknięciem wtyczki lub włączeniem produktu upewnij się, że twoje ręce są całkowicie suche.
- Nie dotykaj części zewnętrznych produktu, które mogą osiągać wysokie temperatury, użyj uchwytu.
- Nie używaj akcesoriów, które nie są dostarczane lub zalecane przez Cecotec, ponieważ mogą uszkodzić produkt lub być niebezpieczne.
- Nie zginaj, nie zginaj, nie rozciągaj ani nie uszkadzaj przewodu zasilającego. Chroń go przed ostrymi krawędziami i źródłami ciepła. Nie pozwól, aby przewód dotykał gorących powierzchni. Nie pozwól, aby przewód zwisał z krawędzi blatu lub blatu.
- Nie używaj produktu na zewnątrz, w pobliżu elektrycznych lub gazowych płyt grzejnych, otwartego ognia ani wewnątrz piekarników.
- Zachowaj ostrożność podczas przenoszenia urządzeń

zawierających gorącą żywność lub napoje.
- Wyłącz urządzenie i wyjmij wtyczkę z gniazdka elektrycznego przed zmianą akcesoriów lub zbliżaniem się do przedmiotów, które mogą przeciąć lub się przesunąć.
- Nie należy wkładać żadnych przyborów do produktu podczas jego działania, aby zmniejszyć ryzyko obrażeń lub uszkodzenia produktu. Możesz użyć szpatułki, gdy produkt jest zatrzymany.
- Podczas gotowania gorących składników lub płynów upewnij się, że nasadka dozująca pozostaje na swoim miejscu.
- Nie używaj produktu, jeśli ostrze jest wygięte lub uszkodzone.
- Nie używaj urządzenia, gdy jest puste.
- Przed uruchomieniem urządzenia należy upewnić się, że akcesoria, które mają być używane, są prawidłowo zainstalowane.
- Nie przepełniaj pojemnika.
- Zawsze używaj produktu z założoną pokrywką.
- Z urządzenia nie powinny korzystać dzieci w wieku od 0 do 8 lat. Z tego urządzenia mogą korzystać dzieci w wieku od 8 lat, jeżeli są pod stałym nadzorem.
- Ten produkt może być używany przez dzieci od 8 roku życia i osoby o ograniczonych zdolnościach fizycznych, sensorycznych lub umysłowych lub bez doświadczenia i wiedzy, jeśli są one nadzorowane lub otrzymały instrukcje dotyczące korzystania z urządzenia w bezpieczny sposób i rozumieją ryzyko, które to oznacza.
- Nadzoruj dzieci, aby upewnić się, że nie bawią się produktem. Konieczny jest ścisły nadzór, jeśli produkt jest używany przez dzieci lub w ich pobliżu.

BEZPEČNOSTNÍ POKYNY

Před použitím přístroje si pozorně přečtěte následující bezpečnostní pokyny. Uchovejte tento manuál pro pozdější použití nebo pro nové uživatele.

- Ujistěte se, že elektrická síť má stejné napětí jako je uvedené na etiketě produktu a že zásuvka je uzemněná.
- Tento produkt je vhodný výlučně pro domácí využití. Nepoužívejte venku.
- Pravidelně kontrolujte přívodový kabel, abyste zjistili viditelná poškození. Pokud je kabel poškozen, musí být opraven u oficiálního technického servisu Cecotec, aby se tak předešlo jakýmkoli nebezpečím.
- Nože uvnitř přístroje jsou velmi ostré. Zacházejte s nimi opatrně. Dávejte obzvláště velký pozor, pokud budete čistit, udržovat nebo vyprazdňovat nádobu.
- Nenalévejte do přístroje teplé tekutiny během fungování. Mohly by vystříknout a způsobit popáleniny.
- Nenechávejte přístroj během fungování bez dozoru.
- Vypněte přístroj a odpojte ho od sítě elektrické energie před jeho sestavením, demontáží, čištěním, nebo v případě, že přístroj nebudete delší dobu používat. Pro odpojení zatáhněte za zástrčku, ne za kabel.
- Nedávejte kabel, zásuvku nebo jinou část přístroje do vody ani jiné tekutiny. Nevystavujte elektrické spoje vodě. Ujistěte se, že máte naprosto suché ruce, než se dotknete zásuvky nebo zapnete přístroj.
- Nedotýkejte se zvenčí částí přístroje, které by mohly dosáhnout vysoké teploty. Použijte držák.
- Nepoužívejte žádné příslušenství, které nebylo poskytnuto nebo doporučeno výrobcem, protože by mohlo poškodit přístroj nebo způsobit škodu.

- Neotáčejte, neohýbejte, nenatahujte ani jinak nepoškozujte napájecí kabel. Chraňte ho před ostrými hranami a zdroji tepla. Nedovolte, aby se kabel dotýkal horkých povrchů. Nedovolte, aby kabel visel přes okraj pracovní desky.
- Nepoužívejte přístroj venku, blízko topných těles jak elektrických tak plynových, plamenů a nebo v troubách.
- Dávejte obzvláště velký pozor, pokud budete s přístrojem pohybovat, pokud bude obsahovat teplé nápoje nebo pokrmy.
- Vypněte přístroj, odpojte ho z elektrické sítě, než začnete měnit příslušenství nebo se budete přibližovat k částem, které by vás mohly pořezat nebo by se mohly pohybovat.
- Nevkládejte do přístroje předměty, pokud je přístroj zapnutý, abyste se vyhnuli zraněním nebo přístroj nepoškodili. Je možné používat špachtli, pokud je přístroj vypnutý.
- Ujistěte se, že dávkovací uzávěr je na svém místě, pokud budete připravovat pokrmy nebo tekutiny, které jsou teplé.
- Nepoužívejte přístroj, pokud je ostří ohnuté nebo poškozené.
- Přístroj nepoužívejte na prázdno.
- Ujistěte se, že příslušenstvím které budete používat, je správně instalováno, než přístroj zapnete.
- Nepřeplňujte nádobu.
- Vždy přístroj používejte se zavřeným víkem.
- Přístroj by neměl být používán dětmi do 8mi let. Tento přístroj může být používán dětmi od 8mi let, pokud jsou pod neustálým dozorem.
- Tento produkt může být používán dětmi nad 8 let a osobami s fyzickým, senzorickým a nebo mentálním postižením, nebo osobami, kterým chybí zkušenost a znalost, pokud jsou pod dozorem anebo jim byly poskytnuty informace o používání aparátu a mohou jej používat bezpečně a rozumí nebezpečím, které z tohoto používání vyplývají.
- Dohlížejte na děti, abyste se ujistili, že si s přístrojem nehrají. Je naprosto nezbytné na přístroj dohlížet, pokud je používán v blízkosti dětí nebo přímo dětmi.

1. PIEZAS Y COMPONENTES

1. Vaso dosificador
2. Tapa
3. Jarra de cristal
4. Soporte de la cuchilla
5. Anillo de sellado
6. Base de la jarra
7. Panel de control
8. Cuerpo principal
9. Selector de potencia
10. Funciones
11. Pulsador de la función turbo

2. ANTES DE USAR

– Saque el producto de la caja y retire todo el material de embalaje.
– Asegúrese de que están presentes todas las partes y accesorios y de que no hay ningún signo de daños visibles. Si lo hubiera, contacte con el Servicio de Atención Técnica de Cecotec.
– Coloque el dispositivo sobre una superficie plana, estable y seca.

3. FUNCIONAMIENTO

Selector de potencia

1. Lleve el selector de potencia a la posición “0” para apagar el dispositivo.
2. Lleve el selector de potencia a la posición “Program” para seleccionar el modo Standby.
3. Lleve el selector de potencia a la posición “Program” y luego pulse el pulsador Turbo para activar esta función.
4. Gire el selector de potencia hacia la posición “Min” para seleccionar un nivel de potencia bajo, o en dirección contraria hacia “Max” para seleccionar el nivel de potencia máximo.

Botones de las funciones

1. La batidora incluye 3 funciones: picar hielo, autoclean y smoothie.
2. Para seleccionar la función deseada, gire el selector a la posición “Program” y luego pulse el botón de la función deseada.
3. Para parar el dispositivo, pulse de nuevo el botón de la función que esté en funcionamiento,

por ejemplo: si el dispositivo está funcionando en modo smoothie, pulse el botón smoothie de nuevo para pararlo.

Advertencia:
- La capacidad máxima permitida por el producto es de 1,8 litros, no exceda esta cantidad.
- No ponga la máquina a funcionar en vacío. Se recomienda llenar la jarra con 2 partes de fruta y 3 partes de agua (únicamente fruta o verdura "blanda" como zanahoria, manzana, etc.).
- El tiempo máximo de funcionamiento continuado es de 2 minutos. No utilice el producto más de este tiempo sin descanso.

4. LIMPIEZA Y MANTENIMIENTO

Limpieza
- Coloque el selector en la posición "0", apague el interruptor y desconecte el producto de la toma de corriente después de cada uso y antes de limpiarlo.
- Limpie la jarra con agua. No utilice productos de limpieza abrasivos ni químicos.
- Utilice un paño suave y seco para limpiar la base del motor. Nunca limpie esta parte del producto con un paño húmedo.

Con la ayuda del cuerpo principal, gire en sentido contrario a las agujas del reloj el mecanismo de unión entre las cuchillas y la base de la jarra.
Una vez aflojado, retire las cuchillas con precaución.
Para volver a montar todo el mecanismo, realice el mismo proceso en sentido inverso (girando en sentido de las agujas del reloj).
Fig. 2

Mantenimiento
En caso de que el producto no funcione correctamente, emita sonidos inusuales o vibre más de lo normal, deje de utilizarlo y póngase en contacto con el SAT de Cecotec. No lleve a cabo tareas de reparación por su cuenta.

Almacenamiento
- Después de limpiar el dispositivo, asegúrese de secarlo cuidadosamente antes de guardarlo.
- Después de utilizar el producto, guárdelo en un lugar seco y seguro. Evite exponerlo directamente al sol.
- Asegúrese de guardarlo fuera del alcance de los niños.

5. ESPECIFICACIONES TÉCNICAS

Modelo: Power Black Titanium 1800 Smart
Referencia del producto: 04101
1800 W, 220-240 V, 50/60 Hz
Fabricado en China | Diseñado en España

6. RECICLAJE DE ELECTRODOMÉSTICOS

La directiva europea 2012/19/UE sobre Residuos de Aparatos Eléctricos y Electrónicos (RAEE) especifica que los electrodomésticos no deben ser reciclados con el resto de los desperdicios municipales. Dichos electrodomésticos han de ser desechados de forma separada, para optimizar la recuperación y reciclaje de materiales y, de esta manera, reducir el impacto que puedan tener en la salud humana y el medioambiente.

El símbolo del contenedor tachado le recuerda su obligación de desechar este producto de forma correcta.
Para obtener información detallada acerca de la forma más adecuada de desechar sus electrodomésticos y/o las correspondientes baterías, el consumidor deberá contactar con las autoridades locales.

7. GARANTÍA Y SAT

Este producto tiene una garantía de 2 años desde la fecha de compra, siempre y cuando se conserve y envíe la factura de compra, el producto esté en perfecto estado físico y se le dé un uso adecuado tal y como se indica en este manual de instrucciones.
La garantía no cubrirá:

- Si el producto ha sido usado fuera de su capacidad o utilidad, maltratado, golpeado, expuesto a la humedad, sumergido en algún líquido o substancia corrosiva, así como cualquier otra falta atribuible al consumidor.
- Si el producto ha sido desarmado, modificado o reparado por personas no autorizadas por el SAT oficial de Cecotec.
- Si la incidencia ha sido originada por el desgaste normal de las piezas debido al uso.

El servicio de garantía cubre todos los defectos de fabricación durante 2 años en base a la legislación vigente, excepto piezas consumibles. En caso de mal uso por parte del usuario el servicio de garantía no se hará responsable de la reparación.
Si en alguna ocasión detecta una incidencia con el producto o tiene alguna consulta, póngase en contacto con el Servicio de Asistencia Técnica oficial de Cecotec a través del número de teléfono +34 96 321 07 28.

1. PARTS AND COMPONENTS

1. Measuring cup
2. Lid
3. Glass blending jar
4. Blade bracket
5. Sealing ring
6. Jug base
7. Control panel
8. Main body
9. Power selector
10. Functions
11. Turbo function push button

2. BEFORE USE

– Take the product out of the box and remove all packaging materials.
– Make sure all parts and accessories are included, and check that they do not show any signs of damage. If there area any, contact the official Technical Support Service of Cecotec.
– Place the appliance on a flat, stable and dry surface.

3. OPERATION

Power knob

1. Set the power knob to “0” to turn the device off.
2. Set the power knob to “Program” to set standby mode.
3. Set the knob to “Program” and press the Turbo push button to activate the turbo function.
4. Turn the knob towards “Min” to select lower power level or towards “Max” to select maximum power level.

Function buttons

1. The jug blender includes 3 functions: Ice crush, Autoclean and Smoothie.
2. To select the desired function, turn the knob to “Program” and then press the desired function button.
3. To stop the product from operating, press again the button of the function which is operating at that moment, for example: if the device is operating under smoothie mode, press again the smoothie button to stop.

Warning:
- The maximum capacity allowed by the product is 1.8 L, do not exceed this quantity.
- Do not operate the machine empty. It is suggested to fill it with 2 parts of fruit per 3 of water (soft fruit only, such as carrot, apple, etc.).
- The maximum non-stop operating time is 2 minutes. Do not operate the product for more than this time.

4. CLEANING AND MAINTENANCE

Cleaning
- Always turn the power knob to the "0" position, turn the switch off and unplug the appliance after each use and before cleaning.
- Use water to clean the jug. Do not use chemical or harsh abrasive cleaning agents.
- Use a dry, soft cloth to clean the motor base. Do not clean this part with a wet cloth.

With the help of the main body, turn the joint system joining the blades and the base of the jar counterclockwise.
Once it has been loosened, carefully remove the blades.
Repeat the process in reverse to assemble the device (turning clockwise).
Fig. 2

Maintenance
If the product does not operate normally, produces uncommon noises or shakes more than it normally does, stop using it and contact the Technical Support Service of Cecotec for reparation. Do not carry out maintenance tasks yourself.

Storage
- After cleaning the device, make sure it is thoroughly dried before storing it.
- After using the product, store it in a dry, safe place. Avoid direct exposure to sun light.
- Make sure it is stored in a place out of the reach of children.

5. TECHNICAL SPECIFICATIONS

Model: Power Black Titanium 1800 Smart
Product reference: 04101
1800 W, 220-240 V, 50/60 Hz
Made in China | Designed in Spain

6. DISPOSAL OF OLD ELECTRICAL APPLIANCES

The European directive 2012/19/EU on Waste Electrical and Electronic Equipment (WEEE), specifies that old household electrical appliances must not be disposed of with the normal unsorted municipal waste. Old appliances must be collected separately, in order to optimise the recovery and recycling of the materials they contain and reduce the impact on human health and the environment.

The crossed out "wheeled bin" symbol on the product reminds you of your obligation to dispose of the appliance correctly.

Consumers must contact their local authorities or retailer for information concerning the correct disposal of old appliances and/or their batteries.

7. TECHNICAL SUPPORT AND WARRANTY

This product is under warranty for 2 years from the date of purchase, as long as the proof of purchase is submitted, the product is in perfect physical condition, and it has been given proper use, as explained in this instruction manual.

The warranty will not cover the following situations:

- The product has been used for purposes other than those intended for it, misused, beaten, exposed to moisture, immersed in liquid or corrosive substances, as well as any other fault attributable to the customer.
- The product has been disassembled, modified, or repaired by persons, not authorised by the official Technical Support Service of Cecotec.
- Faults deriving from the normal wear and tear of its parts, due to use.

The warranty service covers every manufacturing defects of your appliance for 2 years, based on current legislation, except consumable parts. In the event of misuse, the warranty will not apply.

If at any moment you detect any problem with your product or have any doubt, do not hesitate to contact Cecotec Technical Support Service at +34 963 210 728.

1. PIÈCES ET COMPOSANTS

1. Verre doseur
2. Couvercle
3. Bol en verre
4. Support de la lame
5. Anneau de scellage
6. Base du bol
7. Panneau de contrôle
8. Unité principale
9. Sélecteur de puissance
10. Fonctions
11. Bouton de la fonction Turbo

2. AVANT UTILISATION

– Sortez l'appareil de sa boîte et retirez tout le matériel qui compose l'emballage.
– Assurez-vous que toutes les pièces et accessoires soient présents et qu'il n'y ait aucun dommage visible. Si vous détectez un dommage, veuillez contacter le Service Après-Vente Officiel de Cecotec.
– Placez l'appareil sur une surface plate, stable, sèche et résistante à la chaleur.

3. FONCTIONNEMENT

Sélecteur de puissance

1. Déplacez le sélecteur de puissance jusqu'à la position « 0 » pour éteindre l'appareil.
2. Déplacez le sélecteur de puissance jusqu'à la position « Program » pour sélectionner le mode Standby.
3. Déplacez le sélecteur de puissance jusqu'à la position « Program » puis appuyez sur le bouton Turbo pour activer cette fonction.
4. Tournez le sélecteur de puissance jusqu'à la position « Min » pour sélectionner un niveau de puissance faible, ou en direction contraire jusqu'à la position « Max » pour sélectionner le niveau de puissance maximal.

Boutons des fonctions

1. L'appareil inclut 3 fonctions : Piler la glace, Nettoyage automatique et Smoothie.
2. Pour sélectionner la fonction souhaitée, tournez le sélecteur jusqu'à la position

« Program » puis appuyez sur le bouton de la fonction souhaitée.

3. Pour arrêter l'appareil, appuyez à nouveau sur le bouton de la fonction qui est en cours de fonctionnement, par exemple : si l'appareil fonctionne avec le mode Smoothie, appuyez sur le bouton Smoothie à nouveau pour l'arrêter.

Avertissement :

- La capacité maximale permise par l'appareil est d'1,8 litres, ne dépassez pas cette quantité.
- Ne placez pas l'appareil en fonctionnement vide. Il est recommandé de remplir le bol avec 2 morceaux de fruit pour 3 doses d'eau (uniquement pour les fruits ou légumes « mous » comme les carottes, les pommes, ...).
- Le temps maximal de fonctionnement en continu est de 2 minutes. N'utilisez pas l'appareil pendant plus longtemps sans repos.

4. NETTOYAGE ET ENTRETIEN

Nettoyage

- Placez le sélecteur sur la position « 0 », éteignez l'interrupteur et débranchez l'appareil de la prise de courant après chaque usage et avant de le nettoyer.
- Nettoyez le bol avec de l'eau. N'utilisez pas de produits nettoyants abrasifs ni chimiques.
- Utilisez un chiffon doux et sec pour nettoyer la base du moteur. Ne nettoyez jamais cette partie du produit avec un chiffon humide.

À l'aide de l'unité principale, tournez dans le sens contraire des aiguilles d'une montre le mécanisme d'union entre les lames et la base du bol.
Un fois desserré, enlevez les lames en faisant attention.
Pour monter tout le mécanisme à nouveau, réalisez le même processus dans le sens contraire (en tournant dans le sens des aiguilles d'une montre).
Img. 2

Entretien

Si le produit ne fonctionne pas correctement, qu'il émet des bruits inhabituels ou qu'il vibre plus que d'habitude, arrêtez de l'utiliser et contactez le Service Après-Vente Officiel de Cecotec. N'essayez pas de réparer vous-même l'appareil.

Stockage

- Après avoir nettoyé l'appareil, assurez-vous de le sécher soigneusement avant de le ranger.
- Après avoir utilisé l'appareil, rangez-le dans un lieu sec et sécurisé. Évitez de l'exposer directement au soleil.
- Assurez-vous de le ranger hors de portée des enfants.

5. SPÉCIFICATIONS TECHNIQUES

Modèle : Power Black Titanium 1800 Smart
Référence : 04101
1800 W, 220-240 V, 50/60 Hz
Made in China I Conçu en Espagne

6. RECYCLAGE DES ÉLECTROMÉNAGERS

La directive européenne 2012/19/UE relative aux Déchets d'Équipements Électriques et Électroniques (DEEE) spécifie que les électroménagers ne doivent pas être recyclés avec le reste des déchets municipaux. Ces électroménagers doivent être jetés séparément, afin d'optimiser la récupération et le recyclage des matériaux et, de cette manière, réduire l'impact qu'ils peuvent avoir sur la santé et sur l'environnement.

Le symbole de la poubelle rayée vous rappelle l'obligation de vous défaire de ce produit correctement.

Pour obtenir des informations détaillées sur la manière la plus adéquate de vous défaire de vos électroménagers et/ou des batteries correspondantes, vous devez contacter les autorités locales.

7. GARANTIE ET SAV

Ce produit possède une garantie de 2 ans à partir de la date d'achat, à condition de toujours présenter la facture d'achat, que le produit soit en parfait état, et ait été utilisé correctement comme indiqué dans ce manuel d'instructions.

La garantie ne couvre pas :

- Un produit qui ait été utilisé en-dehors de ses capacités ou usages normaux, ayant subi des coups, ayant été abîmé, exposé à l'humidité, submergé dans un liquide ou une substance corrosive, ainsi que tous les incidents dont la faute serait imputable au consommateur ;
- un produit qui ait été démonté, modifié ou réparé par des personnes non autorisées par le Service Après-Vente Officiel de Cecotec ;
- lorsque le problème a été provoqué par l'usure normale des composants dû à l'utilisation.

Le service de garantie couvre tous les défauts de fabrication pendant 2 ans selon la législation en vigueur, à l'exception des pièces consommables. Dans le cas d'une mauvaise utilisation de la part de l'utilisateur, le service de garantie ne se fera pas responsable de la réparation.

Si vous détectez un incident ou un problème avec le produit, ou vous avez des doutes concernant le produit, veuillez contacter le Service Après-Vente Officiel de Cecotec au +34 9 63 21 07 28.

1. TEILE UND KOMPONENTEN

1. Messbecher
2. Abdeckung
3. Glasbehälter
4. Messersatz
5. Dichtungring
6. Griff des Behälters
7. Bedienfeld
8. Hauptgerät
9. Leistungsregler
10. Funktionen
11. Turbo-Schalter

2. VOR DEM GEBRAUCH

– Nehmen Sie das Produkt aus der Verpackung und entnehmen Sie alle Verpackungsmaterial.
– Vergewissern Sie sich, dass das Produkt alle die Zubehöre beinhaltet und dass keine sichtbare Schäden aufweist. Beim sichtbaren Schäden, kontaktieren Sie mit den technischen Kundendienst von Cecotec.
– Stellen das Gerät auf eine flache, stabile und trockene Oberfläche.

3. BEDIENUNG

Leistungsregler

1. Den Leistungswahlregler auf Position „0“ drehen, um das Gerät auszuschalten.
2. Drehen Sie den Leistungsregler auf „Program“, um den Standby-Modus auszuwählen.
3. Drehen Sie den Leistungsregler auf „Program“ und dan drücken Sie Turbo, um diese Funktion zu aktivieren.
4. Drehen Sie den Leistungsregler auf „Min“, um eine niedrige Leistung auszuwählen oder auf „Max“, um die maximale Leistungsstufe auszuwählen.

Schälter von die Funktionen

1. Die Standmixer besteht aus 3 Funktionen: Eis hacken, Autoclean und Smoothie.
2. Um die gewünschte Funktion auszuwählen, drehen Sie den Regler auf „ Program“ und dann drücken Sie den Schalter von die gewünschte Funktion.
3. Um das Gerät auszuschalten, drücken Sie wieder den Schalter der Funtkion, die in Betrieb

ist. Zum Beispiel: wenn das Gerät in Smoothie-Modus funktioniert, drücken Sie den Smoothie-Schalter wieder, um diese Funktion anzuhalten.

HINWEIS:
- Die maximale Fassungsvermögen sin 1,8 l. Überschreiten Sie diese nicht.
- Schalten Sie das Gerät nicht ein, wenn es leer ist. Es wird empfohlen, den Behälter 2/5 mit Obst und 3/5 mit Wasser (nur weiche Obst oder Gemüse wie Möhre, Apfel, etc.).
- Die maximale ununterbrochene Betriebszeit sind 2 Minuten, überschreiten Sie diese nicht. Verwenden Sie dieses Gerät nicht ohne Pause.

4. REINIGUNG UND WARTUNG

Reinigung
- Stellen Sie den Drehregler auf Position „0“ ein, schalten Sie die Taste aus und ziehen Sie das Ge̋ at von der Steckdose nach jedem Gebrauch und bevor Sie es reinigen.
- Reinigen Sie den Beh¨alter mit Wasser Verwenden Sie keine Schleifmittel oder Chemikalien.
- Verwenden Sie ein trockene und weiche Tuch, um das Basis des Motors zu reinigen. Reinigen Sie niemals dieses Teil des Produktes mit einem feuchten Tuch.

Drehen Sie mit Hilfe des Hauptkörpers den Gelenkmechanismus zwischen den Messern und dem Boden des Kruges gegen den Uhrzeigersinn.
Entfernen Sie die Mixmesser mit Bedacht.
Um den gesamten Mechanismus wieder zusammenzubauen, führen Sie den gleichen Vorgang in um-gekehrter Richtung (Drehen im Uhrzeigersinn) durch.
Abb. 2

Wartung
Falls das Produkt nicht richtig funktioniert, ungewöhnliche Geräusche erzeugt oder mehr als gewöhnlich bewegt, benutzen Sie es nicht und kontaktieren Sie mit dem Technischen Kundendienst von Cecotec. Versuchen Sie nicht, das Produkt selbst zu reparieren.

Lagerung
- Nach der Reinigung des Produktes, vergewissern Sie sich, dass es trocknet ist, bevor Sie es aufbewahren.
- Nach dem Gebrauch trocknet und sicher es aufbewahren. Stellen Sie den Filter nicht zum direkten Sonnenlicht.
- Bewahren Sie das Gerät außerhalb der Reichweite von Kindern auf.

5. TECHNISCHE SPEZIFIKATIONEN

Modell: Power Black Titanium 1800 Smart
Produktreferenz: 04101
1800 W, 220-240 V, 50/60 Hz
Made in China | Entworfen in Spanien

6. ENTSORGUNG VON ALTEN ELEKTROGERÄTEN

Die Europäische Richtlinie 2012/19/EU über Elektro- und Elektronik-Altgeräte (WEEE) legt fest, dass alte Haushaltsgeräte nicht mit dem normalen unsortierten Siedlungsabfall entsorgt werden dürfen. Alte Geräte müssen gesondert gesammelt werden, um die Verwertung und das Recycling der enthaltenen Materialien zu optimieren und die Auswirkungen auf die menschliche Gesundheit und die Umwelt zu reduzieren.

Das durchgestrichene Symbol "durchgestrichene Abfalltonne" auf dem Produkt erinnert Sie an Ihre Verpflichtung, das Gerät korrekt zu entsorgen.
Die Verbraucher müssen sich mit Ihren örtlichen Behörden oder Einzelhändlern in Verbindung setzen, um Informationen über die ordnungsgemäße Entsorgung ihrer Altgeräte und/ oder ihrer Batterien zu erhalten.

7. GARANTIE UND KUNDENDIENST

Dieses Produkt hat eine Garantie von 2 Jahren ab Kaufdatum. Solange die Kaufrechnung aufbewahrt und versandt wird, befindet sich das Produkt in einwandfreiem Zustand und wird ordnungsgemäß verwendet, wie in dieser Bedienungsanleitung angegeben.
Die Garantie deckt keine Schäden wenn:

- Wenn das Produkt über seine Kapazität oder Brauchbarkeit hinaus benutzt, falsch behandelt, geschlagen, Feuchtigkeit ausgesetzt, in eine Flüssigkeit oder korrosive Mittel getaucht wurde, sowie bei jedem anderen Fehler, der dem Verbraucher zuzuschreiben ist.
- Das Produkt von Personen demontiert, repariert oder modifiziert wurde, die nicht vom offiziellen Technischen Kundendienst durch Cecotec autorisiert worden sind.
- Der Grund hierfür durch die normale Abnutzung und Verschleiß der Teile und des Zubehörs entstanden ist.

Die Garantieleistung deckt alle Herstellungsbedingten Schäden und Fehler Ihres Produktes für die Dauer von 2 Jahren, nach geltendem Recht. Im Falle einer falsche Benutzung ist der Garantieservice nicht für die Reparatur verantwortlich.
Sollte unerwartet eine Störung auftreten oder haben Sie Fragen über Ihrem Produkt, können Sie sich mit dem Kundendienst in Verbindung setzen über die Telefonnummer: +34 963210728

1. PARTI E COMPONENTI

1. Dosatore
2. Coperchio
3. Caraffa in vetro
4. Supporto delle lame
5. Anello di sigillo
6. Base della caraffa
7. Pannello di controllo
8. Corpo principale
9. Selettore della potenza
10. Funzioni
11. Pulsante funzione turbo

2. PRIMA DELL'USO

– Rimuovere il prodotto dalla scatola e ritirare tutto il materiale dall'imballaggio.
– Verificare che tutte le parti e accessori siano presenti e in buono stato, prive di danni visibili. Nel caso vi fossero, contattare il Servizio di Assistenza Tecnica di Cecotec
– Collocare il prodotto su di una superficie piana, stabile e asciutta.

3. FUNZIONAMENTO

Selettore della potenza

1. Ruotare il selettore di potenza in posizione "0" per spegnere il dispositivo.
2. Ruotare il selettore di potenza in posizione "Program" per selezionare la modalità Standby.
3. Ruotare il selettore di potenza in posizione "Program" e premere il pulsante Turbo per attivare questa funzione.
4. Girare il selettore di potenza fino in posizione "Min" per selezionare un livello di potenza basso oppure in senso antiorario verso "Max" per selezionare il livello di potenza massimo.

Tasti delle funzioni

1. Il frullatore include 3 funzioni: tritare il ghiaccio, autoclean e smoothie.
2. Per selezionare la funzione desiderata, girare il selettore in posizione "Program" e premere il tasto della funzione desiderata.
3. Per fermare il dispositivo, premere nuovamente il tasto della funzione in corso, ad esempio se il dispositivo è in modalità smoothie premere un'altra volta il tasto smoothie per interrompere il processo.

Avvertenza:
- La capacità massima consentita dal prodotto è di 1,8 litri, non eccedere questa quantità.
- Non mettere in funzione il prodotto a vuoto. Si consiglia di riempire la caraffa con 2 parti di frutta e 3 parti d'acqua (solamente frutta o verdura non dura come carote, mele, ecc…).
- Il tempo massimo di funzionamento continuativo è di 2 minuti. Utilizzare il prodotto senza eccedere il tempo massimo senza riposo.

4. PULIZIA E MANUTENZIONE

Pulizia
- Collocare il selettore in posizione "0", spegnere l'interruttore e scollegare il prodotto dalla presa della corrente dopo ogni uso e prima di pulirlo.
- Pulire la caraffa con acqua. Non utilizzare prodotti per la pulizia abrasivi o chimici.
- Utilizzare un panno morbido e asciutto per pulire la base del prodotto. Non pulire questa parte del prodotto con un panno umido.

Con l'aiuto del corpo principale, girare in senso antiorario il meccanismo di unione tra le lame e la base della caraffa.
Una volta allentato ritirare le lame con cautela.
Per montare nuovamente l'intero meccanismo procedere con lo stesso in senso inverso (girare in senso orario).
Fig. 2

Manutenzione
Nel caso in cui il prodotto non funzionasse correttamente, emetta rumori inusuali o vibri più del normale, smettere di usarlo e contattare il Servizio di Assistenza Tecnica ufficiale di Cecotec. Non tentare di riparare il prodotto per conto proprio.

Conservazione
- Dopo aver pulito il dispositivo, verificare che sia perfettamente asciutto prima di riporlo.
- Dopo aver utilizzato il prodotto, conservarlo in un luogo asciutto e riparato. Evitare di esporre il prodotto direttamente al sole.
- Conservare fuori dalla portata dei bambini.

5. SPECIFICHE TECNICHE

Modello: Power Black Titanium 1800 Smart
Riferimento di prodotto: 04101
1800 W, 220-240 V, 50/60 Hz
Made in China | Progettato in Spagna

6. RICICLAGGIO DI ELETTRODOMESTICI

La direttiva europea 2012/19/UE in riferimento ai Rifiuti di Apparati Elettrici ed Elettronici (RAEE) specifica che gli elettrodomestici non devono essere riciclati con il resto dei rifiuti municipali. Tali elettrodomestici devono essere gettati separatamente, al fine di ottimizzare il recupero e il riciclaggio di materiali e, in questo modo, ridurre l'impatto sulla salute umana e sull'ambiente.

Il simbolo del cassonetto dei rifiuti barrato le ricorda l'obbligo di gettare correttamente questo prodotto.

Per ottenere informazioni dettagliate sulla forma più adeguata per gettare gli elettrodomestici e/o le corrispondenti batterie, il consumatore dovrà contattare le autorità locali.

7. GARANZIA E SAT

Questo prodotto ha una garanzia di 2 anni a partire dalla data di acquisto, sempre e quando viene conservata e inviata la fattura di acquisto, il prodotto stia in perfetto stato fisico e si utilizzi in modo adeguato così come indicato nel manuale di istruzioni.

La garanzia non coprirà:

- Se il prodotto è stato utilizzato al di fuori della sua capacità o di utilizzo, maltrattato, colpito, esposto ad umidità, sommerso da qualche liquido o sostanza corrosiva, così come qualsiasi altra mancanza attribuibile al consumatore.
- Se il prodotto è stato smontato, modificato o riparato da persone non autorizzate dal SAT ufficiale di Cecotec.
- Se il problema è stato generato da un'usura normale dei pezzi dovuta all'uso.

Il servizio di garanzia copre tutti i difetti di fabbricazione per 2 anni secondo la legislazione in vigore, ad eccezione dei pezzi consumabili. Nel caso di cattivo uso da parte dell'utente, il servizio di garanzia non si farà responsabile della riparazione.

Non tentare di riparare il dispositivo per conto proprio, bensì contattare con il Servizio di Assistenza Tecnica di Cecotec attraverso il numero di telefono +34 96 321 07 28.

1. PEÇAS E COMPONENTES

1. Copo doseador
2. Tampa
3. Jarra de vidro
4. Suporte da lâmina
5. Anel de vedação
6. Base da jarra
7. Painel de controlo
8. Corpo principal
9. Seletor de potência
10. Funções
11. Botão de função turbo

2. ANTES DE USAR

- Tire o produto da caixa e retire todo o material de embalagem.
- Certifique-se de que estão presentes todas as partes e acessórios e de que não há nenhum sinal de danos visíveis. Caso contrário, entre em contacto com o Serviço de Assistência Técnica de Cecotec.
- Coloque o produto numa superfície plana, seca e estável.

3. FUNCIONAMENTO

Seletor de potência

1. Leve o seletor de potência à posição “0” para desligar o dispositivo.
2. Leve o seletor de potência à posição “Program” para selecionar o modo Standby.
3. Leve o seletor de potência à posição “Program” e depois pressione o botão Turbo para ativar esta função.
4. Rode o seletor de potência para a posição "Min" para selecionar um nível de potência baixo, ou na direção oposta a "Max" para selecionar o nível de potência máximo.

Botões das funções

1. O produto inclui 3 funções: picar gelo, limpeza automática e smoothie.
2. Para selecionar a função desejada, rode o seletor para a posição "Program" e depois prima o botão para a função desejada.
3. Para parar o dispositivo, prima novamente o botão da função ativa, por exemplo, se o

dispositivo estiver a funcionar em modo smoothie, prima novamente o botão smoothie para o parar.

Advertência:
- A capacidade máxima permitida pelo produto é de 1,8 litros, não exceda esta quantidade.
- Não ponha a máquina a funcionar em vazio. É recomendado encher o jarro com 2 partes de fruta e 3 partes de água (apenas fruta ou vegetais "macios" como cenouras, maçãs, etc.).
- O tempo máximo de funcionamento contínuo é de 2 minutos. Não utilize o produto durante mais tempo sem descanso.

4. LIMPEZA E MANUTENÇÃO

Limpeza
- Coloque o seletor na posição “0”, desligue o interruptor e desconecte o produto da corrente elétrica sempre depois de cada uso e antes de o limpar.
- Limpe o jarro com água. Não utilize produtos de limpeza nem químicos abrasivos.
- Utilize um pano suave e seco para limpar a base do motor. Nunca limpe esta parte do produto com um pano húmido.

Com a ajuda do corpo principal, rode o mecanismo de união entre as lâminas e a base do jarro em sentido anti-horário.
Uma vez desapertado, remova cuidadosamente as lâminas.
Para voltar a montar todo o mecanismo, executar o mesmo processo no sentido inverso (rodar em sentido horário).
Fig. 2

Manutenção
Em caso de que o produto não funcione corretamente, emita sons pouco comuns ou vibre mais do que o normal, deixe de usar e entre em contacto com o Serviço de Assistência Técnica oficial de Cecotec. Não tente reparar o produto por conta própria.

Armazenamento
- Depois de limpar o dispositivo, certifique-se de secar cuidadosamente antes de o guardar.
- Depois de utilizar o produto, guarde num lugar seco e seguro. Evite a exposição direta ao sol.
- Certifique-se de guardar fora do alcance das crianças.

5. ESPECIFICAÇÕES TÉCNICAS

Modelo: Power Black Titanium 1800 Smart
Referência do produto: 04101
1800 W, 220-240 V, 50/60 Hz
Fabricado em China | Desenhado em Espanha

6. RECICLAGEM DE ELETRODOMÉSTICOS

A diretiva europeia 2012/19/UE sobre Resíduos de Aparelhos Elétricos e Eletrónicos (RAEE) especifica que os eletrodomésticos não devem ser reciclados com o resto dos resíduos municipais. Ditos eletrodomésticos terão de ser eliminados de forma separada, para otimizar a recuperação e reciclagem de materiais e, desta maneira, reduzir o impacto que possam ter na saúde humana e no meio ambiente.

O símbolo do contentor riscado recorda a sua obrigação de eliminar este produto de forma correta.

Para obter informação detalhada acerca da forma mais adequada de eliminar os seus eletrodomésticos e/ou as correspondentes baterias, o consumidor deverá contactar com as autoridades locais.

7. GARANTIA E SAT

Este produto tem uma garantia de 2 anos desde a data de compra, sempre e quando se conserve e envie a fatura de compra, o produto esteja em perfeito estado físico e se lhe dê um uso adequado tal e como se indica neste Manual de Instruções.

A garantia não cobrirá:

- Se o produto tiver sido usado fora da sua capacidade ou utilidade, maltratado, batido, exposto à humidade, submergido em algum líquido ou substância corrosiva, assim como qualquer outra falta atribuível ao consumidor.
- Se o produto foi desmontado, modificado ou reparado por pessoas não autorizadas pelo SAT oficial da Cecotec.
- Se a ocorrência foi originada pelo desgaste normal das peças devido ao uso.

O serviço de garantia cobre todos os defeitos de fabricação durante 2 anos com base à legislação vigente, exceto peças consumíveis. Em caso de mal uso por parte do usuário, o serviço de garantia não se fará responsável pela reparação.

Se em alguma ocasião deteta uma ocorrência com o produto ou tem alguma consulta, entre em contacto com o Serviço de Assistência Técnica oficial da Cecotec através do número de telefone **+34 96 321 07 28**.

1. ONDERDELEN EN COMPONENTEN

1. Maatbeker
2. Deksel
3. Glazen kan
4. Lepelhouder
5. Afdichtingsring
6. Bodem van de kan
7. Bedieningspaneel
8. Hoofdgedeelte
9. Vermogensschakelaar
10. Functies
11. Turbofunctie

2. VOOR U HET TOESTEL GEBRUIKT

- Haal het toestel uit de doos en verwijder al het verpakkingsmateriaal.
- Zorg ervoor dat alle onderdelen en accessoires aanwezig zijn en dat er geen tekenen van zichtbare schade zijn. In het geval ja, neem contact op met de Technische Ondersteuningsservice van Cecotec.
- Plaats het apparaat op een vlak, stabiel en droog oppervlak.

3. WERKING

Vermogensschakelaar

1. Zet de schakelaar op “0” om het toestel uit te zetten.
2. Zet de aan-/uitknop in de stand "Program" om de stand-by stand te selecteren.
3. Zet de aan-/uitknop in de stand "Program" en druk vervolgens op Turbo om deze functie te activeren.
4. Draai de vermogensschakelaar naar de stand "Min" om een laag vermogensniveau te selecteren, of in de tegenovergestelde richting naar "Max" om het maximale vermogensniveau te selecteren.

Functie knoppen

1. De blender heeft 3 functies: ijs crush, autoclean en smoothie.
2. Om de gewenste functie te selecteren, draait u de schakelaar naar de stand "Program" en drukt u vervolgens op de knop voor de gewenste functie.

3. Om het apparaat te stoppen, drukt u nogmaals op de knop van de functie die in werking is, bijv. als het apparaat in de smoothie modus werkt, drukt u nogmaals op de smoothie knop om deze te stoppen.

Waarschuwing:
- De maximale capaciteit van het product is 1,8 liter, overschrijd deze hoeveelheid niet.
- Laat het toestel niet werken zonder inhoud. Aanbevolen wordt de kan te vullen met 2 delen fruit en 3 delen water (alleen "zacht" fruit of groenten zoals wortelen, appelen, enz.).
- De maximale ononderbroken bedrijfstijd is 2 minuten. Gebruik het toestel niet langer dan deze tijd zonder het te laten rusten.

4. SCHOONMAAK EN ONDERHOUD

Schoonmaken
- Zet de schakelaar op "0", zet het toestel uit en trek de stekker uit het stopcontact na elk gebruik en voordat u het apparaat schoonmaakt.
- Reinig de pot met water. Gebruik geen schurende of chemische reinigingsmiddelen.
- Gebruik een zachte en droge doek om het motorbasis schoon te maken. Reinig dit deel van het product nooit met een vochtige doek.

Met hulp van de maatbeker, draai het bindmechanisme tegen de klok in tussen de messen en de basis van de kan.
Eenmal losgemaakt, verwijder de messen voorzichtig.
Om het hele mechanisme weer in elkaar te zetten, voert u hetzelfde proces in omgekeerde volgorde uit (met de klok mee).
Fig. 2

Onderhoud
Als het product niet goed werkt, ongebruikelijke geluiden produceert of meer dan normaal trilt, stop dan met het gebruik en neem contact op met de Technische Dienst van Cecotec. Voer zelf geen reparatiewerkzaamheden uit.

Het apparaat opbergen
- Nadat u het apparaat heeft schoongemaakt, zorg ervoor dat u het apparaat aandachtig droog maakt voordat u het opbergt.
- Nadat u product heeft gebruikt, berg het op in een droge en veilige plaats. Vermijd directe blootstelling aan zonlicht.
- Zorg ervoor dat het product opgeborgen is buiten het bereik van kinderen.

5. TECHNISCHE SPECIFICATIES

MODEL: Power Black Titanium 1800 Smart
Referentie van het product: 04101
1800 W, 220-240 V, 50/60 Hz
Gemaakt in China / Ontworpen in Spanje.

6. RECYCLAGE VAN HUISHOUDTOESTELLEN

De Europese richtlijn 2012/19/UE betreffende Afgedankte Elektrische en Elektronische Apparatuur (AEEA) bepaalt dat kleine huishoudelijke elektrische apparaten niet gerecycleerd mogen worden met het restafval. Deze elektrische apparaten moeten apart gesorteerd worden om het hergebruik en de verwerking van materialen te optimaliseren en de impact van deze apparaten mens en milieu te verminderen.

Het symbool van de doorgekruiste afvalbak herinnert u aan uw verplichting om dit product op de juiste wijze af te voeren.

Voor gedetailleerde informatie over de aangewezen manier om kleine huishoudelijke elektrische apparaten en/of hun batterijen moet de consument de plaatselijke overheid contacteren.

7. GARANTIE EN TECHNISCHE ONDERSTEUNING

Dit product heeft een garantieperiode van 2 jaar vanaf de aankoopdatum op voorwaarde dat de aankoopfactuur bewaard is gebleven en voorgelegd kan worden, het product zich in een goede fysieke staat bevindt en het gebruikt is op een correcte manier en zoals aangegeven in deze handleiding.

De garantie vervalt:

- Als het product niet gebruikt is waarvoor het bedoeld is, foutief behandeld is, geslagen is, blootgesteld is aan vochtigheid, ondergedompeld is in water of een bijtende vloeistof of enig ander defect te wijten aan foutief gebruik door de consument.
- Als het product uit elkaar gehaald, gemodificeerd of gerepareerd is geweest door personen die niet geautoriseerd zijn door de officiële Technische Ondersteuningsservice van Cecotec.
- Als het incident werd veroorzaakt door normale slijtage van de onderdelen door gebruik.

De garantie dekt alle fabricagefouten gedurende 2 jaar op basis van de huidige wetgeving, met uitzondering op verbruiksartikelen. In het geval van verkeerd gebruik door de gebruiker zal de garantieservice niet verantwoordelijk zijn voor de reparatie.

Als u ooit een incident met het product ontdekt of vragen hebt, neem dan contact op met de officiële Technische Assistentie van Cecotec via het telefoonnummer +34 96 321 07 28.

1. CZĘŚCI I KOMPONENTY

1. Miarka
2. Przykrywka
3. Krzyształowy pojemnik
4. Uchwyt ostrza
5. Pierścień łączący
6. Podstawa pojemnika
7. Panel sterowania
8. Korpus główny
9. Pokrętło mocy
10. Funkcje
11. Przycisk funkcji Turbo

2. PRZED UŻYCIEM

– Wyjmij produkt z pudełka i usuń wszystkie elementy opakowania.
– Upewnij się, że wszystkie części i akcesoria są obecne i że nie ma widocznych oznak uszkodzenia. Jeśli tak, skontaktuj się z obsługą techniczną Cecotec.
– Umieść urządzenie na płaskiej, suchej i stabilnej powierzchni.

3. FUNKCJONOWANIE

Pokrętło mocy

1. Ustaw przełącznik mocy w pozycji „0", aby wyłączyć urządzenie.
2. Ustaw przełącznik mocy w pozycji „Program", aby wybrać tryb Standby.
3. Ustaw przełącznik mocy w pozycji „Program", a następnie naciśnij przycisk Turbo, aby włączyć tę funkcję.
4. Obróć przełącznik mocy w kierunku „Min", aby wybrać niski poziom mocy, lub w kierunku przeciwnym do „Max", aby ustawić maksymalny poziom mocy.

PRZYCISKI FUNKCYJNE:

1. Blender ma 3 funkcje: kruszenie lodu, autoclean i smoothie.
2. Aby wybrać żądaną funkcję, ustaw pokrętło w pozycji „Program", a następnie naciśnij przycisk odpowiadający żądanej funkcji.
3. Aby zatrzymać urządzenie, naciśnij przycisk funkcji, która jest ponownie uruchomiona, na przykład: jeśli urządzenie działa w trybie smoothie, naciśnij ponownie przycisk smoothie, aby je zatrzymać.

Ostrzeżenie:
- Maksymalna pojemność dozwolona to 1,8 litra, nie przekraczaj tej ilości.
- Nie pozostawiaj maszyny na biegu wolnym. Zaleca się napełnić dzbanek 2 częściami owoców i 3 częściami wody (tylko „miękkie" owoce lub warzywa takie jak marchew, jabłko itp.).
- Maksymalny czas ciągłej pracy to 2 minuty. Nie używaj produktu dłużej niż przez ten czas bez przerwy.

4. CZYSZCZENIE I KONSERWACJA

Czyszczenie
- Ustaw przełącznik w pozycji „0", wyłącz przełącznik i wyjmij wtyczkę z gniazdka po każdym użyciu i przed czyszczeniem.
- Wyczyść pojemnik wodą. Nie używaj żrących ani chemicznych środków czyszczących.
- Do czyszczenia podstawy silnika używaj miękkiej, suchej szmatki. Nigdy nie czyść tej części produktu wilgotną szmatką.

Za pomocą korpusu głównego obróć mechanizm łączący między ostrzami a podstawą dzbanka w kierunku przeciwnym do ruchu wskazówek zegara.
Po poluzowaniu ostrożnie wyjmij ostrza.
Aby ponownie złożyć cały mechanizm, wykonaj ten sam proces w odwrotnej kolejności (obracając zgodnie z ruchem wskazówek zegara).
Rys. 2

Konserwacja
Jeśli produkt nie działa prawidłowo, emituje nietypowe dźwięki lub wibruje bardziej niż zwykle, przestań go używać i skontaktuj się z Cecotec SAT. Nie wykonuj samodzielnie napraw.

Przechowywanie
- Po wyczyszczeniu urządzenia należy je dokładnie wysuszyć przed przechowywaniem.
- Po użyciu produkt przechowuj w suchym i bezpiecznym miejscu. Unikaj wystawiania urządzenia bezpośrednio na słońce.
- Pamiętaj, aby trzymać go poza zasięgiem dzieci.

5. SPECYFIKACJA TECHNICZNA

Model Power Black Titanium 1800 Smart
Referencja produktu: 04101
1800 W, 220-240 V, 50/60 Hz
Made in China | Designed in Spain

6. RECYKLING SPRZĘTU AGD

Śmieci X - 09 Europejska dyrektywa 2012/19 / UE w sprawie odpadów z urządzeń elektrycznych i elektronicznych (WEEE) stanowi, że urządzenia gospodarstwa domowego nie powinny być poddawane recyklingowi wraz z resztą odpadów komunalnych. Urządzenia te należy utylizować osobno, aby zoptymalizować odzysk i recykling materiałów, a tym samym zmniejszyć ich wpływ na zdrowie ludzi i środowisko.

Przekreślony symbol pojemnika przypomina o obowiązku prawidłowej utylizacji tego produktu.

Aby uzyskać szczegółowe informacje na temat najodpowiedniejszego sposobu usuwania sprzętu gospodarstwa domowego i / lub odpowiednich baterii, konsument powinien skontaktować się z lokalnymi władzami.

7. GWARANCJA I SAT

Produkt jest objęty gwarancją przez 2 lata od daty zakupu, o ile faktura zakupu jest przechowywana i wysyłana, produkt jest w idealnym stanie fizycznym i jest używany zgodnie z instrukcją.

Gwarancja nie obejmuje:

- Jeśli produkt był używany ponad jego pojemność lub użyteczność, nadużywał, bił, był narażony na wilgoć, zanurzony w cieczy lub substancji żrącej, a także z jakąkolwiek inną wadą, za którą odpowiedzialność ponosi konsument.
- Jeśli produkt został zdemontowany, zmodyfikowany lub naprawiony przez osoby nieupoważnione przez oficjalny SAT firmy Cecotec.
- Jeżeli występowanie zostało spowodowane normalnym zużyciem części w wyniku użytkowania.

Serwis gwarancyjny obejmuje wszystkie wady produkcyjne przez 2 lata, zgodnie z obowiązującymi przepisami, z wyjątkiem części eksploatacyjnych. W przypadku niewłaściwego użycia przez użytkownika serwis gwarancyjny nie będzie odpowiedzialny za naprawę.

W przypadku wykrycia incydentu z produktem lub w razie jakichkolwiek pytań prosimy o kontakt z oficjalną pomocą techniczną Cecotec pod numerem telefonu +34 96 321 07 28.

1. ČÁSTI A SLOŽENÍ

1. Dávkovací nádoba
2. Víko
3. Skleněná nádoba
4. Držák na ostří
5. Těsnící kroužek
6. Základna nádoby
7. Kontrolní panel
8. Základní tělo
9. Regulátor síly
10. Funkce
11. Tlačítko funkce turbo

2. PŘED POUŽITÍM

– Vyjměte přístroj z krabice a odstraňte všechny obaly.
– Ujistěte se, že jsou obsaženy všechny části a díly, a že nevykazují žádní poškození. Pokud zjistíte závadu, kontaktujte Asistenční technický servis Cecotec.
– Umístěte přístroj na hladký, stabilní a suchý povrch.

3. FUNGOVÁNÍ

Regulátor síly

1. Natočte selektor výkonu do pozice “0”, abyste přístroj vypnuli.
2. Přepnutím selektoru výkonu do polohy „Program“ zvolíte program Standby.
3. Přepnutím selektoru výkonu do polohy „Program“ a následně stisknutím tlačítka Turbo, aplikujete tuto funkci.
4. Otočením selektoru výkonu do polohy „Min“ vyberte nízkou úroveň výkonu, nebo proti směru hodinových ručiček na „Max“ a vyberte maximální úroveň výkonu.

Tlačítka funkcí

1. Mixér má 3 funkce: drcení ledu, autoclean a smoothie.
2. Chcete-li vybrat požadovanou funkci, otočte selektor do polohy „Program“ a poté stiskněte tlačítko pro požadovanou funkci.
3. Chcete-li zařízení zastavit, stiskněte tlačítko znovu spuštěné funkce, například: pokud zařízení pracuje v režimu smoothie, dalším stisknutím tlačítka smoothie jej zastavíte.

Upozornění:
- Maximální dovolené naplnění tohoto modelu je 1,8 litru. Toto množství nepřekračujte.
- Nenechávejte přístroj pracovat na prázdno. Doporučuje se naplnit nádobu 2 díly ovoce a 3 díly vody (pouze „měkké“ ovoce nebo zelenina, jako je mrkev, jablka atd.).
- Maximální doba nepřetržitého zapnutí jsou 2 minuty. Nepoužívejte přístroj po delší dobu bez přestávky.

4. ČIŠTĚNÍ A ÚDRŽBA

Čištění
- Nastavte selektor do pozice “0”, vypněte přístroj a vypojte ho ze sítě elektrické energie po každém použití a před čištěním.
- Nádobu vymyjte vodou. Nepoužívejte abrazivní a agresivní čistící prostředky.
- Použijte čistý, suchý a jemný hadřík, abyste očistili základnu s motorem. Nikdy nepožívejte na čištění této část přístroje vlhký hadřík.

Pomocí hlavního těla otočte spojovacím mechanismem mezi noži a základnou nádoby proti směru hodinových ručiček.
Jakmile se uvolní, opatrně odstraňte nože.
Chcete-li znovu sestavit celý mechanismus, proveďte stejný postup obráceně (otáčením ve směru hodinových ručiček).
Obr. 2

Údržba
V případě, že přístroj nefunguje správně, vydává neobvyklé zvuky nebo vibruje více než obvykle, kontaktujte oficiální Asistenční technický servis Cecotec. Neopravujte přístroj vlastními silami.

Uskladnění
- Po vyčištění přístroje se ujistěte, že jste ho důkladně vysušili, než ho uložíte.
- Po použití přístroje ho skladujte na bezpečném a suchém místě. Nevystavujte přístroj přímému slunečnímu záření.
- Ujistěte se, že přístroj skladujete mimo dosah dětí.

5. TECHNICKÉ SPECIFIKACE

MODEL: Power Black Titanium 1800 Smart
Reference produktu: 04101
1800 W, 220-240 V, 50/60 Hz
Vyrobeno v Číně | Navrženo ve Španělsku

6. RECYKLACE ELEKTROSPOTŘEBIČŮ

Evropská směrnice 2012/19/EU o odpadních elektrických a elektronických zařízeních (OEEZ) specifikuje elektrospotřebiče, které se nemají recyklovat spolu s ostatním komunálním odpadem. Tyto elektrospotřebiče se musí zlikvidovat samostatně, aby se tak dosáhlo co nejlepší recyklace a využití materiálů, a tímto se omezil dopad, který by lidé mohli mít na životní prostředí.

Symbol přeškrtnutého kontejneru připomíná povinnost zlikvidovat tento produkt správně.

Pro obdržení detailních informací o nejvhodnějším možném způsobu naložení s vaším elektrospotřebičem, a/nebo o bateriích, kontaktujte místní úřady.

7. ZÁRUKA A TECHNICKÝ SERVIS

Tento produkt má záruku 2 roky od data zakoupení v případě, že zákazník disponuje fakturou nebo dokladem o koupi a produkt je v perfektním stavu a nakládá se s ním adekvátním způsobem tak, jak je uvedeno s v tomto návodu na použití.

Záruka nezahrnuje:

- Pokud byl produkt používán nad svoji kapacitu anebo užitnost, byl špatně používán, utrpěl náraz, byl vystaven vlhkosti, ponořen do tekutiny nebo jiné korozivní substance, a jakoukoli vinu připsatelnou spotřebiteli.
- Pokud byl produkt rozmontován, modifikován anebo opravován servisem neautorizovaným oficiálním servisem Cecotec.
- Pokud byl problém zaviněn normálním používáním a opotřebením součástek.

Záruční servis kryje veškeré defekty zaviněné během výroby po dobu 2 let na základě platné legislativy, s výjimkou spotřebních dílů. V případě špatného zacházení ze strany spotřebitele není záruční servis odpovědný za opravu.

Pokud při jakékoli příležitosti zjistíte nehodu s výrobkem nebo máte jakékoli dotazy, obraťte se na oficiální technickou asistenční službu Cecotec prostřednictvím telefonního čísla +34 96 321 07 28.

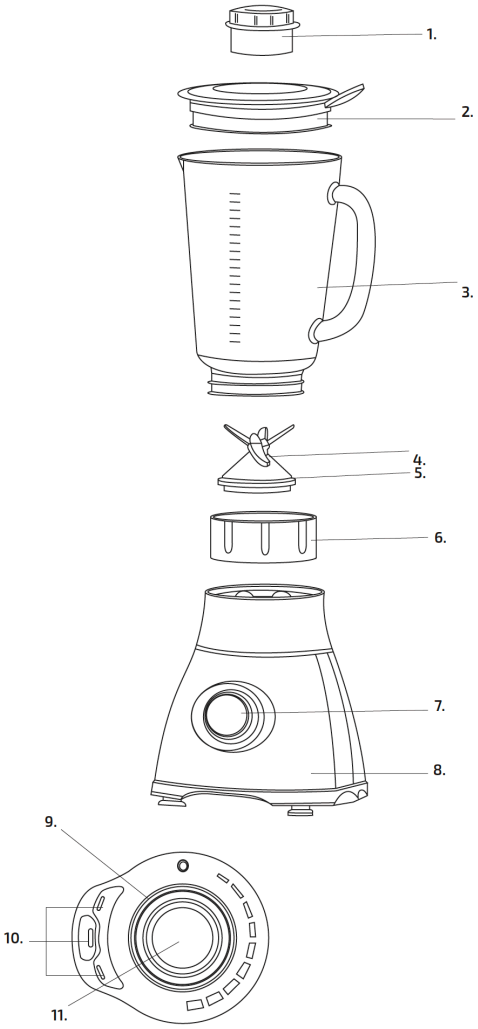

Fig./Img./Abb./Rys./Obr. 1

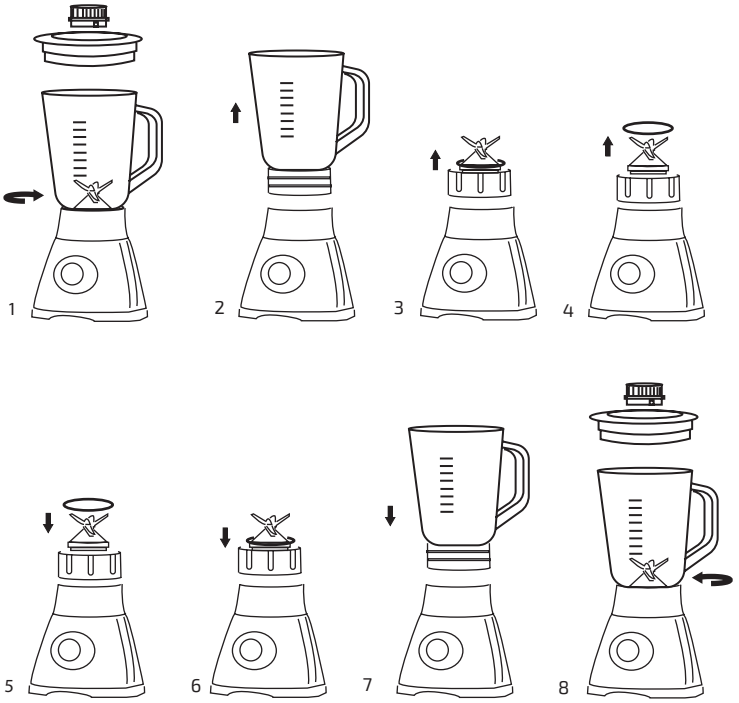

Fig./Img./Abb./Rys./Obr. 2

www.cecotec.es

EA01210427

Cecotec Innovaciones S. L.
C/de la Pinadeta s/n, 46930
Quart de Poblet, Valencia, Spain