Cumbia

POWER MATIC-CCINO CREMMA

Cafetera Megautomática/ Megautomatic Coffee Machine

cecotec

Manual de instrucciones
Instruction manual
Manuel d'instructions
Bedienungsanleitung
Manuale di istruzioni
Manual de instruções
Handleiding
Instrukcja obsługi
Návod k použití

Instrucciones de seguridad 4
Safety instructions 7
Instructions de sécurité 10
Sicherheitshinweise 13
Istruzioni di sicurezza 16
Instruções de segurança 19
Veiligheidsinstructies 22
Instrukcje bezpieczeństwa 25
Bezpečnostní pokyny 28

ÍNDICE

1. Piezas y componentes 31
2. Antes de usar 32
3. Instalación 32
4. Funcionamiento 33
5. Limpieza y mantenimiento 38
6. Resolución de problemas 42
7. Especificaciones técnicas 45
8. Reciclaje de aparatos eléctricos y electrónicos 45
9. Garantía y SAT 45
10. Copyright 46

INDEX

1. Parts and components 47
2. Before use 48
3. Installation 48
4. Operation 49
5. Cleaning and maintenance 54
6. Troubleshooting 58
7. Technical specifications 60
8. Disposal of old electrical and electronic appliances 60
9. Technical support and warranty 60
10. Copyright 61

SOMMAIRE

1. Pièces et composants 62
2. Avant utilisation 63
3. Installation 63
4. Fonctionnement 64
5. Nettoyage et entretien 69
6. Résolution de problèmes 74
7. Spécifications techniques 76
8. Recyclage des équipements électriques et électroniques 76
9. Garantie et SAV 77
10. Copyright 77

INHALT

1. Teile und Komponenten 78
2. Vor dem Gebrauch 79
3. Montage 79
4. Bedienung 80
5. Reinigung und Wartung 85
6. Problembehebung 90
7. Technische Spezifikationen 93
8. Recycling von Elektro- und Elektronikgeräten 94
9. Garantie und Kundendienst 94
10. Copyright 94

INDICE

1. Parti e componenti 95
2. Prima dell'uso 96
3. Installazione 96
4. Funzionamento 97
5. Pulizia e manutenzione 102
6. Risoluzione dei problemi 106
7. Specifiche tecniche 109
8. Riciclaggio di apparecchiature elettriche ed elettroniche 109
9. Garanzia e supporto tecnico 110
10. Copyright 110

ÍNDICE

1. Peças e componentes 111
2. Antes de usar 112
3. Instalação 112
4. Funcionamento 113
5. Limpeza e manutenção 118
6. Resolução de problemas 122
7. Especificações técnicas 125
8. Reciclagem de aparelhos elétricos e eletrónicos 125
9. Garantia e SAT 125
10. Copyright 126

INHOUD

1. Onderdelen en componenten 127
2. Vóór gebruik 128
3. Installatie 128
4. Werking 129
5. Reiniging en onderhoud 134
6. Problemen oplossen 138
7. Technische specificaties 141
8. Recycling van elektrische en elektronische apparatuur 142
9. Garantie en technische ondersteuning 142
10. Copyright 142

SPIS TREŚCI

1. Części i komponenty 143
2. Przed użyciem 144
3. Instalacja 144
4. Funkcjonowanie 145
5. Czyszczenie i konserwacja 150
6. Rozwiązywanie problemów 154
7. Specyfikacja techniczna 157
8. Recykling urządzeń elektrycznych i elektronicznych 158
9. Gwarancja i Serwis techniczny 158
10. Copyright 158

OBSAH

1. Části a složení 159
2. Před použitím 160
3. Instalace 160
4. Fungování 161
5. Čištění a údržba 166
6. Řešení problémů 170
7. Technické specifikace 172
8. Recyklace elektrických a elektronických zařízení 172
9. Záruka a technický servis 173
10. Copyright 173

INSTRUCCIONES DE SEGURIDAD

Lea las siguientes instrucciones atentamente antes de usar el producto. Guarde este manual para futuras referencias o nuevos usuarios.

- Este aparato está diseñado exclusivamente para uso doméstico. No es apropiado para usos comerciales o industriales. No utilice el aparato en exteriores.
- Es su responsabilidad asegurarse de que todos los usuarios estén informados acerca de las precauciones mencionadas en este manual. No utilice el aparato para ningún uso no especificado en el manual.
- ADVERTENCIA: un uso incorrecto del aparato puede suponer un peligro tanto para el aparato como para el usuario.
- Asegúrese de que el voltaje de red coincida con el voltaje especificado en la etiqueta de clasificación del aparato y de que el enchufe tenga toma de tierra.
- Inspeccione el cable de alimentación regularmente en busca de daños visibles. Si el cable presenta daños, debe ser reparado por el Servicio de Asistencia Técnica oficial de Cecotec para evitar cualquier tipo de peligro.
- Al llenar el depósito de agua tenga cuidado para evitar derrames, especialmente en el conductor y en las partes eléctricas del aparato.
- Desconecte el aparato de la toma de corriente cuando se de cualquiera de las siguientes condiciones:

A. Antes de llenar el depósito de agua con agua.
B. Antes de retirar o colocar cualquier pieza del aparato.
C. Antes de realizar la limpieza o mantenimiento.
D. Cuando el aparato no funcione correctamente.
E. Después de usar el aparato.

- Vacíe el depósito de agua cuando no vaya a utilizar el aparato durante un periodo de tiempo prolongado.

- Asegúrese de que el aparato se ha enfriado completamente antes de retirar o colocar piezas, así como antes de limpiar el aparato.
- Utilice siempre agua fría. El uso de agua caliente u otros líquidos podría dañar el aparato.
- Utilice el molinillo únicamente para moler granos de café.
- No utilice granos de café caramelizados ni congelados. Este aparato se puede utilizar únicamente con granos de café natural.
- Este aparato puede ser usado por personas con capacidades físicas, sensoriales o mentales reducidas, o con falta de experiencia y conocimiento si están supervisados o han recibido instrucción concerniente al uso del aparato de una forma segura y entienden los riesgos que este implica.
- Supervise a los niños para asegurarse de que no jueguen con el aparato. Es necesario dar una supervisión estricta si el aparato está siendo usado cerca de niños.
- Este aparato no es apto para ser utilizado por niños. Mantenga el aparato y el cable fuera del alcance de niños.
- No utilice cables alargadores a menos que una autoridad competente le autorice.
- No deje nunca el aparato sin supervisión mientras esté conectado a la toma de corriente.
- No deje que el cable asome sobre el borde de la mesa o la encimera, ni que entre en contacto con superficies calientes o bordes afilados.
- Mantenga las manos y el cable fuera del alcance de las zonas calientes del producto mientras esté en funcionamiento.
- Coloque el aparato sobre una superficie plana y estable. No utilice o coloque el aparato en una superficie caliente o húmeda.
- No utilice el aparato si la bandeja de goteo no está colocada correctamente.

- No utilice el aparato si alguna pieza presenta daños o si el aparato no funciona correctamente.
- La superficie del elemento calefactor está sometida a calor residual después del uso.
- No intente abrir el cuerpo principal o desmontar cualquier parte del aparato, ya que no hay ninguna pieza reparable en su interior.
- No sumerja el cable, el enchufe o cualquier otra parte del aparato en agua o cualquier otro líquido, ni exponga las conexiones eléctricas al agua. Asegúrese de que tiene las manos completamente secas antes de tocar el enchufe o encender el aparato.
- No se recomienda el uso de accesorios no incluidos con el producto. Podría ser peligroso.
- Si al utilizar la función de agua caliente, se vacía el depósito de agua por completo, deberá esperar un tiempo prudencial para volver a activar esta función.

SAFETY INSTRUCTIONS

Read these instructions thoroughly before using the product. Keep this instruction manual for future reference or new users.

- This product is exclusively designed for household use. It is not suitable for commercial or industrial use. Do not use the device outdoors.
- It is your responsibility to make sure every user is informed about the warnings and precautions stated in this instruction manual. Do not use the appliance for any use other than the one specified in the manual.
- WARNING: an incorrect use of the appliance can endanger both the appliance and the user.
- Make sure that the mains voltage matches the voltage stated on the rating label of the device and that the wall outlet is grounded.
- Check the power cord regularly for visible damage. If the cord is damaged, it must be repaired by the official Technical Support Service of Cecotec to avoid any type of danger.
- When filling up the water tank, be careful to avoid spillage, especially on the pipe and electrical parts of the appliance.
- Unplug the appliance from the mains in any of the following circumstances:

A. Before filling up the water tank.
B. Before removing or installing any of the appliance's parts.
C. Before cleaning or maintenance.
D. When the appliance is not working properly.
E. After use.

- Empty the water tank when the appliance is not going to be used for some time.
- Make sure the appliance has cooled down completely before removing or installing parts and before cleaning it.

- Always use cold water. The use of hot water or other liquids may damage the appliance.
- Use the grinder to grind only coffee beans.
- Do not use caramelised or frozen coffee beans. This appliance can only be used with natural coffee beans.
- This appliance can be used by children aged 8 and above, and persons with reduced physical, sensory, or mental capabilities or lack of experience and knowledge, as long as they have been given supervision or instruction concerning the use of the appliance in a safe way and understand the hazards involved.
- Supervise children to prevent them from playing with the appliance. Close supervision is necessary if the appliance is used near children.
- This appliance cannot be used by children. Keep this appliance and the power cord out of reach of children.
- Do not use extension cables unless authorised by a qualified authority.
- Never leave the appliance unattended when it is connected to the mains.
- Do not let the cable protrude over the edge of the table or worktop or come into contact with hot surfaces or sharp edges.
- Keep your hands and the cord away from the appliance's hot parts during operation.
- Place the device on a flat, stable surface. Do not use or place the appliance on a hot or damp surface.
- Do not use the appliance if the drip tray is not properly positioned.
- Do not use the appliance if any of its parts are damaged or if the appliance is not working properly.
- The surface of the heating element is exposed to residual heat after use.

- Do not attempt to open the main body or disassemble any part of the appliance, as there are no repairable parts inside.
- Do not immerse the cord, plug, or any other part of the appliance in water or any other liquid or expose electrical connections to water. Make sure your hands are dry before handling the plug or switching on the appliance.
- The use of accessories not provided with the product is not recommended. It could be dangerous.
- If, when using the hot-water function, the water tank runs empty, you must wait some time before re-activating the function.

INSTRUCTIONS DE SÉCURITÉ

Veuillez lire les instructions suivantes avec attention avant d'utiliser l'appareil. Gardez bien ce manuel pour de futures références ou pour tout nouvel utilisateur.

- Cet appareil a été conçu pour un usage exclusivement domestique. Il n'est pas approprié pour un usage commercial ni industriel. N'utilisez pas l'appareil en extérieur.
- Veillez à ce que tous les utilisateurs soient informés des précautions mentionnées dans ce manuel. N'utilisez pas l'appareil pour d'autres utilisations que celles spécifiées dans le manuel.
- AVERTISSEMENT : une utilisation incorrecte de l'appareil peut mettre en danger l'appareil et l'utilisateur.
- Assurez-vous que le voltage du réseau coïncide avec le voltage spécifié sur l'étiquette de classification de l'appareil et que la prise possède une connexion à terre.
- Inspectez le câble d'alimentation régulièrement pour rechercher des dommages visibles. Si le câble présente des dommages, il doit être réparé par le Service d'Assistance Technique officiel de Cecotec pour éviter tout type de danger.
- Lorsque vous remplissez le réservoir d'eau, veillez à éviter tout débordement, notamment sur le conducteur et les parties électriques de l'appareil.
- Débranchez l'appareil lorsque l'une des conditions suivantes se présente :

A. Avant de remplir le réservoir d'eau.
B. Avant de retirer ou de placer toute pièce de l'appareil.
C. Avant le nettoyage ou l'entretien.
D. Lorsque l'appareil ne fonctionne pas correctement.
E. Après utilisation.

- Videz le réservoir d'eau lorsque vous n'utilisez pas l'appareil pendant une longue période.

- Assurez-vous que l'appareil a complètement refroidi avant de retirer ou de monter les pièces et avant de le nettoyer.
- Utilisez toujours de l'eau froide. L'utilisation d'eau chaude ou d'autres liquides peut endommager l'appareil.
- N'utilisez le moulin que pour moudre des grains de café.
- N'utilisez pas de grains de café caramélisés ni congelés. Cet appareil ne peut être utilisé qu'avec des grains de café naturels.
- Cet appareil peut être utilisé par des personnes aux capacités physiques, mentales ou sensorielles réduites, ou sans expérience ni connaissances si elles sont surveillées et/ou ont reçu les informations nécessaires à l'utilisation correcte de l'appareil et qu'elles ont bien compris les risques qu'il implique.
- Surveillez les enfants pour vous assurer qu'ils ne jouent pas avec l'appareil. Une surveillance stricte est nécessaire si l'appareil est utilisé à côté des enfants.
- Cet appareil ne doit pas être utilisé par des enfants. Maintenez l'appareil et son câble hors de portée des enfants.
- N'utilisez pas de rallonges, sauf autorisation d'une autorité compétente.
- Ne laissez jamais l'appareil sans surveillance lorsqu'il est branché à la prise de courant.
- Ne laissez pas le câble dépasser du bord de la table ou du plan de travail ni entrer en contact avec des surfaces chaudes ou des bords pointus.
- Maintenez vos mains et le câble éloignés des zones chaudes de l'appareil lorsqu'il est en fonctionnement.
- Placez l'appareil sur une surface plate et stable. N'utilisez pas et ne placez pas l'appareil sur une surface chaude ou humide.
- N'utilisez pas l'appareil si le plateau d'égouttage n'est pas placé correctement.
- N'utilisez pas l'appareil si une pièce est endommagée ou si

l'appareil ne fonctionne pas correctement.
- La surface de l'élément chauffant est soumise à une chaleur résiduelle après utilisation.
- N'essayez pas d'ouvrir l'unité principale ou de démonter une pièce de l'appareil, car il n'y a pas de pièces réparables à l'intérieur de l'appareil.
- Ne submergez ni le câble, ni la fiche ni aucune autre partie de l'appareil dans de l'eau ni dans aucun autre liquide, ni n'exposez les connexions électriques à l'eau. Assurez-vous d'avoir les mains complètement sèches avant de toucher la fiche ou d'allumer l'appareil.
- L'utilisation d'accessoires non fournis avec le produit n'est pas recommandée. Cela pourrait être dangereux.
- Si, lors de l'utilisation de la fonction eau chaude, le réservoir d'eau est complètement vidé, vous devez attendre un temps raisonnable avant d'utiliser de nouveau cette fonction.

SICHERHEITSHINWEISE

Lesen Sie die folgenden Hinweise aufmerksam durch, bevor Sie das Gerät verwenden. Bewahren Sie die Bedienungsanleitung für künftige Benutzer auf.
- Dieses Gerät ist nur zur Nutzung in privaten Haushalt bestimmt. Es ist nicht für den gewerblichen bzw. Industriellen Gebrauch geeignet bzw. vorgesehen. Verwenden Sie das Gerät nicht im Freien.
- Es liegt in Ihrer Verantwortung, sicherzustellen, dass alle Benutzer, über die in dieser Bedienungsanleitung erwähnten, Vorsichtsmaßnahmen informiert sind. Verwenden Sie das Gerät ausschließlich wie in der Bedienungsanleitung beschrieben.
- WARNUNG: Die unsachgemäße Verwendung des Geräts kann sowohl für das Gerät als auch für den Benutzer gefährlich sein.
- Vergewissern Sie sich, dass die Netzspannung, mit der auf dem Typenschild des Geräts angegebenen Spannung übereinstimmt und dass die Steckdose geerdet ist.
- Überprüfen Sie das Netzkabel regelmäßig auf sichtbare Schäden. Wenn das Kabel beschädigt ist, muss es durch den offiziellen Technischen Kundendienst von Cecotec ersetzt werden, um jegliche Art von Gefahr zu vermeiden.
- Achten Sie beim Befüllen des Wassertanks darauf, dass kein Wasser verschüttet wird, insbesondere nicht auf die Leiter und elektrischen Teile des Geräts.
- Trennen Sie das Gerät vom Netz, wenn eine der folgenden Bedingungen Eintritt:

A. Bevor Sie den Wassertank mit Wasser füllen.
B. Bevor Sie Teile des Geräts aus- oder einbauen.
C. Vor der Reinigung oder Wartung.

D. Wenn das Gerät nicht richtig funktioniert.
E. Nach dem Gebrauch.
- Leeren Sie den Wassertank, wenn das Gerät längere Zeit nicht benutzt wird.
- Vergewissern Sie sich, dass das Gerät vollständig abgekühlt ist, bevor Sie Teile ausbauen oder einbauen und bevor Sie das Gerät reinigen.
- Verwenden Sie immer kaltes Wasser. Die Verwendung von heißem Wasser oder anderen Flüssigkeiten kann das Gerät beschädigen.
- Verwenden Sie die Mühle nur zum Mahlen von Kaffeebohnen.
- Verwenden Sie niemals gefrorene bzw. karamellisierte Kaffeebohnen. Dieses Gerät kann nur mit natürlichen Kaffeebohnen verwendet werden.
- Dieses Gerät kann von Personen mit eingeschränkten körperlichen, sensorischen oder geistigen Fähigkeiten oder mit mangelnder Erfahrung und Kenntnissen verwendet werden, wenn sie in der sicheren Verwendung des Geräts beaufsichtigt oder unterwiesen werden und die damit verbundenen Risiken verstehen.
- Kinder sollten beaufsichtigt werden, damit sie nicht mit dem Gerät spielen. Eine besondere genaue und konsequente Beaufsichtigung ist geboten, wenn das Gerät in der Nähe von Kindern verwendet wird.
- Dieses Gerät ist nicht für den Gebrauch durch Kinder geeignet. Bewahren Sie das Gerät und das Kabel außerhalb der Reichweite von Kindern.
- Verwenden Sie keine Verlängerungskabel, wenn sie nicht von einer zuständigen Behörde genehmigt wurden.
- Lassen Sie das Gerät niemals unbeaufsichtigt, während es an die Stromversorgung angeschlossen ist.
- Achten Sie darauf, dass das Kabel nicht über den Rand des Tisches oder der Arbeitsplatte hinausragt und nicht mit heißen Oberflächen oder scharfen Kanten in Berührung kommt.
- Halten Sie während des Betriebs die Hände und den Kabel von heißen Bereichen des Produkts fern.
- Stellen Sie das Gerät auf eine flache, stabile Oberfläche. Benutzen Sie das Gerät nicht auf einer heißen oder feuchten Oberfläche und stellen Sie es nicht darauf ab.
- Verwenden Sie das Gerät nicht, wenn die Abtropfschale nicht richtig eingesetzt ist.
- Benutzen Sie das Gerät nicht, wenn Teile beschädigt sind oder das Gerät nicht richtig funktioniert.
- Die Oberfläche des Heizelements ist nach dem Gebrauch einer Abwärme ausgesetzt.
- Versuchen Sie nicht, das Hauptgehäuse zu öffnen oder Teile des Geräts zu zerlegen, da sich im Inneren keine zu wartenden Teile befinden.
- Tauchen Sie das Netzkabel, den Stecker oder jegliche nicht entfernbaren Teile des Gerätes nicht ins Wasser oder andere Flüssigkeiten ein und lassen Sie die elektrischen Anschlüsse nicht mit Wasser in Berührung kommen. Stellen Sie sicher, dass Ihre Hände völlig trocken sind, bevor Sie die Steckdose berühren oder das Gerät einschalten.
- Die Verwendung von Zubehör, das nicht zum Lieferumfang des Produkts gehört, wird nicht empfohlen. Das könnte gefährlich sein.
- Wenn bei der Verwendung der Heißwasserfunktion der Wassertank vollständig geleert wird, müssen Sie eine angemessene Zeit warten, bevor Sie diese Funktion erneut aktivieren.

ISTRUZIONI DI SICUREZZA

Leggere le seguenti istruzioni prima di usare il prodotto. Conservare questo manuale per consultazioni future o nuovi utenti.

- Questo prodotto è stato progettato esclusivamente per uso domestico. Non è adatto all'uso commerciale o industriale. Non usare questo apparecchio all'aperto.
- È sua responsabilità assicurarsi che tutti gli utenti siano informati riguardo le precauzioni di questo manuale. Non utilizzare il dispositivo per usi non specificati nel manuale.
- AVVERTENZA: l'uso improprio dell'apparecchio può mettere in pericolo sia l'apparecchio che l'utente.
- Assicurarsi che la tensione di rete corrisponda a quella indicata sulla targhetta dell'apparecchio e che la spina di rete sia collegata a terra.
- Ispezionare regolarmente il cavo di alimentazione in cerca di danni visibili. Se il cavo presenta danni, dovrà essere riparato dal servizio di Assistenza Tecnica ufficiale di Cecotec per evitare eventuali pericoli.
- Quando si riempie il serbatoio dell'acqua, fare attenzione ad evitare fuoriuscite, specialmente sul condotto e sulle parti elettriche dell'apparecchio.
- Scollegare l'apparecchio dalla rete elettrica quando si verifica una delle seguenti condizioni:

A. Prima di riempire il serbatoio dell'acqua.
B. Prima di rimuovere o montare qualsiasi parte dell'apparecchio.
C. Prima della pulizia o manutenzione.
D. Quando l'apparecchio non funziona correttamente.
E. Dopo l'uso.

- Svuotare il serbatoio dell'acqua quando l'apparecchio non viene utilizzato per un lungo periodo di tempo.

- Assicurarsi che l'apparecchio si sia raffreddato completamente prima di rimuovere o montare parti e prima di pulirlo.
- Utilizzare sempre acqua fredda. L'uso di acqua calda o di altri liquidi può danneggiare l'apparecchio.
- Utilizzare il macinacaffè solo per macinare chicchi di caffè.
- Non utilizzare chicchi di caffè caramellizzati o congelati. Questo apparecchio può essere utilizzato solo con chicchi di caffè naturale.
- Questo prodotto può essere usato da persone con capacità fisiche, sensoriali o mentali limitate, o con mancanza di esperienza e conoscenza solo sotto sorveglianza o avendo ricevuto istruzioni riguardanti l'uso dell'apparato in modo sicuro e comprendono i rischi che lo stesso implica.
- Sorvegliare i bambini per assicurarsi che non giochino con il prodotto. Se l'apparecchio viene utilizzato in prossimità di bambini, è necessaria una stretta sorveglianza.
- Questo dispositivo non è adatto ai bambini. Mantenere l'apparecchio e il suo cavo fuori dalla portata dei bambini.
- Non utilizzare prolunghe se non autorizzati da un'autorità competente.
- Non lasciare mai l'apparecchio senza supervisione mentre è collegato alla presa della corrente.
- Non lasciare che il cavo sporga oltre il bordo del tavolo o del piano di lavoro, né che entri in contatto con superfici calde o bordi taglienti.
- Mantenere le mani e il cavo lontani dalle zone calde del prodotto mentre è in funzione.
- Collocare l'apparecchio su di una superficie piana e stabile. Non utilizzare o collocare l'apparecchio su una superficie calda o umida.
- Non utilizzare l'apparecchio se la vaschetta raccogligocce non è posizionata correttamente.

- Non utilizzare l'apparecchio se alcune parti sono danneggiate o se l'apparecchio non funziona correttamente.
- La superficie dell'elemento riscaldante è soggetta a calore residuo dopo l'uso.
- Non tentare di aprire il corpo principale o di smontare qualsiasi parte dell'apparecchio, poiché non ci sono parti riparabili all'interno.
- Non sommergere il cavo, la spina o qualsiasi altra parte dell'apparecchio in acqua o all'interno di qualsiasi altro liquido, né esporre i componenti elettrici all'acqua. Verificare di avere le mani completamente asciutte prima di toccare la presa o accendere il prodotto.
- Si sconsiglia l'uso di accessori non inclusi col prodotto. Potrebbe essere pericoloso.
- Se, durante l'utilizzo della funzione d'acqua calda, il serbatoio dell'acqua si svuota completamente, è necessario attendere un po' prima di riattivare questa funzione.

INSTRUÇÕES DE SEGURANÇA

Leia as seguintes instruções atentamente antes de usar o produto. Guarde este manual para referências futuras ou novos utilizadores.

- Este produto foi concebido exclusivamente para uso doméstico. Não é adequado para usos comerciais ou industriais. Não utilize este aparelho ao ar livre.
- É da sua responsabilidade assegurar que todos os utilizadores sejam informados sobre as precauções mencionadas neste manual. Não utilize o dispositivo para usos não especificados no manual.
- AVISO: O uso incorreto do aparelho pode causar perigo tanto para o aparelho como para o utilizador.
- Certifique-se de que a tensão de rede coincida com a tensão especificada na etiqueta de classificação do aparelho e de que a tomada tenha ligação à terra.
- Inspecione o cabo de alimentação regularmente em busca de danos visíveis. Se o cabo apresentar danos, deve ser reparado pelo Serviço de Assistência Técnica Oficial da Cecotec para evitar qualquer tipo de perigo.
- Ao encher o depósito de água, ponha atenção a fim de evitar derrames, especialmente no tubo e nas partes elétricas do aparelho.
- Desconecte o aparelho da rede quando ocorrer qualquer uma das seguintes condições:

A. Antes de encher o depósito de água com água.
B. Antes de remover ou montar qualquer peça do aparelho.
C. Antes da limpeza ou a manutenção.
D. Quando o aparelho não estiver a funcionar adequadamente.
E. Depois de cada uso.

- Esvazie o depósito de água quando não vá ser utilizado durante um longo período de tempo.

- Certifique-se de que o aparelho arrefeceu completamente antes de remover ou montar peças e antes de limpar o aparelho.
- Utilize sempre água fria. A utilização de água quente ou outros líquidos pode danificar o aparelho.
- Utilize apenas o moedor para moer os grãos de café.
- Não utilize grãos de café congelados nem caramelizados. Este aparelho só pode ser utilizado com grãos de café naturais.
- Este produto pode ser usado por pessoas com capacidades físicas, sensoriais ou mentais reduzidas, ou com falta de experiência e conhecimento se estiverem supervisionados ou tiverem recebido instruções concernentes ao uso do aparelho de uma forma segura e entenderem os riscos que este implica.
- Supervisione as crianças para se certificar de que não brinquem com o produto. É necessário dar supervisão estrita se o aparelho estiver a ser usado perto ou por crianças.
- Este produto não é adequado para ser usado por crianças. Mantenha o aparelho e o seu cabo longe do alcance das crianças.
- Não utilize os cabos de extensão, a menos que autorizados por uma autoridade competente.
- Não deixe nunca o aparelho sem supervisão enquanto estiver conectado à corrente elétrica.
- Não deixe que o cabo esteja sobre a borda da mesa ou do banco de trabalho, nem que entre em contacto com superfícies quentes.
- Mantenha as mãos e os cabos fora do alcance das zonas quentes do produto enquanto estiver em funcionamento.
- Coloque o produto sobre uma superfície plana e estável. Não utilizar ou colocar o aparelho sobre uma superfície quente ou húmida.

- Não utilize o aparelho se a gaveta de recolha de pingos não estiver posicionada devidamente.
- Não utilize o aparelho se alguma peça estiver danificada ou se o aparelho não estiver a funcionar adequadamente.
- A superfície do elemento de aquecimento está sujeita ao calor residual após a sua utilização.
- Não tente abrir o corpo principal ou desmontar qualquer parte do aparelho, uma vez que não existem peças reparáveis no seu interior.
- Não submerja o cabo, a ficha ou qualquer outra parte elétrica do produto na água ou qualquer outro líquido nem exponha as conexões elétricas à água. Certifique-se de que tem as mãos completamente secas antes de tocar na tomada ou ligar o produto.
- A utilização de acessórios não incluídos com o produto não é recomendada. Pode ser perigoso.
- Se, ao utilizar a função de água quente, o depósito de água for completamente esvaziado, é necessário aguardar por um período de tempo razoável antes de ativar novamente esta função.

VEILIGHEIDSINSTRUCTIES

Lees de volgende instructies aandachtig door voordat u het product gebruikt. Bewaar deze handleiding voor toekomstig gebruik of voor nieuwe gebruikers.

- Dit apparaat is uitsluitend ontworpen voor huishoudelijk gebruik. Het is niet geschikt voor commercieel of industrieel gebruik. Gebruik het apparaat niet buitenshuis.
- Het is uw verantwoordelijkheid om ervoor te zorgen dat alle gebruikers op de hoogte zijn van de voorzorgsmaatregelen die in deze handleiding worden genoemd. Gebruik het apparaat niet voor gebruik dat niet in de handleiding wordt vermeld.
- WAARSCHUWING: onjuist gebruik van het apparaat kan zowel het apparaat als de gebruiker in gevaar brengen.
- Zorg ervoor dat de netspanning overeenkomt met de spanning die staat vermeld op het typeplaatje van het apparaat en dat de stekker geaard is.
- Inspecteer het netsnoer regelmatig op zichtbare schade. Als de kabel beschadigd is, moet deze worden gerepareerd door de Technische Dienst van Cecotec om elk gevaar te voorkomen.
- Let bij het vullen van het waterreservoir op dat u morsen, vooral op de geleider en de elektrische onderdelen van het apparaat, vermijdt.
- Haal de stekker van het apparaat uit het stopcontact als een van de volgende situaties zich voordoet:

A. Voordat u het waterreservoir met water vult.
B. Voordat u enig onderdeel van het apparaat verwijdert of plaatst.
C. Voor reiniging of onderhoud.
D. Wanneer het apparaat niet goed werkt.
E. Na gebruik van het apparaat.

- Leeg het waterreservoir wanneer u het apparaat voor langere tijd niet gaat gebruiken.
- Zorg ervoor dat het apparaat volledig is afgekoeld voordat u onderdelen verwijdert of bevestigt, en voordat u het apparaat schoonmaakt.
- Gebruik altijd koud water. Het gebruik van heet water of andere vloeistoffen kan het apparaat beschadigen.
- Gebruik de molen alleen om koffiebonen te malen.
- Gebruik geen gekarameliseerde of bevroren koffiebonen. Dit apparaat kan alleen worden gebruikt met natuurlijke koffiebonen.
- Dit apparaat kan worden gebruikt door personen met verminderde fysieke, zintuiglijke of mentale vermogens, of met een gebrek aan ervaring en kennis, als ze onder toezicht staan of instructies hebben gekregen over het veilige gebruik van het apparaat en de bijbehorende gevaren begrijpen.
- Houd toezicht op kinderen om ervoor te zorgen dat ze niet met het apparaat spelen. Strikt toezicht is noodzakelijk als het apparaat in de buurt van kinderen wordt gebruikt.
- Dit apparaat is niet geschikt voor gebruik door kinderen. Houd het apparaat en het snoer buiten het bereik van kinderen.
- Gebruik geen verlengsnoeren tenzij goedgekeurd door een bevoegde autoriteit.
- Laat het apparaat nooit onbeheerd achter als het is aangesloten op het stopcontact.
- Laat het snoer niet over de rand van de tafel of het aanrecht hangen, of in contact komen met hete oppervlakken of scherpe randen.
- Houd handen en snoer uit de buurt van hete delen van het product terwijl het in werking is.
- Plaats het apparaat op een vlakke en stabiele ondergrond. Gebruik of plaats het apparaat niet op een heet of vochtig oppervlak.

- Gebruik het apparaat niet als de lekbak niet correct is geplaatst.
- Gebruik het apparaat niet als een onderdeel beschadigd is of als het apparaat niet goed werkt.
- Het oppervlak van het verwarmingselement is na gebruik onderhevig aan restwarmte.
- Probeer niet om het hoofdgedeelte te openen of enig onderdeel van het apparaat te demonteren, aangezien er geen bruikbare onderdelen in zitten.
- Dompel het snoer, de stekker of enig ander onderdeel van het apparaat niet onder in water of een andere vloeistof, en stel de elektrische aansluitingen niet bloot aan water. Zorg ervoor dat uw handen volledig droog zijn voordat u de stekker aanraakt of het apparaat inschakelt.
- Het gebruik van accessoires die niet bij het product zijn geleverd, wordt niet aanbevolen. Het kan gevaarlijk zijn.
- Als bij gebruik van de warmwaterfunctie het waterreservoir volledig leeg raakt, moet u een redelijke tijd wachten voordat u deze functie weer activeert.

INSTRUKCJE BEZPIECZEŃSTWA

Przed użyciem produktu należy uważnie przeczytać poniższe instrukcje. Zachowaj tę instrukcję do przyszłego użytku lub nowych użytkowników.

- To urządzenie jest przeznaczone wyłącznie do użytku domowego. Nie nadaje się do zastosowań komercyjnych lub przemysłowych. Nie używaj urządzenia na zewnątrz.
- Ponosisz odpowiedzialność za poinformowanie wszystkich użytkowników o środkach ostrożności wymienionych w niniejszej instrukcji. Nie używaj urządzenia do celów innych niż określone w instrukcji.
- UWAGA: nieprawidłowe użytkowanie urządzenia może stanowić zagrożenie zarówno dla urządzenia, jak i dla użytkownika.
- Upewnij się, że napięcie sieciowe odpowiada napięciu podanemu na tabliczce znamionowej urządzenia i że wtyczka jest uziemiona.
- Regularnie należy sprawdzać kabel zsilający pod względem widocznych uszkodzeń. Jeśli kabel jest uszkodzony, musi zostać naprawiony przez oficjalny Serwis Pomocy Technicznej Cecotec, aby uniknąć wszelkiego rodzaju niebezpieczeństw.
- Podczas napełniania zbiornika na wodę należy uważać, aby nie rozlać, zwłaszcza na przewód i części elektryczne urządzenia.
- Odłącz urządzenie od gniazdka ściennego, gdy wystąpi którykolwiek z poniższych warunków:

A. Przed napełnieniem zbiornika wody wodą.
B. Przed demontażem lub umieszczeniem jakiejkolwiek części urządzenia.
C. Przed czyszczeniem lub konserwacją.

D. Gdy urządzenie nie działa prawidłowo.
E. Po użyciu urządzenia.
- Opróżnij zbiornik na wodę, jeśli nie będziesz korzystać z urządzenia przez dłuższy czas.
- Upewnij się, że urządzenie całkowicie ostygło przed zdjęciem lub założeniem części, a także przed czyszczeniem urządzenia.
- Zawsze używaj zimnej wody. Użycie gorącej wody lub innych płynów może uszkodzić urządzenie.
- Używaj młynka wyłącznie do mielenia ziaren kawy.
- Nie używaj karmelizowanych lub mrożonych ziaren kawy. To urządzenie może być używane wyłącznie z naturalnymi ziarnami kawy.
- To urządzenie może być używane przez osoby o ograniczonych zdolnościach fizycznych, sensorycznych lub umysłowych lub bez doświadczenia i wiedzy, jeśli znajdują się pod nadzorem lub są poinstruowane dotyczące bezpiecznego korzystania z urządzenia i rozumieją związane z tym zagrożenia.
- Pilnuj dzieci, aby nie bawiły się urządzeniem. Jeśli urządzenie jest używane w pobliżu dzieci, konieczny jest ścisły nadzór.
- To urządzenie nie jest przeznaczone do użytku przez dzieci. Urządzenie i kabel należy przechowywać w miejscu niedostępnym dla dzieci.
- Nie używaj przedłużaczy bez zezwolenia właściwego organu.
- Nigdy nie pozostawiaj urządzenia bez nadzoru, gdy jest podłączone do gniazdka elektrycznego.
- Nie pozwól, aby kabel zbliżył się do krawędzi stołu lub blatu, ani aby nie wszedł w kontakt z gorącymi powierzchniami
- Trzymaj ręce i przewód z dala od gorących obszarów produktu podczas jego pracy.

- Ustaw urządzenie na stabilnej i płaskiej powierzchni. Nie używaj ani nie umieszczaj urządzenia na gorącej lub wilgotnej powierzchni.
- Nie używaj urządzenia, jeśli tacka ociekowa nie jest ustawiona prawidłowo.
- Nie używaj urządzenia, jeśli jakakolwiek część jest uszkodzona lub jeśli urządzenie nie działa prawidłowo.
- Powierzchnia elementu grzejnego po użyciu podlega działaniu ciepła resztkowego.
- Nie próbuj otwierać głównego korpusu ani demontować żadnej części urządzenia, ponieważ wewnątrz nie ma żadnych części nadających się do serwisowania.
- Nie zanurzaj przewodu, wtyczki ani żadnej innej części urządzenia w wodzie lub innej cieczy ani nie wystawiaj połączeń elektrycznych na działanie wody. Przed dotknięciem wtyczki lub włączeniem urządzenia upewnij się, że ręce są całkowicie suche.
- Nie zaleca się używania akcesoriów, które nie są dołączone do produktu. To może być niebezpieczne.
- Jeśli podczas korzystania z funkcji ciepłej wody zbiornik na wodę całkowicie się opróżni, przed ponownym włączeniem tej funkcji należy odczekać rozsądny czas.

BEZPEČNOSTNÍ POKYNY

Před použitím přístroje si pozorně přečtěte následující bezpečnostní pokyny. Uchovejte tento manuál pro pozdější použití nebo pro nové uživatele.

- Tento spotřebič je určen pouze pro domácí použití. Není vhodný pro komerční nebo průmyslové účely. Nepoužívejte spotřebič venku.
- Je vaší povinností zajistit, aby všichni uživatelé byli informováni o bezpečnostních opatřeních uvedených v této příručce. Nepoužívejte spotřebič k účelům, které nejsou uvedeny v návodu.
- VAROVÁNÍ: nesprávné použití zařízení může ohrozit jak zařízení, tak uživatele.
- Ujistěte se, že napětí v síti odpovídá napětí uvedenému na typovém štítku spotřebiče a že je síťová zástrčka uzemněná.
- Pravidelně kontrolujte přívodový kabel, abyste zjistili viditelná poškození. Pokud je kabel poškozen, musí být opraven oficiálním servisním střediskem Cecotec, aby se zabránilo jakémukoli nebezpečí.
- Při plnění nádržky na vodu dbejte na to, aby nedošlo k rozlití vody, zejména na vodiče a elektrické části spotřebiče.
- Pokud nastane některá z následujících situací, odpojte spotřebič ze zásuvky ve zdi:

A. Před naplněním vodní nádrže vodou.
B. Před odstraněním nebo umístěním jakékoli části spotřebiče.
C. Před čištěním nebo údržbou.
D. Když zařízení nefunguje správně.
E. Po použití zařízení.

- Pokud nebudete spotřebič delší dobu používat, vyprázdněte nádržku na vodu.
- Před sejmutím nebo připojením dílů a před čištěním spotřebiče se ujistěte, že spotřebič zcela vychladl.
- Vždy používejte studenou vodu. Použití horké vody nebo jiných tekutin by mohlo spotřebič poškodit.
- Mlýnek používejte pouze k mletí kávových zrn.
- Nikdy nepoužívejte karamelizovanou nebo zmrazenou zrnkovou kávu. Tento spotřebič lze používat pouze s přírodními kávovými zrny.
- Tento produkt může být používán osobami s mentálním, fyzickým nebo senzorickým omezením, nebo osobami, kterým chybí zkušenost nebo znalost, pokud jsou pod dohledem nebo jim bylo vysvětleno bezpečné fungování přístroje a rozumí nebezpečím, které z tohoto používání plynou.
- Dohlížejte na děti, aby si se spotřebičem nehrály. Pokud je spotřebič používán v blízkosti dětí, je nutný přísný dohled.
- Tento spotřebič není vhodný pro použití dětmi. Udržujte spotřebič a kabel mimo dosah dětí.
- Nepoužívejte prodlužovací kabely, pokud nejsou povoleny kompetentním úřadem.
- Nikdy nenechávejte spotřebič bez dozoru, když je zapojený do zásuvky.
- Nenechávejte kabel viset přes okraj stolu nebo pultu, ani nepřicházet do kontaktu s horkými povrchy nebo ostrými hranami.
- Udržujte ruce a kabel mimo dosah horkých oblastí produktu, když je v provozu.
- Umístěte přístroj vždy na povrchy stabilní a rovné. Spotřebič nepoužívejte ani nepokládejte na horký nebo vlhký povrch.
- Pokud není odkapávací miska správně umístěna, spotřebič nepoužívejte.
- Spotřebič nepoužívejte, pokud je některá jeho část poškozená nebo pokud spotřebič nefunguje správně.
- Povrch topného tělesa je po použití vystaven zbytkovému teplu.

- Nepokoušejte se otevřít hlavní tělo nebo rozebrat jakoukoli část zařízení, protože uvnitř nejsou žádné opravitelné díly.
- Neponořujte kabel, zástrčku ani žádnou jinou část spotřebiče do vody ani jiné kapaliny a nevystavujte elektrické přípojky vodě. Před dotykem zástrčky nebo zapnutím spotřebiče se ujistěte, že máte zcela suché ruce.
- Použití příslušenství, které není součástí výrobku, se nedoporučuje. Mohlo by to být nebezpečné.
- Pokud se při použití funkce horké vody nádržka na vodu zcela vyprázdní, musíte před opětovnou aktivací této funkce přiměřenou dobu počkat.

1. PIEZAS Y COMPONENTES

Fig. 1

1. Bandeja de goteo exterior
2. Bandeja de goteo interior
3. Depósito de residuos
4. Salida de café ajustable

a. Tapa de la salida de café ajustable
b. Espumador de leche / Cappuccinatore
c. Entrada del tubo conector del depósito de leche
d. Salida de café
e. Salida de leche

5. Panel de control
6. Depósito de granos de café
7. Tapa del depósito de granos de café
8. Depósito de agua
9. Cable de alimentación
10. Tapa lateral
11. Unidad de procesado
12. Cepillo de limpieza
13. Depósito de leche
14. Tapa del depósito de leche
15. Tubo conector del depósito de leche
16. Conector del tubo al cappuccinatore
17. Pieza de goma conectora
18. Tubo interior del depósito de leche
19. Aguja

Panel de control

Fig. 2

20. Botón de café intenso: preparará un café con más cantidad de café molido y menos cantidad de agua.
21. Botón de café suave: preparará un café con menos cantidad de café molido y más cantidad de agua.
22. Botón de cappuccino: preparará un café con leche y mucha espuma, vertiendo primero la leche y luego el café.
23. Botón de latte macchiato: preparará un café con leche espumada, vertiendo primero la leche y luego el café.
24. Botón de leche espumada.
25. Botón de agua caliente.
26. Si el icono parpadea: nivel de agua bajo/depósito de agua no instalado.

27. Si el icono parpadea: introduzca granos de café.
28. Si el icono está fijo: el depósito de residuos está lleno.
    Si el icono parpadea: bandeja de goteo interior/depósito de residuos no instalados.
29. Si el icono está fijo: la unidad de procesado no está instalada o no está instalada correctamente.
    Si el icono parpadea: la tapa lateral está abierta o no está correctamente colocada.
30. Si el icono está fijo: debe descalcificar la cafetera.
    Si el icono parpadea: se está realizando el proceso de descalcificación.
31. Se está realizando la función de vaciado del sistema.
32. Botón de encendido/apagado.

Accesorios
El producto incluye tres sobres de producto de limpieza para el proceso de autolimpieza.

NOTA
Los gráficos de este manual son representaciones esquemáticas y puede que no coincidan exactamente con los del producto.

2. ANTES DE USAR

- Este aparato presenta un embalaje diseñado para protegerla durante su transporte. Saque el aparato de su caja y retire todo el material de embalaje. Puede guardar la caja original y otros elementos del embalaje en un lugar seguro para prevenir daños en el aparato si necesita transportarla en el futuro. Si desea deshacerse del embalaje original, asegúrese de reciclar todos los elementos correctamente.
- Asegúrese de que todas las piezas y componentes están incluidos y en buen estado. Si faltara alguna o no estuvieran en buen estado, contacte de forma inmediata con el Servicio de Atención Técnica oficial de Cecotec.

3. INSTALACIÓN

1. Retire los plásticos protectores, pegatinas y cualquier otro material de embalaje del aparato.
2. Coloque el aparato en una superficie segura y estable con una toma de corriente accesible y una distancia mínima entre las paredes del aparato y otros aparatos. Fig. 3
3. Llene el depósito de agua con agua (consulte el apartado "Llenado del depósito de agua").
4. Llene el depósito de granos de café con granos de café (consulte el apartado "Llenado del depósito de granos de café").
5. Desenrolle y estire el cable de alimentación e inserte el conector en la parte trasera de la cafetera. Inserte el otro extremo del cable de alimentación en una toma de corriente con un voltaje adecuado.

Consejo
No se llevará a cabo un enjuague automático si el aparato está apagado durante un corto periodo de tiempo. Puede desactivar esta función siguiendo estos pasos si está activa, o activarla si está desactivada.

Paso 1: retire la tapa lateral.
Paso 2: pulse el botón de encendido/apagado hasta que el aparato emita un pitido.

Nota
Pulse el botón de agua caliente para limpiar el interior de la cafetera antes del primer uso.

4. FUNCIONAMIENTO

Llenado del depósito de agua
Cuando parpadee, indica que el depósito de agua tiene un nivel de agua bajo y debe llenar el depósito de agua.
1. Levante el depósito de agua, para ello, utilice la tapa como si fuera un asa. Fig. 4
2. Enjuague el depósito de agua con agua potable, llene el depósito hasta la marca Max y colóquelo de nuevo en el aparato. Asegúrese de que está colocado correctamente.

Nota
Para evitar que el agua sobresalga del depósito de agua, no utilice un recipiente para verter el agua directamente en el depósito. Fig. 5

Importante
Nunca llene el depósito de agua con agua caliente, templada, con gas o cualquier otro líquido que pueda dañar el depósito y la cafetera.

Llenado del depósito de granos de café
Si parpadea, indica que debe llenar el depósito de granos de café:
1. Retire la tapa del depósito de granos de café.
2. Vierta los granos de café con cuidado.
3. Vuelva a colocar la tapa del depósito.

Importante
Llene el depósito de granos de café únicamente con granos de café de tueste natural. El uso de café molido, instantáneo, caramelizado o cualquier otro objeto podría dañar el aparato. No utilice nunca café sin tostar, torrefacto o mezcla de café natural con torrefacto.

Preparación de café suave y café intenso

1. Asegúrese de que la bandeja de goteo está situada bajo la salida de café y hay agua en el depósito de agua y pulse el botón de encendido/apagado para encender el aparato. El botón de agua caliente comenzará a parpadear y el aparato realizará un enjuague automático y expulsará agua tanto por la salida de leche como por la salida de café, puede cancelar este proceso si pulsa el botón de agua caliente.
2. Al finalizar el enjuague, los botones de función del panel de control se activarán (modo de espera) indicando que el aparato está listo para hacer café.
3. Coloque un vaso o taza bajo la salida de café y ajuste la altura de la salida según la altura del recipiente. Según el tamaño del recipiente (altura y anchura), puede retirar la bandeja de goteo como se muestra en la figura 6.
4. Según el sabor de café que desee conseguir, pulse el botón de café intenso (20) o café suave (21).
5. El botón de café que pulse se iluminará, lo que indica que el aparato está preparando el café.
6. Cuando el aparato vuelva al modo de espera, el café estará listo para tomar.

Preparación de cappuccino

Montaje del sistema automático para espumar leche. Fig. 7

1. Coloque la pieza conectora de goma en el hueco del interior de la tapa.
2. Inserte el tubo interior del depósito de leche en la pieza conectora de goma en el interior de la tapa.
3. Inserte el tubo conector del depósito de leche en la pieza de goma en el exterior de la tapa.
4. Retire la tapa de la entrada del cappuccinatore e inserte el tubo conector del depósito de leche en la entrada.

1. Llene el depósito de leche y cierre la tapa. Pulse el botón de encendido/apagado para encender el aparato y asegúrese de que la bandeja de goteo está situada bajo la salida de café y hay agua en el depósito de agua.
2. Coloque un recipiente bajo la salida.
3. Pulse el botón de cappuccino (22), este se iluminará para indicar que se está preparando un cappuccino. El indicador permanecerá encendido durante el proceso de preparación.
4. La cafetera dispensará primero leche y después café.
5. La preparación se detendrá de manera automática. Si quiere detenerla, pulse el botón de cappuccino de nuevo durante el funcionamiento. Puede detener por separado la preparación de leche y la de café, pulsando el botón durante cada una de ellas.
6. Retire el depósito de leche del aparato desconectando el tubo conector de la entrada del capuccinatore y colóquelo en la nevera.
7. Tras su uso, consulte la sección “Limpieza diaria del aparato” para limpiar el sistema automático para espumar leche.

Nota

- Limpie el sistema automático para espumar leche antes del primer uso.
- Utilice leche fría (a una temperatura aproximada de 5 °C/41 °F) con un contenido de grasa de al menos 3 % para asegurar un óptimo resultado de la espuma.

Advertencia

- Cuando se inicie la preparación, el aparato podría salpicar leche caliente o emitir vapor.
- Coloque el tubo conector del depósito de leche alrededor de la tapa del depósito de leche tras cada uso. No lo deje caer, ya que podría derramar leche debido a la diferencia de presión.

Preparación de latte macchiato

Monte el sistema automático para espumar leche como se describe en el apartado “Preparación de cappuccino”.

1. Llene el depósito de leche y cierre la tapa. Pulse el botón de encendido/apagado para encender el aparato y asegúrese de que la bandeja de goteo está situada bajo la salida de café y hay agua en el depósito de agua. El aparato realizará un enjuague automático y expulsará una cantidad de agua equivalente a una taza pequeña, puede cancelar este proceso si pulsa el botón de agua caliente.
2. Coloque un recipiente bajo la salida.
3. Pulse el botón de latte macchiato (23), este se iluminará para indicar que se está preparando un latte macchiato. El indicador permanecerá encendido durante el proceso de preparación.
4. La cafetera dispensará primero leche y después café.
5. La preparación se detendrá de manera automática. Si quiere detenerla, pulse el botón de nuevo durante el funcionamiento. Puede detener por separado la preparación de leche y la de café, pulsando el botón durante cada una de ellas.
6. Retire el depósito de leche del aparato y colóquelo en la nevera.
7. Tras su uso, consulte la sección “Limpieza diaria del aparato” para limpiar el sistema automático para espumar leche.

Nota

Utilice leche fría (a una temperatura aproximada de 5 °C/41 °F) con un contenido de grasa de al menos 3 % para asegurar un óptimo resultado de la espuma.

Advertencia

- Cuando se inicie la preparación, el aparato podría salpicar leche caliente o emitir vapor.
- Coloque el tubo conector del depósito de leche alrededor de la tapa del depósito de leche tras cada uso. No lo deje caer, ya que podría salpicar leche debido a la diferencia de presión.

Preparación de leche espumada
Monte el sistema automático para espumar leche como se describe en el apartado "Preparación de cappuccino".
1. Coloque un recipiente bajo la salida.
2. Llene el depósito de leche y cierre la tapa.
3. Conecte el sistema para espumar la leche en el aparato.
4. Pulse el botón de leche espumada (24). La luz indicadora se encenderá durante la preparación.
5. Tras su uso, consulte la sección "Limpieza diaria del aparato" para limpiar el sistema automático para espumar leche.

Nota
Utilice leche fría (a una temperatura aproximada de 5 °C/41 °F) con un contenido de grasa de al menos 3 % para asegurar un óptimo resultado de la espuma.

Advertencia
- Cuando se inicie la preparación, el aparato podría salpicar leche caliente o emitir vapor.
- Coloque el tubo conector del depósito de leche alrededor de la tapa del depósito de leche tras cada uso. No lo deje caer, ya que podría salpicar leche debido a la diferencia de presión.

Agua caliente
1. Coloque un recipiente bajo la salida.
2. Pulse el botón de agua caliente (25), este se iluminará para indicar que se ha activado la función y la cafetera dispensará agua caliente por la salida de leche. El indicador permanecerá encendido durante el proceso de preparación.

Apagado de la cafetera
Para apagar la cafetera, pulse el botón de encendido/apagado.

Apagado automático
El aparato cuenta con un sistema de apagado automático. Según el modo seleccionado, el aparato contará con un tiempo de apagado automático diferente (consulte el apartado de "Modos").

Ajuste de la cantidad de café/agua caliente/espuma
Puede guardar la cantidad de café, leche espumada o agua caliente deseada.
Debe seguir estos pasos mientras espuma leche, dispensa agua caliente o prepara un café suave, intenso, latte macchiato o cappuccino:

1. Mientras el aparato esté preparando café (ya sea suave o intenso) o dispense leche espumada o agua caliente, mantenga pulsado el botón de la opción seleccionada. El aparato seguirá dispensando la bebida seleccionada.
2. Cuando la cantidad de bebida se corresponda con la cantidad deseada, deje de pulsar el botón. La cafetera emitirá dos pitidos, que indican que la cantidad de bebida se ha guardado.
3. Para el cappuccino y el latte macchiato deberá realizar los pasos 1 y 2 tanto en la leche como en el café.

Ajuste del nivel de molienda
Puede ajustar el nivel de molienda del molinillo si gira la rueda de ajuste situada en el depósito de granos de café:
1. Mientras el molinillo está en funcionamiento, podrá ajustar la rueda para cambiar la configuración. CUIDADO: nunca cambie la configuración del molinillo si este no está en funcionamiento, ya que podría dañar el molinillo.
2. Los puntos de la rueda indican el nivel de molienda. Fig. 8

Modos
La cafetera cuenta con 3 modos diferentes: modo predeterminado, modo ECO y modo rápido. En el modo ECO, el aparato ahorrará más energía. En el modo rápido, el usuario puede preparar café más rápido que en el modo predeterminado.

	Modo ECO	Modo rápido	Modo predeterminado
Luz indicadora	No	Sí	Sí
Pre-infusión*	Sí	No	Sí
Tiempo de apagado automático	10 min	30 min	20 min
Configuración de la cantidad de café/ leche/agua caliente	Sí	Sí	Sí

***Nota:**
La función de pre-infusión hidrata el café molido en la cafetera con una pequeña cantidad de agua antes de extraer el café por completo. Esto expande el café para crear una mayor presión en la cafetera que ayuda a la extracción de todos los aceites y todo el sabor del café molido.

1. Cuando la cafetera esté en modo de espera, mantenga pulsado el botón de encendido/ apagado durante 5 segundos.
2. El panel de control mostrará las siguientes indicaciones para los diferentes modos:

	Botón de agua caliente (25)	Botón de café intenso (20)	Botón de café suave (21)
En modo ECO	encendido fijo	parpadeante	parpadeante
En modo rápido	parpadeante	encendido fijo	parpadeante
En el modo predeterminado	parpadeante	parpadeante	encendido fijo

3. Pulse el botón de agua caliente (25) para acceder al modo ECO, el botón de café intenso (20) para acceder al modo rápido y el botón de café suave (21) para acceder al modo predeterminado. El aparato emitirá dos pitidos para indicar que ha seleccionado uno de los modos anteriores. (Nota: si pulsa el botón correspondiente al modo ya seleccionado, la cafetera no responderá).
4. Si no quiere modificar los ajustes, pulse de nuevo el botón de encendido/apagado o espere aproximadamente 10 segundos a que el aparato vuelva al modo de espera.

5. LIMPIEZA Y MANTENIMIENTO

Limpieza diaria del aparato
Una limpieza y mantenimiento adecuados del aparato son importantes para prolongar su vida útil.

Limpieza de la bandeja de goteo del depósito de residuos
Vacíe y limpie la bandeja de goteo a diario.
1. Retire la bandeja de goteo exterior. Fig. 9
2. Vacíe el agua de la bandeja de goteo en un fregadero y lávela con agua. A continuación, seque la bandeja de goteo.
3. Deslice la bandeja de goteo interior y el depósito de residuos hacia fuera. Fig. 10
4. Vacíe el depósito de residuos y limpie este y la bandeja de goteo interior con agua. A continuación, séquelos.
5. Coloque de nuevo el depósito de residuos sobre la bandeja de goteo interior y colóquelos de nuevo en su posición original. Fig. 11
6. Coloque la bandeja de goteo exterior en su posición original. Fig. 12

Nota
Si se ilumina fijo, debe vaciar el depósito de residuos.
Si parpadea, no está instalado el depósito de residuos.

Limpieza de la unidad de procesado. Fig. 13-14
1. Presione ligeramente la parte inferior de la tapa lateral para retirarla.
2. Presione los botones laterales para liberar la unidad de procesado y retírela.
3. Lave la unidad de procesado con agua potable. A continuación, seque la unidad de procesado.
4. Coloque la unidad de procesado y la tapa lateral de nuevo en su posición original.

Nota
Si aparece fija, indica que la unidad de procesado no está instalada o no está colocada correctamente. Si el icono parpadea significa que la tapa lateral no está colocada o no está correctamente colocada.

Limpieza del depósito de agua
1. Levante el depósito de agua para retirarlo de la cafetera y límpielo con agua potable.
2. Rellénelo con agua potable hasta la marca Max y colóquelo de nuevo en la cafetera.

Limpieza del sistema automático para espumar leche

Nota
Es importante que realice esta limpieza tras preparar alguna bebida con leche para asegurarse de que el sistema automático para espumar leche funciona correctamente.

1. Coloque un recipiente bajo la salida de café ajustable.
2. Llene el depósito de leche con agua potable.
3. Conecte el depósito de leche a la cafetera tal y como se describe en la sección “Preparación de cappuccino”.
4. Pulse el botón para espumar leche (24).
5. La cafetera dispensará agua caliente y emitirá vapor para limpiar el tubo y la salida de leche.
6. Pulse el botón de nuevo para detener el agua.
7. Retire el tubo conector del depósito de leche, la tapa de la salida de café ajustable y el cappuccinatore. Límpielo con agua potable. Fig. 15

Para limpiar el cappuccinatore siga los siguientes pasos:
- Paso 1: separe las dos piezas del espumador de leche y límpielas con agua potable. Fig 16 Puede usar un cepillo de cerdas para limpiar la zona rodeada de la figura y asegurar que no queden restos.
- Paso 2: vuelva a montar el espumador de leche. Fig. 17

8. Inserte de nuevo el cappuccinatore en su lugar y vuelva a colocar la tapa. Fig. 18

Limpieza del depósito de leche y del tubo conector

Nota

Es importante realizar la limpieza a diario para asegurarse de que la función automática para espumar leche funciona correctamente.

1. Vacíe el depósito de leche y límpielo con agua potable, retire la pieza conectora de goma y el tubo interior del depósito de leche, lávelos con agua potable, a continuación, conéctelos de nuevo a la tapa (asegúrese de que están correctamente conectados).
2. Limpie ambos extremos del tubo conector del depósito de leche con agua potable, asegúrese de que el agujero del conector al cappuccinatore está limpio (Fig. 19), puede utilizar la aguja para limpiar el orificio.
3. Llene el depósito de leche con agua potable y conéctelo a la cafetera.
4. Pulse el botón para espumar leche para activar esta función, el agua del depósito de leche limpiará el interior del tubo conector. Puede detener la limpieza si pulsa el botón para espumar leche de nuevo.

Descalcificación

Cuando se ilumine fijo, indicará que el aparato debe realizar una descalcificación. El aparato se conservará en condiciones óptimas si lleva a cabo esta función cuando la cafetera lo indique o con más frecuencia según la dureza del agua utilizada. Para ello, siga estos pasos:

1. Llene el depósito de agua por completo.
2. Añada un sobre de producto de limpieza, incluido con el producto, en el depósito de agua.

IMPORTANTE: no utilice vinagre u otro producto de limpieza no específico para realizar una autolimpieza en el aparato. Utilice únicamente productos de limpieza específicos para cafeteras. El uso de otro producto de limpieza podría dañar el aparato.

3. Coloque un recipiente grande bajo la salida de café.
4. En modo de espera, mantenga pulsados los botones de encendido/apagado (32) y de café intenso (20) durante 5 segundos. El aparato emitirá un pitido y el botón de café intenso parpadearán.
5. Pulse el botón de café intenso (20) para confirmar el inicio del proceso de descalcificación. Para cancelar el proceso de descalcificación y volver al modo de espera, pulse el botón de encendido/apagado (32).

Nota

Si cancela el proceso de descalcificación, el icono no desaparecerá.

6. parpadeará para indicar que se está realizando la descalcificación.

Cuidado: mantenga la piel y otras partes del cuerpo alejados del agua caliente.

7. Cuando se dispense toda el agua del depósito, y el botón de café intenso (20) parpadearán. Retire los restos de la solución de limpieza del depósito de agua, enjuáguelo y llénelo con agua limpia de nuevo hasta la marca Max. Vacíe el recipiente de recogida y colóquelo de nuevo bajo la salida de café. Cuando vuelva a instalar el depósito de agua, se apagará. A continuación, el aparato llevará a cabo un proceso de enjuague, en el que dispensará medio depósito de agua primero y después esperará alrededor de un minuto antes de dispensar el resto de agua del depósito.
8. Cuando acabe el proceso de enjuague, el aparato se apagará automáticamente.

Nota

Para asegurar que el proceso de descalcificación se ha completado, sea paciente durante el proceso y asegúrese de que el aparato se ha apagado automáticamente.

Función de vaciado del sistema

Se recomienda el uso de la función de vaciado del sistema antes de un largo periodo de inactividad, para proteger el aparato contra heladas y antes de reparar el producto.

1. En modo de espera, mantenga pulsados los botones de encendido/apagado (32) y café suave (21) durante 5 segundos.
2. comenzará a parpadear.
3. Retire el depósito de agua del producto. se iluminará fijo para indicar que se está realizando la función de vaciado del sistema. Puede pulsar el botón de encendido/apagado antes de retirar el depósito de agua para cancelar el proceso y volver al modo de espera.
4. Cuando la función de vaciado del sistema se haya completado, el aparato se apagará automáticamente.

Importante

Tras realizar la función de vaciado del sistema, cuando vuelva a utilizar la cafetera pulse el botón de agua caliente hasta que el aparato dispense agua antes de utilizar cualquiera de las funciones.

Enjuague manual

Puede realizar un ciclo de enjuague manual para limpiar tanto la salida de café como la de leche tras su uso. También se recomienda realizar un enjuague manual si el aparato no se ha utilizado durante un largo periodo de tiempo.

1. Coloque un recipiente vacío bajo la salida de café ajustable.
2. En modo de espera, mantenga pulsados los botones de encendido/apagado (32) y el botón de agua caliente (25).
3. La cafetera emitirá dos pitidos y el botón de agua caliente parpadeará. A continuación, tanto la salida de leche como la salida de café dispensarán una pequeña cantidad de agua, que se utiliza para el enjuague.

Peligro: el agua que se dispensa está caliente. Evite el contacto con el agua o salpicaduras.

4. Tras el enjuague, el aparato volverá al modo de espera.

Limpieza del aparato

1. Desconecte el cable de la fuente de alimentación.

2. Deseche el agua de las bandejas de goteo.
3. Utilice un paño húmedo o un agente de limpieza no abrasivo para limpiar las manchas de agua del aparato.

Importante
No utilice ningún agente de limpieza abrasivo, descalcificador ni vinagre para limpiar el aparato.

Limpieza de la salida de café molido
El café molido puede quedar pegado a la pared de salida del aparato después de usarlo durante un largo periodo de tiempo. Se recomienda limpiar la salida con frecuencia siguiendo estos pasos para asegurarse de que el aparato puede dispensar café molido.
1. Presione la parte inferior de la tapa lateral.
2. Retire la tapa lateral.
3. Presione los lados de la unidad de procesado.
4. Retire la unidad de procesado.
5. Enjuague la unidad de procesado bajo el agua del grifo. Deje que se seque por completo antes de instalarla de nuevo.
6. Utilice el cepillo de limpieza para limpiar la salida de café molido y retire cualquier resto de café molido o en grano del aparato. Fig. 20
7. Utilice un paño para limpiar a fondo el interior del aparato. Seque el aparato completamente antes de colocar la tapa.

6. RESOLUCIÓN DE PROBLEMAS

PROBLEMA	CAUSA	SOLUCIÓN
El aparato no funciona.	El aparato no está conectado a una toma de corriente.	Conecte el aparato y enciéndalo. Compruebe el cable y el enchufe.
Cuando pulsa un botón del panel repetidas veces, este no funciona o funciona con retraso.	El aparato sufre interferencias electromagnéticas. El panel de control está sucio.	Desconecte el aparato. Reinicie el aparato tras unos minutos. Limpie el panel de control con un paño.
El café no está lo suficientemente caliente.	No ha precalentado la taza o vaso. La unidad de procesado está demasiado fría.	Realice un enjuague del aparato al menos 3 veces antes de preparar café.

El café no sale y el botón de agua caliente parpadea.	Hay aire en los conductos de la cafetera.	Asegúrese de que el depósito de agua está bien instalado y contiene agua. Pulse el botón de agua caliente hasta que el aparato dispense agua por la salida de leche.
El primer café preparado es de mala calidad.	La primera pasada del molinillo no vierte suficiente cantidad de café en la unidad de procesado.	Deseche ese café. Los otros cafés serán de buena calidad.
El café no tiene espuma o es muy claro.	Los granos de café no son frescos. El nivel de molienda es muy grueso.	Cambie de marca de granos de café y utilice una adecuada. Ajuste el nivel de molienda a uno más fino durante el funcionamiento del molinillo.
Los botones no responden.	No está presionando los botones desde la parte frontal del aparato.	Pulse la parte inferior del botón desde la parte frontal del aparato.
El aparato tarda demasiado en calentarse.	Se ha formado demasiada cal.	Descalcifique el aparato.
Se ha retirado el depósito de agua o el nivel de agua es muy bajo, pero 💧 no se enciende.	La zona del conector del depósito de agua está mojada.	Retire el agua alrededor del conector de depósito de agua.
La bandeja de goteo interior tiene mucha agua.	Hay café molido demasiado fino que bloquea la salida de agua.	Ajuste el nivel de molienda del café a un nivel más grueso durante el funcionamiento del molinillo.
El café se dispensa de forma demasiado lenta o gotea.	Hay café molido demasiado fino que bloquea la salida de agua.	Ajuste el nivel de molienda del café a un nivel más grueso durante el funcionamiento del molinillo.

El indicador de depósito de granos de café vacío parpadea, pero todavía hay granos de café en el depósito.	La salida de café molido interior está bloqueada.	Siga los pasos de la sección de “Limpieza y mantenimiento” para limpiar la salida.
La cafetera no libera leche espumada.	El sistema automático para espumar leche está sucio o no está instalado correctamente. El orificio del tubo conector del depósito de leche está bloqueado con residuos de leche. El tipo de leche utilizado no es adecuado para espumar. La leche está demasiado caliente.	Limpie el sistema automático para espumar leche y asegúrese de que está correctamente instalado. Consulte la sección “Limpieza diaria del aparato”, siga los pasos del apartado “Limpieza del depósito de leche y el tubo conector”, limpie el tubo conector y asegúrese de que el orificio del mismo está limpio, utilice la aguja para limpiar el orificio. Los diferentes tipos de leche tendrán diferentes resultados en la cantidad y la calidad de la espuma. La leche de vaca entera proporciona buenos resultados. Utilice leche fría.
El orificio del tubo conector del depósito de leche está bloqueado con residuos de leche que no se pueden limpiar correctamente.	El tubo conector no se ha limpiado durante un periodo largo de tiempo.	Deje el tubo conector sumergido en agua caliente durante una hora, siga las indicaciones de la sección “Limpieza del depósito de leche y el tubo conector”, siga usando la función para espumar la leche hasta que la cafetera dispense agua de manera fluida. Utilice una aguja para limpiar el orificio.
La cafetera salpica leche sobre la mesa.	El tubo dispensador de leche no está colocado correctamente.	Coloque bien el tubo.

El indicador de descalcificación sigue parpadeando aunque el proceso descalcificador se ha detenido.	El proceso de descalcificación no se ha completado.	Sea paciente y espere hasta que el proceso haya finalizado. La cafetera se apagará de manera automática, no la apague de manera manual.

7. ESPECIFICACIONES TÉCNICAS

Producto: Power Matic-ccino Cremma
Referencia: 01627
Potencia: 1235-1470 W
Voltaje y frecuencia: 220-240 V, 50-60 Hz
Las especificaciones técnicas pueden cambiar sin notificación previa para mejorar la calidad del producto.
Fabricado en China | Diseñado en España

8. RECICLAJE DE APARATOS ELÉCTRICOS Y ELECTRÓNICOS

Este símbolo indica que, de acuerdo con las normativas aplicables, el producto y/o la batería deberán desecharse de manera independiente de los residuos domésticos. Cuando este producto alcance el final de su vida útil, deberás extraer las pilas/baterías/acumuladores y llevarlo a un punto de recogida designado por las autoridades locales.

Para obtener información detallada acerca de la forma más adecuada de desechar sus aparatos eléctricos y electrónicos y/o las correspondientes baterías, el consumidor deberá contactar con las autoridades locales.
El cumplimiento de las pautas anteriores ayudará a proteger el medio ambiente.

9. GARANTÍA Y SAT

Cecotec responderá ante el usuario o consumidor final de cualquier falta de conformidad que exista en el momento de la entrega del producto en los términos, condiciones y plazos que establece la normativa aplicable.
Se recomienda que las reparaciones se efectúen por personal especializado.
Si detecta una incidencia con el producto o tiene alguna consulta, póngase en contacto con el Servicio de Asistencia Técnica oficial de Cecotec a través del número de teléfono +34 96 321 07 28.

10. COPYRIGHT

Los derechos de propiedad intelectual sobre los textos de este manual pertenecen a CECOTEC INNOVACIONES, S.L. Quedan reservados todos los derechos. El contenido de esta publicación no podrá, ni en parte ni en su totalidad, reproducirse, almacenarse en un sistema de recuperación, transmitirse o distribuirse por ningún medio (electrónico, mecánico, fotocopia, grabación o similar) sin la previa autorización de CECOTEC INNOVACIONES, S.L.

1. PARTS AND COMPONENTS

Fig. 1

1. External drip tray
2. Internal drip tray
3. Coffee-residue residues tank
4. Adjustable coffee spout

a. Adjustable coffee-spout cover
b. Milk frother / Cappuccinatore
c. Milk tank connector-tube inlet
d. Coffee spout
e. Milk spout

5. Control panel
6. Coffee-bean tank
7. Coffee-bean tank cover
8. Water tank
9. Power cord
10. Side cover
11. Brewing unit
12. Cleaning brush
13. Milk-tank
14. Milk-tank cover
15. Milk-tank connector tube
16. Cappuccinatore connector tube
17. Rubber connector piece
18. Milk-tank interior tube
19. Needle

Control panel

Fig. 2

20. Strong-coffee button: to prepare a coffee with more ground coffee and less water.
21. Mild-coffee button: to prepare a coffee with less ground coffee and more water.
22. Cappuccino button: to prepare a coffee with milk and lots of foam, pouring the milk first and then the coffee.
23. Latte-macchiato button: to prepare a coffee with frothed milk by pouring the milk first and then the coffee.
24. Frothed-milk button.
25. Hot-water button.
26. If the icon flashes: low water level/water tank not installed.
27. If the icon flashes: insert coffee beans.
28. If the icon remains steady: the coffee-residue tank is full.

If the icon flashes: interior drip tray/coffee-residue tank not installed.

29. If the icon remains steady: the brewing unit is not installed or installed incorrectly.
If the icon flashes: the side cover is open or not correctly placed.
30. If the icon remains steady: the coffee machine must be descaled.
If the icon flashes: ongoing descaling process.
31. The system-emptying function is underway.
32. On/Off button.

Accessories
The product includes three sachets of cleaning product for the self-cleaning process.

NOTE
The graphics in this manual are schematic representations and may not exactly match the product.

2. BEFORE USE

- This appliance is packaged in a way as to protect it during transport. Take the device out of its box and remove all packaging materials. You can keep the original box and other packaging elements in a safe place. This will help you prevent product damage when transporting it in the future. In case the original packaging is disposed of, make sure all packaging materials are recycled accordingly.
- Make sure all parts and components are included and in good conditions. If there is any piece missing or not in good condition, immediately contact the Technical Support Service of Cecotec.

3. INSTALLATION

1. Remove protective plastic, stickers, and any other packaging material from the device.
2. Place the appliance on a safe and stable surface with an accessible socket outlet and a minimum distance between the walls of the appliance and other appliances. Fig. 3
3. Fill up the water tank with water (see section "Filling up the water tank").
4. Fill up the coffee-bean container with coffee beans (see 'Filling up the coffee-bean tank').
5. Unwind and pull out the power cord and insert the connector into the back of the machine. Insert the other end of the power cord into an outlet of suitable voltage.

Tip
No self-cleaning will be carried out if the appliance is switched off for a short time. You can toggle this function by following these steps if active or activate it if deactive.

Step 1: remove the side cover.
Step 2: press the On/Off button until the device beeps.

Please note
Press the hot-water button to clean the inside of the machine before first use.

4. OPERATION

Filling up the water tank
When flashes, it indicates that the water tank has a low water level, and you should fill it up.
1. Lift the water tank by using the lid as a handle. Fig. 4
2. Rinse the water tank with drinking water, fill the tank to the Max mark, and place it back in the machine. Make sure it is properly placed.

Please note
To prevent water from spilling out of the water tank, do not use a container to pour water directly into the tank. Fig. 5

Important
Never fill up the water tank with hot water, lukewarm water, carbonated water, or any other liquid that may damage the tank and the machine.

Filling up the coffee-bean tank
If flashes, it indicates that you should fill up the coffee-bean tank:
1. Remove the coffee-bean tank cover.
2. Carefully put in the coffee beans.
3. Put the tank cover back on.

Important
Only fill up the coffee-bean tank with natural-roast coffee beans. The use of ground coffee, instant coffee, caramelised coffee, or any other object could damage the appliance. Never use unroasted coffee, high-roast coffee, or a blend of natural and high-roast coffee.

Preparing mild and strong coffee
1. Make sure the drip tray is placed under the coffee spout and that water tank is filled up. Then, press the On/Off button to switch on the machine. The hot-water button will start flashing and the machine will automatically rinse and spurt water from both the milk and the coffee spouts. You can cancel this process by pressing the hot-water button.
2. Once rinsing is finished, the function buttons on the control panel will activate (Standby mode) indicating the appliance is ready for coffee making.
3. Place a glass or cup under the coffee spout and adjust the spout's height based on the

container's. Depending on the size of the container (height and width), you can remove the drip tray as shown in figure 6.
4. Press the strong coffee (20) or mild coffee (21) button based on your preference.
5. The coffee button you press will light up, indicating the appliance is preparing coffee.
6. Once the machine goes back to Standby mode, the coffee will be ready for drinking.

Preparing cappuccino

Assembling the automatic milk-frothing system. Fig. 7

1. Place the rubber connector piece in the recess on the inside of the cover.
2. Insert the milk tank's inner tube into the rubber connector piece on the inside of the cover.
3. Insert the milk-tank connector tube into the rubber connector piece on the outside of the cover.
4. Remove the cap from the cappuccinatore inlet and insert the mil-tank connector tube into the inlet.

5. Fill up the milk tank and close the cover. Press the On/Off button to switch on the machine and make sure the drip tray is located under the coffee spout and there is water in the water tank.
6. Place a container under the spout.
7. Press the cappuccino button (22): it will light up indicating cappuccino is being prepared. The indicator will remain lit during the preparation process.
8. The coffee machine will first dispense milk and then coffee.
9. Preparation will stop automatically. If you want to stop it, press the cappuccino button again during operation. You can stop milk and coffee preparation separately by pressing the button during each preparation.
10. Remove the milk tank from the appliance by disconnecting the connector tube from the cappuccinatore inlet and place it in the refrigerator.
11. After use, see the section 'Daily cleaning of the appliance' to clean the automatic milk-frothing system.

Please note

- Clean the automatic milk-frothing system before first use.
- Use cold milk (at a temperature of approximately 5 °C/41 °F) with fat content of at least 3% to ensure optimal foam results.

Warning

- When preparation starts, the appliance may splash hot milk or emit steam.
- Place the milk-tank connector tube around the milk-tank cover after each use. Do not drop it, as it may spill milk due to the pressure difference.

Preparing latte macchiato

Install the automatic milk-frothing system as described in the section 'Preparing cappuccino'.

1. Fill up the milk tank and close the cover. Press the On/Off button to switch on the machine and make sure the drip tray is located under the coffee spout and there is water in the water tank. The appliance will perform an automatic rinse and flush out an amount of water equivalent to a small cup. You can cancel this process by pressing the hot-water button.
2. Place a container under the spout.
3. Press the latte-macchiato button (23): it will light up to indicate that a latte macchiato is being prepared. The indicator will remain lit during the preparation process.
4. The coffee machine will first dispense milk and then coffee.
5. Preparation will stop automatically. If you want to stop it, press the button again during operation. You can stop milk and coffee preparation separately by pressing the button during each preparation.
6. Remove the milk tank from the appliance and place it in the refrigerator.
7. After use, see the section 'Daily cleaning of the appliance' to clean the automatic milk-frothing system.

Please note

Use cold milk (at a temperature of approximately 5 °C/41 °F) with fat content of at least 3% to ensure optimal foam results.

Warning

- When preparation starts, the appliance may splash hot milk or emit steam.
- Place the milk-tank connector tube around the milk-tank cover after each use. Do not drop it, as it may splash milk due to the pressure difference.

Preparing frothed milk

Install the automatic milk-frothing system as described in the section 'Preparing cappuccino'.

1. Place a container under the spout.
2. Fill up the milk tank and close the cover.
3. Connect the milk-frothing system to the appliance.
4. Press the frothed-milk button (24). The indicator light will turn on during preparation.
5. After use, see the section 'Daily cleaning of the appliance' to clean the automatic milk-frothing system.

Please note

Use cold milk (at a temperature of approximately 5 °C/41 °F) with fat content of at least 3% to ensure optimal foam results.

Warning
- When preparation starts, the appliance may splash hot milk or emit steam.
- Place the milk-tank connector tube around the milk-tank cover after each use. Do not drop it, as it may splash milk due to the pressure difference.

Hot water
1. Place a container under the spout.
2. Press the hot-water button (25): it will light up to indicate that the function has been activated and the machine will dispense hot water from the milk spout. The indicator will remain lit during the preparation process.

Turning off the coffee machine
To switch off the machine, press the On/Off button.

Auto-off
The appliance is equipped with an automatic shut-off system. Depending on the selected mode, the appliance will have a different automatic switch-off time (see "Modes" section).

Adjusting the hot/foam coffee/water quantity
You can store the desired quantity of coffee, frothed milk, or hot water.
You should follow these steps while frothing milk, dispensing hot water, or preparing a mild coffee, strong coffee, latte macchiato, or cappuccino:

1. While the machine is preparing coffee (either mild or strong) or dispensing frothed milk or hot water, press and hold the button of the selected option. The appliance will continue dispensing the selected beverage.
2. When the beverage quantity corresponds to the desired quantity, release the button. The machine will beep twice, indicating that the beverage quantity has been saved.
3. For cappuccino and latte macchiato, you must carry out steps 1 and 2 for both milk and coffee.

Adjusting the grinding level
You can adjust the grinder's grinding level by turning the adjustment knob in the coffee-bean tank.
1. While the grinder is running, you can turn the knob to change the setting. CAUTION: never change the grinder settings when the grinder is not in operation, as this may damage it.
2. The dots on the knob indicate the grinding level. Fig. 8

Modes
The machine has 3 different modes: Default mode, ECO mode, and Quick mode. In ECO mode, the appliance will save more energy. In Quick mode, the user can prepare coffee faster than in default mode.

	ECO mode	Quick mode	Default mode
Light indicator	No	Yes	Yes
Pre-infusion*	Yes	No	Yes
Automatic shut-off time	10 min	30 min	20 min
Coffee/milk/hot-water quantity setting	Yes	Yes	Yes

***Please note:**
The pre-infusion function hydrates the ground coffee in the machine with a small amount of water before coffee is fully extracted. This expands the coffee to create a higher pressure in the coffee machine, which helps with the extraction of all the oils and the full flavour of the ground coffee.

1. When the coffee machine is in Standby mode, press and hold the On/Off button for 5 seconds.
2. The control panel will display the following indications for the different modes:

	Hot-water button (25)	Strong-coffee button (20)	Mild-coffee button (21)
In ECO mode	steady light	flashing	flashing
In Quick mode	flashing	steady light	flashing
In Default mode	flashing	flashing	steady light

3. Press the hot-water button (25) to enter ECO mode, the strong-coffee button (20) to enter Quick mode, and the mild-coffee button (21) to enter Default mode. The device will beep twice to indicate that one of the above-mentioned modes has been selected. (Note: if you press the button corresponding to the mode already selected, the machine will not respond).
4. If you do not want to change the settings, press the On/Off button again or wait approximately 10 seconds for the device to return to Standby mode.

5. CLEANING AND MAINTENANCE

Daily cleaning of the appliance
Proper cleaning and maintenance of the appliance is important to prolong its service life.

Cleaning the drip tray and the coffee-residue tank
Empty and clean the drip tray daily.
1. Remove the external drip tray. Fig. 9
2. Empty the drip tray into a sink and rinse with water. Then, dry up the drip tray.
3. Slide the interior drip tray and the coffee-residue tank out. Fig. 10
4. Empty the coffee-residue tank and clean that and the interior drip tray with water. Dry them up afterwards.
5. Place the coffee-residue tank back on the interior drip tray and put them back in their original position. Fig. 11
6. Place the exterior drip tray back to its original position. Fig. 12

Please note
If stays steady, the coffee-residue tank must be emptied.
If is flashing, the coffee-residue tank is not installed.

Cleaning the brewing unit. Fig. 13-14
1. Press lightly on the side cover's bottom part to remove it.
2. Press the side buttons to release the brewing unit and remove it.
3. Wash the brewing unit with drinking water. Then, dry up the brewing unit.
4. Put the brewing unit and the side cover back in their original position.

Please note
If stays steady, it indicates that the brewing unit is not installed or is not positioned correctly. If the icon flashes, it means the side cover is not properly placed or not placed at all.

Water-tank cleaning
1. Lift the water tank to remove it from the machine and clean it with drinking water.
2. Fill it with drinking water up to the Max mark and place it back in the coffee machine.

Cleaning the automatic milk-frothing system
Please note
It is important that you perform this cleaning task after preparing a milk beverage to ensure the automatic milk-frothing system is working properly.

1. Place a container under the adjustable coffee spout.
2. Fill the milk tank with drinking water.

3. Connect the milk tank to the machine as described in the section 'Preparing cappuccino'.
4. Press the frothed-milk button (24).
5. The coffee machine will dispense hot water and emit steam to clean the spout and milk spout.
6. Press the button again to stop the water.
7. Remove the milk-tank connector tube, the adjustable coffee-spout cover, and the cappuccinatore. Clean it with drinking water. Fig. 15

To clean the cappuccinatore, follow the steps below:
- Step 1: separate the two parts of the milk frother and clean them with drinking water. Fig 16 You can use a bristle brush to clean the area around the figure to ensure no more remains are present.
- Step 2: reassemble the milk frother. Fig. 17

8. Insert the cappuccinatore back into place and replace the cover. Fig. 18

Cleaning the milk tank and connector tube
Please note
Daily cleaning is important to ensure the automatic milk-frothing function works properly.
1. Empty the milk tank and clean it with drinking water, remove the rubber connector piece and the interior milk-tank tube, wash them with drinking water, then reconnect them to the cover (make sure they are properly connected).
2. Clean both ends of the milk-tank connector tube with drinking water. Make sure the hole of the cappuccinatore connector is clean (Fig. 19). You can use the needle to clean the hole.
3. Fill up the milk tank with drinking water and connect it to the coffee machine.
4. Press the milk-frothing button to activate this function. The water in the milk container will clean the inside of the connector tube. You can stop cleaning by pressing the button to froth milk again.

Descaling
When remains steady, it indicates that the appliance is due for descaling. The appliance will be kept in optimum condition if you perform this function when the machine indicates it or more frequently depending on the hardness of the water used. To do so, follow the below steps:
1. Fully fill up the water tank.
2. Add the provided sachet of cleaning product into the water tank.
3. IMPORTANT: Do not use vinegar or other non-specific cleaning products to perform self-cleaning on the appliance. Use only cleaning products specific for coffee machines. The use of another cleaning product could damage the appliance.
4. Place a large empty container under the coffee spout.
5. In Standby mode, press and hold the On/Off button (32) and the strong-coffee button

(20) for 5 seconds. The machine will beep, and both and the strong-coffee button will flash.

6. Press the strong-coffee button (20) to confirm the start of the descaling process. To cancel the descaling process and return to Standby mode, press the On/Off button (32).

Please note

If you cancel the descaling process, the icon will not disappear.

7. will flash to indicate that descaling is in progress.

Caution: keep skin and other body parts away from hot water.

8. When all the water in the tank is dispensed, and the strong-coffee button (20) will flash. Remove any remaining cleaning solution from the water tank, rinse it, and refill it with clean water up to the Max mark. Empty the collecting container and place it back under the coffee spout. When the water tank is reinstalled, will turn off. The appliance will then carry out a rinsing process, dispensing half a tank of water first and then waiting for about a minute before dispensing the rest of the water in the tank.
9. When the rinsing process is finished, the machine switches off automatically.

Please note

To ensure that the descaling process is complete, be patient during the process and make sure the appliance has switched off automatically.

System-emptying function

It is recommended to use the system-emptying function before a long period of inactivity, to protect the appliance against frost and before repairing the product.

1. In Standby mode, press and hold the On/Off button (32) and the mild-coffee button (21) for 5 seconds.
2. will start flashing.
3. Remove the water tank from the product. will light up steadily to indicate that the system-emptying function is being carried out. You can press the On/Off button before removing the water tank to cancel the process and return to Standby mode.
4. When the system-emptying function is completed, the appliance will automatically switch off.

Important

After performing the system-emptying function, when using the machine again, press the hot-water button until the machine dispenses water before using any of the functions.

Manual rinsing

You can perform a manual rinse cycle to clean both the coffee spout and the milk spout after use. A manual rinsing is also recommended if the appliance has not been used for a long period of time.

1. Place an empty container under the adjustable coffee spout.
2. In Standby mode, press and hold the On/Off button (32) and the hot-water button (25).
3. The machine will beep twice, and the hot-water button will flash. Both the milk and the coffee spout will then dispense a small amount of water used for rinsing.

Danger: the water dispensed is hot. Avoid contact with water or splashing.

4. After rinsing, the machine will return to Standby mode.

Cleaning of the appliance

1. Unplug the cord from the power supply.
2. Discard the drip-tray water.
3. Use a damp cloth or a non-abrasive cleaning agent to clean water stains from the appliance.

Important

Do not use any abrasive cleaning agents, descaling agents, or vinegar to clean the appliance.

Cleaning the ground-coffee outlet

The ground coffee may stick to the outlet wall of the machine after using it for a long time. It is recommended to clean the outlet frequently by following these steps to ensure the machine can dispense ground coffee.

1. Press on the cover's bottom part.
2. Remove the side cover.
3. Press the sides of the brewing unit.
4. Remove the brewing unit.
5. Rinse the brewing unit under running tap water. Allow it to dry completely before reinstalling.
6. Use the cleaning brush to clean the ground-coffee outlet and remove any remaining ground coffee or coffee beans from the machine. Fig. 20
7. Use a cloth to clean the inside of the appliance thoroughly. Dry up the appliance completely before placing the cover back on.

6. TROUBLESHOOTING

PROBLEM	CAUSE	SOLUTION
The device does not work.	The appliance is not connected to a mains socket.	Connect the device and turn it on. Check the cord and plug.
When you press a button on the panel repeatedly, it does not work or works with a delay.	The device is subject to electromagnetic interference. The control panel is dirty.	Unplug the device. Restart the device after a few minutes. Clean the control panel with a cloth.
Coffee is not hot enough.	You have not preheated the cup or glass. The brewing unit is too cold.	Rinse the machine at least 3 times before brewing coffee.
Coffee does not come out and the hot-water button flashes.	Air is in the coffee machine ducts.	Make sure the water tank is correctly assembled and filled up with water. Press the hot-water button until the machine dispenses water from the milk spout.
The first coffee prepared is of poor quality.	The grinder's first pass does not pour enough coffee into the brewing unit.	Discard the coffee. Subsequent coffees will be of good quality.
The coffee has no foam or is very clear.	The coffee beans are not fresh. The grinding level is very coarse.	Change the brand of coffee beans and use a suitable one. Adjust the grinding level to a finer one upon operating the grinder.
Buttons do not respond.	You are not pressing the buttons from the front of the device.	Press the lower part of the button from the front.
The appliance takes too long to warm up.	Too much limescale.	Descale the appliance.
The water tank has been removed or the water level is very low, but 💧 does not turn on.	The water-tank connector's area is wet.	Remove the water around the water-tank connector.

The interior drip tray has a lot of water in it.	There's too-fine ground coffee blocking the water spout.	Adjust the coffee grind level to a coarser level while operating the grinder.
Coffee is dispensed too slowly or drips.	There's too-fine ground coffee blocking the water spout.	Adjust the coffee grind level to a coarser level while operating the grinder.
The empty coffee-bean tank indicator flashes, but there are still coffee beans in the coffee-bean tank.	The interior ground-coffee outlet is blocked.	Follow the steps in the "Cleaning and maintenance" section to clean the outlet.
The machine does not release frothed milk.	The automatic milk-frothing system is dirty or not installed correctly. The hole in the milk-tank connector tube is blocked with milk residue. The type of milk used is not suitable for foaming. The milk is too hot.	Clean the automatic milk-frothing system and make sure it is correctly installed. Refer to the section "Daily cleaning of the appliance", follow the steps in the section "Cleaning the milk tank and connector tube", clean the connector tube, and make sure that the hole in the connector tube is clean. Use the needle to clean the hole. Different types of milk will have different results in terms of foam quantity and quality. Whole cow's milk gives good results. Use cold milk.
The hole in the milk-tank connector tube is blocked with milk residues that cannot be cleaned properly.	The connector tube has not been cleaned for a long time.	Leave the connector tube immersed in hot water for one hour, follow the instructions in the section "Cleaning the milk tank and connector tube". Continue to use the milk-frothing function until the machine dispenses water smoothly. Use a needle to clean the hole.

The coffee machine splashes milk on the table.	The milk dispensing tube is not positioned correctly.	Position the tube well.
The descaling indicator continues to flash even though the descaling process has stopped.	The descaling process has not finished.	Be patient and wait until the process has finished. The machine will switch off automatically. Do not switch it off manually.

7. TECHNICAL SPECIFICATIONS

Product: Power Matic-ccino Cremma
Product reference: 01627
Power: 1235-1470 W
Voltage and frequency: 220-240 V, 50-60 Hz
Technical specifications may change without prior notification to improve product quality.
Made in China | Designed in Spain

8. DISPOSAL OF OLD ELECTRICAL AND ELECTRONIC APPLIANCES

This symbol indicates that, according to the applicable regulations, the product and/or battery must be disposed of separately from household waste. When this product reaches the end of its shelf life, you should dispose of the batteries/accumulators and take them to a collection point designated by the local authorities.
Consumers must contact their local authorities or retailer for information concerning the correct disposal of old appliances and/or their batteries.
Compliance with the above guidelines will help protecting the environment.

9. TECHNICAL SUPPORT AND WARRANTY

Cecotec shall be liable to the end user or consumer for any lack of conformity that exists at the time of delivery of the product under the terms, conditions, and deadlines established by the applicable regulations.
It is recommended that repairs be carried out by qualified personnel.
If at any moment you detect any problem with your product or have any doubt, do not hesitate to contact Cecotec official Technical Support Service at +34 963 210 728.

10. COPYRIGHT

The intellectual property rights over the texts in this manual belong to CECOTEC INNOVACIONES, S.L. All rights reserved. The contents of this publication may not, in whole or in part, be reproduced, stored in a retrieval system, transmitted, or distributed by any means (electronic, mechanical, photocopying, recording or similar) without the prior authorization of CECOTEC INNOVACIONES, S.L.

1. PIÈCES ET COMPOSANTS

Img. 1
1. Plateau d'égouttage extérieur
2. Plateau d'égouttage intérieur
3. Réservoir de résidus/dépôts de café
4. Sortie du café réglable
a. Couvercle de la sortie du café réglable
b. Mousseur à lait (cappuccinatore)
c. Entrée du tuyau de raccordement du réservoir de lait
d. Sortie du café
e. Sortie du lait
5. Panneau de contrôle
6. Réservoir de grains de café
7. Couvercle du réservoir de grains de café
8. Réservoir d'eau
9. Câble d'alimentation
10. Couvercle latéral
11. Unité d'élaboration
12. Brosse de nettoyage
13. Réservoir de lait
14. Couvercle du réservoir de lait
15. Tuyau de raccordement du réservoir de lait
16. Connecteur du tuyau au cappuccinatore
17. Raccord en caoutchouc
18. Tube intérieur du réservoir de lait
19. Aiguille

Panneau de contrôle
Img. 2
20. Bouton Café intense : préparez un café avec plus de café moulu et moins d'eau.
21. Bouton Café doux : préparez un café avec moins de café moulu et plus d'eau.
22. Bouton Cappuccino : préparez un café avec du lait et beaucoup de mousse, en versant d'abord le lait, puis le café.
23. Bouton Latte macchiato : préparez un café avec de la mousse de lait en versant d'abord le lait, puis le café.
24. Bouton Mousse de lait.
25. Bouton d'eau chaude.
26. Si l'icône clignote : niveau d'eau faible/réservoir d'eau non installé.
27. Si l'icône clignote : insérez des grains de café.
28. Si l'icône est fixe : le réservoir de dépôts de café est plein.

Si l'icône clignote : le plateau d'égouttage intérieur ou le réservoir de dépôts de café n'est pas installé.
29. Si l'icône est fixe : l'unité d'élaboration n'est pas installée ou n'est pas installée correctement.
Si l'icône clignote : le couvercle latéral est ouvert ou mal placé.
30. Si l'icône est fixe : la machine à café doit être détartrée.
Si l'icône clignote : le processus de détartrage est en cours.
31. La fonction de vidange du système est en train d'être effectuée.
32. Bouton de connexion/déconnexion

Accessoires
L'appareil comprend trois sachets de produit de nettoyage pour le processus d'auto-nettoyage.

NOTE
Les graphiques de ce manuel sont des représentations schématiques et peuvent ne pas correspondre exactement à ceux du produit.

2. AVANT UTILISATION

- Cet appareil possède un emballage conçu pour le protéger pendant son transport. Sortez l'appareil de sa boîte et retirez tout le matériel qui compose l'emballage. Rangez la boîte d'origine et le reste des éléments provenant de l'emballage dans un endroit sûr pour éviter d'endommager l'appareil si vous devez le transporter à l'avenir. Si vous devez vous défaire de l'emballage d'origine, assurez-vous de recycler tous les éléments correctement.
- Assurez-vous que toutes les pièces et les composants sont inclus et en bon état. S'il manque une pièce, une partie, un accessoire ou que l'appareil ou ses accessoires ne sont pas en bon état, veuillez contacter le Service Après-Vente Officiel de Cecotec.

3. INSTALLATION

1. Retirez les plastiques de protection, les autocollants et tout autre matériel d'emballage de l'appareil.
2. Placez l'appareil sur une surface sûre et stable, avec une prise de courant accessible et une distance minimale entre les parois de l'appareil et les autres appareils. Img. 3
3. Remplissez le réservoir d'eau avec de l'eau (consultez le paragraphe « Remplir le réservoir d'eau »).
4. Remplissez le réservoir de grains de café avec des grains de café (consultez le paragraphe « Remplissage du réservoir de grains de café »).
5. Déroulez et tirez le câble d'alimentation et insérez le connecteur dans la partie arrière de la machine à café. Insérez l'autre extrémité du câble d'alimentation dans une prise de

courant d'une tension appropriée.

Conseils
Un rinçage automatique ne sera pas effectué si l'appareil est éteint pendant une courte période. Vous pouvez désactiver cette fonction en suivant ces étapes si elle est active, ou l'activer si elle est désactivée.

Étape 1 : retirez le couvercle latéral.
Étape 2 : appuyez sur le bouton de connexion/déconnexion jusqu'à ce que l'appareil émette un bip.

Note
Appuyez sur le bouton d'eau chaude pour nettoyer l'intérieur de la machine à café avant la première utilisation.

4. FONCTIONNEMENT

Remplir le réservoir d'eau
Lorsque clignote, cela indique que le réservoir d'eau a un faible niveau d'eau et que vous devez le remplir.
1. Soulevez le réservoir d'eau en utilisant le couvercle comme poignée. Img. 4
2. Rincez le réservoir d'eau avec de l'eau potable, remplissez le réservoir jusqu'au repère « Max » et placez-le de nouveau dans l'appareil. Assurez-vous qu'il est bien placé.

Note
Pour éviter que l'eau ne déborde du réservoir d'eau, n'utilisez pas un récipient pour verser l'eau directement dans le réservoir. Img. 5

Important
Ne remplissez jamais le réservoir d'eau avec de l'eau chaude, de l'eau tiède, de l'eau gazeuse ou tout autre liquide qui pourrait endommager le réservoir et la machine à café.

Remplissage du réservoir de grains de café
Si clignote, cela indique que vous devez remplir le réservoir de grains de café :
1. Retirez le couvercle du réservoir de grains de café.
2. Insérez délicatement les grains de café.
3. Placez de nouveau le couvercle du réservoir.

Important
Ne remplissez le réservoir de grains de café qu'avec des grains de café de torréfaction naturelle. L'utilisation de café moulu, de café instantané, de café caramélisé ou de tout autre

objet pourrait endommager l'appareil. N'utilisez jamais de café non torréfié, de café torréfié ou un mélange de café naturel et torréfié.

Préparation de café doux et intense
1. Assurez-vous que le plateau d'égouttage est placé sous la sortie du café et qu'il y a de l'eau dans le réservoir d'eau, puis appuyez sur le bouton de connexion/déconnexion pour allumer l'appareil. Le bouton d'eau chaude se mettra à clignoter et l'appareil rincera automatiquement et expulsera l'eau de la sortie de lait et de la sortie de café, vous pouvez annuler ce processus en appuyant sur le bouton d'eau chaude.
2. Lorsque le rinçage est terminé, les boutons de fonction du panneau de contrôle seront activés (mode veille), indiquant que l'appareil est prêt à faire du café.
3. Placez un verre ou une tasse sous la sortie du café et réglez la hauteur de la sortie en fonction de la hauteur du récipient. En fonction de la taille du récipient (hauteur et largeur), vous pouvez retirer le plateau d'égouttage comme indiqué sur l'image 6.
4. En fonction de l'arôme du café que vous souhaitez obtenir, appuyez sur le bouton de café intense (20) ou de café doux (21).
5. Le bouton de café sur lequel vous avez appuyé s'allumera, indiquant que la machine à café est en train de préparer le café.
6. Lorsque l'appareil revient en mode veille, le café sera prêt à être bu.

Préparation de cappuccinos
Montage du système automatique pour mousser le lait. Img. 7
1. Placez le raccord en caoutchouc dans le trou situé à l'intérieur du couvercle.
2. Insérez le tube intérieur du réservoir de lait dans le raccord en caoutchouc situé à l'intérieur du couvercle.
3. Insérez le tuyau de raccordement du réservoir de lait dans le raccord en caoutchouc situé à l'extérieur du couvercle.
4. Retirez le couvercle de l'entrée du cappuccinatore et insérez le tuyau de raccordement du réservoir de lait dans l'entrée.

5. Remplissez le réservoir de lait et fermez le couvercle. Appuyez sur le bouton de connexion/déconnexion pour allumer l'appareil et vérifiez que le plateau d'égouttage se trouve sous la sortie du café et qu'il y a de l'eau dans le réservoir d'eau.
6. Placez un récipient sous la sortie.
7. Appuyez sur le bouton Cappuccino (22), il s'allumera pour indiquer que la machine à café est en train de préparer un cappuccino. L'indicateur restera allumé pendant le processus de préparation.
8. La machine à café distribuera d'abord le lait, puis le café.
9. La préparation s'arrêtera automatiquement. Si vous voulez l'arrêter, appuyez de nouveau sur le bouton Cappuccino pendant le fonctionnement. Vous pouvez arrêter la préparation du lait et du café séparément en appuyant sur ce bouton pendant chaque préparation.

10. Retirez le réservoir de lait de l'appareil en déconnectant le tuyau de raccordement de l'entrée du cappuccinatore et placez-le dans le réfrigérateur.
11. Après utilisation, consultez le paragraphe « Nettoyage quotidien de l'appareil » pour nettoyer le système automatique pour mousser le lait.

Note
- Nettoyez le système automatique pour mousser le lait avant la première utilisation.
- Utilisez du lait froid (à une température d'environ 5 °C/41 °F) avec une teneur en matière grasse d'au moins 3 % pour garantir un résultat optimal.

Avertissement
- Lorsque la préparation commence, l'appareil peut éclabousser du lait chaud ou émettre de la vapeur.
- Placez le tuyau de raccordement du réservoir de lait autour du couvercle du réservoir de lait après chaque utilisation. Ne le laissez pas tomber, car le lait pourrait se déverser à cause de la différence de pression.

Préparation de latte macchiato
Installez le système automatique pour mousser le lait comme décrit dans le paragraphe « Préparation de cappuccinos ».

1. Remplissez le réservoir de lait et fermez le couvercle. Appuyez sur le bouton de connexion/déconnexion pour allumer l'appareil et vérifiez que le plateau d'égouttage se trouve sous la sortie du café et qu'il y a de l'eau dans le réservoir d'eau. L'appareil effectuera un rinçage automatique et évacuera une quantité d'eau équivalente à une petite tasse. Vous pouvez annuler ce processus en appuyant sur le bouton d'eau chaude.
2. Placez un récipient sous la sortie.
3. Appuyez sur le bouton Latte macchiato (23), il s'allumera pour indiquer que la machine à café est en train de préparer un latte macchiato. L'indicateur restera allumé pendant le processus de préparation.
4. La machine à café distribuera d'abord le lait, puis le café.
5. La préparation s'arrêtera automatiquement. Si vous voulez l'arrêter, appuyez de nouveau sur ce bouton pendant le fonctionnement. Vous pouvez arrêter la préparation du lait et du café séparément en appuyant sur ce bouton pendant chaque préparation.
6. Retirez le réservoir de lait de l'appareil et placez-le dans le réfrigérateur.
7. Après utilisation, consultez le paragraphe « Nettoyage quotidien de l'appareil » pour nettoyer le système automatique pour mousser le lait.

Note
Utilisez du lait froid (à une température d'environ 5 °C/41 °F) avec une teneur en matière grasse d'au moins 3 % pour garantir un résultat optimal.

Avertissement
- Lorsque la préparation commence, l'appareil peut éclabousser du lait chaud ou émettre de la vapeur.
- Placez le tuyau de raccordement du réservoir de lait autour du couvercle du réservoir de lait après chaque utilisation. Ne le laissez pas tomber, car le lait pourrait éclabousser à cause de la différence de pression.

Préparation de la mousse de lait
Installez le système automatique pour mousser le lait comme décrit dans le paragraphe « Préparation de cappuccinos ».
1. Placez un récipient sous la sortie.
2. Remplissez le réservoir de lait et fermez le couvercle.
3. Connectez le système pour mousser le lait à l'appareil.
4. Appuyez sur le bouton de la mousse de lait (24). Le témoin lumineux s'allumera pendant le processus de préparation.
5. Après utilisation, consultez le paragraphe « Nettoyage quotidien de l'appareil » pour nettoyer le système automatique pour mousser le lait.

Note
Utilisez du lait froid (à une température d'environ 5 °C/41 °F) avec une teneur en matière grasse d'au moins 3 % pour garantir un résultat optimal.

Avertissement
- Lorsque la préparation commence, l'appareil peut éclabousser du lait chaud ou émettre de la vapeur.
- Placez le tuyau de raccordement du réservoir de lait autour du couvercle du réservoir de lait après chaque utilisation. Ne le laissez pas tomber, car le lait pourrait éclabousser à cause de la différence de pression.

Eau chaude
1. Placez un récipient sous la sortie.
2. Appuyez sur le bouton d'eau chaude (25), celui-ci s'allumera pour indiquer que la fonction a été activée et la machine à café distribuera de l'eau chaude par la sortie du lait. L'indicateur restera allumé pendant le processus de préparation.

Éteindre la machine à café
Appuyez sur le bouton de connexion/déconnexion pour éteindre la machine à café.

Déconnexion automatique
L'appareil dispose d'un système de déconnexion automatique. Selon le mode sélectionné, l'appareil prendra un temps de déconnexion automatique différent (consultez le paragraphe « Modes »).

Réglage de la quantité de café/eau chaude/mousse
Vous pouvez enregistrer la quantité souhaitée de café, de mousse de lait ou d'eau chaude.
Vous devez suivre ces étapes lorsque vous faites mousser le lait, distribuez de l'eau chaude ou préparez un café doux ou intense, un latte macchiato ou un cappuccino :

1. Pendant que l'appareil prépare du café (doux ou intense) ou distribue de la mousse de lait ou de l'eau chaude, maintenez appuyé le bouton de l'option sélectionnée. L'appareil continuera à distribuer la boisson sélectionnée.
2. Lorsque la quantité de boisson correspond à la quantité souhaitée, relâchez le bouton. La machine à café émettra deux bips, indiquant que la quantité de boisson a été enregistrée.
3. Pour le cappuccino et le latte macchiato, vous devrez effectuer les étapes 1 et 2 pour le lait et le café.

Réglage du niveau de mouture
Vous pouvez régler le niveau de mouture du moulin en tournant la roue de réglage située sur le réservoir de grains de café :
1. Pendant que le moulin est en fonctionnement, vous pourrez ajuster la roue pour modifier le réglage. ATTENTION : ne modifiez jamais les réglages du moulin lorsque celui-ci n'est pas en fonctionnement, car cela pourrait l'endommager.
2. Les points sur la roue indiquent le niveau de mouture. Img. 8

Modes
La machine à café dispose de 3 modes différents : le mode prédéterminé, le mode ECO et le mode rapide. En mode ECO, l'appareil économise plus d'énergie. En mode rapide, l'utilisateur peut préparer du café plus rapidement qu'en mode prédéterminé.

	Mode Eco	Mode rapide	Mode prédéterminé
Témoin lumineux	Non	Oui	Oui
Pré-infusion*	Oui	Non	Oui
Temps de déconnexion automatique	10 min	30 min	20 min
Réglage de la quantité de café, de lait et d'eau chaude	Oui	Oui	Oui

***Note :**
La fonction de pré-infusion permet d'hydrater le café moulu dans la machine à café avec une petite quantité d'eau avant l'extraction complète du café. Cela permet de répandre le café et de créer une pression plus élevée, ce qui favorise l'extraction de toutes les huiles et la totalité de la saveur du café moulu.

1. Lorsque la machine à café est en mode veille, maintenez appuyé le bouton de connexion/déconnexion pendant 5 secondes.
2. Le panneau de contrôle affichera les indications suivantes pour les différents modes :

	Bouton d'eau chaude (25)	Bouton Café intense (20)	Bouton Café doux (21)
En mode ECO	allumé fixe	clignotant	clignotant
En mode rapide	clignotant	allumé fixe	clignotant
En mode prédéterminé	clignotant	clignotant	allumé fixe

3. Appuyez sur le bouton d'eau chaude (25) pour accéder au mode ECO, sur le bouton café intense (20) pour accéder au mode rapide et sur le bouton café doux (21) pour accéder au mode prédéterminé. L'appareil émettra deux bips pour indiquer que l'un des modes ci-dessus a été sélectionné. (Note : si vous appuyez sur le bouton correspondant au mode déjà sélectionné, la machine à café ne répondra pas).
4. Si vous ne souhaitez pas modifier les réglages, appuyez à nouveau sur le bouton de connexion/déconnexion ou attendez environ 10 secondes pour que l'appareil revienne en mode veille.

5. NETTOYAGE ET ENTRETIEN

Nettoyage quotidien de l'appareil
Il est important de nettoyer et d'entretenir correctement l'appareil pour prolonger sa durée de vie.

Nettoyage du plateau d'égouttage et du réservoir de dépôts de café
Videz et nettoyez le plateau d'égouttage quotidiennement.
1. Retirez le plateau d'égouttage extérieur. Img. 9
2. Videz l'eau du plateau d'égouttage dans un évier et rincez-le avec de l'eau. Ensuite, séchez le plateau d'égouttage.
3. Faites glisser le plateau d'égouttage intérieur et le réservoir de dépôts de café vers l'extérieur. Img. 10
4. Videz le réservoir de dépôts et nettoyez-le ainsi que le plateau d'égouttage intérieur avec de l'eau. Ensuite, séchez-les.
5. Placez de nouveau le réservoir de dépôts de café sur le plateau d'égouttage intérieur et remettez-les dans leur position initiale. Img. 11
6. Remettez le plateau d'égouttage extérieur dans sa position initiale. Img. 12

Note
Si reste allumé, vous devez vider le réservoir de dépôts de café.
Si clignote, le réservoir de dépôts de café n'est pas installé.

Nettoyage de l'unité d'élaboration. Img. 13-14
1. Appuyez légèrement sur la partie inférieure du couvercle latéral pour le retirer.
2. Appuyez sur les boutons latéraux pour libérer l'unité d'élaboration et retirez-la.
3. Lavez l'unité d'élaboration avec de l'eau potable. Ensuite, séchez l'unité d'élaboration.
4. Remettez l'unité d'élaboration et le couvercle latéral dans leur position initiale.

Note
Si reste fixe, cela indique que l'unité d'élaboration n'est pas installée ou n'est pas correctement placée. Si l'icône clignote, cela signifie que le couvercle latéral n'est pas placé ou n'est pas correctement placé.

Nettoyage du réservoir d'eau
1. Sortez le réservoir d'eau de la machine à café et nettoyez-le avec de l'eau potable.
2. Remplissez-le d'eau potable jusqu'au repère « Max » et remettez-le dans la machine à café.

Nettoyage du système automatique pour mousser le lait
Note
Il est important que vous effectuiez ce nettoyage après avoir préparé une boisson contenant du lait afin de vous assurer que le système automatique pour mousser le lait fonctionne correctement.

1. Placez un récipient sous la sortie du café réglable.
2. Remplissez le réservoir de lait avec de l'eau potable.
3. Installez le réservoir de lait dans la machine comme indiqué dans le paragraphe « Préparation de cappuccinos ».
4. Appuyez sur le bouton pour faire mousser le lait (24).
5. La machine à café distribuera de l'eau chaude et émettra de la vapeur pour nettoyer le tube et la sortie du lait.
6. Appuyez de nouveau sur le bouton pour arrêter l'eau.
7. Retirez le tuyau de raccordement du réservoir de lait, le couvercle de la sortie du café réglable et le cappuccinatore. Nettoyez-le avec de l'eau potable. Img. 15

Pour nettoyer le cappuccinatore, suivez les étapes ci-dessous :
- Étape 1 : séparez les deux parties du mousseur à lait et nettoyez-les avec de l'eau potable. Img. 16.
  Vous pouvez utiliser une brosse à poils doux pour nettoyer la zone autour de la pièce afin de vous assurer qu'il ne reste plus de résidus.

- Étape 2 : réassemblez le mousseur à lait. Img. 17

1. Remettez le cappuccinatore en place et placez de nouveau le couvercle. Img. 18

Nettoyage du réservoir de lait et du tuyau de raccordement
Note
Il est important de réaliser un nettoyage quotidien pour garantir le bon fonctionnement de la fonction automatique pour mousser le lait.
1. Videz le réservoir de lait et nettoyez-le avec de l'eau potable, retirez le raccord en caoutchouc et le tube intérieur du réservoir de lait, lavez-les avec de l'eau potable, puis raccordez-les de nouveau au couvercle (assurez-vous qu'ils sont bien raccordés).
2. Nettoyez les deux extrémités du tuyau de raccordement du réservoir de lait avec de l'eau potable, assurez-vous que le trou du connecteur au cappuccinatore est propre (Img. 19), vous pouvez utiliser l'aiguille pour nettoyer le trou.
3. Remplissez le réservoir de lait avec de l'eau potable et raccordez-le à la machine à café.
4. Appuyez sur le bouton pour mousser le lait pour activer cette fonction, l'eau du réservoir de lait nettoiera l'intérieur du tuyau de raccordement. Vous pouvez arrêter le nettoyage en appuyant de nouveau sur le bouton pour mousser le lait.

Détartrage
Lorsque reste allumé en continu, cela indiquera que l'appareil doit être détartré. L'appareil sera conservé dans un état optimal si vous effectuez cette fonction lorsque la machine à café l'indique ou plus fréquemment en fonction de la dureté de l'eau utilisée. Pour ce faire, suivez les étapes suivantes :
1. Remplissez complètement le réservoir d'eau.
2. Ajoutez un sachet de produit de nettoyage, fourni avec l'appareil, dans le réservoir d'eau.

IMPORTANT : n'utilisez pas de vinaigre ou d'autres produits de nettoyage non spécifiques pour effectuer l'auto-nettoyage de l'appareil. Utilisez uniquement des produits de nettoyage spécifiques pour machines à café. L'utilisation d'un autre produit de nettoyage pourrait endommager l'appareil.
3. Placez un grand récipient sous la sortie du café.
4. En mode veille, maintenez appuyés le bouton de connexion/déconnexion (32) et le bouton de café intense (20) pendant 5 secondes. L'appareil émettra un bip et et le bouton de café intense clignoteront.
5. Appuyez sur le bouton de café intense (20) pour confirmer le début du processus de détartrage. Pour annuler le processus de détartrage et revenir au mode veille, appuyez sur le bouton de connexion/déconnexion (32).

Note
6. Si vous annulez le processus de détartrage, l'icône ne disparaîtra pas.
7. clignotera pour indiquer que le détartrage est en cours.

Attention : éloignez les parties de votre corps de l'eau chaude.

8. Lorsque toute l'eau du réservoir est distribuée, et le bouton de café intense (20) clignoteront. Retirez les restes de solution de nettoyage du réservoir d'eau, rincez-le et remplissez-le de nouveau d'eau propre jusqu'au repère « Max ». Videz le récipient de récupération et placez-le de nouveau sous la sortie du café. Lorsque vous réinstallerez le réservoir d'eau, s'éteindra. L'appareil effectuera ensuite un processus de rinçage, en distribuant d'abord la moitié du réservoir d'eau, puis en attendant environ une minute avant de distribuer le reste de l'eau du réservoir.
9. Lorsque le processus de rinçage est terminé, l'appareil s'éteindra automatiquement.

Note

Pour que le processus de détartrage soit effectué complètement, attendez pendant le processus et assurez-vous que l'appareil s'est éteint automatiquement.

Fonction de vidange du système

Il est recommandé d'utiliser la fonction de vidange du système avant une longue période d'inactivité, pour protéger l'appareil contre les gelées et avant de réparer l'appareil.

1. En mode veille, appuyez sur le bouton de connexion/déconnexion (32) et sur le bouton de café doux (21) pendant 5 secondes.
2. commencera à clignoter.
3. Retirez le réservoir d'eau de l'appareil. s'allumera en continu pour indiquer que la fonction de vidange du système est en cours. Vous pouvez appuyer sur le bouton de connexion/déconnexion avant de retirer le réservoir d'eau pour annuler le processus et revenir en mode veille.
4. Lorsque la fonction de vidange du système est terminée, l'appareil s'éteindra automatiquement.

Important

Après avoir effectué la fonction de vidange du système, lorsque vous utilisez de nouveau la machine à café, appuyez sur le bouton d'eau chaude jusqu'à ce que la machine à café distribue de l'eau avant d'utiliser l'une des fonctions.

Rinçage manuel

Vous pouvez effectuer un cycle de rinçage manuel pour nettoyer la sortie du café et la sortie du lait après utilisation. Un rinçage manuel est également recommandé si l'appareil n'a pas été utilisé pendant une longue période.

1. Placez un récipient vide sous la sortie du café réglable.
2. En mode veille, maintenez appuyés le bouton de connexion/déconnexion (32) et le bouton d'eau chaude (25).
3. La machine à café émettra deux bips et le bouton d'eau chaude clignotera. La sortie du lait et la sortie du café distribueront alors une petite quantité d'eau, qui est utilisée pour le rinçage.

Attention: l'eau distribuée est chaude. Évitez le contact avec l'eau ou les éclaboussures.

4. Après le rinçage, l'appareil revient en mode veille.

Nettoyage de l'appareil

1. Débranchez le câble de la prise de courant.
2. Jetez l'eau des plateaux d'égouttage.
3. Utilisez un chiffon humide ou un produit de nettoyage non abrasif pour nettoyer les taches d'eau sur l'appareil.

Important

N'utilisez pas de produits de nettoyage abrasifs, de détartrants ou de vinaigre pour nettoyer l'appareil.

Nettoyage de la sortie du café moulu

Le café moulu peut coller à la paroi de sortie de l'appareil après une utilisation prolongée. Il est recommandé de nettoyer fréquemment la sortie en suivant les étapes suivantes pour que la machine à café puisse distribuer le café moulu.

1. Appuyez sur la partie inférieure du couvercle latéral.
2. Retirez le couvercle latéral.
3. Appuyez sur les côtés de l'unité d'élaboration.
4. Retirez l'unité d'élaboration.
5. Rincez l'unité d'élaboration sous l'eau courante du robinet. Laissez-la sécher par complet avant de la réinstaller.
6. Utilisez la brosse de nettoyage pour nettoyer la sortie du café moulu et retirez les restes de café moulu ou de café en grains de l'appareil. Img. 20
7. Utilisez un chiffon pour nettoyer soigneusement l'intérieur de l'appareil. Séchez complètement l'appareil avant de remettre le couvercle en place.

6. RÉSOLUTION DE PROBLÈMES

PROBLÈME	CAUSE	SOLUTION
L'appareil ne fonctionne pas.	L'appareil n'est pas branché à une prise de courant.	Branchez l'appareil et allumez-le. Vérifiez le câble et la fiche.
Lorsque vous appuyez plusieurs fois sur un bouton du panneau, celui-ci ne fonctionne pas ou fonctionne lentement.	L'appareil est exposé à des interférences électromagnétiques. Le panneau de contrôle est sale.	Éteignez l'appareil. Redémarrez l'appareil après quelques minutes. Nettoyez le panneau de contrôle avec un chiffon.
Le café n'est pas assez chaud.	Vous n'avez pas préchauffé la tasse ou le verre. L'unité d'élaboration est trop froide.	Rincez l'appareil au moins 3 fois avant de préparer du café.
Le café ne sort pas et le bouton d'eau chaude clignote.	Il y a de l'air dans les conduits de la machine à café.	Vérifiez si le réservoir d'eau est bien installé et qu'il contient de l'eau. Appuyez sur le bouton d'eau chaude jusqu'à ce que l'appareil distribue de l'eau par la sortie du lait.
Le premier café préparé est de mauvaise qualité.	Le premier passage du moulin ne permet pas de verser suffisamment de café dans l'unité d'élaboration.	Jetez ce café. Les autres cafés seront de bonne qualité.
Le café n'a pas de mousse ou est très clair.	Les grains de café ne sont pas frais. Le niveau de mouture est très épais.	Changez la marque de grains de café et utilisez une marque adaptée. Réglez le niveau de mouture à un niveau plus fin pendant le fonctionnement du moulin.
Les boutons ne fonctionnent pas.	Les boutons ne sont pas appuyés depuis la partie frontale de l'appareil.	Appuyez sur la partie inférieure du bouton depuis l'avant de l'appareil.

L'appareil met trop longtemps à chauffer.	Trop de calcaire s'est formé.	Détartrez l'appareil.
Le réservoir d'eau a été retiré ou le niveau d'eau est très faible, mais 💧 ne s'allume pas.	La zone du connecteur du réservoir d'eau est mouillée.	Retirez l'eau autour du connecteur du réservoir d'eau.
Le plateau d'égouttage intérieur contient beaucoup d'eau.	Il y a du café moulu trop fin qui bloque la sortie d'eau.	Réglez le niveau de mouture du café à un niveau plus épais pendant le fonctionnement du moulin.
Le café est distribué trop lentement ou goutte.	Il y a du café moulu trop fin qui bloque la sortie d'eau.	Réglez le niveau de mouture du café à un niveau plus épais pendant le fonctionnement du moulin.
Le témoin lumineux du réservoir de grains de café vide clignote, mais il y a encore de grains de café dans le réservoir.	La sortie intérieure du café moulu est bloquée.	Suivez les étapes du paragraphe « Nettoyage et entretien » pour nettoyer la sortie.
La machine à café ne libère pas de mousse de lait.	Le système automatique pour mousser le lait est sale ou n'est pas installé correctement. L'orifice du tuyau de raccordement du réservoir de lait est obstrué par des résidus de lait. Le type de lait utilisé ne convient pas pour faire mousser le lait. Le lait est trop chaud.	Nettoyez le système automatique pour mousser le lait et assurez-vous qu'il est correctement installé. Consultez le paragraphe « Nettoyage quotidien de l'appareil », suivez les étapes du paragraphe « Nettoyage du réservoir de lait et du tuyau de raccordement », nettoyez le tuyau de raccordement et assurez-vous que le trou du tuyau de raccordement est propre, utilisez l'aiguille pour nettoyer le trou. Les différents types de lait auront des résultats différents sur la quantité et la qualité de la mousse. Le lait de vache entier donne de bons résultats. Utilisez du lait froid.

L'orifice du tuyau de raccordement du réservoir de lait est obstrué par des résidus de lait qui ne peuvent pas être nettoyés correctement.	Le tuyau de raccordement n'a pas été nettoyé pendant une longue période.	Laissez le tuyau de raccordement immergé dans l'eau chaude pendant une heure, suivez les instructions du paragraphe « Nettoyage du réservoir de lait et du tuyau de raccordement », continuez à utiliser la fonction pour mousser le lait jusqu'à ce que la machine à café distribue l'eau de manière fluide. Utilisez une aiguille pour nettoyer le trou.
La machine à café éclabousse le lait sur la table.	Le tube distributeur de lait n'est pas placé correctement.	Placez bien le tube.
Le témoin de détartrage continuera à clignoter même si le processus de détartrage s'est arrêté.	Le processus de détartrage n'a pas été complété.	Veuillez attendre jusqu'à ce que le processus soit terminé. La machine à café s'éteindra automatiquement, ne l'éteignez pas manuellement.

7. SPÉCIFICATIONS TECHNIQUES

Produit : Power Matic-ccino Cremma
Référence : 01627
Puissance : 1235-1470 W
Voltage et fréquence : 220-240 V, 50-60 Hz
Les spécifications techniques peuvent être modifiées sans notification préalable afin d'améliorer la qualité du produit.
Produit fabriqué en Chine I Conçu en Espagne

8. RECYCLAGE DES ÉQUIPEMENTS ÉLECTRIQUES ET ÉLECTRONIQUES

Ce symbole indique que, conformément à la réglementation en vigueur, le produit et/ou la batterie doivent être éliminés séparément des déchets municipaux. Lorsque ce produit atteint la fin de sa vie utile, vous devez retirer les piles ou batteries et les apporter à un point de collecte désigné par les autorités locales.
Pour obtenir des informations détaillées sur la manière la plus adéquate de vous défaire de vos appareils électriques et électroniques et/ou des batteries correspondantes, vous devez contacter les autorités locales.
Le respect des directives susmentionnées contribuera à la protection de l'environnement.

9. GARANTIE ET SAV

Cecotec est responsable envers l'utilisateur final ou le consommateur de tout défaut de conformité existant au moment de la livraison du produit dans les termes, conditions et délais établis par la réglementation applicable.
Il est recommandé que les réparations soient effectuées par du personnel qualifié.
Si vous détectez un incident ou un problème avec le produit, vous devez contacter le Service Après-Vente Officiel de Cecotec au +34 9 63 21 07 28.

10. COPYRIGHT

Les droits de propriété intellectuelle des textes de ce manuel appartiennent à CECOTEC INNOVACIONES, S.L. Tous droits réservés. Le contenu de cette publication ne peut être, en totalité ou en partie, reproduit, stocké dans un système de récupération de données, transmis ou distribué par quelque moyen que ce soit (électronique, mécanique, photocopie, enregistrement ou similaire) sans l'autorisation préalable de CECOTEC INNOVACIONES, S.L.

1. TEILE UND KOMPONENTEN

Abb. 1
1. Äußere Tropfschale
2. Innere Tropfschale
3. Satzbehälter
4. Verstellbarer Kaffeeauslauf
a. Deckel des verstellbarem Kaffeeauslauf
b. Milchschaum / Cappuccinatore
c. Milchtankanschluss-Schlaucheinlass
d. Kaffeeaustritt
e. Milchaustritt
5. Bedienfeld
6. Kaffeebohnenbehälter
7. Deckel des Kaffeebohnenbehälters
8. Wasserbehälter
9. Stromkabel
10. Seitliche Abdeckung
11. Brüheinheit
12. Reinigungsbürste
13. Milchbehälter
14. Deckel des Milchbehälters
15. Schlauch des Milchtankanschluss
16. Anschluss des Rohres an den Cappuccinatore
17. Gummiverbindungsstück
18. Schlauch des inneren Milchtanks
19. Nadel

Bedienfeld
Abb. 2
20. Taste für starken Kaffee: bereitet einen Kaffee mit mehr gemahlenem Kaffee und weniger Wasser zu.
21. Taste für milden Kaffee: bereitet einen Kaffee mit weniger gemahlenem Kaffee und mehr Wasser zu.
22. Cappuccino-Taste: bereitet einen Kaffee mit Milch und viel Schaum zu, indem zuerst die Milch und dann der Kaffee eingegossen wird.
23. Latte Macchiato Taste: bereitet einen Kaffee mit aufgeschäumter Milch zu, indem zuerst die Milch und dann der Kaffee eingegossen wird.
24. Taste Aufgeschäumte Milch
25. Taste Warmwasser
26. Wenn das Symbol blinkt: Wasserstand niedrig/Wassertank nicht installiert.
27. Wenn das Symbol blinkt: Kaffeebohnen einführen.

28. Wenn das Symbol festbleibt, ohne zu blinken: Der Abfallbehälter ist voll.
Wenn das Symbol blinkt: Innere Tropfschale/Kaffeesatzbehälter nicht installiert.
29. Wenn das Symbol festbleibt: Die Brüheinheit ist nicht oder nicht richtig installiert.
Wenn das Symbol blinkt: Die Seitenabdeckung ist offen oder nicht richtig angebracht.
30. Wenn das Symbol festbleibt: Das Gerät muss entkalkt werden.
Wenn das Symbol blinkt: Der Entkalkungsvorgang ist im Gange.
31. Die Systemspülfunktion wird ausgeführt.
32. Ein/Aus-Taste

Zubehör
Das Produkt enthält drei Beutel mit Reinigungsmittel für den Selbstreinigungsprozess.

Hinweis
Die Grafiken in dieser Bedienungsanleitung sind schematische Darstellungen und entsprechen möglicherweise nicht genau dem Gerät.

2. VOR DEM GEBRAUCH

- Dieses Gerät ist so verpackt, dass es während des Transports geschützt bleibt. Nehmen Sie das Gerät aus dem Karton und entfernen Sie das gesamte Verpackungsmaterial. Bewahren Sie die Verpackung an einem sicheren Ort auf, damit das Gerät nicht beschädigt wird, wenn Sie ihn später transportieren müssen. Wenn Sie die Originalverpackung entsorgen möchten, stellen Sie sicher, dass alle Artikel wiederverwerten.
- Prüfen Sie, ob die Lieferung vollständig und in gutem Zustand ist. Wenn die Lieferung fehlen oder nicht in gutem Zustand sind, kontaktieren Sie den technischen Kundendienst von Cecotec.

3. MONTAGE

1. Entfernen Sie Schutzfolien, Aufkleber und sonstiges Verpackungsmaterial vom Gerät.
2. Stellen Sie das Gerät auf eine sichere und stabile Fläche mit einer zugänglichen Steckdose und einem Mindestabstand zwischen den Wänden des Geräts und anderen Geräten. Abb. 3
3. Füllen Sie den Wassertank mit Wasser (siehe Abschnitt "Füllung des Wassertanks").
4. Füllen Sie den Kaffeebohnenbehälter mit Kaffeebohnen (siehe "Füllung des Kaffeebohnenbehälters").
5. Wickeln Sie das Netzkabel ab, ziehen Sie es heraus und stecken Sie den Stecker in die Rückseite des Geräts. Stecken Sie das andere Ende des Netzkabels in eine Steckdose mit einer geeigneten Spannung.

Tipp
Eine automatische Spülung wird nicht durchgeführt, wenn das Gerät für kurze Zeit ausgeschaltet wird. Sie können diese Funktion mit den folgenden Schritten deaktivieren, wenn sie aktiv ist, oder sie aktivieren, wenn sie deaktiviert ist.

Schritt 2: Entfernen Sie die Seitenabdeckung.
Schritt 2: Drücken Sie die Ein-/Ausschaltung, bis das Gerät piept.

Hinweis
Drücken Sie die Heißwassertaste, um das Innere des Geräts vor dem ersten Gebrauch zu reinigen.

4. BEDIENUNG

Einfüllung des Wasserbehälters
Wenn dies blinkt, , zeigt sie an, dass der Wassertank einen niedrigen Wasserstand hat und Sie den Wassertank auffüllen sollten.
1. Heben Sie den Wassertank an, indem Sie den Deckel als Griff benutzen. Abb. 4
2. Spülen Sie den Wassertank mit Trinkwasser aus, füllen Sie den Tank bis zur Max-Markierung und setzen Sie ihn wieder in die Maschine ein. Vergewissern Sie sich, dass er richtig positioniert ist.

Hinweis
Um ein Auslaufen des Wassers aus dem Wassertank zu vermeiden, verwenden Sie keinen Behälter, um Wasser direkt in den Tank zu gießen. Abb. 5

Wichtig
Füllen Sie den Wassertank niemals mit heißem Wasser, warmem Wasser, kohlensäurehaltigem Wasser oder anderen Flüssigkeiten, die den Tank und das Gerät beschädigen könnten.

Kaffeebohnen in den Trichter einfüllen
Wenn blinkt, bedeutet dies, dass der Kaffeebohnenbehälter gefüllt werden muss:
1. Entfernen Sie den Deckel des Kaffeebohnenbehälters.
2. Vorsichtig die Kaffeebohnen einfüllen.
3. Setzen Sie den Tankdeckel wieder auf.

Wichtig
Füllen Sie den Kaffeebohnenbehälter nur mit gerösteten Kaffeebohnen. Die Verwendung von gemahlenem Kaffee, Instantkaffee, karamellisiertem Kaffee oder anderen Gegenständen könnte das Gerät beschädigen. Verwenden Sie niemals ungerösteten Kaffee, gerösteten Kaffee oder eine Mischung aus natürlichem und geröstetem Kaffee.

Zubereitung von mildem und starkem Kaffee
1. Vergewissern Sie sich, dass sich die Tropfschale unter dem Kaffeeauslauf befindet und Wasser im Wassertank ist, und drücken Sie die Ein/Aus-Taste, um das Gerät einzuschalten. Die Heißwassertaste beginnt zu blinken und die Maschine spült und spritzt automatisch Wasser aus dem Milchauslauf und dem Kaffeeauslauf; Sie können diesen Vorgang durch Drücken der Heißwassertaste abbrechen.
2. Nach Beendigung der Abspülung werden die Funktionstasten auf dem Bedienfeld aktiviert (Standby-Modus), um anzuzeigen, dass das Gerät für die Kaffeezubereitung bereit ist.
3. Stellen Sie ein Glas oder eine Tasse unter den Kaffeeauslauf und passen Sie die Höhe des Auslaufs an die Höhe des Behälters an. Je nach Größe des Behälters (Höhe und Breite) können Sie die Tropfschale wie in Abbildung 6 gezeigt entfernen.
4. Je nach gewünschtem Kaffeegeschmack drücken Sie die Taste für starken Kaffee (20) oder milden Kaffee (21).
5. Die Kaffeetaste, die Sie drücken, leuchtet auf und zeigt an, dass das Gerät Kaffee zubereitet.
6. Wenn das Gerät in den Standby-Modus zurückkehrt, ist der Kaffee trinkfertig.

Cappuccino Zubereitung
Montage des automatischen Milchaufschäumsystems. Abb. 7
1. Setzen Sie das Gummiverbindungsstück in die Aussparung an der Innenseite des Deckels.
2. Stecken Sie den Schlauch des Milchbehälters in den Gummianschluss an der Innenseite des Deckels.
3. Stecken Sie den Anschlussschlauch des Milchbehälters in den Gummieinsatz an der Außenseite des Deckels.
4. Entfernen Sie die Abdeckung vom Einlass des Cappuccinatore und stecken Sie den Anschlussschlauch des Milchbehälters in den Einlass.

5. Füllen Sie den Milchbehälter und schließen Sie den Deckel. Drücken Sie die Ein/Aus-Taste, um das Gerät einzuschalten, und vergewissern Sie sich, dass sich die Tropfschale unter dem Kaffeeauslauf befindet und Wasser im Wassertank ist.
6. Stellen Sie einen Behälter unter den Auslass.
7. Drücken Sie die Cappuccino-Taste (22), sie leuchtet auf, um anzuzeigen, dass ein Cappuccino zubereitet wird. Die Anzeige leuchtet während des Zubereitungsvorgangs weiter.
8. Die Kaffeemaschine gibt zuerst Milch und dann Kaffee aus.
9. Die Zubereitung wird automatisch beendet. Wenn Sie den Vorgang abbrechen möchten, drücken Sie während des Betriebs erneut die Cappuccino-Taste. Sie können die Milch- und Kaffeezubereitung getrennt voneinander stoppen, indem Sie während jeder Zubereitung die Taste drücken.
10. Nehmen Sie den Milchbehälter aus dem Gerät, indem Sie den Verbindungsschlauch vom Einlass des Cappuccinatore abziehen, und stellen Sie ihn in den Kühlschrank.

11. Nach dem Gebrauch siehe Abschnitt "Tägliche Reinigung des Geräts", um das automatische Milchaufschäumsystem zu reinigen.

Hinweis
- Reinigen Sie das automatische Milchaufschäumsystem vor dem ersten Gebrauch.
- Verwenden Sie kalte Milch (mit einer Temperatur von ca. 5 °C/41 °F) mit einem Fettgehalt von mindestens 3 %, um ein optimales Aufschäumergebnis zu erzielen.

Hinweis
- Wenn die Zubereitung beginnt, kann das Gerät heiße Milch verspritzen oder Dampf ausstoßen.
- Legen Sie den Anschlussschlauch des Milchbehälters nach jedem Gebrauch um den Deckel des Milchbehälters. Lassen Sie ihn nicht fallen, da er durch den Druckunterschied Milch verschütten kann.

Zubereitung von Latte Macchiato
Installieren Sie das automatische Milchaufschäumsystem wie im Abschnitt "Cappuccino zubereiten" beschrieben.

1. Füllen Sie den Milchbehälter und schließen Sie den Deckel. Drücken Sie die Ein/Aus-Taste, um das Gerät einzuschalten, und vergewissern Sie sich, dass sich die Tropfschale unter dem Kaffeeauslauf befindet und Wasser im Wassertank ist. Das Gerät führt eine automatische Abspülung durch und spült eine Wassermenge aus, die einer kleinen Tasse entspricht; Sie können diesen Vorgang durch Drücken der Heißwassertaste abbrechen.
2. Stellen Sie einen Behälter unter den Auslass.
3. Drücken Sie die Latte-Macchiato-Taste (23). Sie leuchtet auf, um anzuzeigen, dass ein Latte Macchiato zubereitet wird. Die Anzeige leuchtet während des Zubereitungsvorgangs weiter.
4. Die Kaffeemaschine gibt zuerst Milch und dann Kaffee aus.
5. Die Zubereitung wird automatisch beendet. Wenn Sie den Vorgang abbrechen möchten, drücken Sie während des Betriebs erneut die Taste. Sie können die Milch- und Kaffeezubereitung getrennt voneinander stoppen, indem Sie während jeder Zubereitung die Taste drücken.
6. Nehmen Sie den Milchbehälter aus dem Gerät und stellen Sie ihn in den Kühlschrank.
7. Nach dem Gebrauch siehe Abschnitt "Tägliche Reinigung des Geräts", um das automatische Milchaufschäumsystem zu reinigen.

Hinweis
Verwenden Sie kalte Milch (mit einer Temperatur von ca. 5 °C/41 °F) mit einem Fettgehalt von mindestens 3 %, um ein optimales Aufschäumergebnis zu erzielen.

Hinweis
- Wenn die Zubereitung beginnt, kann das Gerät heiße Milch verspritzen oder Dampf ausstoßen.
- Legen Sie den Anschlussschlauch des Milchbehälters nach jedem Gebrauch um den Deckel des Milchbehälters. Lassen Sie ihn nicht fallen, da die Milch durch den Druckunterschied herausspritzen kann.

Milchschaum zubereiten
Installieren Sie das automatische Milchaufschäumsystem wie im Abschnitt "Cappuccino zubereiten" beschrieben.
1. Stellen Sie einen Behälter unter den Auslass.
2. Füllen Sie den Milchbehälter und schließen Sie den Deckel.
3. Schließen Sie das Milchaufschäumsystem an das Gerät an.
4. Drücken Sie die Taste für aufgeschäumte Milch (24). Die Kontrollleuchte leuchtet während der Zubereitung auf.
5. Nach dem Gebrauch siehe Abschnitt "Tägliche Reinigung des Geräts", um das automatische Milchaufschäumsystem zu reinigen.

Hinweis
Verwenden Sie kalte Milch (mit einer Temperatur von ca. 5 °C/41 °F) mit einem Fettgehalt von mindestens 3 %, um ein optimales Aufschäumergebnis zu erzielen.

Hinweis
- Wenn die Zubereitung beginnt, kann das Gerät heiße Milch verspritzen oder Dampf ausstoßen.
- Legen Sie den Anschlussschlauch des Milchbehälters nach jedem Gebrauch um den Deckel des Milchbehälters. Lassen Sie ihn nicht fallen, da die Milch durch den Druckunterschied herausspritzen kann.

Heißes Wasser
1. Stellen Sie einen Behälter unter den Auslass.
2. Drücken Sie die Heißwassertaste (25); sie leuchtet auf, um anzuzeigen, dass die Funktion aktiviert wurde, und die Kaffeemaschine gibt heißes Wasser aus dem Milchauslauf aus. Die Anzeige leuchtet während des Zubereitungsvorgangs weiter.

Kaffeemaschine ausschalten
Um das Gerät auszuschalten, drücken Sie die Ein/Aus-Taste.
Automatische Abschaltung
Das Gerät ist mit einem automatischen Abschaltsystem ausgestattet. Je nach gewähltem Modus hat das Gerät eine andere automatische Abschaltzeit (siehe Abschnitt "Modi").

Einstellung der Kaffee-/Heißwasser-/Schaummenge
Sie können die gewünschte Menge an Kaffee, aufgeschäumter Milch oder heißem Wasser speichern.
Diese Schritte sollten Sie befolgen, wenn Sie Milch aufschäumen, heißes Wasser ausgeben oder einen milden, starken Kaffee, Latte Macchiato oder Cappuccino zubereiten:

1. Während das Gerät Kaffee (mild oder stark) zubereitet oder aufgeschäumte Milch oder heißes Wasser ausgibt, halten Sie die Taste der gewählten Option gedrückt. Das Gerät muss das gewählte Getränk weiterhin ausgeben.
2. Wenn die Menge des Getränks der gewünschten Menge entspricht, lassen Sie die Taste los. Das Gerät piept zweimal und zeigt damit an, dass die Getränkemenge gespeichert wurde.
3. Für Cappuccino und Latte Macchiato müssen Sie die Schritte 1 und 2 sowohl für Milch als auch für Kaffee ausführen.

Einstellung der Mahlstufe
Sie können den Mahlgrad der Mühle einstellen, indem Sie das Einstellrad am Kaffeebohnenbehälter drehen:
1. Während die Schleifmaschine läuft, können Sie die Scheibe verstellen, um die Einstellung zu ändern. ACHTUNG: Ändern Sie niemals die Einstellungen der Mühle, wenn die Mühle nicht in Betrieb ist, da dies die Mühle beschädigen kann.
2. Die Punkte auf der Scheibe zeigen die Schleifstufe an. Abb. 8

Betriebsarten
Die Kaffeemaschine verfügt über 3 verschiedene Modi: Standardmodus, ECO-Modus und Schnellmodus. Im ECO-Modus spart das Gerät mehr Energie. Im Schnellmodus kann der Benutzer den Kaffee schneller zubereiten als im Standardmodus.

	Eco-Modus	Schnellmodus	Standard-Modus
Signalbeleuchtung	Nein	Ja	Ja
Pre-infusion*	Ja	Nein	Ja
Automatische Abschaltzeit	10 Min	30 Min	20 Min
Einstellung der Kaffee-/Milch-/ Heißwassermenge	Ja	Ja	Ja

***Hinweis:**
Die Pre-Infusion-Funktion befeuchtet das Kaffeemehl in der Maschine mit einer kleinen Menge Wasser, bevor der Kaffee vollständig extrahiert wird. Dadurch wird der Kaffee ausgedehnt und ein höherer Druck im Gerät erzeugt, wodurch alle Öle und das volle Aroma des gemahlenen Kaffees besser extrahiert, werden können.

1. Wenn sich das Gerät im Standby-Modus befindet, halten Sie die Ein/Aus-Taste 5 Sekunden lang gedrückt.
2. Das Bedienfeld zeigt die folgenden Anzeigen für die verschiedenen Modi an:

	Taste für heißes Wasser (25)	Taste für starken Kaffee (20)	Taste für milden Kaffee (21)
Im ECO-Modus	leuchtet fest	blinkend	blinkend
Im Schnellmodus	blinkend	leuchtet fest	blinkend
Im Standard-Modus	blinkend	blinkend	leuchtet fest

3. Drücken Sie die Heißwassertaste (25), um in den ECO-Modus zu gelangen, die Taste für starken Kaffee (20), um in den Schnellmodus zu gelangen und die Taste für milden Kaffee (21), um in den Standardmodus zu gelangen. Das Gerät piept zweimal, um anzuzeigen, dass einer der oben genannten Modi ausgewählt wurde. (Hinweis: Wenn Sie die Taste drücken, die dem bereits gewählten Modus entspricht, reagiert das Gerät nicht).
4. Wenn Sie die Einstellungen nicht ändern möchten, drücken Sie erneut die Ein-/Aus-Taste oder warten Sie etwa 10 Sekunden, bis das Gerät in den Standby-Modus zurückkehrt.

5. REINIGUNG UND WARTUNG

Tägliche Reinigung des Geräts
Eine ordnungsgemäße Reinigung und Wartung des Geräts sind wichtig, um seine Lebensdauer zu verlängern.

Reinigung der Tropfschale und des Kaffeesatzbehälters
Entleeren und reinigen Sie die Abtropfschale täglich.
1. Entfernen Sie die äußere Tropfschale. Abb. 9
2. Leeren Sie das Wasser aus der Auffangschale in ein Waschbecken und spülen Sie sie mit Wasser aus. Trocknen Sie dann die Tropfschale.
3. Schieben Sie die innere Tropfschale und den Kaffeesatzbehälter heraus. Abb. 10
4. Leeren Sie den Kaffeesatzbehälter und reinigen Sie ihn und die innere Tropfschale mit Wasser. Danach trocknen Sie sie.
5. Setzen Sie den Abfallbehälter wieder auf die innere Abtropfschale und bringen Sie ihn in seine ursprüngliche Position zurück. Abb. 11
6. Bringen Sie die äußere Tropfschale wieder in ihre ursprüngliche Position. Abb. 12

Hinweis
Leuchtet sie konstant, muss der Kaffeesatzbehälter geleert werden.
Wenn es blinkt, ist der Kaffeesatzbehälter nicht installiert.

Reinigung der Brüheinheit Abb. 13-14

1. Drücken Sie leicht auf die Unterseite der Seitenabdeckung, um sie zu entfernen.
2. Drücken Sie auf die seitlichen Knöpfe, um die Brüheinheit zu lösen und sie herauszunehmen.
3. Waschen Sie die Brüheinheit mit Trinkwasser. Trocknen Sie dann die Brüheinheit.
4. Bringen Sie die Brüheinheit und die Seitenabdeckung wieder in ihre ursprüngliche Position.

Hinweis

Wenn ⚠ fest erscheint, bedeutet dies, dass die Brüheinheit nicht installiert oder nicht richtig positioniert ist. Wenn das Symbol blinkt, bedeutet dies, dass die Seitenabdeckung nicht oder nicht richtig angebracht ist.

Wassertank Reinigung

1. Heben Sie den Wassertank an, um ihn aus dem Gerät zu nehmen und reinigen Sie ihn mit Trinkwasser.
2. Füllen Sie ihn bis zur Max-Markierung mit Trinkwasser und stellen Sie ihn wieder in die Kaffeemaschine.

Reinigung des automatischen Milchaufschäumsystems

Hinweis

Es ist wichtig, dass Sie diese Reinigung nach der Zubereitung eines Milchgetränks durchführen, um sicherzustellen, dass das automatische Milchaufschäumsystem richtig funktioniert.

1. Stellen Sie ein Gefäß unter den verstellbaren Kaffeeauslauf.
2. Füllen Sie den Milchbehälter mit Trinkwasser.
3. Schließen Sie den Milchbehälter an das Gerät an, wie im Abschnitt "Cappuccino zubereiten" beschrieben.
4. Drücken Sie die Milchaufschäumertaste (24).
5. Die Maschine spendet heißes Wasser und gibt Dampf ab, um den Auslauf und den Milchauslauf zu reinigen.
6. Drücken Sie die Taste erneut, um das Wasser zu stoppen.
7. Entfernen Sie den Anschlussschlauch des Milchbehälters, die Abdeckung des verstellbaren Kaffeeauslaufs und den Cappuccinatore. Reinigen Sie sie mit Trinkwasser. Abb. 15

Um den Cappuccinatore zu reinigen, gehen Sie wie folgt vor:

- Schritt 1: Trennen Sie die beiden Teile des Milchaufschäumers und reinigen Sie sie mit Trinkwasser. Abb.16
  Sie können den Bereich um die Figur herum mit einer Borstenbürste reinigen, um sicherzustellen, dass keine Rückstände zurückbleiben.
- Schritt 2: Bauen Sie den Milchaufschäumer wieder zusammen. Abb. 17

8. Setzen Sie den Cappuccinatore wieder ein und bringen Sie den Deckel wieder an. Abb. 18

Reinigung des Milchbehälters und des Verbindungsschlauchs

Hinweis

Die tägliche Reinigung ist wichtig, um sicherzustellen, dass die automatische Milchaufschäumfunktion ordnungsgemäß funktioniert.

1. Entleeren Sie den Milchbehälter und reinigen Sie ihn mit Trinkwasser, entfernen Sie das Gummiteil und den Innenschlauch des Milchbehälters, waschen Sie sie mit Trinkwasser und schließen Sie sie wieder an den Deckel an (achten Sie darauf, dass sie richtig angeschlossen sind).
2. Reinigen Sie beide Enden des Milchtankanschlusses mit Trinkwasser und vergewissern Sie sich, dass die Öffnung des Cappuccinatore-Anschlusses sauber ist (Abb. 19); Sie können eine Nadel verwenden, um die Öffnung zu reinigen.
3. Füllen Sie den Milchbehälter mit Trinkwasser und schließen Sie ihn an das Gerät an.
4. Drücken Sie die Milchaufschäumertaste, um diese Funktion zu aktivieren. Das Wasser im Milchbehälter reinigt das Innere des Milchschlauchs. Sie können die Reinigung beenden, indem Sie die Taste drücken, um die Milch wieder aufzuschäumen.

Entkalkung

Wenn sie konstant leuchtet, bedeutet dies, dass die Entkalkung des Geräts nötig ist. Das Gerät bleibt in optimalem Zustand, wenn Sie diese Funktion ausführen, wenn das Gerät dies anzeigt oder häufiger, je nach Härte des verwendeten Wassers. Führen Sie dazu die folgenden Schritte aus:

1. Befüllen Sie komplett den Wassertank.
2. Geben Sie einen Beutel des Reinigungsmittels, das dem Produkt beiliegt, in den Wassertank.

WICHTIG: Verwenden Sie für die Selbstreinigung des Geräts keinen Essig oder andere unspezifische Reinigungsmittel. Verwenden Sie spezifische Reinigungsmittel für Kaffeemaschinen. Die Verwendung eines anderen Reinigungsmittels könnte das Gerät beschädigen.

3. Stellen Sie ein großes Gefäß unter dem Kaffeeauslass.
4. Drücken Sie im Standby-Modus die Ein/Aus-Taste (32) und die Taste für starken Kaffee (20) und halten Sie sie 5 Sekunden lang gedrückt. Das Gerät piept und die Taste für starken Kaffee blinkt.
5. Drücken Sie die Taste für starken Kaffee (20), um den Beginn des Entkalkungsvorgangs zu bestätigen. Um den Entkalkungsvorgang abzubrechen und in den Standby-Modus zurückzukehren, drücken Sie auf die Ein/Aus-Taste (32).

Hinweis

Wenn Sie den Entkalkungsvorgang abbrechen, wird das Symbol nicht verschwinden.

6. blinkt, um anzuzeigen, dass die Entkalkung im Gange ist.

Vorsicht: Halten Sie Haut und andere Körperteile vom heißen Wasser fern.

7. Wenn das gesamte Wasser im Tank aufgebraucht ist, blinkt die Taste für starken Kaffee

(20). Entfernen Sie alle Reste der Reinigungslösung aus dem Wassertank, spülen Sie ihn aus und füllen Sie ihn erneut mit sauberem Wasser bis zur Max-Markierung. Leeren Sie den Auffangbehälter und stellen Sie ihn wieder unter den Kaffeeauslauf. Wenn der Wassertank wieder eingebaut ist, schaltetdas Symbol sich aus. Das Gerät führt dann einen Spülvorgang durch, bei dem es zunächst einen halben Wassertank ausgibt und dann etwa eine Minute lang wartet, bevor es den Rest des Wassers aus dem Tank ausgibt.

8. Nach Beendigung des Spülvorgangs schaltet sich die Maschine automatisch ab.

Hinweis

Um sicherzustellen, dass der Entkalkungsvorgang abgeschlossen ist, sollten Sie während des Vorgangs Geduld haben und sich vergewissern, dass sich das Gerät automatisch ausgeschaltet hat.

Systementleerungsfunktion

Es wird empfohlen, die Systementleerungsfunktion vor einer längeren Inaktivität zu verwenden, um das Gerät vor Frost zu schützen und bevor das Produkt repariert wird.

1. Drücken Sie im Standby-Modus die Taste Ein/Aus (32) und die Taste Milder Kaffee (21) und halten Sie sie 5 Sekunden lang gedrückt.
2. beginnt zu blinken.
3. Entfernen Sie den Wassertank aus dem Gerät. leuchtet ständig auf, um anzuzeigen, dass die Systementleerungsfunktion ausgeführt wird. Sie können die Ein/Aus-Taste drücken, bevor Sie den Wassertank entfernen, um den Vorgang abzubrechen und in den Standby-Modus zurückzukehren.
4. Wenn die Entleerung des Systems abgeschlossen ist, schaltet sich das Gerät automatisch aus.

Wichtig

Wenn Sie das Gerät nach der Systemspülung wieder benutzen, drücken Sie die Heißwassertaste, bis das Gerät Wasser ausgibt, bevor Sie eine der Funktionen nutzen.

Manuelle Abspülung

Sie können einen manuellen Spülvorgang durchführen, um sowohl den Kaffeeauslauf als auch den Milchauslauf nach dem Gebrauch zu reinigen. Eine manuelle Spülung wird auch empfohlen, wenn das Gerät über einen längeren Zeitraum nicht benutzt worden ist.

1. Stellen Sie ein leeres Gefäß unter den verstellbaren Kaffeeauslauf.
2. Halten Sie im Standby-Modus die Ein/Aus-Taste (32) und die Heißwassertaste (25) gedrückt.
3. Das Gerät piept zweimal und die Heißwassertaste blinkt. Sowohl der Milchauslauf als auch der Kaffeeauslauf geben dann eine kleine Menge Wasser ab, die zum Spülen verwendet wird.

Gefahr: Das ausgegebene Wasser ist heiß. Vermeiden Sie den Kontakt mit Wasser oder Spritzern.

4. Nach dem Spülen kehrt das Gerät in den Standby-Modus zurück.

Reinigung des Geräts

1. Trennen Sie das Kabel von der Stromversorgung.
2. Entsorgen Sie das Wasser aus den Tropfbehältern.
3. Verwenden Sie ein feuchtes Tuch oder ein nicht scheuerndes Reinigungsmittel, um Wasserflecken aus dem Gerät zu entfernen.

Wichtig

Verwenden Sie zum Reinigen des Geräts keine Scheuermittel, Entkalkungsmittel oder Essig.

Reinigung des Auslasses für gemahlenen Kaffee

Der gemahlene Kaffee kann nach längerem Gebrauch an der Auslasswand des Geräts anhaften. Es wird empfohlen, den Auslauf regelmäßig wie folgt zu reinigen, um sicherzustellen, dass das Gerät gemahlenen Kaffee ausgeben kann.

1. Drücken Sie auf den unteren Teil der Seitenabdeckung.
2. Entfernen Sie die Seitenabdeckung.
3. Drücken Sie auf die Seiten der Brüheinheit.
4. Entfernen Sie die Brüheinheit.
5. Spülen Sie die Brüheinheit unter fließendem Leitungswasser ab. Lassen Sie es vollständig trocknen bevor Sie sie erneut aufsetzen.
6. Reinigen Sie den Auslauf für gemahlenen Kaffee mit der Reinigungsbürste und entfernen Sie alle Reste von gemahlenem Kaffee oder Kaffeebohnen aus dem Gerät. Abb. 20
7. Verwenden Sie ein Tuch, um das Innere des Geräts gründlich zu reinigen. Trocknen Sie das Gerät vollständig ab, bevor Sie die Abdeckung wieder anbringen.

6. PROBLEMBEHEBUNG

PROBLEM	Ursache	Lösung
Das Gerät funktioniert nicht.	Das Gerät ist nicht an eine Steckdose angeschlossen.	Schließen Sie das Gerät an und schalten Sie es an. Überprüfen Sie das Kabel und den Stecker.
Wenn Sie eine Taste auf dem Bedienfeld wiederholt drücken, funktioniert sie nicht oder nur mit Verzögerung.	Das Gerät kann elektromagnetischen Störungen ausgesetzt sein. Das Bedienfeld ist verschmutzt.	Schalten Sie das Gerät aus. Starten Sie das Gerät nach ein paar Minuten neu. Starten Sie das Gerät nach ein paar Minuten neu.
Der Kaffee ist nicht heiß genug.	Sie haben die Tasse oder das Glas nicht vorgewärmt. Die Brüheinheit ist zu kalt.	Spülen Sie die Maschine mindestens 3-mal, bevor Sie Kaffee zubereiten.
Der Kaffee kommt nicht heraus und die Heißwassertaste blinkt.	In den Kanälen der Kaffeemaschine befindet sich Luft.	Stellen Sie sicher, dass der Wassertank richtig installiert ist und Wasser enthält. Drücken Sie die Heißwassertaste, bis das Gerät Wasser aus dem Milchauslauf ausgibt.
Der erste zubereitete Kaffee ist von schlechter Qualität.	Beim ersten Durchgang der Mühle gelangt nicht genügend Kaffee in die Brüheinheit.	Entsorgen Sie den Kaffee. Die anderen Kaffeesorten werden von guter Qualität sein.
Der Kaffee hat keinen Schaum oder ist sehr klar.	Die Kaffeebohnen sind nicht frisch. Der Mahlgrad ist sehr grob.	Wechseln Sie die Marke der Kaffeebohnen und verwenden Sie eine geeignete Marke. Stellen Sie die Mühle während des Betriebs der Mühle auf eine feinere Stufe ein.

Die Knöpfe antworten nicht.	Sie drücken die Tasten nicht an der Vorderseite des Geräts.	Drücken Sie den unteren Teil der Taste von der Vorderseite des Geräts aus.
Das Gerät braucht zu lange zum Aufwärmen.	Es hat sich zu viel Kalk gebildet.	Entkalken Sie das Gerät.
Der Wassertank wurde entfernt oder der Wasserstand ist sehr niedrig, aber das Gerät 💧 lässt sich nicht einschalten.	Der Anschlussbereich des Wassertanks ist nass.	Entfernen Sie das Wasser um den Anschluss des Wassertanks.
In der inneren Tropfschale befindet sich viel Wasser.	Zu fein gemahlener Kaffee verstopft den Wasserauslauf.	Stellen Sie den Mahlgrad des Kaffees während des Mahlvorgangs auf einen gröberen Wert ein
Der Kaffee wird zu langsam ausgegeben oder tropft.	Zu fein gemahlener Kaffee verstopft den Wasserauslauf.	Stellen Sie den Mahlgrad des Kaffees während des Mahlvorgangs auf einen gröberen Wert ein
Die Anzeige für den leeren Kaffeebohnenbehälter blinkt, aber es befinden sich noch Kaffeebohnen im Kaffeebohnenbehälter.	Der interne Auslauf für gemahlenen Kaffee ist blockiert.	Befolgen Sie die Schritte im Abschnitt "Reinigung und Wartung", um die Steckdose zu reinigen.

Das Gerät gibt keine aufgeschäumte Milch ab.	Das automatische Milchaufschäumsystem ist verschmutzt oder nicht richtig installiert. Das Loch im Anschlussrohr des Milchbehälters ist mit Milchresten verstopft. Die verwendete Milchsorte ist nicht zum Aufschäumen geeignet. Die Milch ist zu warm.	Reinigen Sie das automatische Milchaufschäumsystem und vergewissern Sie sich, dass es korrekt installiert ist. Lesen Sie den Abschnitt "Tägliche Reinigung des Geräts", befolgen Sie die Schritte im Abschnitt "Reinigung des Milchbehälters und des Verbindungsschlauchs", reinigen Sie den Verbindungsschlauch und vergewissern Sie sich, dass das Loch im Verbindungsschlauch sauber ist, verwenden Sie eine Nadel, um das Loch zu reinigen. Verschiedene Milchsorten haben unterschiedliche Auswirkungen auf die Menge und Qualität des Schaums. Volle Kuhmilch erzielt gute Ergebnisse. Kalte Milch benutzen.

Das Loch im Anschlussrohr des Milchbehälters ist mit Milchresten verstopft, die sich nicht richtig reinigen lassen.	Das Verbindungsrohr ist über einen längeren Zeitraum nicht gereinigt worden.	Legen Sie den Auslauf eine Stunde lang in heißes Wasser, befolgen Sie die Anweisungen im Abschnitt "Reinigung des Milchbehälters und des Auslaufs" und verwenden Sie die Milchaufschäumfunktion so lange, bis die Maschine gleichmäßig Wasser ausgibt. Verwenden Sie eine Nadel, um das Loch zu reinigen.
Die Kaffeemaschine verspritzt Milch auf den Tisch.	Der Milchausgabeschlauch ist nicht richtig positioniert.	Setzen Sie das Rohr gut an.
Die Entkalkungsanzeige blinkt weiter, obwohl der Entkalkungsvorgang beendet ist.	Der Entkalkungsvorgang ist noch nicht abgeschlossen.	Haben Sie Geduld und warten Sie, bis der Vorgang abgeschlossen ist. Das Gerät schaltet sich automatisch aus, schalten Sie es nicht manuell aus.

7. TECHNISCHE SPEZIFIKATIONEN

Gerät: Power Matic-ccino Cremma
Referenz: 01627
Leistung: 1235-1470 W
Spannung und Frequenz: 220-240 V, 50-60 Hz
*Technische Spezifikationen können ohne vorherige Ankündigung geändert werden, um die Produktqualität zu verbessern.
Hergestellt in China | Entworfen in Spanien

8. RECYCLING VON ELEKTRO- UND ELEKTRONIKGERÄTEN

Dieses Symbol weist darauf hin, dass das Produkt und/oder die Batterie gemäß den geltenden Vorschriften getrennt vom Haushaltsabfall entsorgt werden muss. Wenn dieses Produkt das Ende seiner Nutzungsdauer erreicht hat, sollten Sie die Batterien/Akkus entfernen und es zu einer von den örtlichen Behörden bestimmten Sammelstelle bringen.
Die Verbraucher müssen sich mit Ihren örtlichen Behörden oder Einzelhändlern in Verbindung setzen, um Informationen über die ordnungsgemäße Entsorgung ihrer Altgeräte und/ oder ihre Akkus zu erhalten.
Die Einhaltung der oben genannten Leitlinien trägt zum Schutz der Umwelt bei.

9. GARANTIE UND KUNDENDIENST

Cecotec haftet gegenüber dem Endnutzer oder Verbraucher für jegliche Konformitätsmängel, die zum Zeitpunkt der Lieferung des Produkts bestehen, gemäß den in den geltenden Vorschriften festgelegten Bedingungen und Fristen.
Es wird empfohlen, dass Reparaturen von qualifiziertem Personal durchgeführt werden.
Sollte unerwartet eine Störung auftreten oder haben Sie Fragen über Ihrem Produkt, können Sie sich mit dem Kundendienst in Verbindung setzen über die Telefonnummer: +34 963210728

10. COPYRIGHT

Die geistigen Eigentumsrechte an den Texten in dieser Bedienungsleitung liegen bei CECOTEC INNOVACIONES, S.L. Alle Rechte vorbehalten. Der Inhalt dieser Veröffentlichung darf weder ganz noch teilweise ohne vorherige Genehmigung von CECOTEC INNOVACIONES, S.L. vervielfältigt, in einem Datenabfragesystem gespeichert, übertragen oder auf irgendeine Weise (elektronisch, mechanisch, durch Fotokopie, Aufzeichnung oder Ähnliches) verbreitet werden.

1. PARTI E COMPONENTI

Fig. 1
1. Vaschetta raccogligocce esterna
2. Vaschetta raccogligocce interna
3. Serbatoio dei residui
4. Erogatore del caffè regolabile
a. Coperchio dell'erogatore del caffè regolabile
b. Montalatte/ Cappuccinatore
c. Ingresso del tubo di collegamento del serbatoio del latte
d. Uscita del caffè
e. Erogatore del latte
5. Pannello di controllo
6. Serbatoio dei chicchi di caffè
7. Coperchio del serbatoio dei chicchi di caffè
8. Serbatoio d'acqua
9. Cavo
10. Coperchio laterale
11. Unità di elaborazione
12. Spazzolino
13. Serbatoio del latte
14. Coperchio del serbatoio del latte
15. Tubo di collegamento del serbatoio del latte
16. Connettore del tubo al cappuccinatore
17. Pezzo connettore in gomma
18. Tubo interno del serbatoio del latte
19. Ago

Pannello di controllo
Fig. 2
20. Tasto caffè forte: prepara un caffè con una quantità maggiore di caffè macinato e meno acqua.
21. Tasto caffè delicato: prepara un caffè con una quantità minore di caffè macinato e più acqua.
22. Tasto cappuccino: prepara un caffè con latte e molta schiuma, versando prima il latte e poi il caffè.
23. Tasto latte macchiato: prepara un caffè con latte e molta schiuma, versando prima il latte e poi il caffè.
24. Tasto latte schiumato.
25. Tasto acqua calda.
26. Se l'icona lampeggia: livello dell'acqua basso/ serbatoio dell'acqua non installato.

27. Se l'icona lampeggia: inserire i chicchi di caffè.
28. Se l'icona è stabile: il deposito di residui è pieno.

Se l'icona lampeggia: la vaschetta raccogligocce interna/ il deposito di residui non sono installati.

29. Se l'icona è stabile: l'unità di elaborazione non è installata correttamente o non è installata affatto.

Se l'icona lampeggia: il coperchio laterale è aperto o non è posizionato correttamente.

30. Se l'icona è stabile: la macchina del caffè deve essere decalcificata.

Se l'icona lampeggia: è in corso il processo di decalcificazione.

31. È in corso la funzione di svuotamento del sistema.
32. Tasto di accensione/spegnimento.

Accessori

Il prodotto comprende tre bustine di detergente per il processo di autopulizia.

Nota

Le immagini di questo manuale sono rappresentazioni schematiche e potrebbero non corrispondere esattamente al prodotto.

2. PRIMA DELL'USO

- Questo apparecchio viene in un imballaggio progettato per proteggerlo durante il trasporto. Estrarre l'apparecchio dalla scatola e rimuovere tutto il materiale presente nell'imballaggio. Conservare la scatola originale e gli altri elementi in un luogo sicuro per prevenire danni all'apparecchio in caso di necessità di trasportarlo in futuro. Se si desidera smaltire l'imballaggio originale, assicurarsi di riciclare tutti gli elementi in modo appropriato.
- Verificare che tutte le parti e componenti siano inclusi e in buono stato. Se uno di essi manca o non è in buone condizioni, contattare immediatamente il centro di assistenza ufficiale Cecotec.

3. INSTALLAZIONE

1. Rimuovere le coperture di plastica, gli adesivi e qualsiasi altro materiale di imballaggio dal dispositivo.
2. Collocare l'apparecchio su una superficie sicura e stabile, con una presa di corrente accessibile e una distanza minima tra le pareti dell'apparecchio e altri dispositivi. Fig. 3
3. Riempire il serbatoio dell'acqua (vedere la sezione "Riempimento del serbatoio dell'acqua").
4. Riempire il serbatoio dei chicchi di caffè (vedere "Riempimento del serbatoio dei chicchi di caffè").

5. Srotolare e stirare il cavo di alimentazione e inserire il connettore nella parte posteriore della macchina del caffè. Inserire l'altra estremità del cavo di alimentazione in una presa di corrente di tensione adeguata.

Consiglio

Il risciacquo automatico non viene eseguito se l'apparecchio viene spento per un breve periodo di tempo. Se la funzione è attiva, è possibile disattivarla seguendo i passi qui sotto o attivarla se è disattivata.

Passo 1: rimuovere il coperchio laterale.
Passo 2: premere il pulsante di accensione/spegnimento finché il dispositivo non emette un segnale acustico.

Nota

Premere il pulsante dell'acqua calda per pulire l'interno della macchina precedentemente al primo utilizzo.

4. FUNZIONAMENTO

Riempimento del serbatoio dell'acqua

Quando lampeggia, significa che il serbatoio ha troppa poca acqua e che bisogna riempirlo.

1. Sollevare il serbatoio dell'acqua utilizzando il coperchio come maniglia. Fig. 4
2. Sciacquare il serbatoio dell'acqua con acqua potabile; riempirlo fino al segno di massima capienza e reinserirlo nella macchina. Verificare che sia collocato correttamente.

Nota

Per evitare che l'acqua fuoriesca dal serbatoio, non utilizzare alcun contenitore per versarla direttamente. Fig. 5

Importante

Non riempire mai il serbatoio dell'acqua con acqua calda, tiepida, gassata o qualsiasi altro liquido che possa danneggiare il serbatoio e la macchina.

Riempimento del serbatoio dei chicchi di caffè

Se lampeggia, significa che bisogna riempire il serbatoio dei chicchi di caffè:

1. Rimuovere il coperchio del serbatoio dei chicchi di caffè.
2. Versare con cautela i chicchi di caffè.
3. Riposizionare il coperchio del serbatoio.

Importante
Riempire il serbatoio solo con chicchi di caffè a tostatura naturale. L'utilizzo di caffè macinato, istantaneo, caramellato o qualsiasi altro oggetto potrebbe danneggiare l'apparecchio. Non utilizzare mai caffè non tostato, caffè torrefatto o una miscela di caffè naturale e torrefatto.

Preparazione di caffè forte e caffè delicato
1. Assicurarsi che la vaschetta raccogligocce sia posizionata sotto l'erogatore del caffè e che il serbatoio dell'acqua sia sufficientemente pieno; premere il pulsante On/Off per accendere la macchina. Il pulsante dell'acqua calda inizia a lampeggiare e la macchina risciacqua e fa uscire automaticamente l'acqua dall'erogatore del latte e dall'erogatore del caffè; è possibile annullare questo processo premendo il pulsante dell'acqua calda.
2. Al termine del risciacquo, i tasti di funzione del pannello di controllo si attivano (modalità standby) per indicare che l'apparecchio è pronto per l'erogazione del caffè.
3. Collocare un bicchiere o una tazza sotto l'erogatore del caffè e regolare l'altezza dell'erogatore in base all'altezza del contenitore. A seconda delle dimensioni del contenitore (altezza e larghezza), è possibile rimuovere la vaschetta raccogligocce come illustrato nella figura 6.
4. Premere il tasto caffè forte (20) o caffè delicato (21) in base all'intensità che si desidera ottenere.
5. Il tasto premuto si accende per indicare che l'apparecchio sta preparando il caffè.
6. Quando la macchina torna in modalità standby, il caffè è pronto da bere.

Preparazione del cappuccino
Montaggio del sistema automatico di schiumatura del latte. Fig. 7
1. Posizionare il pezzo connettore in gomma nell'incavo all'interno del coperchio.
2. Inserire il tubo interno del serbatoio del latte nel pezzo connettore in gomma all'interno del coperchio.
3. Inserire il tubo di collegamento del serbatoio del latte nel pezzo connettore in gomma all'esterno del coperchio.
4. Rimuovere il tappo dall'ingresso del cappuccinatore e inserire il tubo di collegamento del serbatoio del latte nell'ingresso.

5. Riempire il serbatoio del latte e chiudere il coperchio. Premere il pulsante On/Off per accendere l'apparecchio e verificare che la vaschetta raccogligocce sia posizionata sotto l'erogatore del caffè e che il serbatoio dell'acqua sia sufficientemente pieno.
6. Posizionare un contenitore sotto l'uscita.
7. Premere il pulsante del cappuccino (22): si accenderà per indicare che si sta preparando un cappuccino. L'indicatore rimane acceso durante il processo di preparazione.
8. La macchina da caffè eroga prima il latte e poi il caffè.
9. La preparazione si interrompe automaticamente. Se si desidera interromperla, premere nuovamente il pulsante del cappuccino durante il funzionamento. È possibile interrompere la preparazione del latte e del caffè separatamente premendo il pulsante durante ciascuna preparazione.
10. Rimuovere il serbatoio del latte dall'apparecchio scollegando il tubo di collegamento dall'ingresso del cappuccinatore e riporlo in frigorifero.
11. Dopo l'uso, vedere la sezione "Pulizia quotidiana dell'apparecchio" per pulire il sistema automatico di schiumatura del latte.

Nota
- Pulire il sistema automatico di schiumatura del latte precedentemente al primo utilizzo.
- Utilizzare latte freddo (a una temperatura di circa 5 °C/41 °F) con un contenuto di grassi di almeno il 3% per garantire un risultato di schiumatura ottimale.

Avvertenza
- All'inizio della preparazione, è possibile che l'apparecchio spruzzi latte caldo o emetta vapore.
- Posizionare il tubo di collegamento del serbatoio del latte attorno al coperchio dello stesso dopo ogni utilizzo. Non farlo cadere, poiché la differenza di pressione potrebbe far fuoriuscire il latte.

Preparazione del latte macchiato
Installare il sistema automatico di schiumatura del latte come descritto nella sezione "Preparazione del cappuccino".

1. Riempire il serbatoio del latte e chiudere il coperchio. Premere il pulsante On/Off per accendere l'apparecchio e verificare che la vaschetta raccogligocce sia posizionata sotto l'erogatore del caffè e che il serbatoio dell'acqua sia sufficientemente pieno. L'apparecchio esegue un risciacquo automatico ed elimina una quantità d'acqua equivalente a una tazza piccola; è possibile annullare questo processo premendo il pulsante dell'acqua calda.
2. Posizionare un contenitore sotto l'uscita.
3. Premere il pulsante latte macchiato (23); si accenderà per indicare che si sta preparando un latte macchiato. L'indicatore rimane acceso durante il processo di preparazione.
4. La macchina da caffè eroga prima il latte e poi il caffè.
5. La preparazione si interrompe automaticamente. Se si desidera interromperla, premere nuovamente il tasto durante il funzionamento. È possibile interrompere la preparazione del latte e del caffè separatamente premendo il pulsante durante ciascuna preparazione.
6. Rimuovere il serbatoio del latte dall'apparecchio e riporlo in frigorifero.
7. Dopo l'uso, vedere la sezione "Pulizia quotidiana dell'apparecchio" per pulire il sistema automatico di schiumatura del latte.

Nota
Utilizzare latte freddo (a una temperatura di circa 5 °C/41 °F) con un contenuto di grassi di almeno il 3% per garantire un risultato di schiumatura ottimale.

Avvertenza
- All'inizio della preparazione, è possibile che l'apparecchio spruzzi latte caldo o emetta vapore.
- Posizionare il tubo di collegamento del serbatoio del latte attorno al coperchio dello stesso dopo ogni utilizzo. Non farlo cadere, poiché è possibile che il latte fuoriesca a causa della differenza di pressione.

Preparazione della schiuma di latte
Installare il sistema automatico di schiumatura del latte come descritto nella sezione "Preparazione del cappuccino".
1. Posizionare un contenitore sotto l'uscita.
2. Riempire il serbatoio del latte e chiudere il coperchio.
3. Collegare il sistema di schiumatura del latte all'apparecchio.
4. Premere il tasto latte schiumato (24). La spia si accende durante la preparazione.
5. Dopo l'uso, vedere la sezione "Pulizia quotidiana dell'apparecchio" per pulire il sistema automatico di schiumatura del latte.

Nota
Utilizzare latte freddo (a una temperatura di circa 5 °C/41 °F) con un contenuto di grassi di almeno il 3% per garantire un risultato di schiumatura ottimale.

Avvertenza
- All'inizio della preparazione, è possibile che l'apparecchio spruzzi latte caldo o emetta vapore.
- Posizionare il tubo di collegamento del serbatoio del latte attorno al coperchio dello stesso dopo ogni utilizzo. Non farlo cadere, poiché è possibile che il latte fuoriesca a causa della differenza di pressione.

Acqua calda
1. Posizionare un contenitore sotto l'uscita.
2. Premere il pulsante dell'acqua calda (25): si accenderà per indicare che la funzione è stata attivata e la macchina eroga acqua calda dall'erogatore del latte. L'indicatore rimane acceso durante il processo di preparazione.

Spegnimento della macchina
Per spegnere la macchina, premere il pulsante di accensione/ spegnimento

Spegnimento automatico
L'apparecchio è dotato di un sistema di spegnimento automatico. Il tempo di spegnimento automatico dell'apparecchio dipenderà dalla modalità selezionata (vedere la sezione "Modalità").

Regolazione della quantità di caffè/acqua calda/schiuma
È possibile salvare la quantità desiderata di caffè, schiuma di latte o acqua calda.
Seguire le istruzioni qui sotto per schiumare il latte, erogare acqua calda o preparare un caffè delicato e forte, un latte macchiato o un cappuccino:

1. Mentre l'apparecchio prepara il caffè (delicato o forte) o eroga latte schiumato o acqua calda, tenere premuto il pulsante dell'opzione selezionata. L'apparecchio continuerà a erogare la bevanda selezionata.
2. Rilasciare il pulsante dopo aver raggiunto la quantità desiderata di bevanda. L'apparecchio emetterà due segnali acustici per indicare che la quantità di bevanda è stata salvata.
3. Per il cappuccino e il latte macchiato, bisogna eseguire i passaggi 1 e 2 sia per il latte che per il caffè.

Configurazione del livello di macinatura
È possibile regolare il livello di macinatura del macinacaffè ruotando la manopola regolatrice del serbatoio dei chicchi di caffè:
1. È possibile regolare il livello di macinatura del macinacaffè anche mentre è in funzione. ATTENZIONE: non regolare il livello di macinatura quando il macinacaffè non è in funzione per evitare di danneggiarlo.
2. I punti sulla manopola indicano i livelli di macinatura. Fig. 8

Modalità
La macchina dispone di 3 diverse modalità: modalità predefinita, modalità ECO e modalità rapida. In modalità ECO, l'apparecchio risparmia più energia. In modalità rapida, l'utente può preparare il caffè più velocemente rispetto alla modalità predefinita.

	Modalità ECO	Modalità rapida	Modalità predefinita
Spia	No	Sì	Sì
Preinfusione*	Sì	No	Sì
Tempo spegnimento automatico	10 min	30 min	20 min
Impostazione della quantità di caffè/latte/acqua calda	Sì	Sì	Sì

***Nota:**
La funzione di preinfusione idrata il caffè macinato nella macchina con una piccola quantità d'acqua prima dell'estrazione completa dello stesso. In questo modo, il caffè si espande e crea una pressione più elevata nell'infusore, favorendo l'estrazione di tutti gli oli e il gusto pieno del caffè macinato.

1. Quando la macchina da caffè è in modalità standby, tenere premuto il pulsante di accensione/ spegnimento per 5 secondi.
2. Il pannello di controllo mostrerà le seguenti indicazioni per le diverse modalità:

	Tasto acqua calda (25)	Tasto caffè forte (20)	Tasto caffè delicato (21)
In modalità ECO	stabile	lampeggiante	lampeggiante
In modalità rapida	lampeggiante	stabile	lampeggiante
In modalità predefinita	lampeggiante	lampeggiante	stabile

3. Premere il tasto dell'acqua calda (25) per accedere alla modalità ECO, il tasto del caffè forte (20) per accedere alla modalità rapida e il tasto del caffè delicato (21) per accedere alla modalità predefinita. Il dispositivo emetterà due segnali acustici per indicare che è stata selezionata una delle modalità descritte sopra. (Nota: se si preme il pulsante corrispondente alla modalità già selezionata, la macchina non risponde).
4. Se non si desidera modificare le impostazioni, premere nuovamente il tasto di accensione/ spegnimento o attendere circa 10 secondi affinché il dispositivo torni in modalità standby.

5. PULIZIA E MANUTENZIONE

Pulizia quotidiana dell'apparecchio
Una corretta pulizia e manutenzione dell'apparecchio è importante per prolungarne la durata.

Pulizia della vaschetta raccogligocce e del deposito di residui
Svuotare e lavare la vaschetta raccogligocce quotidianamente.
1. Estrarre la vaschetta raccogligocce esterna. Fig. 9
2. Svuotare l'acqua della vaschetta raccogligocce in un lavandino e sciacquarla con acqua. Dopodiché, asciugare la vaschetta di raccolta.
3. Estrarre la vaschetta raccogligocce interna e il deposito di residui. Fig. 10
4. Svuotare il deposito di residui e pulire con acqua il deposito stesso e la vaschetta raccogligocce. Asciugarli una volta fatto.

5. Ricollocare il deposito di residui sulla vaschetta raccogligocce interna e rimetterli nella posizione originale. Fig. 11
6. Ricollocare la vaschetta raccogligocce esterna nella posizione originale. Fig. 12

Nota
Se rimane acceso in modo stabile, significa che il deposito dei residui deve essere svuotato.
Se lampeggia, significa che il deposito dei residui non è installato.

Pulizia dell'unità di elaborazione Fig. 13-14
1. Premere leggermente sulla parte inferiore del coperchio laterale per rimuoverlo.
2. Premere i pulsanti laterali per sganciare l'unità di elaborazione e rimuoverla.
3. Lavare l'unità di elaborazione con acqua potabile. Asciugarla una volta fatto.
4. Ricollocare l'unità di elaborazione e il coperchio laterale nella posizione originale.

Nota
Se rimane acceso in modo stabile, significa che l'unità di elaborazione non è correttamente installata o posizionata. Se l'icona lampeggia, significa che il coperchio laterale non è montato correttamente o affatto.

Pulizia del serbatoio d'acqua
1. Sollevare il serbatoio dell'acqua per rimuoverlo dalla macchina da caffè e pulirlo con acqua potabile.
2. Riempirlo con acqua potabile fino al segno di massima capienza e rimetterlo nella macchina da caffè.

Pulizia del sistema automatico di schiumatura del latte
Nota
È importante eseguire questa pulizia dopo aver preparato una bevanda a base di latte per garantire il corretto funzionamento del sistema automatico di schiumatura del latte.

1. Posizionare un recipiente sotto l'erogatore del caffè regolabile.
2. Riempire il serbatoio del latte con acqua potabile.
3. Collegare il serbatoio del latte alla macchina come descritto nella sezione "Preparazione del cappuccino".
4. Premere il tasto per schiumare il latte (24).
5. La macchina erogherà acqua calda ed emetterà vapore per pulire il tubo e l'erogatore del latte.
6. Premere nuovamente il pulsante per arrestare l'acqua.
7. Rimuovere il tubo di collegamento del serbatoio del latte, il coperchio dell'erogatore del caffè regolabile e il cappuccinatore. Pulirlo con acqua potabile. Fig. 15

Per pulire il cappuccinatore, seguire i passaggi indicati di seguito:
- Passo 1: separare le due parti del montalatte e pulirle con acqua potabile. Fig 16
  Si può utilizzare una spazzola a setole per pulire l'area circostante della figura e assicurarsi che non rimangano resti.
- Fase 2: ricollocare il montalatte. Fig. 17

8. Inserire nuovamente il cappuccinatore e riposizionare il coperchio. Fig. 18

Pulizia del serbatoio del latte e del tubo di collegamento

Nota

La pulizia quotidiana è importante per garantire il corretto funzionamento della funzione automatica di schiumatura del latte.

1. Svuotare il serbatoio del latte e pulirlo con acqua potabile, rimuovere il pezzo connettore in gomma e il tubo interno del serbatoio del latte e lavarli con acqua potabile; quindi, ricollegarli al coperchio (assicurarsi che siano collegati correttamente).
2. Pulire entrambe le estremità del tubo di collegamento del serbatoio del latte con acqua potabile; assicurarsi che il foro del connettore del cappuccinatore sia pulito (Fig. 19); per pulire il foro, è possibile utilizzare un ago.
3. Riempire il serbatoio del latte con acqua potabile e collegarlo alla macchina.
4. Premere il tasto di schiumatura del latte per attivare questa funzione; l'acqua contenuta nel serbatoio del latte pulirà l'interno del tubo di collegamento. È possibile interrompere la pulizia premendo il pulsante per far schiumare nuovamente il latte.

Decalcificazione

Quando rimane accesa in modo stabile, significa che l'apparecchio deve essere decalcificato. L'apparecchio sarà mantenuto in condizioni ottimali se si esegue questa funzione quando l'apparecchio lo segnala o più frequentemente a seconda della durezza dell'acqua utilizzata. A tal fine, seguire la procedura qui sotto:

1. Riempire completamente il serbatoio dell'acqua.
2. Aggiungere una bustina di prodotto per la pulizia in dotazione col prodotto nel serbatoio dell'acqua.

IMPORTANTE: Non utilizzare aceto o altri prodotti di pulizia non specifici per eseguire l'autopulizia dell'apparecchio. Utilizzare solamente prodotti specifici per macchine da caffè. L'uso di un altro prodotto per la pulizia potrebbe danneggiare l'apparecchio.

3. Collocare un recipiente grande sotto l'erogatore del caffè.
4. In modalità standby, tenere premuto il tasto di accensione/ spegnimento (32) e il tasto caffè forte (20) per 5 secondi. La macchina emette un segnale acustico e e il tasto del caffè forte lampeggia.
5. Premere il tasto del caffè forte (20) per avviare il processo di decalcificazione. Per annullare il processo di decalcificazione e tornare alla modalità standby, premere il tasto di accensione/ spegnimento (32).

Nota

Se si annulla il processo di decalcificazione, l'icona non scomparirà.

6. lampeggia per indicare che la decalcificazione è in corso.
7. Attenzione: tenere la pelle e altre parti del corpo lontane dall'acqua calda.
8. Quando tutta l'acqua presente nel serbatoio è stata erogata, e il pulsante del caffè forte (20) lampeggiano. Rimuovere la soluzione detergente residua dal serbatoio dell'acqua, sciacquarlo e riempirlo di nuovo con acqua pulita fino al segno di massima capienza. Svuotare il contenitore di raccolta e rimetterlo sotto l'erogatore del caffè. Quando il serbatoio dell'acqua viene reinstallato, si spegne. L'apparecchio esegue quindi un processo di risciacquo, in cui eroga prima metà serbatoio d'acqua e poi attende circa un minuto prima di erogare il resto dell'acqua presente nel serbatoio.
9. Al termine del processo di risciacquo, la macchina si spegne automaticamente.

Nota

Per assicurarsi che il processo di decalcificazione sia completo, è necessario avere pazienza durante il processo e assicurarsi che l'apparecchio si sia spento automaticamente.

Funzione di svuotamento del sistema

Si consiglia di utilizzare la funzione di svuotamento del sistema prima di un lungo periodo di inattività per proteggere l'apparecchio dal gelo e prima di ripararlo.

1. In modalità standby, tenere premuto il tasto di accensione/ spegnimento (32) e il tasto caffè delicato (21) per 5 secondi.
2. inizierà a lampeggiare.
3. Rimuovere il serbatoio dell'acqua dal prodotto. rimarrà accesa in modo stabile per indicare che la funzione di svuotamento del sistema è in corso. Prima di rimuovere il serbatoio dell'acqua, è possibile premere il pulsante di accensione/ spegnimento per annullare il processo e tornare alla modalità standby.
4. Al termine della funzione di svuotamento del sistema, l'apparecchio si spegne automaticamente.

Importante

Dopo aver eseguito la funzione di svuotamento del sistema, quando si utilizza di nuovo la macchina, premere il pulsante dell'acqua calda finché la macchina non eroga acqua prima di utilizzare qualsiasi funzione.

Risciacquo manuale

È possibile eseguire un ciclo di risciacquo manuale per pulire sia l'erogatore del caffè che quello del latte dopo l'uso. Si consiglia anche un risciacquo manuale se l'apparecchio non è stato utilizzato per un lungo periodo di tempo.

1. Collocare un recipiente vuoto sotto l'erogatore del caffè regolabile.

2. In modalità standby, tenere premuto il pulsante di accensione/ spegnimento (32) e il pulsante dell'acqua calda (25).
3. L'apparecchio emetterà due segnali acustici e il pulsante dell'acqua calda lampeggerà. Sia l'erogatore del latte che quello del caffè erogano una piccola quantità d'acqua, che viene utilizzata per il risciacquo.

Pericolo: l'acqua erogata è calda. Evitare il contatto con l'acqua o spruzzi.

4. Dopo il risciacquo, la macchina torna in modalità standby.

Pulizia dell'apparecchio

1. Scollegare il cavo dalla corrente.
2. Gettare via l'acqua dalle vaschette raccogligocce.
3. Per pulire le macchie d'acqua dall'apparecchio, utilizzare un panno umido o un detergente non abrasivo.

Importante

Non utilizzare detergenti abrasivi, decalcificanti o aceto per pulire l'apparecchio.

Pulizia dell'uscita del caffè macinato

Il caffè macinato potrebbe attaccarsi alla parete di uscita della macchina da caffè dopo un uso prolungato. Si consiglia di pulire frequentemente l'uscita del caffè seguendo i passaggi qui sotto per garantire una corretta erogazione del caffè macinato.

1. Premere sulla parte inferiore del coperchio laterale.
2. Rimuovere il coperchio laterale.
3. Premere i lati dell'unità di elaborazione.
4. Rimuovere l'unità di elaborazione.
5. Sciacquare l'unità di elaborazione sotto l'acqua corrente del rubinetto. Lasciare asciugare completamente prima di ricollocarla.
6. Utilizzare la spazzola per pulire l'erogatore del caffè macinato e rimuovere eventuali residui di caffè macinato o chicchi di caffè dalla macchina. Fig. 20
7. Pulire bene l'interno dell'apparecchio con un panno. Asciugare completamente l'apparecchio prima di rimettere il coperchio.

6. RISOLUZIONE DEI PROBLEMI

Problema	CAUSA	SOLUZIONE
L'apparato non funziona.	L'apparecchio non è collegato a una presa di corrente.	Collegare l'apparecchio e accenderlo. Controllare il cavo e la spina.
Quando si preme ripetutamente un tasto sul pannello, questo non funziona o funziona con ritardo.	Il dispositivo è soggetto a interferenze elettromagnetiche. Il pannello di controllo è sporco.	Spegnere il dispositivo. Riavviare il dispositivo dopo alcuni minuti. Pulire il pannello di controllo con un panno.
Il caffè non è sufficientemente caldo.	La tazza o il bicchiere non è stato preriscaldato. L'unità di elaborazione è troppo fredda.	Sciacquare la macchina almeno 3 volte prima di erogare il caffè.
Il caffè non esce e il pulsante dell'acqua calda lampeggia.	C'è aria nei condotti della macchina del caffè.	Verificare che il serbatoio dell'acqua sia ben installato e contenga acqua. Premere il pulsante dell'acqua calda finché l'apparecchio non eroga acqua dall'erogatore del latte.
Il primo caffè preparato è di scarsa qualità.	La prima macinazione de macinacaffè non versa abbastanza caffè nell'unità di elaborazione.	Buttate via il caffè. I caffè seguenti saranno di buona qualità.
Il caffè non contiene schiuma o è molto chiaro.	I chicchi di caffè non sono freschi. Macinazione troppo spessa.	Cambiate la marca di chicchi di caffè e usatene una adatta. Impostare una macinazione più fine durante il funzionamento del macinacaffè.
I tasti non rispondono.	Non si stanno premendo i pulsanti dalla parte anteriore del dispositivo.	Premere la parte inferiore del pulsante dalla parte anteriore dell'apparecchio.
L'apparecchio ci mette troppo a riscaldarsi.	Si è formato troppo calcare.	Decalcificare l'apparecchio.
Il serbatoio dell'acqua è stato rimosso o il livello dell'acqua è molto basso, ma 💧 non si accende.	La zona intorno al connettore del serbatoio dell'acqua è bagnata.	Asciugare l'acqua intorno al connettore del serbatoio dell'acqua.

La vaschetta raccogligocce interna contiene molta acqua.	Il caffè macinato troppo fine ostruisce l'uscita dell'acqua.	Impostare una macinazione più spessa durante il funzionamento del macinacaffè.
Il caffè viene erogato troppo lentamente o gocciola.	Il caffè macinato troppo fine ostruisce l'uscita dell'acqua.	Impostare una macinazione più spessa durante il funzionamento del macinacaffè.
L'indicatore del deposito dei chicchi di caffè vuoto lampeggia, ma ci sono ancora chicchi di caffè nel serbatoio.	L'erogatore interno del caffè macinato è bloccato.	Per la pulizia della presa, seguire i passaggi indicati nella sezione "Pulizia e manutenzione".
La macchina non rilascia latte schiumato.	Il sistema automatico di schiumatura del latte è sporco o non è installato correttamente. Il foro del tubo di collegamento del contenitore del latte è ostruito da residui di latte. Il tipo di latte utilizzato non è adatto alla formazione di schiuma. Il latte è troppo caldo.	Pulire il sistema automatico di schiumatura del latte e verificare che sia installato correttamente. Consultare la sezione "Pulizia giornaliera dell'apparecchio", seguire i passaggi della sezione "Pulizia del serbatoio del latte e del tubo di collegamento", pulire il tubo di collegamento e assicurarsi che il foro del tubo di collegamento sia pulito; utilizzare l'ago per pulire il foro. I diversi tipi di latte avranno risultati diversi in quanto alla quantità e qualità della schiuma. Il latte di mucca intero dà buoni risultati. Usare latte freddo.

Il foro del tubo di collegamento del contenitore del latte è ostruito da residui di latte difficili da rimuovere.	Il tubo di collegamento non è stato pulito per un lungo periodo di tempo.	Lasciare l'erogatore in acqua calda per un'ora, seguire le istruzioni del paragrafo "Pulizia del serbatoio del latte e dell'erogatore", continuare a utilizzare la funzione di schiumatura del latte finché l'apparecchio non eroga l'acqua senza problemi. Utilizzare un ago per pulire il foro.
La macchina del caffè schizza il latte sul tavolo.	Il tubo di erogazione del latte non è posizionato correttamente.	Posizionarlo bene.
L'indicatore di decalcificazione continua a lampeggiare anche se il processo di decalcificazione è concluso.	Il processo di decalcificazione non è concluso.	Aspettare pazientemente che il processo concluda. La macchina si spegne automaticamente. Non spegnerla manualmente.

7. SPECIFICHE TECNICHE

Prodotto: Power Matic-ccino Cremma
Codice prodotto: 01627
Potenza: 1235-1470 W
Tensione e frequenza: 220-240V, 50-60 Hz
Le specifiche tecniche possono cambiare senza previa notifica per migliorare la qualità del prodotto.
Prodotto in Cina | Progettato in Spagna

8. RICICLAGGIO DI APPARECCHIATURE ELETTRICHE ED ELETTRONICHE

Questo simbolo indica che, in conformità con le normative vigenti, il prodotto e/o la batteria devono essere smaltiti separatamente dai rifiuti domestici. Quando questo prodotto raggiunge la fine della sua vita utile, è necessario rimuovere le pile/batterie/accumulatori e portarlo in un punto di raccolta designato dalle autorità locali.

Per informazioni dettagliate su come smaltire correttamente le apparecchiature elettriche ed elettroniche e/o le batterie, il consumatore dovrà contattare le autorità locali.
Il rispetto delle linee guida di cui sopra aiuterà a proteggere l'ambiente.

9. GARANZIA E SUPPORTO TECNICO

Cecotec sarà responsabile nei confronti dell'utente finale o del consumatore per qualsiasi difetto di conformità esistente al momento della consegna del prodotto nei termini, condizioni e scadenze stabilite dalla normativa vigente.
Si raccomanda che le riparazioni siano effettuate da personale specializzato.
Se si riscontra un problema con il prodotto o in caso di dubbi, si prega di contattare il supporto tecnico ufficiale Cecotec al numero +34 96 321 07 28.

10. COPYRIGHT

I diritti di proprietà intellettuale dei testi di questo manuale appartengono a CECOTEC INNOVACIONES, S.L. Tutti i diritti riservati. Il contenuto di questa pubblicazione non può essere, in tutto o in parte, riprodotto, archiviato in un sistema di recupero, trasmesso o distribuito con qualsiasi mezzo (elettronico, meccanico, fotocopia, registrazione o simile) senza la previa autorizzazione di CECOTEC INNOVACIONES, S.L.

1. PEÇAS E COMPONENTES

Fig. 1
1. Grelha da gaveta de recolha de pingos exterior
2. Gaveta de recolha de pingos interior
3. Depósito de resíduos
4. Bico de café regulável
a. Tampa de saída do café regulável
b. Peça de fazer espuma de leite / Cappuccinatore
c. Entrada do tubo conector do depósito de leite
d. Saída de café
e. Saída de leite
5. Painel de controlo
6. Depósito de grãos de café
7. Tampa do depósito de grãos de café
8. Depósito de água
9. Cabo de alimentação
10. Tampa lateral
11. Unidade de processamento
12. Escova de limpeza
13. Depósito de leite
14. Tampa do depósito de leite
15. Conduto do depósito de leite
16. Conetor do tubo ao cappuccinatore
17. Peça de borracha conetora
18. Tubo interior do depósito de leite
19. Agulha

Painel de controlo
Fig. 2
20. Botão de café curto: preparará um café com mais café moído e menos água.
21. Botão de café cheio: preparará um café com menos café moído e mais água.
22. Botão Cappuccino: preparará um café com leite e muita espuma, deitando primeiro o leite e depois o café.
23. Botão Latte macchiato: prepare um café com leite e espuma, vertendo o leite e depois o café.
24. Botão de espuma de leite.
25. Função de água quente.
26. Se o ícone piscar: nível de água baixo/ tanque de água não instalado.
27. Se o ícone piscar: Insira os grãos de café.
28. Se o ícone for fixo: o depósito de resíduos está cheio.

Se o ícone piscar: a gaveta de recolha de pingos interior / o depósito de resíduos não instalado.
29. Se o ícone for fixo: a unidade de processamento não está instalada ou não corretamente.
Se o ícone piscar: a tampa lateral está aberta ou não está corretamente posicionada.
30. Se o ícone for fixo: a máquina de café deve ser descalcificada.
Se o ícone piscar: o processo de descalcificação está em curso.
31. A função de esvaziamento do sistema está a ser executada.
32. Botão de Ligar/Desligar.

Acessórios
O produto inclui três saquetas de agente de limpeza para o processo de autolimpeza.

NOTA
Os gráficos deste manual são representações esquemáticas e podem não corresponder exatamente ao produto.

2. ANTES DE USAR

- Este aparelho é acondicionado em embalagens concebidas para o proteger durante o transporte. Retire o aparelho da sua caixa e remova todo o material de embalagem. Pode manter a caixa original e outras embalagens num local seguro para evitar danos no aparelho, caso necessite de o transportar no futuro. Se deseja descartar a embalagem original, certifique-se de reciclar todos os elementos corretamente.
- Certifique-se de que todas as peças e componentes estejam incluídos e em bom estado. Se faltar alguma peça ou não estiverem em bom estado, entre em contacto com o Serviço de Assistência Técnica oficial da Cecotec.

3. INSTALAÇÃO

1. Remova os plásticos de proteção, autocolantes e qualquer outro material de embalagem do dispositivo.
2. Coloque o aparelho sobre uma superfície segura e estável com uma tomada acessível e uma distância mínima entre as paredes do aparelho e os outros aparelhos. Fig. 3
3. Encha o depósito de água com água (veja a seção "Encher o depósito de água").
4. Encha o depósito dos grãos de café com os grãos (veja 'Encher o recipiente dos grãos de café').
5. Desenrole e puxe o cabo de alimentação e insira o conetor na parte de trás da máquina de café. Insira a outra extremidade do cabo de alimentação numa tomada com uma tensão adequada.

Conselho

A lavagem automática não será efetuada se o aparelho for desligado durante um curto período de tempo. Pode desativar esta função seguindo estes passos se estiver ativa, ou ative-a se estiver desativada.

Passo 1: remova a tampa lateral.
Passo 2: Pressione o botão on/off até o dispositivo emitir um sinal sonoro.

Nota
Prima o botão de água quente para limpar o interior da máquina antes da primeira utilização.

4. FUNCIONAMENTO

Encher o depósito de água
Ao piscar, indica que o depósito de água tem um nível de água baixo e que o depósito de água deve ser enchido.
1. Levante o depósito de água usando a tampa como pega. Fig. 4
2. Lave o depósito de água com água potável, encha o depósito até à marca Max e volte a colocá-lo na máquina. Certifique-se de que esteja encaixado na posição correta.

Nota
Para evitar o derramamento de água para fora do depósito de água, não utilize um recipiente para deitar água diretamente no tanque. Fig. 5

Importante
Nunca encha o depósito de água com água quente, morna, água carbonatada ou qualquer outro líquido que possa danificar o depósito e a máquina de café.

Enchimento do depósito de grãos de café
Se piscar, indica que tem de encher o depósito dos grãos de café:
1. Retire a tampa do depósito de grãos de café.
2. Verta aos poucos os grãos de café.
3. Substitua a tampa do depósito.

Importante
Encha o depósito dos grãos apenas com os grãos de café torrados naturais. A utilização de café moído, café instantâneo, café caramelizado ou qualquer outro objeto poderia danificar o aparelho. Nunca utilize café não torrado, café torrado ou uma mistura de café natural e torrado.

Preparação do café cheio e curto

1. Certifique-se de que a gaveta de recolha de pingos interior esteja posicionada por baixo da saída de café e de que haja água no depósito de água e prima o botão On/Off para ligar a máquina. O botão de água quente começará a piscar e a máquina irá automaticamente enxaguar e jorrar água tanto do bico de leite como do bico de café. Pode cancelar este processo premindo o botão de água quente.
2. Quando a lavagem tiver terminado, os botões de função no painel de controlo ativar-se-ão (modo de espera) indicando que o aparelho está pronto para fazer café.
3. Coloque um copo ou chávena debaixo do bico de café e ajuste a altura do bico de acordo com a altura do recipiente. Dependendo do tamanho do recipiente (altura e largura), pode remover a gaveta de pingos interior, como mostrado na figura 6.
4. Dependendo do sabor do café que pretenda obter, prima o botão café curto (20) ou café cheio (21).
5. O botão de café que premir acenderá, indicando que o aparelho está a preparar café.
6. Quando a máquina voltar ao modo standby, o café está pronto a beber.

Preparação do cappuccino

Montagem do sistema automático de espuma de leite. Fig. 7

1. Coloque a peça de ligação de borracha no orifício do interior da tampa.
2. Insira o tubo interior do depósito do leite no conector de borracha do interior da tampa.
3. Insira o conector do tubo do depósito do leite no conector de borracha do interior da tampa.
4. Retire a tampa da entrada do cappuccinatore e insira o tubo conector do depósito de leite na entrada.

5. Retire o depósito de leite e abra a tampa. prima o botão Ligado/Desligado para ligar a máquina. Certifique-se de que a gaveta de recolha de pingos interior esteja posicionada por baixo da saída do café e de que há água no depósito de água.
6. Coloque um recipiente por baixo da saída.
7. Se pressionar o botão cappuccino (22), este acender-se-á para indicar que está a ser preparado um cappuccino. O indicador permanecerá aceso durante o processo de preparação.
8. A máquina de café distribuirá primeiro o leite e depois o café.
9. A preparação parará automaticamente. Se quiser pará-la, prima novamente o botão cappuccino durante o funcionamento. Pode parar a preparação de leite e do café separadamente, premindo o botão durante cada preparação.
10. Retire o recipiente de leite do aparelho, desligando o tubo de ligação da entrada do cappuccinatore e coloque-o no frigorífico.
11. Após a utilização, veja a secção "Limpeza diária do aparelho" para limpar o sistema automático de espuma de leite.

Nota

- Limpe o sistema automático de espuma do leite antes da primeira utilização.
- Utilize leite frio (a uma temperatura de aproximadamente 5 °C/41 °F) com um teor de gordura de pelo menos 3 % para assegurar um resultado ótimo de espuma.

Advertência

- Quando a preparação começar, o aparelho pode salpicar leite quente ou emitir vapor.
- Coloque o tubo conector do recipiente do leite à volta da tampa do recipiente do leite após cada utilização. Não o deixe cair, pois pode derramar leite devido à diferença de pressão.

Preparação do latte macchiato

Instale o sistema automático de espuma de leite como descrito na seção "Preparação do cappuccino".

1. Retire o depósito de leite e abra a tampa. Prima o botão Ligado/Desligado para ligar a máquina. Certifique-se de que a gaveta de recolha de pingos interior esteja posicionada por baixo da saída do café e de que há água no depósito de água. O aparelho realizará um enxaguamento automático e ejetará uma quantidade de água equivalente a uma pequena chávena. Pode cancelar este processo premindo o botão de água quente.
2. Coloque um recipiente por baixo da saída.
3. Se carregar no botão latte macchiato (23), este acender-se-á para indicar que está a ser preparado um latte macchiato. O indicador permanecerá aceso durante o processo de preparação.
4. A máquina de café distribuirá primeiro o leite e depois o café.
5. A preparação parará automaticamente. Se quiser pará-la, prima novamente o botão durante o funcionamento. Pode parar a preparação de leite e do café separadamente, premindo o botão durante cada preparação.
6. Retire o depósito do leite do aparelho e coloque-o no frigorífico.
7. Após a utilização, veja a seção "Limpeza diária do aparelho" para limpar o sistema automático de espuma de leite.

Nota

Utilize leite frio (a uma temperatura de aproximadamente 5 °C/41 °F) com um teor de gordura de pelo menos 3 % para assegurar um resultado ótimo de espuma.

Advertência

- Quando a preparação começar, o aparelho pode salpicar leite quente ou emitir vapor.
- Coloque o tubo conector do recipiente do leite à volta da tampa do recipiente do leite após cada utilização. Não o deixe cair, pois pode derramar leite devido à diferença de pressão.

Preparação de espuma de leite
Instale o sistema automático de espuma de leite como descrito na seção "Preparação do cappuccino".
1. Coloque um recipiente por baixo da saída.
2. Retire o depósito de leite e abra a tampa.
3. Ligue o sistema de fazer espuma de leite no aparelho.
4. Pressione o botão da espuma de leite (24). A luz indicadora acender-se-á durante a preparação.
5. Após a utilização, veja a secção "Limpeza diária do aparelho" para limpar o sistema automático de espuma de leite.

Nota
Utilize leite frio (a uma temperatura de aproximadamente 5 °C/41 °F) com um teor de gordura de pelo menos 3 % para assegurar um resultado ótimo de espuma.

Advertência
- Quando a preparação começar, o aparelho pode salpicar leite quente ou emitir vapor.
- Coloque o tubo conector do recipiente do leite à volta da tampa do recipiente do leite após cada utilização. Não o deixe cair, pois pode derramar leite devido à diferença de pressão.

Água quente
1. Coloque um recipiente por baixo da saída.
2. Prima o botão de água quente (25), acender-se-á para indicar que a função foi ativada e a máquina dispensará a água quente do bico de leite. O indicador permanecerá aceso durante o processo de preparação.

Desligar a máquina de café
Para desligar a máquina, prima o botão Ligar/Desligar.

Desligamento automático
O aparelho está equipado com um sistema de desligamento automático. Dependendo do modo selecionado, o aparelho terá um tempo de desligamento automático diferente (veja a seção "Modos").

Definição da quantidade de café/água quente/espuma
Pode salvar a quantidade desejada de café, espuma de leite ou água quente.
Deve seguir estes passos enquanto espumar o leite, distribuir água quente ou preparar um café cheio ou curto, latte macchiato ou cappuccino:

1. Enquanto a máquina estiver a preparar café (cheio ou curto) ou a distribuir espuma de leite ou água quente, mantenha premido o botão da opção selecionada. O aparelho deve continuar a distribuir a bebida escolhida.

2. Quando a quantidade de bebida corresponder à quantidade desejada, solte o botão. A máquina de café apitará duas vezes, indicando que a quantidade de bebida foi salva.
3. Para o cappuccino e o latte macchiato, é necessário executar as etapas 1 e 2 tanto para o leite como para o café.

Definição do nível de moagem
Pode regular o nível de moagem do moedor a rodar o botão de definição no depósito dos grãos de café:
1. Enquanto o moedor está a funcionar, pode ajustar a botão para alterar a configuração. ATENÇÃO: Nunca altere as configurações do moinho quando não estiver em funcionamento, pois isto pode danificá-lo.
2. Os pontos do botão indicam o nível de moagem. Fig. 8

Modos
A máquina tem 3 modos diferentes: modo por defeito, modo ECO e modo rápido. No modo ECO, o aparelho poupará mais energia. No modo rápido, o utilizador pode preparar o café mais rapidamente do que no modo por defeito.

	Modo ECO	Modo rápido	Modos predefinidos
Luz indicadora	Não	Sim	Sim
Pré-infusão*	Sim	Não	Sim
Tempo de desligar automático	10 min	30 min	20 min
Definição da quantidade de café/ leite/água quente	Sim	Sim	Sim

***Nota:**
A função de pré-infusão hidrata o café moído na máquina com uma pequena quantidade de água antes de o café ser totalmente extraído. Isto expande o café para criar uma maior pressão na máquina de café, o que ajuda à extração de todos os óleos e o pleno sabor do café moído.

1. Quando a máquina estiver em modo de espera, mantenha premido o botão Ligar/Desligar durante 5 segundos.
2. O painel de controlo exibirá as seguintes indicações para os diferentes modos:

	Botão de água quente (25)	Botão de café curto (20)	Botão de café cheio (21)
Em modo ECO	ignição fixa	a piscar	a piscar

Em modo rápido	a piscar	ignição fixa	a piscar
No modo por defeito	a piscar	a piscar	ignição fixa

3. Prima o botão de água quente (25) para entrar no modo ECO, o botão de café curto (20) para entrar no modo rápido e o botão de café cheio (21) para entrar no modo por defeito. O dispositivo emitirá dois sinais sonoros para indicar que um dos modos acima foi selecionado. (Nota: se premir o botão correspondente ao modo já selecionado, a máquina não responderá).
4. Se não quiser alterar as definições, prima novamente o botão ligar/desligar ou espere cerca de 10 segundos para que o dispositivo volte ao modo de espera.

5. LIMPEZA E MANUTENÇÃO

Limpeza diária da máquina de café
A limpeza e a manutenção adequadas do aparelho é importante para prolongar a sua vida útil.

Limpeza da gaveta de recolha de pingos interior e o depósito de resíduos
Esvazie e limpe diariamente a gaveta de recolha de pingos.
1. Remova a grelha da gaveta de recolha de pingos exterior. Fig. 9
2. Esvazie a água da gaveta de recolha de pingos para uma pia e enxaguá-la com água. Em seguida, seque a gaveta de recolha de pingos.
3. Deslize a gaveta de recolha de pingos interior e o depósito de resíduos para fora. Fig. 10
4. Esvazie o depósito de resíduos e limpe-o. Também a gaveta de recolha de pingos interior com água. Depois seque-os.
5. Substitua novamente o depósito de resíduos na gaveta de recolha de pingos interior e coloque-o de novo na sua posição original. Fig. 11
6. Devolva a grelha da gaveta de recolha de pingos exterior à sua posição original. Fig. 12

Nota
Se acender de forma fixa, o contentor de resíduos deve ser esvaziado.
Se piscar, o contentor de resíduos não foi instalado.

Limpeza da unidade de processamento. Fig. 13-14
1. Pressione ligeiramente na parte inferior da tampa lateral para a remover.
2. Prima os botões laterais para libertar a unidade de processamento e retire-a.
3. Lave a unidade de processamento com água potável. A seguir, seque a unidade de processamento
4. Coloque a unidade de processamento e a tampa lateral novamente na sua posição original.

Nota
Se ⚠ parecer fixo, indica que a unidade de processamento não está instalada ou não está posicionada corretamente. Se o ícone piscar: a tampa lateral está aberta ou não está corretamente posicionada.
Limpeza do depósito de água
1. Levante o depósito de água para o retirar da máquina e limpá-lo com água potável.
2. Encha-o com água potável até à marca Max e coloque-o de volta na máquina de café.

Limpeza do sistema automático de espuma de leite
Nota
É importante que efetue esta limpeza depois de preparar uma bebida láctea para garantir que o sistema automático de espuma de leite está a funcionar adequadamente.

1. Coloque um recipiente vazio por baixo da saída de café regulável.
2. Encha o depósito de leite com água potável.
3. Ligue o depósito do leite à máquina de café, conforme descrito na seção "Preparação do cappuccino".
4. Pressione o botão da espuma de leite (24).
5. A máquina de café dispensará água quente e ejetará vapor para limpar o tubo e o a saída do leite.
6. Prima novamente o botão para parar a água.
7. Retire o tubo de ligação do depósito de leite, a tampa ajustável da saída do café e o cappuccinatore. Limpe-o com água potável. Fig. 15

Para limpar o cappuccinatore, siga os passos abaixo:
- Passo 1: Separe as duas partes da peça de fazer espuma de leite e limpe-as com água potável. Fig 16
  Pode usar uma escova de cerdas para limpar a área à volta da figura, de modo a garantir que não restem detritos.
- Passo 2: Remonte a peça de fazer espuma de leite. Fig. 17

8. Volte a inserir o cappuccinatore no lugar e ponha a tampa. Fig. 18

Limpeza do depósito de leite e do tubo conector

Nota
A limpeza diária é importante para assegurar que a função de fazer espuma de leite automática está a funcionar devidamente.
1. Esvazie o depósito de leite e limpe-o com água potável, retire o conector de borracha e o tubo interior do depósito de leite. Lave-os com água potável, depois volte a ligá-los à

tampa (certifique-se de que estejam devidamente ligados).
2. Limpe ambas as extremidades do tubo conector do tanque de leite com água potável. A seguir, certifique-se de que o orifício do conector do cappuccinatore está limpo (Fig. 19). Note que pode usar a agulha para limpar o orifício.
3. Encha o depósito de leite com água potável e conecte-eo à máquina de café.
4. Prima o botão de espuma de leite para ativar esta função, a água no depósito do leite limpará o interior do tubo conector. Pode parar a limpeza premindo novamente o botão para espumar o leite.

Descalcificação

Quando se acender de forma constante, isto indica que o aparelho precisa de ser descalcificado. O aparelho será mantido em ótimas condições se desempenhar esta função quando a máquina o indicar ou com maior frequência, dependendo da dureza da água utilizada. Para o fazer, siga estes passos:

1. Encha o depósito de água completamente.
2. Adicione uma saqueta de produto de limpeza, incluída com o produto, ao depósito de água.

IMPORTANTE: Não utilize vinagre ou outros produtos de limpeza não específicos para efetuar a autolimpeza do aparelho. Utilize unicamente produtos de limpeza específicos para máquinas de café. A utilização de qualquer outro produto de limpeza pode danificar o aparelho.

3. Coloque uma tigela grande em baixo da saída de café.
4. Em modo de espera, mantenha premidos o botão Ligar/Desligar (32) e o botão de café curto (20) durante 5 segundos. A máquina apitará e o botão de café curto piscará.
5. Prima o botão de café curto (20) para confirmar o início do processo de descalcificação. Para cancelar o processo de descalcificação e voltar ao modo standby, prima o botão Ligar/Desligar (32).

Nota

Se cancelar o processo de descalcificação, o ícone permanecerá.

6. piscará para indicar que a descalcificação está em curso.
7. Atenção: Mantenha a pele e outras partes do corpo longe de água quente.
8. Quando toda a água do tanque é dispensada, e o botão de café curto (20) piscará. Remova qualquer solução de limpeza restante do tanque de água, enxague-o e encha-o novamente com água limpa até à marca Max. Esvazie o recipiente de recolha e volte a colocá-lo debaixo do dispensador de café. Ao reinstalar o tanque de água, desligar-se-á. O aparelho realizará então um processo de enxaguamento, onde primeiro dispensará meio depósito de água e depois esperará cerca de um minuto antes de dispensar o resto da água no depósito.
9. Quando o processo de enxaguamento ter terminado, a máquina desligar-se-á automaticamente.

Nota

Para assegurar que o processo de descalcificação esteja completado, ser paciente durante o processo e certifique-se de que o aparelho se desligou automaticamente.

Função de esvaziamento do sistema

Recomenda-se a utilização da função de drenagem do sistema antes de um longo período de inatividade, para proteger o aparelho contra a geada e antes de reparar o produto.

1. Em modo de espera, mantenha premidos o botão Ligar/Desligar (32) e o botão de café cheio (21) durante 5 segundos.
2. começará a piscar.
3. Retire o depósito de água do produto. iluminar-se-á com firmeza para indicar que o sistema está em vias de ser esvaziado. Pode premir o botão ligar/desligar antes de remover o depósito de água para cancelar o processo e voltar ao modo standby.
4. Quando a função de esvaziamento do sistema estiver concluída, o aparelho desligar-se-á automaticamente.

Importante

Depois de executar a função de descarga do sistema, quando voltar a utilizar a máquina, pressione o botão de água quente até que a máquina dispense água antes de utilizar qualquer uma das funções.

Lavagem manual

Pode efctuar um ciclo de lavagem manual para limpar tanto o bico de café como o bico de leite após a sua utilização. Recomenda-se também uma lavagem manual se o aparelho não tiver sido utilizado durante um longo período de tempo.

1. Coloque um recipiente vazio por baixo da saída de café regulável.
2. Em modo de espera, prima e mantenha premidos o botão ligar/desligar (32) e o botão água quente (25).
3. A máquina apitará duas vezes e o botão de água quente piscará. Tanto o bico de leite como o bico de café ejetarão então uma pequena quantidade de água, que é utilizada para o enxaguamento.

Perigo: A água ejetada é quente. Evite o contacto com a água ou os salpicos.

4. Após o enxaguamento, a máquina voltará ao modo standby.

Limpeza da máquina de café

1. Desligue o cabo da fonte de alimentação.
2. Deite fora a água das gavetas de recolha de pingos.
3. Utilize um pano húmido ou um agente de limpeza não abrasivo para limpar as nódoas de água do aparelho.

Importante
Não utilize quaisquer agentes de limpeza abrasivos, descalcificadores ou vinagre para limpar o aparelho.

Limpeza da saída do café moído
O café moído pode colar-se à parede de saída da máquina após a sua utilização durante um longo período de tempo. Recomenda-se a limpeza frequente do bico, seguindo estas etapas para garantir que a máquina possa dispensar café moído.

1. Pressione na parte inferior da tampa lateral.
2. Retire a tampa lateral.
3. Pressione os lados da unidade de processamento.
4. Retire a unidade de processamento
5. Lave a unidade de processamento com água corrente da torneira. Deixe que se sequem por completo antes de voltar a reinstalar as partes.
6. Utilize a escova de limpeza para limpar o bico de café moído e remover qualquer café ou grão de café moído restante da máquina. Fig. 20
7. Utilize um pano para limpar bem o interior do aparelho. Seque completamente o aparelho antes de substituir a tampa.

6. RESOLUÇÃO DE PROBLEMAS

PROBLEMA	CAUSA	SOLUÇÃO
O aparelho não funciona.	O aparelho não está ligado a uma tomada adequada.	Desconecte o aparelho e ligue. Verifique o cabo e a ficha.
Quando se prime repetidamente um botão no painel, este não funciona ou funciona com demora.	O dispositivo está sujeito às interferências eletromagnéticas. O painel de controlo está sujo.	Desligue o aparelho. Reinicie o dispositivo após alguns minutos. Limpe o painel de controlo com um pano.
O café não está suficientemente quente.	Não preaqueceu a chávena nem o copo. A unidade de processamento está demasiado fria.	Lave a máquina pelo menos 3 vezes antes de preparar o café.
O café não sai e o botão de água quente pisca.	Há ar nos condutos da máquina de café.	Certifique-se de que o depósito de água esteja bem instalado e contenha água. Prima o botão de água quente até que a máquina dispensar a água do bico de leite.
O primeiro café preparado é de má qualidade.	A primeira passagem do moedor não deita café suficiente na unidade de processamento.	Deite fora esse café. Os outros cafés serão de boa qualidade.
O café não tem espuma ou é muito claro.	Os grãos de café não são frescos. O nível de moagem é muito grosso.	Mude a marca dos grãos de café e utilize uma marca adequada. Defina o nível de moagem a um nível mais fino durante o funcionamento do moedor.
Os botões não respondem.	Não se está a premir os botões a partir da frente do dispositivo.	Pressione a parte inferior do botão a partir da parte da frente do aparelho.
O aparelho demora demasiado tempo a aquecer.	Formou-se demasiado calcário.	Descalcifique o aparelho.
O depósito de água foi removido ou o nível da água é muito baixo, mas 💧 não liga.	A área de ligação do reservatório de água está húmida.	Retire a água à volta do conector do reservatório de água.
A gaveta de recolha de pingos interior tem muita água.	O café moído demasiado fino está a bloquear a saída de água.	Defina o nível de moagem do café para um nível mais grosso durante o funcionamento do moedor.
O café é dispensado muito lentamente ou gota a gota.	O café moído demasiado fino está a bloquear a saída de água.	Defina o nível de moagem do café para um nível mais grosso durante o funcionamento do moedor.

O indicador do depósito de grãos de café vazio pisca, mas ainda há grãos de café no depósito dos grãos.	A saída de café moído interna está bloqueada.	Siga os passos na seção "Limpeza e manutenção" para limpar a saída.
A máquina de café não liberta leite espumado.	O sistema automático de espuma de leite é sujo ou não instalado corretamente. O orifício no tubo conector do depósito do leite é bloqueado com resíduos de leite. O tipo de leite utilizado não é adequado para a formação de espuma. O leite está demasiado quente.	Limpe o sistema automático da espuma do leite e certifique-se de que esteja corretamente instalado. Consulte a seção "Limpeza diária do aparelho". Siga os passos na seção "Limpeza do recipiente do leite e do tubo conector", limpe o tubo conector e certifique-se de que o orifício deste esteja limpo. Utilize a agulha para limpar o orifício. Os diferentes tipos de leite terão resultados diferentes quanto à quantidade e qualidade da espuma. O leite de vaca inteiro dá bons resultados. Use leite frio.
O orifício no tubo conector do depósito do leite bloqueou-se com resíduos de leite que não podem ser devidamente limpos.	O tubo conector não foi limpo durante um longo período de tempo.	Imerja durante uma hora o tubo conector em água quente. Siga as instruções na seção "Limpar o recipiente do leite e o bico" e continue a utilizar a função de espuma do leite até a máquina ejetar a água regularmente. Utilize uma agulha para limpar o orifício.
A máquina de café espalha leite sobre a mesa.	O tubo de distribuição de leite não está posicionado devidamente.	Posicione bem o tubo.

O indicador de descalcificação continua a piscar mesmo que o processo de descalcificação tenha parado.	O processo de descalcificação ainda não foi concluído.	Seja paciente e espere até que o processo esteja concluído. A máquina de café desliga-se automaticamente, não a desligue manualmente.

7. ESPECIFICAÇÕES TÉCNICAS

Produto: Power Matic-ccino Cremma
Referência: 01627
Potência: 1235-1470 W
Tensão e frequência: 220-240 V ~ 50-60 Hz
As especificações técnicas podem ser alteradas sem notificação prévia para melhorar a qualidade do produto.
Fabricado na China | Desenhado em Espanha

8. RECICLAGEM DE APARELHOS ELÉTRICOS E ELETRÓNICOS

Este símbolo indica que, de acordo com os regulamentos aplicáveis, o produto e/ou bateria deve ser eliminado separadamente do lixo doméstico. Quando este produto atingir o fim da sua vida útil, deverá remover as pilhas/baterias/acumuladores e levá-lo para um ponto de recolha designado pelas autoridades locais.
Para obter informação detalhada acerca da forma mais adequada de eliminar os seus equipamentos elétricos e eletrónicos e/ou as correspondentes baterias, o consumidor deverá contactar com as autoridades locais.
A conformidade com as diretrizes acima referidas ajudará a proteger o ambiente.

9. GARANTIA E SAT

A Cecotec será responsável perante o utilizador final ou consumidor por qualquer falta de conformidade que exista no momento da entrega do produto nos termos, condições e prazos estabelecidos pelos regulamentos aplicáveis.
Recomenda-se que as reparações sejam efetuadas por pessoal qualificado.
Se detetar um incidente com o produto ou tiver alguma dúvida, contacte o Serviço de Assistência Técnica oficial da Cecotec através do número +34 96 321 07 28.

10. COPYRIGHT

Os direitos de propriedade intelectual dos textos deste manual pertencem à CECOTEC INNOVACIONES, S.L. Todos os direitos reservados. O conteúdo desta publicação não pode, no todo ou em parte, ser reproduzido, armazenado num sistema de recuperação, transmitido ou distribuído por qualquer meio (eletrónico, mecânico, fotocópia, gravação ou similar) sem a autorização prévia da CECOTEC INNOVACIONES, S.L.

1. ONDERDELEN EN COMPONENTEN

Fig. 1

1. Buiten lekbak
2. Binnen lekbak
3. Bakje voor koffiedik
4. Verstelbare koffie-uitloop

a. Verstelbare deksel voor koffie-uitloop
b. Melkopschuimer / Cappuccinatore
c. Inlaat aansluitbuis melkreservoir
d. Koffiedispenser
e. Melkdispenser

5. Bedieningspaneel
6. Koffiebonenreservoir
7. Afdekking koffiebonenreservoir
8. Waterreservoir
9. Kabel
10. Zijklep
11. Verwerkingseenheid
12. Schoonmaakborstel
13. Melkreservoir
14. Deksel van het melkreservoir
15. Aansluitslang melkreservoir
16. Slangaansluiting naar de cappuccinatore
17. Rubberen verbindingsstuk
18. Binnenslang melkreservoir
19. Naald

Controlepaneel

Fig. 2

20. Intense coffee knop: deze zet een koffie met meer gemalen koffie en minder water.
21. Zachte koffie knop: deze zet een koffie met minder gemalen koffie en meer water.
22. Cappuccino knop: Maakt een latte met veel schuim door eerst de melk erin te gieten en dan de koffie.
23. Latte macchiato knop: u bereidt een koffie met opgeschuimde melk, eerst de melk erbij en dan de koffie.
24. Opgeschuimde melk knop.
25. Heet water knop.
26. Als het pictogram knippert: laag waterpeil/waterreservoir niet geïnstalleerd.
27. Als het pictogram knippert: koffiebonen plaatsen.
28. Als het pictogram vast staat: de afvaltank is vol.

Als het pictogram knippert: binnenste lekbak/afvalbak niet geïnstalleerd.
29. Als het pictogram ononderbroken is: de processor is niet of niet correct geïnstalleerd.
Als het pictogram knippert: de zijklep is open of niet correct geplaatst.
30. Als het pictogram ononderbroken is: u moet het koffiezetapparaat ontkalken.
Als het pictogram knippert: het ontkalkingsproces is bezig.
31. De functie voor het leegmaken van het systeem wordt uitgevoerd.
32. Aan / uit knop.

Accessoires
Het product bevat drie zakjes reinigingsproduct voor het zelfreinigende proces.

OPMERKING
De afbeeldingen in deze handleiding zijn schematische weergaven en komen mogelijk niet exact overeen met die op het product.

2. VÓÓR GEBRUIK

- Dit apparaat is verpakt in een verpakking die is ontworpen om het tijdens verzending te beschermen. Haal het apparaat uit de doos en verwijder al het verpakkingsmateriaal. U kunt de originele doos en andere verpakkingsitems op een veilige plaats bewaren om schade aan het apparaat te voorkomen als u het in de toekomst moet vervoeren. Als u de originele verpakking wilt weggooien, zorg er dan voor dat u alle items op de juiste manier recyclet.
- Zorg ervoor dat alle onderdelen en componenten aanwezig zijn en in goede staat verkeren. Als er iets ontbreekt of niet in goede staat is, neem dan onmiddellijk contact op met de Technische Dienst van Cecotec.

3. INSTALLATIE

1. Verwijder de beschermende kunststoffen, stickers en ander verpakkingsmateriaal van het apparaat.
2. Plaats het apparaat op een veilige en stabiele ondergrond met een toegankelijk stopcontact en een minimale afstand tussen de wanden van het apparaat en andere apparaten. Fig. 3
3. Vul het waterreservoir met water (zie hoofdstuk “Het waterreservoir vullen”).
4. Vul het koffiebonenreservoir met koffiebonen (zie het hoofdstuk “Koffiebonenreservoir vullen”).
5. Rol het netsnoer uit en trek het recht en steek de stekker in de achterkant van het koffiezetapparaat. Steek het andere uiteinde van het netsnoer in een stopcontact met een geschikt voltage.

Advies
Automatische spoeling vindt niet plaats als het apparaat korte tijd uitgeschakeld is. U kunt deze functie uitschakelen door deze stappen te volgen als deze is ingeschakeld, of inschakelen als deze is uitgeschakeld.

Stap 1: Verwijder de zijklep.
Stap 2: Druk op de aan/uit knop totdat het apparaat piept.

Opmerking
Druk voor het eerste gebruik op de heetwaterknop om de binnenkant van het koffiezetapparaat te reinigen.

4. WERKING

Het waterreservoir vullen
Als knippert, geeft dit aan dat het waterreservoir een laag waterpeil heeft en dat u het waterreservoir moet vullen.
1. Til het waterreservoir op, gebruik hiervoor het deksel alsof het een handvat is. Fig. 4
2. Spoel het waterreservoir om met drinkwater, vul het tot aan de Max-markering en plaats het terug op het apparaat. Zorg ervoor dat deze correct is geplaatst.

Opmerking
Om te voorkomen dat er water uit het waterreservoir stroomt, mag u geen bak gebruiken om water rechtstreeks in het reservoir te gieten. Fig. 5

Belangrijk
Vul het waterreservoir nooit met heet, lauw, bruisend water of een andere vloeistof die het reservoir en het koffiezetapparaat kan beschadigen.

Koffiebonenreservoir vullen
Als knippert, betekent dit dat u het koffiebonenreservoir moet vullen:
1. Verwijder de deksel van het koffiebonenreservoir.
2. Schenk voorzichtig de koffiebonen erbij.
3. Plaats de deksel terug.

Belangrijk
Vul het koffiebonenreservoir alleen met natuurlijk gebrande koffiebonen. Het gebruik van gemalen, oploskoffie, gekarameliseerde koffie of enig ander voorwerp kan het apparaat beschadigen. Gebruik nooit ongebrande, gebrande koffie of een mengsel van natuurlijke en gebrande koffie.

Bereiding van lichte koffie en intense koffie
1. Zorg ervoor dat de lekbak zich onder de koffie uitloop bevindt en dat er water in het waterreservoir zit en druk op de aan/uit knop om het apparaat in te schakelen. De heetwaterknop begint te knipperen en het apparaat voert een automatische spoeling uit en zal water uit zowel de melkuitlaat als de koffieuitlaat laten lopen. U kunt dit proces annuleren door op de heetwaterknop te drukken.
2. Aan het einde van het spoelen worden de functieknoppen op het bedieningspaneel geactiveerd (standby-modus) om aan te geven dat het apparaat klaar is om koffie te zetten.
3. Plaats een glas of kopje onder de koffie uitloop en pas de hoogte van de uitloop aan aan de hoogte van de beker. Afhankelijk van de grootte van de bak (hoogte en breedte) kunt u de lekbak verwijderen zoals weergegeven in figuur 6.
4. Afhankelijk van de koffiesmaak die u wilt bereiken, drukt u op de knop voor intense koffie (20) of milde koffie (21).
5. De koffieknop die u indrukt, gaat branden om aan te geven dat het apparaat koffie zet.
6. Wanneer het apparaat terugkeert naar de stand-bymodus, is de koffie klaar om te drinken.

Cappuccino
Montage van het automatische systeem voor het opschuimen van melk. Fig. 7
1. Plaats het rubberen verbindingsstuk in het gat in het deksel.
2. Steek de binnenslang van het melkreservoir in het rubberen verbindingsstuk aan de binnenkant van het deksel.
3. Steek de slang van het melkreservoir in het rubberen stuk aan de buitenkant van het deksel.
4. Verwijder het deksel van de cappuccinatore inlaat en steek de aansluitslang van het melkreservoir in de inlaat.

5. Vul het melkreservoir en sluit het deksel. Druk op de aan/uit knop om het apparaat in te schakelen en zorg ervoor dat de lekbak onder de koffie uitloop is geplaatst en dat er water in het waterreservoir zit.
6. Plaats een opvangbak onder de uitloop.
7. Druk op de cappuccinoknop (22) deze gaat branden om aan te geven dat er een cappuccino wordt bereid. De indicator blijft aan tijdens het koffiezetten.
8. Het koffiezetapparaat geeft eerst melk en daarna koffie.
9. De bereiding stopt automatisch. Als u het wilt stoppen, drukt u tijdens het gebruik nogmaals op de cappuccino-knop. U kunt de melk- en koffiebereiding afzonderlijk stoppen door tijdens elke stap op de knop te drukken.

10. Haal het melkreservoir uit het apparaat door de aansluitslang los te koppelen van de inlaat van de cappuccinatore en plaats deze in de koelkast.
11. Raadpleeg na gebruik het hoofdstuk “Dagelijkse reiniging van het apparaat” om het automatische melkopschuimsysteem te reinigen.

Opmerking
- Reinig het automatische melkopschuimsysteem voor het eerste gebruik.
- Gebruik koude melk (ca. 5°C/41°F) met een vetgehalte van minimaal 3% voor optimale opschuimresultaten.

Waarschuwing
- Wanneer de bereiding begint, kan het apparaat hete melk spetteren of stoom afgeven.
- Plaats na elk gebruik de aansluitslang van het melkreservoir rond het deksel van het melkreservoir. Laat het niet vallen, omdat er melk kan worden gemorst door het drukverschil.

Latte macchiato
Monteer het automatische melkopschuimsysteem zoals beschreven in het hoofdstuk "Cappuccino-bereiding".

1. Vul het melkreservoir en sluit het deksel. Druk op de aan/uit knop om het apparaat in te schakelen en zorg ervoor dat de lekbak onder de koffie uitloop is geplaatst en dat er water in het waterreservoir zit. Het apparaat voert een automatische spoeling uit en voert een hoeveelheid water uit die gelijk is aan een klein kopje. U kunt dit proces annuleren door op de heetwaterknop te drukken.
2. Plaats een opvangbak onder de uitloop.
3. Druk op de latte macchiato knop (23) licht op om aan te geven dat er een latte wordt bereid macchiato . De indicator blijft aan tijdens het koffiezetten.
4. Het koffiezetapparaat geeft eerst melk en daarna koffie.
5. De bereiding stopt automatisch. Als u het wilt stoppen, drukt u tijdens het gebruik nogmaals op de knop. U kunt de melk- en koffiebereiding afzonderlijk stoppen door tijdens elke stap op de knop te drukken.
6. Haal het melkreservoir uit het apparaat en plaats het in de koelkast.
7. Raadpleeg na gebruik het hoofdstuk “Dagelijkse reiniging van het apparaat” om het automatische melkopschuimsysteem te reinigen.

Opmerking
Gebruik koude melk (ca. 5°C/41°F) met een vetgehalte van minimaal 3% voor optimale opschuimresultaten.

Waarschuwing
- Wanneer de bereiding begint, kan het apparaat hete melk spetteren of stoom afgeven.
- Plaats na elk gebruik de aansluitslang van het melkreservoir rond het deksel van het melkreservoir. Laat het niet vallen, omdat het melk kan spetteren door het drukverschil.

Bereiding van opgeschuimde melk
Monteer het automatische melkopschuimsysteem zoals beschreven in het hoofdstuk "Cappuccino-bereiding".
1. Plaats een opvangbak onder de uitloop.
2. Vul het melkreservoir en sluit het deksel.
3. Sluit het melkopschuimsysteem aan op het apparaat.
4. Druk op de knop voor opgeschuimde melk (24). Het indicatielampje gaat branden tijdens het koffiezetten.
5. Raadpleeg na gebruik het hoofdstuk “Dagelijkse reiniging van het apparaat” om het automatische melkopschuimsysteem te reinigen.

Opmerking
Gebruik koude melk (ca. 5°C/41°F) met een vetgehalte van minimaal 3% voor optimale opschuimresultaten.

Waarschuwing
- Wanneer de bereiding begint, kan het apparaat hete melk spetteren of stoom afgeven.
- Plaats na elk gebruik de aansluitslang van het melkreservoir rond het deksel van het melkreservoir. Laat het niet vallen, omdat het melk kan spetteren door het drukverschil.

Heet water
1. Plaats een opvangbak onder de uitloop.
2. Druk op de heetwaterknop (25), deze gaat branden om aan te geven dat de functie is geactiveerd en het koffiezetapparaat geeft heet water af via de melkuitlaat. De indicator blijft aan tijdens het koffiezetten.

Koffiezetapparaat uit
Druk op de aan/uit knop om het koffiezetapparaat uit te zetten.

Automatisch uitschakelen
Het apparaat heeft een automatisch uitschakelsysteem. Afhankelijk van de geselecteerde modus, zal het apparaat een andere automatische uitschakeltijd hebben (zie het hoofdstuk "Modus").

Hoeveelheid koffie/heet water/schuim instellen
U kunt de gewenste hoeveelheid koffie, opgeschuimde melk of heet water bewaren.

Volg deze stappen tijdens het opschuimen van melk, het afgeven van heet water of het zetten van een zachte, sterke koffie, latte macchiato of cappuccino:

1. Terwijl het apparaat koffie zet (licht of sterk) of opgeschuimde melk of heet water afgeeft, houdt u de knop voor de geselecteerde optie ingedrukt. Het apparaat blijft de geselecteerde drank afgeven.
2. Wanneer de hoeveelheid drank overeenkomt met de gewenste hoeveelheid, stop dan met op de knop te drukken. Het koffiezetapparaat piept twee keer om aan te geven dat de hoeveelheid drank is opgeslagen.
3. Voor de cappuccino en latte macchiato moet u stap 1 en 2 uitvoeren in zowel melk als koffie.

Maalniveau aanpassing
U kunt de maalgraad van de molen aanpassen door aan het instelwiel op het koffiebonenreservoir te draaien:
1. Terwijl de molen draait, kunt u het wiel aanpassen om de instellingen te wijzigen. LET OP: Verander nooit de instelling van de molen als de molen niet draait, omdat dit de molen kan beschadigen.
2. De stippen op het wiel geven de maalgraad aan. Fig. 8

Standen
Het koffiezetapparaat heeft 3 verschillende standen: standaardmodus, ECO-modus en snelle modus. In de ECO-modus bespaart het apparaat meer energie. In de snelle modus kan de gebruiker sneller koffie zetten dan in de standaardmodus.

	Eco-modus	snelle modus	standaard modus
Indicatielampje	Nee	Ja	Ja
Pre-infusie*	Ja	Nee	Ja
Automatische uitschakeltijd	10 minuten	30 minuten	20 minuten
Hoeveelheid koffie/melk/heet water instellen	Ja	Ja	Ja

***Opmerking:**
De pre-infusiefunctie hydrateert de gemalen koffie in de brewer met een kleine hoeveelheid water voordat de koffie volledig wordt geëxtraheerd. Hierdoor zet de koffie uit om een hogere druk in de pot te creëren, wat helpt bij de extractie van alle oliën en alle smaak uit de gemalen koffie.

1. Wanneer het koffiezetapparaat in de stand-bymodus staat, houdt u de aan/uit knop 5 seconden ingedrukt.
2. Het bedieningspaneel geeft de volgende indicaties weer voor de verschillende modi:

	Heetwaterknop (25)	Sterke koffieknop (20)	Zachte koffieknop (21)
In ECO-modus	constant aan	knipperend	knipperend
in snelle modus	knipperend	constant aan	knipperend
In standaardmodus	knipperend	knipperend	constant aan

3. Druk op de heetwaterknop (25) om naar de ECO-modus te gaan, de sterke koffieknop (20) om naar de snelle modus te gaan en de milde koffieknop (21) om naar de standaardmodus te gaan. Het apparaat piept twee keer om aan te geven dat u een van de bovenstaande modi heeft geselecteerd. (Opmerking: als u op de knop drukt die overeenkomt met de reeds geselecteerde modus, reageert het koffiezetapparaat niet).
4. Als u de instellingen niet wilt wijzigen, drukt u nogmaals op de aan/uit knop of wacht u ongeveer 10 seconden totdat het apparaat terugkeert naar de stand-by modus.

5. REINIGING EN ONDERHOUD

Dagelijkse reiniging van het apparaat
Een goede reiniging en onderhoud van het apparaat zijn belangrijk om de levensduur te verlengen.

Lekbak en afvalbak schoonmaken
Leeg en reinig de lekbak dagelijks.
1. Verwijder de buitenste lekbak. Fig. 9
2. Leeg het water uit de lekbak in een gootsteen en was het af met water. Droog vervolgens de lekbak.
3. Schuif de binnenste lekbak en afvalbak naar buiten. Fig. 10
4. Leeg het afvalreservoir en reinig deze en de binnenste lekbak met water. Droog ze vervolgens af.
5. Plaats het afvalreservoir terug op de binnenste lekbak en zet ze terug in hun oorspronkelijke positie. Fig. 11
6. Plaats de buitenste lekbak terug in de oorspronkelijke positie. Fig. 12

Opmerking
Als continu brandt, moet u de afvaltank legen.

Als knippert, is het afvalreservoir niet geïnstalleerd.

Reiniging van de verwerkingseenheid. Fig. 13-14
1. Druk lichtjes op de onderkant van de zijklep om deze te verwijderen.
2. Druk op de zijknoppen om het processordeel te ontgrendelen en verwijder het.
3. Spoel de verwerkingseenheid met drinkwater. Droog vervolgens de verwerkingseenheid.
4. Plaats het processordeel en de zijklep terug in hun oorspronkelijke positie.

Opmerking
Als solide lijkt, geeft dit aan dat het processordeel niet is geïnstalleerd of niet goed is geplaatst. Als het pictogram knippert, betekent dit dat de zijklep niet of niet correct is geplaatst.

Waterreservoir reinigen
1. Til het waterreservoir uit het koffiezetapparaat en maak het schoon met drinkwater.
2. Vul het met drinkwater tot aan de Max-markering en plaats het terug in het koffiezetapparaat.

Het automatisch melkopschuimsysteem reinigen
Opmerking
Het is belangrijk dat u deze reiniging uitvoert na het maken van melkdranken om ervoor te zorgen dat het automatische melkopschuimsysteem goed werkt.

1. Plaats een bak onder de verstelbare koffie uitloop.
2. Vul het melkreservoir met drinkwater.
3. Sluit het melkreservoir aan op het koffiezetapparaat zoals beschreven in het hoofdstuk “Cappuccino maken”.
4. Druk op de knop om melk op te schuimen (24).
5. Het koffiezetapparaat geeft heet water af en geeft stoom af om de buis en de melkuitloop schoon te maken.
6. Druk nogmaals op de knop om het water te stoppen.
7. Verwijder de aansluitslang van het melkreservoir, het verstelbare deksel van de koffie-uitloop en de cappuccinatore . Reinig het met drinkwater. Fig. 15

Volg deze stappen om de cappuccinatore schoon te maken :
- Stap 1: Haal de twee delen van de melkopschuimer uit elkaar en maak ze schoon met drinkwater. Fig. 16
  U kunt een borstel met haren gebruiken om het gebied rond de figuur schoon te maken en ervoor te zorgen dat er geen vuil achterblijft.
- Stap 2 – Zet de melkopschuimer weer in elkaar. Fig. 17

8. Plaats de cappuccinatore terug op zijn plaats en plaats het deksel terug. Fig. 18

Het melkreservoir en de verbindingsslang reinigen

Opmerking
Het is belangrijk om dagelijks schoon te maken om ervoor te zorgen dat de automatische melkopschuimfunctie goed werkt.

1. Leeg het melkreservoir en reinig het met drinkwater, verwijder het rubberen verbindingsstuk en de binnenbuis van het melkreservoir, was ze met drinkwater en sluit ze vervolgens weer aan op het deksel (zorg dat ze correct zijn aangesloten).
2. Reinig beide uiteinden van de aansluitslang van het melkreservoir met drinkwater, zorg ervoor dat het aansluitgat naar de cappuccinatore schoon is (Fig. 19), u kunt de naald gebruiken om het gat te reinigen.
3. Vul het melkreservoir met drinkwater en sluit het aan op het koffiezetapparaat.
4. Druk op de melkopschuimknop om deze functie te activeren, het water uit het melkreservoir reinigt de binnenkant van de aansluitslang. U kunt het reinigen stoppen door nogmaals op de melkopschuimknop te drukken.

Ontkalken
Als continu brandt, geeft dit aan dat het apparaat moet worden ontkalkt. Het apparaat blijft in optimale omstandigheden als u deze functie uitvoert wanneer het koffiezetapparaat dit aangeeft of vaker, afhankelijk van de hardheid van het gebruikte water. Volg hiervoor deze stappen:

1. Vul het waterreservoir volledig.
2. Voeg een zakje schoonmaakmiddel, meegeleverd met het product, toe aan het waterreservoir.

BELANGRIJK: gebruik geen azijn of een ander niet-specifiek schoonmaakproduct om het apparaat zelf te reinigen. Gebruik alleen specifieke reinigingsmiddelen voor koffiemachines. Het gebruik van een ander reinigingsmiddel kan het apparaat beschadigen.

3. Plaats een grote bak onder de koffie-uitloop.
4. Houd in de stand-by modus de aan/uit knop (32) en de knop voor sterke koffie (20) gedurende 5 seconden ingedrukt. Het apparaat piept en de sterke koffie knop gaat knipperen.
5. Druk op de intense koffieknop (20) om de start van het ontkalkingsproces te bevestigen. Om het ontkalkingsproces te annuleren en terug te keren naar de stand-by modus, drukt u op de aan/uit knop (32).

Opmerking
Als u het ontkalkingsproces annuleert, verdwijnt het icoon niet.

6. knippert om aan te geven dat het ontkalken bezig is.
7. Let op: houd uw huid en andere lichaamsdelen uit de buurt van heet water.
8. Wanneer al het water in het reservoir is gedoseerd, gaat en de knop sterke koffie (20) knipperen. Verwijder eventueel achtergebleven reinigingsmiddel uit het waterreservoir, spoel het uit en vul het opnieuw met schoon water tot aan de Max-markering. Leeg de opvangbak en plaats deze terug onder de koffie uitloop. Wanneer u het waterreservoir opnieuw installeert, wordt uitgeschakeld. Het apparaat voert vervolgens een spoelproces uit, waarbij het eerst een half reservoir water afgeeft en vervolgens ongeveer een minuut wacht voordat de rest van het water in het reservoir wordt afgegeven.
9. Wanneer het spoelproces is voltooid, wordt het apparaat automatisch uitgeschakeld.

Opmerking
Om ervoor te zorgen dat het ontkalkingsproces is voltooid, moet u even geduld hebben tijdens het proces en ervoor zorgen dat het apparaat automatisch is uitgeschakeld.

Functie voor het leegmaken van het systeem
Het gebruik van de functie voor het legen van het systeem wordt aanbevolen vóór een lange periode van inactiviteit, om het apparaat te beschermen tegen vorst en voordat het product wordt gerepareerd.

1. Houd in de stand-by modus de knoppen aan/uit (32) en milde koffie (21) 5 seconden ingedrukt.
2. begint te knipperen.
3. Verwijder het waterreservoir van het product. brandt continu om aan te geven dat de functie voor het leegmaken van het systeem wordt uitgevoerd. U kunt op de aan/uit knop drukken voordat u het waterreservoir verwijdert om het proces te annuleren en terug te keren naar de stand-bymodus.
4. Wanneer de functie voor het legen van het systeem is voltooid, wordt het apparaat automatisch uitgeschakeld.

Belangrijk
Nadat u de functie voor het legen van het systeem hebt uitgevoerd en het koffiezetapparaat opnieuw gebruikt, drukt u op de heetwaterknop totdat het apparaat water afgeeft voordat u een van de functies gebruikt.

Handmatig spoelen
U kunt na gebruik een handmatige spoelcyclus uitvoeren om zowel de koffie uitloop als de melkuitloop te reinigen. Handmatig spoelen wordt ook aanbevolen als het apparaat lange tijd niet is gebruikt.

1. Plaats een lege bak onder de verstelbare koffie uitloop.
2. Houd in de stand-by modus de aan/uit knoppen (32) en de heetwaterknop (25) ingedrukt.
3. Het koffiezetapparaat piept twee keer en de heetwaterknop knippert. Zowel de melkuitloop als de koffie uitloop geven dan een kleine hoeveelheid water af, dat wordt gebruikt voor het spoelen.

Gevaar: het afgegeven water is heet. Vermijd contact met water of spatten.

4. Na het spoelen keert het apparaat terug naar de stand-bymodus.

Reiniging van het apparaat

1. Koppel de kabel los van de voeding.
2. Gooi het water uit de lekbakken weg.
3. Gebruik een vochtige doek of een niet-schurend schoonmaakmiddel om watervlekken van het apparaat te verwijderen.

Belangrijk

Gebruik geen schurend schoonmaakmiddel, ontkalkingsmiddel of azijn om het apparaat schoon te maken.

Uitloop voor gemalen koffie reinigen

Gemalen koffie kan na langdurig gebruik aan de uitlaatwand van het apparaat blijven plakken. Het wordt aanbevolen om de uitloop regelmatig schoon te maken door deze stappen te volgen om ervoor te zorgen dat het apparaat gemalen koffie kan verstrekken.

1. Druk op de onderkant van de zijklep.
2. Verwijder de zijafdekking.
3. Druk op de zijkanten van het processordeel.
4. Verwijder de verwerkingseenheid.
5. Spoel de verwerkingseenheid onder stromend water. Laat het volledig drogen voordat u het opnieuw installeert.
6. Gebruik het reinigingsborsteltje om de uitloop voor gemalen koffie te reinigen en verwijder eventueel achtergebleven koffieresidu of bonen uit het apparaat. Fig.20
7. Gebruik een doek om de binnenkant van het apparaat grondig schoon te maken. Droog het apparaat volledig af voordat u het deksel erop doet.

6. PROBLEMEN OPLOSSEN

PROBLEEM	OORZAAK	OPLOSSING
Het apparaat werkt niet.	Het apparaat is niet aangesloten op een stopcontact.	Sluit het apparaat aan en zet het aan. Controleer de kabel en stekker.

Wanneer u herhaaldelijk op een knop drukt, werkt het paneel niet of met vertraging.	Het apparaat heeft last van elektromagnetische interferentie. Het bedieningspaneel is vuil.	Koppel het apparaat los. Start het apparaat na een paar minuten opnieuw op. Reinig het bedieningspaneel met een doek.
De koffie is niet heet genoeg.	U hebt het kopje of het glas niet voorverwarmd. De verwerkingseenheid is te koud.	Spoel het apparaat minstens 3 keer om voordat u koffie zet.
Er komt geen koffie uit en de heetwaterknop knippert.	Er zit lucht in de leidingen van het koffiezetapparaat.	Zorg ervoor dat het waterreservoir correct is geïnstalleerd en water bevat. Druk op de heetwaterknop totdat het apparaat water uit de melkuitloop laat lopen.
De eerste bereide koffie is van slechte kwaliteit.	De eerste doorgang van de molen giet niet genoeg koffie in de verwerkingseenheid.	Gooi die koffie weg. De overige koffies zijn van goede kwaliteit.
De koffie heeft geen schuim of is erg licht.	De koffiebonen zijn niet vers. Maalgraad is erg grof.	Verander het merk koffiebonen en gebruik een geschikte. Stel de maalgraad tijdens de werking van de molen fijner in.
De knoppen reageren niet.	U drukt niet op de knoppen vanaf de voorkant van het apparaat.	Druk op het onderste deel van de knop vanaf de voorkant van het apparaat.
Het opwarmen van het apparaat duurt te lang.	Er is te veel kalk gevormd.	Ontkalk het apparaat.

Het waterreservoir is verwijderd of het waterpeil is erg laag, maar 💧 gaat niet aan.	Het aansluitgebied van de waterreservoir is nat.	Verwijder het water rond de waterreservoir aansluiting.
De lekbak aan de binnenkant houdt veel water vast.	Er is gemalen koffie die te fijn is en de waterafvoer blokkeert.	Stel de maalgraad van de koffie tijdens de maalwerking grover in.
De koffie wordt te langzaam afgegeven of druppelt.	Er is gemalen koffie die te fijn is en de waterafvoer blokkeert.	Stel de maalgraad van de koffie tijdens de maalwerking grover in.
De indicator koffiebonenreservoir leeg knippert, maar er zitten nog koffiebonen in het reservoir.	De interne uitloop voor gemalen koffie is geblokkeerd.	Volg de stappen in het gedeelte "Reiniging en onderhoud" om het stopcontact te reinigen.
Het koffiezetapparaat geeft geen opgeschuimde melk af.	Het automatische melkopschuimsysteem is vuil of niet correct geïnstalleerd. Het gat van de aansluitslang van het melkreservoir is verstopt met melkresten. De gebruikte melksoort is niet geschikt om op te schuimen. De melk is te heet.	Reinig het automatische melkopschuimsysteem en zorg ervoor dat het correct is geïnstalleerd. Raadpleeg het hoofdstuk “Dagelijkse reiniging van het apparaat”, volg de stappen in het hoofdstuk “Reiniging van het melkreservoir en de verbindingsslang”, reinig de verbindingsslang en zorg ervoor dat het gat van de verbindingsslang schoon is, gebruik de naald en maak het gat schoon. Verschillende soorten melk hebben verschillende resultaten in de hoeveelheid en kwaliteit van het schuim. Volle koemelk geeft goede resultaten. Gebruik koude melk.

Het gat van de aansluitslang van het melkreservoir is verstopt met melkresten die niet goed kunnen worden schoongemaakt.	De aansluitslang is lange tijd niet schoongemaakt.	Laat de verbindingsslang een uur ondergedompeld in heet water, volg de instructies in het hoofdstuk "Het melkreservoir en de verbindingsslang reinigen", blijf de melkopschuimfunctie gebruiken totdat de machine soepel water afgeeft. Gebruik een naald om het gat schoon te maken.
Het koffiezetapparaat spettert melk op tafel.	De melkafgifteslang is niet correct geplaatst.	Monteer de buis goed.
De ontkalkingsindicator blijft knipperen , ook al is het ontkalkingsproces gestopt.	Het ontkalkingsproces is niet voltooid.	Wees geduldig en wacht tot het proces is voltooid. Het koffiezetapparaat wordt automatisch uitgeschakeld, zet het niet handmatig uit.

7. TECHNISCHE SPECIFICATIES

Product: Power Matic-ccino Cremma
Referentie: 01627
Vermogen: 1235-1470 W
Spanning en frequentie: 220-240 V, 50-60 Hz
Technische specificaties kunnen zonder voorafgaande kennisgeving worden gewijzigd om de productkwaliteit te verbeteren.
Gemaakt in China | Ontworpen in Spanje

8. RECYCLING VAN ELEKTRISCHE EN ELEKTRONISCHE APPARATUUR

Dit symbool geeft aan dat, volgens de geldende voorschriften, het product en/of de accu gescheiden van het huisvuil moeten worden afgevoerd. Wanneer dit product het einde van zijn levensduur bereikt, dient u de batterijen/accu's te verwijderen en het naar een door de plaatselijke autoriteiten aangewezen inzamelpunt te brengen.

Voor gedetailleerde informatie over de aangewezen manier om elektrische apparaten en/of hun batterijen moet de consument de plaatselijke overheid contacteren.
Naleving van de bovenstaande richtsnoeren zal bijdragen tot de bescherming van het milieu.

9. GARANTIE EN TECHNISCHE ONDERSTEUNING

Cecotec is aansprakelijk tegenover de eindgebruiker of consument voor elk gebrek aan overeenstemming dat bestaat op het ogenblik van de levering van het product onder de voorwaarden, bepalingen en termijnen die zijn vastgelegd in de toepasselijke regelgeving.
Het wordt aanbevolen reparaties te laten uitvoeren door gekwalificeerd personeel.
Als u ooit een incident met het product ontdekt of vragen hebt, neem dan contact op met de officiële Technische Assistentie van Cecotec via het telefoonnummer +34 96 321 07 28.

10. COPYRIGHT

De intellectuele eigendomsrechten op de teksten in deze handleiding behoren toe aan CECOTEC INNOVACIONES, S.L. Alle rechten voorbehouden. De inhoud van deze publicatie mag niet, geheel of gedeeltelijk, worden verveelvoudigd, opgeslagen in een geautomatiseerd gegevensbestand, doorgegeven of verspreid op welke wijze dan ook (elektronisch, mechanisch, door fotokopieën, opnamen en dergelijke) zonder voorafgaande toestemming van CECOTEC INNOVACIONES, S.L.

1. CZĘŚCI I KOMPONENTY

Rys. 1

1. Zewnętrzna taca ociekowa
2. Wewnętrzna tacka ociekowa
3. Zbiornik na odpadki
4. Regulowany wylot kawy

a. Regulowana pokrywa dziobka kawy
b. Spieniacz do mleka/ Cappucinatore
c. Wlot rurki łączącej zbiornika mleka
d. Wylot kawy
e. wylot mleka

5. Panel sterowania
6. Zbiornik do kawy w ziarnach
7. Pokrywka pojemnika na ziarna kawy
8. Pojemnik na wodę
9. Kabel zasilający
10. Boczna okładka
11. Jednostka procesująca
12. Szczotka do czyszczenia
13. Zbiornik na mleko
14. Pokrywa pojemnika na mleko
15. Rura łącząca pojemnik na mleko
16. Łącznik rurowy do cappuccinatore
17. Łączący kawałek gumy
18. Rura wewnętrzna zbiornika na mleko
19. Igła

Panel sterowania

Rys. 2

20. Przycisk Intensywnej kawy: przygotuje kawę z większą ilością kawy mielonej i mniejszą ilością wody.
21. Przycisk kawy miękkiej: przygotuje kawę z mniejszą ilością kawy mielonej i większą ilością wody.
22. Cappuccino Button: Zrobi latte z dużą ilością piany, wlewając najpierw mleko, a potem kawę.
23. Przycisk Latte Macchiato: Przygotuje latte z pianką, wlewając najpierw mleko, a potem kawę.
24. Przycisk do spieniania mleka.
25. Przycisk gorącej wody.
26. Jeśli ikona miga: niski poziom wody/zbiornik wody nie jest zainstalowany.

27. Jeśli ikona miga: włóż ziarna kawy.
28. Jeśli ikona jest stała: zbiornik na ścieki jest pełny.

Jeśli ikona miga: wewnętrzna tacka ociekowa/pojemnik na odpady nie są zainstalowane.

29. Jeśli ikona jest stała: jednostka przetwarzająca nie jest zainstalowana lub jest zainstalowana nieprawidłowo.

Jeśli ikona miga: pokrywa boczna jest otwarta lub niewłaściwie umieszczona.

30. Jeśli ikona jest stała: należy odkamienić ekspres do kawy.

Jeśli ikona miga: trwa proces odkamieniania.

31. Wykonywana jest funkcja opróżniania systemu.
32. Włącznik / wyłącznik.

Akcesoria
Produkt zawiera trzy saszetki środka czyszczącego do procesu samooczyszczania.

UWAGA
Grafika tej instrukcji obsługi tak jak rysunki w niej zawarte, są schematyczną prezentacją i możliwe, że nie będą się zgadzać dokładnie wraz z produktem.

2. PRZED UŻYCIEM

- To urządzenie jest zapakowane w opakowanie zaprojektowane w celu ochrony podczas transportu. Wyjmij urządzenie z pudełka i usuń wszystkie materiały opakowaniowe. Oryginalne pudełko i inne elementy opakowania można przechowywać w bezpiecznym miejscu, aby zapobiec uszkodzeniu urządzenia w przypadku konieczności jego transportu w przyszłości. Jeśli chcesz pozbyć się oryginalnego opakowania, pamiętaj o prawidłowym recyklingu wszystkich przedmiotów.
- Upewnij się, że wszystkie części i komponenty są dołączone i są w dobrym stanie. Jeśli brakuje jakiejkolwiek części lub jest ona w złym stanie, należy natychmiast skontaktować się z oficjalnym serwisem pomocy technicznej Cecotec.

3. INSTALACJA

1. Usuń ochronne tworzywa sztuczne, naklejki i inne materiały opakowaniowe z urządzenia.
2. Umieść urządzenie na bezpiecznej i stabilnej powierzchni z dostępnym gniazdkiem i minimalną odległością między ścianami urządzenia a innymi urządzeniami. Rys. 3
3. Napełnij zbiornik wodą (patrz rozdział „Napełnianie zbiornika wody").
4. Napełnij pojemnik na ziarna kawy kawą ziarnistą (patrz rozdział „Napełnianie pojemnika na ziarna kawy").
5. Rozwiń i wyprostuj przewód zasilający i włóż wtyczkę z tyłu ekspresu do kawy. Włóż drugi koniec przewodu zasilającego do gniazdka o odpowiednim napięciu.

Wskazówka
Automatyczne płukanie nie zostanie wykonane, jeśli urządzenie będzie wyłączone przez krótki czas. Możesz wyłączyć tę funkcję, wykonując następujące kroki, jeśli jest włączona, lub włączyć ją, jeśli jest wyłączona.

Krok 1: Zdejmij pokrywę boczną.
Krok 2: Naciśnij przycisk włączania/wyłączania, aż urządzenie wyda sygnał dźwiękowy.

Uwaga
Naciśnij przycisk gorącej wody, aby wyczyścić wnętrze ekspresu do kawy przed pierwszym użyciem.

4. FUNKCJONOWANIE

Napełnianie zbiornika na wodę
Gdy miga, oznacza to, że w zbiorniku na wodę jest niski poziom wody i należy go napełnić.

1. Podnieś zbiornik na wodę, w tym celu użyj pokrywki jak rączki. Rys. 4
2. Wypłucz pojemnik na wodę pitną wodą, napełnij go do znaku Max i umieść go z powrotem na urządzeniu. Upewnij się, że jest prawidłowo umieszczony.

Uwaga
Aby zapobiec przelaniu się wody ze zbiornika na wodę, nie używaj pojemnika do nalewania wody bezpośrednio do zbiornika. Rys. 5

Ważne
Nigdy nie napełniaj zbiornika na wodę gorącą, letnią, gazowaną wodą lub jakąkolwiek inną cieczą, która mogłaby uszkodzić zbiornik i ekspres do kawy.

Napełnianie pojemnika na ziarna kawy
Jeśli miga, oznacza to, że należy napełnić pojemnik na ziarna kawy:

1. Zdejmij pokrywę z pojemnika na ziarna kawy.
2. Ostrożnie wsypać ziarna kawy.
3. Załóż korek zbiornika.

Ważne
Pojemnik na ziarna kawy należy napełniać wyłącznie naturalnie palonymi ziarnami kawy. Używanie kawy mielonej, rozpuszczalnej, karmelizowanej lub innego przedmiotu może uszkodzić urządzenie. Używanie kawy mielonej, rozpuszczalnej, karmelizowanej lub innego przedmiotu może uszkodzić urządzenie.

Przygotowanie kawy lekkiej i kawy intensywnej

1. Upewnij się, że tacka ociekowa znajduje się pod wylewką kawy, a w zbiorniku jest woda, a następnie naciśnij przycisk włączania/wyłączania, aby włączyć urządzenie. Przycisk gorącej wody zacznie migać, a urządzenie wykona automatyczne płukanie i wyrzuci wodę zarówno z wylotu mleka, jak i wylotu kawy. Możesz anulować ten proces, naciskając przycisk gorącej wody.
2. Po zakończeniu płukania, przyciski funkcyjne na panelu sterowania zostaną aktywowane (tryb czuwania), wskazując, że urządzenie jest gotowe do parzenia kawy.
3. Umieść szklankę lub filiżankę pod wylotem kawy i wyreguluj wysokość wylotu zgodnie z wysokością pojemnika. Umieść szklankę lub filiżankę pod wylotem kawy i wyreguluj wysokość wylotu zgodnie z wysokością pojemnika.
4. W zależności od smaku kawy, jaki chcesz uzyskać, naciśnij przycisk kawy intensywnej (20) lub kawy łagodnej (21).
5. Naciśnięty przycisk kawy zaświeci się, sygnalizując, że urządzenie parzy kawę.
6. Gdy urządzenie powróci do trybu gotowości, kawa jest gotowa do picia.

Przygotowanie cappuccino

Montaż automatycznego systemu spieniania mleka. Rys. 7

1. Włóż gumowy łącznik do otworu w pokrywie.
2. Włóż wewnętrzną rurkę pojemnika na mleko do gumowego złącza po wewnętrznej stronie pokrywki.
3. Włóż rurkę łączącą pojemnika na mleko do gumowego elementu na zewnątrz pokrywki.
4. Zdejmij zatyczkę z wlotu cappuccinatore i włóż rurkę łączącą pojemnik na mleko do wlotu.

5. Napełnij pojemnik na mleko i zamknij pokrywkę. Naciśnij przycisk włączania/wyłączania, aby włączyć urządzenie i upewnij się, że tacka ociekowa znajduje się pod wylewką kawy, a w zbiorniku na wodę jest woda.
6. Umieść pojemnik pod wyltotem z urządzenia.
7. Naciśnij przycisk cappuccino (22), zaświeci się wskazując, że przygotowywane jest cappuccino. Wskaźnik pozostanie włączony podczas procesu parzenia.
8. Ekspres dozuje najpierw mleko, a następnie kawę.
9. Przygotowanie zatrzyma się automatycznie. Jeśli chcesz go zatrzymać, naciśnij ponownie przycisk cappuccino podczas pracy. Możesz zatrzymać przygotowywanie mleka i kawy oddzielnie, naciskając przycisk podczas każdego z nich.
10. Wyjmij pojemnik na mleko z urządzenia, odłączając rurkę łączącą z wlotu cappuccinatore i umieść go w lodówce.
11. Po użyciu należy zapoznać się z rozdziałem „Codzienne czyszczenie urządzenia", aby wyczyścić automatyczny system spieniania mleka.

Uwaga

- Przed pierwszym użyciem wyczyść automatyczny system spieniania mleka.
- Używaj zimnego mleka (ok. 5°C/41°F) o zawartości tłuszczu co najmniej 3%, aby zapewnić optymalne wyniki spieniania.

Ostrzeżenie

- Po rozpoczęciu przygotowywania urządzenie może pryskać gorącym mlekiem lub wydzielać parę.
- Po każdym użyciu załóż rurkę łączącą pojemnika na mleko wokół pokrywy pojemnika na mleko. Nie upuszczaj go, ponieważ może rozlać mleko z powodu różnicy ciśnień.

Przygotowanie latte macchiato

Zmontuj automatyczny system spieniania mleka zgodnie z opisem w rozdziale „Przygotowanie cappuccino".

1. Napełnij pojemnik na mleko i zamknij pokrywkę. Naciśnij przycisk włączania/wyłączania, aby włączyć urządzenie i upewnij się, że tacka ociekowa znajduje się pod wylewką kawy, a w zbiorniku na wodę jest woda. Urządzenie wykona automatyczne płukanie i wyrzuci ilość wody odpowiadającą małej filiżance. Możesz anulować ten proces, naciskając przycisk gorącej wody.
2. Umieść pojemnik pod wyltotem z urządzenia.
3. Naciśnij przycisk latte macchiato (23), zaświeci się wskazując, że przygotowywane jest latte macchiato. Wskaźnik pozostanie włączony podczas procesu parzenia.
4. Ekspres dozuje najpierw mleko, a następnie kawę.
5. Przygotowanie zatrzyma się automatycznie. Jeśli chcesz go zatrzymać, naciśnij ponownie przycisk podczas pracy. Możesz zatrzymać przygotowywanie mleka i kawy oddzielnie, naciskając przycisk podczas każdego z nich.
6. Wyjmij pojemnik na mleko z urządzenia i włóż go do lodówki.
7. Po użyciu należy zapoznać się z rozdziałem „Codzienne czyszczenie urządzenia", aby wyczyścić automatyczny system spieniania mleka.

Uwaga

Używaj zimnego mleka (ok. 5°C/41°F) o zawartości tłuszczu co najmniej 3%, aby zapewnić optymalne wyniki spieniania.

Ostrzeżenie

- Po rozpoczęciu przygotowywania urządzenie może pryskać gorącym mlekiem lub wydzielać parę.
- Po każdym użyciu załóż rurkę łączącą pojemnika na mleko wokół pokrywy pojemnika na mleko. Nie upuszczaj go, ponieważ może rozpryskiwać mleko z powodu różnicy ciśnień.

Przygotowanie spienionego mleka
Zmontuj automatyczny system spieniania mleka zgodnie z opisem w rozdziale „Przygotowanie cappuccino".
1. Umieść pojemnik pod wyltotem z urządzenia.
2. Napełnij pojemnik na mleko i zamknij pokrywkę.
3. Podłącz system spieniania mleka do urządzenia.
4. Naciśnij przycisk spieniania mleka (24). Kontrolka zapali się podczas parzenia.
5. Po użyciu należy zapoznać się z rozdziałem „Codzienne czyszczenie urządzenia", aby wyczyścić automatyczny system spieniania mleka.

Uwaga
Używaj zimnego mleka (ok. 5°C/41°F) o zawartości tłuszczu co najmniej 3%, aby zapewnić optymalne wyniki spieniania.

Ostrzeżenie
- Po rozpoczęciu przygotowywania urządzenie może pryskać gorącym mlekiem lub wydzielać parę.
- Po każdym użyciu załóż rurkę łączącą pojemnika na mleko wokół pokrywy pojemnika na mleko. Nie upuszczaj go, ponieważ może rozpryskiwać mleko z powodu różnicy ciśnień.

Gorąca woda
1. Umieść pojemnik pod wyltotem z urządzenia.
2. Naciśnij przycisk gorącej wody (25), zaświeci się wskazując, że funkcja została aktywowana, a ekspres naleje gorącą wodę przez wylot mleka. Wskaźnik pozostanie włączony podczas procesu parzenia.

Wyłączanie ekspresu do kawy
Aby wyłączyć ekspres do kawy, naciśnij przycisk włączania/wyłączania.

Automatyczne wyłączanie
Urządzenie posiada system automatycznego wyłączania. W zależności od wybranego trybu urządzenie będzie miało inny czas automatycznego wyłączenia (patrz rozdział „Tryby").

Ustawianie ilości kawy/gorącej wody/pianki
Możesz przechowywać żądaną ilość kawy, spienionego mleka lub gorącej wody.
Podczas spieniania mleka, nalewania gorącej wody lub przygotowywania gładkiej, mocnej kawy, latte macchiato lub cappuccino należy wykonać następujące czynności:

1. Podczas gdy urządzenie przygotowuje kawę (lekką lub mocną) lub dozuje spienione mleko lub gorącą wodę, naciśnij i przytrzymaj przycisk wybranej opcji. Urządzenie będzie kontynuować nalewanie wybranego napoju.

2. Gdy ilość napoju odpowiada żądanej ilości, przestań naciskać przycisk. Ekspres wyda dwa sygnały dźwiękowe, wskazując, że ilość napoju została zaoszczędzona.
3. W przypadku cappuccino i latte macchiato należy wykonać kroki 1 i 2 zarówno na mleku, jak i kawie.

Regulacja poziomu mielenia
Poziom mielenia młynka można regulować, obracając pokrętło regulacyjne znajdujące się na pojemniku na ziarna kawy:
1. Podczas pracy młynka możesz wyregulować koło, aby zmienić ustawienia. UWAGA: Nigdy nie zmieniaj ustawienia młynka, jeśli młynek nie pracuje, ponieważ może to spowodować jego uszkodzenie.
2. Kropki na kole wskazują poziom mielenia. Rys. 8

Programy
Ekspres posiada 3 różne tryby: tryb domyślny, tryb ECO i tryb szybki. W trybie ECO urządzenie zaoszczędzi więcej energii. W trybie szybkim użytkownik może przygotować kawę szybciej niż w trybie domyślnym.

	Tryb Eco	Szybki tryb	tryb domyślny
Dioda LED	Nie	Tak	Tak
Infuzja wstępna*	Tak	Nie	Tak
Czas automatycznego wyłączania	10 min	30 min	20 min
Ustawianie ilości kawy/mleka/gorącej wody	Tak	Tak	Tak

***Uwaga:**
Funkcja wstępnego zaparzania nawadnia zmieloną kawę w zaparzaczu niewielką ilością wody przed całkowitym jej wyekstrahowaniem. To rozszerza kawę, aby wytworzyć wyższe ciśnienie w dzbanku, co pomaga w ekstrakcji wszystkich olejków i całego smaku z mielonej kawy.

1. To rozszerza kawę, aby wytworzyć wyższe ciśnienie w dzbanku, co pomaga w ekstrakcji wszystkich olejków i całego smaku z mielonej kawy.
2. Panel sterowania wyświetli następujące wskazania dla różnych trybów:

	Przycisk gorącej wody (25)	Przycisk mocnej kawy (20)	Przycisk kawy miękkiej (21)
W trybie ECO	stale włączony	błyskowy	błyskowy
W trybie szybkim	błyskowy	stale włączony	błyskowy
W trybie domyślnym	błyskowy	błyskowy	stale włączony

3. Naciśnij przycisk gorącej wody (25), aby przejść do trybu ECO, przycisk mocnej kawy (20), aby przejść do trybu szybkiego, a przycisk łagodnej kawy (21), aby przejść do trybu domyślnego. Urządzenie wyda dwa sygnały dźwiękowe, aby wskazać, że wybrałeś jeden z powyższych trybów. (Uwaga: jeśli naciśniesz przycisk odpowiadający wybranemu trybowi, ekspres nie zareaguje).
4. Jeśli nie chcesz zmieniać ustawień, naciśnij ponownie przycisk włączania/wyłączania lub odczekaj około 10 sekund, aż urządzenie powróci do trybu gotowości.

5. CZYSZCZENIE I KONSERWACJA

Codzienne czyszczenie urządzenia
Właściwe czyszczenie i konserwacja urządzenia są ważne dla przedłużenia jego żywotności.

Czyszczenie tacki ociekowej i pojemnika na odpady
Codziennie opróżniaj i czyść tackę ociekową.
1. Zdejmij zewnętrzną miskę ociekową. Rys. 9
2. Wlej wodę z tacki ociekowej do zlewu i umyj wodą. Następnie osusz tackę ociekową.
3. Wysuń wewnętrzną tackę ociekową i pojemnik na odpady. Rys. 10
4. Opróżnij zbiornik na ścieki i wyczyść go oraz wewnętrzną tackę ociekową wodą. Następnie wysusz je.
5. Umieść pojemnik na odpady z powrotem na wewnętrznej tacce ociekowej i umieść je z powrotem w ich pierwotnym położeniu. Rys. 11
6. Umieść zewnętrzną tackę ociekową z powrotem w pierwotnej pozycji. Rys. 12

Uwaga
Jeśli świeci światłem ciągłym, należy opróżnić zbiornik na ścieki.
Jeśli miga, zbiornik na ścieki nie jest zainstalowany.

Czyszczenie jednostki przetwarzającej. Rys. 13-14
1. Lekko naciśnij dolną część pokrywy bocznej, aby ją zdjąć.
2. Naciśnij boczne przyciski, aby zwolnić jednostkę przetwarzającą i wyjmij ją.
3. Przepłucz jednostkę przetwarzającą wodą pitną. Następnie wysusz jednostkę przetwarzającą

4. Umieść jednostkę przetwarzającą i pokrywę boczną z powrotem w ich pierwotnym położeniu.

Uwaga
Jeśli świeci na stałe, oznacza to, że jednostka przetwarzająca nie jest zainstalowana lub jest nieprawidłowo osadzona. Jeśli ikona miga, oznacza to, że pokrywa boczna nie jest na swoim miejscu lub nie jest prawidłowo umieszczona.

Czyszczenie zbiornika na wodę
1. Wyjmij zbiornik na wodę z ekspresu i umyj go wodą pitną.
2. Napełnij go wodą pitną do znaku Max i umieść z powrotem w ekspresie do kawy.

Czyszczenie automatycznego systemu spieniania mleka
Uwaga
Ważne jest, aby wykonać to czyszczenie po przygotowaniu wszelkich napojów mlecznych, aby zapewnić prawidłowe działanie automatycznego systemu spieniania mleka.

1. Umieść pojemnik pod regulowanym dozownikiem kawy.
2. Napełnij pojemnik na mleko wodą pitną.
3. Podłączyć pojemnik na mleko do ekspresu zgodnie z opisem w rozdziale „Przyrządzanie cappuccino".
4. Naciśnij przycisk, aby spienić mleko (24).
5. Ekspres dozuje gorącą wodę i wydziela parę, aby wyczyścić rurkę i wylewkę mleka.
6. Naciśnij ponownie przycisk, aby zatrzymać wodę.
7. Zdejmij rurkę łączącą pojemnika na mleko, regulowaną osłonę dziobka kawy i cappuccinatore. Wyczyść go wodą pitną. Rys. 15

Aby wyczyścić cappuccinatore, wykonaj następujące czynności:
- Krok 1: Oddziel dwa kawałki spieniacza do mleka i umyj je wodą pitną. Rys 16
  Możesz użyć szczotki z włosia, aby wyczyścić obszar otoczony figurą i upewnić się, że nie pozostały żadne zanieczyszczenia.
- Krok 2: Złóż spieniacz do mleka. Rys. 17

8. Włóż cappuccinatore z powrotem na miejsce i załóż pokrywkę. Rys. 18

Czyszczenie pojemnika na mleko i wężyka łączącego

Uwaga
Aby zapewnić prawidłowe działanie funkcji automatycznego spieniania mleka, ważne jest codzienne czyszczenie.
1. Opróżnij zbiornik na mleko i umyj go pitną wodą, zdejmij gumową złączkę i wewnętrzną rurkę pojemnika na mleko, umyj je wodą pitną, a następnie ponownie podłącz do pokrywki

(upewnij się, że są prawidłowo połączone).
2. Wyczyść oba końce rurki łączącej pojemnika na mleko pitną wodą, upewnij się, że otwór łączący do cappuccinatore jest czysty (rys. 19), możesz użyć igły do wyczyszczenia otworu.
3. Napełnij pojemnik na mleko pitną wodą i podłącz go do ekspresu do kawy.
4. Naciśnij przycisk spieniania mleka, aby aktywować tę funkcję, woda z pojemnika na mleko oczyści wnętrze rurki łączącej. Możesz zatrzymać czyszczenie, ponownie naciskając przycisk spieniania mleka.

Odkamienianie

Gdy zaświeci się światłem ciągłym, będzie to oznaczało, że urządzenie wymaga odkamieniania. Urządzenie będzie utrzymywane w optymalnych warunkach, jeśli wykonasz tę funkcję, gdy ekspres do kawy to wskaże lub częściej, w zależności od twardości użytej wody. W tym celu wykonaj następujące kroki:

1. W tym celu wykonaj następujące kroki:
2. Dodaj saszetkę środka czyszczącego, dołączoną do produktu, do zbiornika na wodę.

WAŻNE: Nie używaj octu ani innych niespecyficznych środków czyszczących do samooczyszczania urządzenia. Używaj tylko specjalnych środków czyszczących do ekspresów do kawy. Użycie innego środka czyszczącego może spowodować uszkodzenie urządzenia.

3. Umieść duży pojemnik pod wylewką kawy.
4. W trybie gotowości naciśnij i przytrzymaj przez 5 sekund przyciski włączania/wyłączania (32) i mocnej kawy (20). Urządzenie wyda sygnał dźwiękowy, a przycisk mocnej kawy zacznie migać.

Naciśnij przycisk kawy intensywnej (20), aby potwierdzić rozpoczęcie procesu odkamieniania. Aby anulować proces odkamieniania i powrócić do trybu gotowości, naciśnij przycisk włączania/wyłączania (32).

Uwaga

Jeśli anulujesz proces usuwania kamienia, ikona nie zniknie.

5. będzie migać, wskazując, że trwa odkamienianie.

Uwaga: Trzymaj skórę i inne części ciała z dala od gorącej wody.

6. Gdy cała woda ze zbiornika zostanie nalana, przycisk mocnej kawy (20) zacznie migać. Usuń wszelkie pozostałości roztworu czyszczącego ze zbiornika wody, opłucz go i ponownie napełnij czystą wodą do oznaczenia Max. Opróżnij pojemnik zbiorczy i umieść go z powrotem pod dziobkiem kawy. Gdy ponownie zainstalujesz zbiornik na wodę, wyłączy się. Urządzenie wykona następnie proces płukania, w którym najpierw naleje pół zbiornika wody, a następnie odczeka około minuty, zanim naleje resztę wody do zbiornika.
7. Po zakończeniu płukania urządzenie wyłączy się automatycznie.

Uwaga

Aby upewnić się, że proces odkamieniania został zakończony, zachowaj cierpliwość podczas procesu i upewnij się, że urządzenie wyłączyło się automatycznie.

Funkcja opróżniania systemu

Zaleca się skorzystanie z funkcji opróżniania instalacji przed dłuższym okresem bezczynności, w celu ochrony urządzenia przed mrozem oraz przed naprawą produktu.

1. W trybie gotowości naciśnij i przytrzymaj przez 5 sekund przyciski Wł./Wył. (32) i Łagodna kawa (21).
2. zacznie migać.
3. Wyjmij zbiornik na wodę z produktu. zaświeci się światłem ciągłym, wskazując, że wykonywana jest funkcja opróżniania systemu. Możesz nacisnąć przycisk włączania/wyłączania przed wyjęciem zbiornika na wodę, aby anulować proces i powrócić do trybu gotowości.
4. Możesz nacisnąć przycisk włączania/wyłączania przed wyjęciem zbiornika na wodę, aby anulować proces i powrócić do trybu gotowości.

Ważne

Po wykonaniu funkcji opróżniania systemu, przy ponownym użyciu ekspresu do kawy, przed użyciem którejkolwiek z funkcji naciśnij przycisk gorącej wody, aż urządzenie zacznie nalewać wodę.

Mycie ręczne

Możesz wykonać ręczny cykl płukania, aby wyczyścić zarówno dozownik kawy, jak i dozownik mleka po użyciu. Płukanie ręczne jest również zalecane, jeśli urządzenie nie było używane przez dłuższy czas.

1. Umieść pusty pojemnik pod regulowanym dozownikiem kawy.
2. W trybie gotowości naciśnij i przytrzymaj przyciski włączania/wyłączania (32) oraz przycisk gorącej wody (25).
3. Ekspres wyda dwa sygnały dźwiękowe, a przycisk gorącej wody zacznie migać. Zarówno wylot mleka, jak i wylot kawy dozują wtedy niewielką ilość wody, która jest używana do płukania.

Zagrożenie: Wylewana woda jest gorąca. Unikaj kontaktu z wodą lub rozpryskami.

4. Po wypłukaniu urządzenie powróci do trybu czuwania.

Czyszczenie urządzenia

1. Odłącz kabel od zasilania.
2. Wylej wodę z tac ociekowych.
3. Użyj wilgotnej szmatki lub nieściernego środka czyszczącego, aby usunąć plamy z wody z urządzenia.

Ważne

Do czyszczenia urządzenia nie używaj żadnych ściernych środków czyszczących, odkamieniaczy ani octu.

Czyszczenie wylotu kawy mielonej

Kawa mielona może przyklejać się do ścianki wylotowej urządzenia po dłuższym użytkowaniu. Zaleca się częste czyszczenie wylotu, wykonując poniższe czynności, aby upewnić się, że urządzenie może nalewać kawę mieloną.

1. Naciśnij dolną część pokrywy bocznej.
2. Zdejmij pokrywę boczną.
3. Naciśnij boki jednostki przetwarzającej.
4. Wyjmij jednostkę przetwarzającą.
5. Opłucz jednostkę przetwarzającą pod bieżącą wodą. Pozostaw do całkowitego wyschnięcia przed ponownym zainstalowaniem.
6. Za pomocą szczoteczki do czyszczenia wyczyść wylot kawy mielonej i usuń z urządzenia wszelkie pozostałe fusy lub ziarna kawy. Rys. 20
7. Użyj szmatki, aby dokładnie wyczyścić wnętrze urządzenia. Całkowicie osusz urządzenie przed nałożeniem pokrywki.

6. ROZWIĄZYWANIE PROBLEMÓW

PROBLEM	POWÓD	ROZWIĄZANIE
Urządzenie nie działa.	Urządzenie nie jest podłączone do gniazdka elektrycznego.	Podłącz urządzenie i włącz je. Sprawdź kabel i wtyczkę.
Wielokrotne naciskanie przycisku panelu powoduje, że panel nie działa lub działa z opóźnieniem.	Urządzenie cierpi na zakłócenia elektromagnetyczne. Panel sterowania jest brudny.	Odłącz urządzenie. Uruchom ponownie urządzenie po kilku minutach. Wyczyść panel sterowania ściereczką.
Kawa nie jest wystarczająco gorąca.	Nie podgrzałeś filiżanki ani szklanki. Jednostka przetwarzająca jest za zimna.	Wypłucz urządzenie co najmniej 3 razy przed zrobieniem kawy.
Kawa nie wypływa, a przycisk gorącej wody miga.	W przewodach ekspresu do kawy jest powietrze.	Upewnij się, że zbiornik na wodę jest prawidłowo zainstalowany i zawiera wodę. Naciśnij przycisk gorącej wody, aż urządzenie zacznie nalewać wodę z dozownika mleka.
Pierwsza przygotowana kawa jest kiepskiej jakości.	Pierwsze przejście młynka nie przesypuje wystarczającej ilości kawy do jednostki przetwarzającej.	Wyrzuć tę kawę. Pozostałe kawy będą dobrej jakości.
Kawa nie pieni się lub jest bardzo lekka.	Ziarna kawy nie są świeże. Poziom mielenia jest bardzo gruby.	Zmień markę ziaren kawy i użyj odpowiedniej. Dostosuj poziom mielenia na drobniejszy podczas pracy młynka.
Przyciski nie reagują.	Nie naciskasz przycisków z przodu urządzenia.	Naciśnij dolną część przycisku od przodu urządzenia.
Urządzenie zbyt długo się nagrzewa.	Utworzyło się za dużo wapna.	Odkamienić urządzenie.
Zbiornik na wodę został wyjęty lub poziom wody jest bardzo niski, ale nie włącza się.	Obszar złącza zbiornika wody jest mokry.	Usuń wodę wokół złącza zbiornika wody.
Wewnętrzna tacka ociekowa mieści dużo wody.	Jest zbyt drobno zmielona kawa, która blokuje odpływ wody.	Podczas pracy młynka ustaw grubszy poziom mielenia kawy.
Kawa wypływa zbyt wolno lub kapie.	Jest zbyt drobno zmielona kawa, która blokuje odpływ wody.	Podczas pracy młynka ustaw grubszy poziom mielenia kawy.

Miga wskaźnik pustego pojemnika na ziarna kawy, ale w pojemniku są jeszcze ziarna kawy.	Wewnętrzny wylot kawy mielonej jest zablokowany.	Wykonaj czynności opisane w sekcji „Czyszczenie i konserwacja", aby wyczyścić wylot.
Ekspres do kawy nie uwalnia spienionego mleka.	Automatyczny system spieniania mleka jest brudny lub nieprawidłowo zainstalowany. Otwór rurki łączącej pojemnika na mleko jest zatkany resztkami mleka. Zastosowany rodzaj mleka nie nadaje się do spieniania. Mleko jest za gorące.	Wyczyść automatyczny system spieniania mleka i upewnij się, że jest prawidłowo zainstalowany. Proszę zapoznać się z rozdziałem „Codzienne czyszczenie urządzenia", postępować zgodnie z instrukcjami w rozdziale „Czyszczenie pojemnika na mleko i wężyka łączącego", wyczyścić wężyk łączący i upewnić się, że otwór w wężu łączącym jest czysty, użyć igły do wyczyść otwór. Proszę zapoznać się z rozdziałem „Codzienne czyszczenie urządzenia", postępować zgodnie z instrukcjami w rozdziale „Czyszczenie pojemnika na mleko i wężyka łączącego", wyczyścić wężyk łączący i upewnić się, że otwór w wężu łączącym jest czysty, użyć igły do wyczyść otwór. Dobre rezultaty daje pełne mleko krowie. Użyj zimnego mleka.

Otwór rurki łączącej pojemnika na mleko jest zatkany resztkami mleka, których nie można prawidłowo wyczyścić.	Rura łącząca nie była czyszczona od dłuższego czasu.	Pozostaw rurkę łączącą zanurzoną w gorącej wodzie na jedną godzinę, postępuj zgodnie z instrukcjami w rozdziale „Czyszczenie pojemnika na mleko i rurki łączącej", kontynuuj używanie funkcji spieniania mleka, aż urządzenie zacznie równomiernie nalewać wodę. Użyj igły, aby wyczyścić otwór.
Ekspres rozpryskuje mleko na stole.	Rurka dozująca mleko nie jest prawidłowo umieszczona.	Dobrze dopasuj rurkę.
Wskaźnik odkamieniania nadal miga, mimo że proces odwapniania został zatrzymany.	Proces odkamieniania nie został zakończony.	Bądź cierpliwy i poczekaj, aż proces się zakończy. Ekspres wyłączy się automatycznie, nie wyłączaj go ręcznie.

7. SPECYFIKACJA TECHNICZNA

Produkt: Power Matic-ccino Cremma
Referencja: 01627
Moc: 1235-1470 W
Napięcie i frekwencja: 220-240 V, 50-60 Hz
Specyfikacje techniczne mogą ulec zmianie bez wcześniejszego powiadomienia w celu poprawy jakości produktu.
Wyprodukowano w Chinach | Zaprojektowano w Hiszpanii

8. RECYKLING URZĄDZEŃ ELEKTRYCZNYCH I ELEKTRONICZNYCH

Ten symbol oznacza, że zgodnie z obowiązującymi przepisami produkt i/ lub baterię należy utylizować oddzielnie od odpadów domowych. Kiedy ten produkt osiągnie koniec okresu użytkowania, należy wyjąć baterie/ akumulatory i przekazać go do punktu zbiórki wyznaczonego przez władze lokalne.

Aby uzyskać szczegółowe informacje na temat najbardziej odpowiedniego sposobu utylizacji sprzętu gospodarstwa domowego i / lub odpowiednich baterii, konsument powinien skontaktować się z lokalnymi władzami.
Przestrzeganie powyższych wytycznych pomoże chronić środowisko.

9. GWARANCJA I SERWIS TECHNICZNY

Cecotec odpowie użytkownikowi lub konsumentowi końcowemu za wszelkie niezgodności występujące w momencie dostawy produktu na warunkach i terminach określonych w obowiązujących przepisach.
Zaleca się, aby naprawy były przeprowadzane przez wyspecjalizowany personel.
Jeśli wykryjesz incydent z produktem lub masz jakiekolwiek pytania, skontaktuj się z oficjalnym Serwisem Pomocy Technicznej Cecotec pod numerem telefonu +34 96 321 07 28.

10. COPYRIGHT

Prawa własności intelektualnej do tekstów tego podręcznika należą do CECOTEC INNOVACIONES, S.L. Wszelkie prawa zastrzeżone. Treść niniejszej publikacji nie może być w całości ani w części reprodukowana, przechowywana w systemie wyszukiwania, przekazywana lub rozpowszechniana w jakikolwiek sposób (elektroniczny, mechaniczny, fotokopiowanie, nagrywanie lub podobne) bez uprzedniej zgody CECOTEC INNOVACIONES, SL

1. ČÁSTI A SLOŽENÍ

Obr. 1
1. Vnější odkapávací miska
2. Vnitřní odkapávací miska
3. Nádoba na odpad
4. Nastavitelný výstup kávy
a. Nastavitelný kryt výpusti kávy
b. Napěňovač mléka / Cappuccinatore
c. Vstupní trubice konektoru nádrže na mléko
d. Vývod na kávu
e. Výdej mléka
5. Kontrolní panel
6. Nádoba na zrnkovou kávu
7. Kryt nádoby na kávová zrna
8. Nádoba na vodu
9. Napájecí kabel
10. boční kryt
11. Zpracovatelská jednotka
12. Kartáč na čištění
13. Nádoba na mléko
14. Kryt nádoby na mléko
15. Připojovací trubice nádoby na mléko
16. Konektor hadičky ke cappuccinatoru
17. Spojovací gumová část
18. Vnitřní trubka nádrže na mléko
19. Jehla

Kontrolní panel
Obr. 2
20. Tlačítko pro intenzivní kávu: připraví kávu s větším množstvím mleté kávy a menším množstvím vody.
21. Tlačítko měkké kávy: připraví kávu s menším množstvím mleté kávy a větším množstvím vody.
22. Tlačítko Cappuccino: Připraví latte se spoustou pěny, nejprve nalijete mléko a poté kávu.
23. Tlačítko Latte macchiato: Připraví latte s pěnou, přičemž nejprve nalijete mléko a poté kávu.
24. Tlačítko napěněné mléko.
25. Tlačítko horké vody.
26. Pokud ikona bliká: nízká hladina vody/není nainstalována nádrž na vodu.
27. Pokud ikona bliká: vložte kávová zrna.

28. Pokud ikona nesvítí: odpadní nádrž je plná.
Pokud ikona bliká: vnitřní odkapávací miska/nádoba na odpad není nainstalována.
29. Pokud ikona svítí nepřerušovaně: procesorová jednotka není nainstalována nebo není nainstalována správně.
Pokud ikona bliká: boční kryt je otevřený nebo není správně umístěn.
30. Pokud ikona svítí: musíte kávovar odvápnit.
Pokud ikona bliká: probíhá proces odstraňování vodního kamene.
31. Probíhá funkce vyprázdnění systému.
32. Tlačítko zapnutí/vypnutí.

Příslušenství
Výrobek obsahuje tři sáčky čisticího prostředku pro proces samočištění.

POZNÁMKA
Grafika v této příručce je schematickým znázorněním a nemusí přesně odpovídat výrobku.

2. PŘED POUŽITÍM

- Tento spotřebič je zabalen v obalu určeném k ochraně během přepravy. Tento spotřebič je zabalen v obalu, který jej chrání během přepravy. Originální krabici a další obalové položky můžete uschovat na bezpečném místě, abyste zabránili poškození zařízení v případě potřeby přepravy v budoucnu. Pokud chcete obaly vyhodit, ujistěte se, že se jich zbavíte správným způsobem.
- Ujistěte se, že všechny díly a součásti jsou zahrnuty a v dobrém stavu. Pokud některý z nich chybí nebo není v dobrém stavu, neprodleně kontaktujte oficiální technický servis Cecotec.

3. INSTALACE

1. Odstraňte ze zařízení ochranné plasty, nálepky a jakýkoli jiný obalový materiál.
2. Umístěte spotřebič na bezpečný a stabilní povrch s přístupnou zásuvkou a minimální vzdáleností mezi stěnami spotřebiče a ostatními spotřebiči. Obr. 3
3. Naplňte nádržku na vodu vodou (viz část „Plnění nádržky na vodu“).
4. Naplňte zásobník na zrnkovou kávu zrnkovou kávou (viz část „Plnění zásobníku na zrnkovou kávu“).
5. Odviňte a narovnejte napájecí kabel a zasuňte zástrčku do zadní části kávovaru. Zasuňte druhý konec napájecího kabelu do elektrické zásuvky s vhodným napětím.

Rady
Automatické proplachování neproběhne, pokud je spotřebič na krátkou dobu vypnutý. Tuto funkci můžete zakázat podle následujících kroků, pokud je povolena, nebo ji povolit, pokud je zakázána.

Krok 1: Odstraňte boční kryt.
Krok 2: Stiskněte tlačítko zapnutí/vypnutí, dokud zařízení nepípne.

Poznámka
Před prvním použitím vyčistěte vnitřek kávovaru stisknutím tlačítka horké vody.

4. FUNGOVÁNÍ

Naplnění nádržky vodou
Když bliká, znamená to, že v nádrži na vodu je nízká hladina vody a je třeba nádržku naplnit.
1. Zvedněte nádržku na vodu, k tomu použijte víko, jako by to byla rukojeť. Obr. 4
2. Vypláchněte nádržku na vodu pitnou vodou, naplňte nádržku až po značku Max a vložte ji zpět na spotřebič. Ujistěte se, že je správně umístěn.

Poznámka
Ujistěte se, že je správně umístěn. Obr. 5

Důležité
Nikdy neplňte zásobník na vodu horkou, vlažnou, perlivou vodou nebo jinou tekutinou, která by mohla poškodit zásobník a kávovar.

Plnění zásobníku na kávová zrna
Pokud bliká, znamená to, že je třeba naplnit zásobník na kávová zrna:
1. Sejměte kryt z nádoby na kávová zrna.
2. Opatrně nasypte kávová zrna.
3. Nasaďte uzávěr nádržky.

Důležité
Zásobník na kávová zrna plňte pouze přirozeně praženými kávovými zrny. Použití mleté, instantní, karamelizované kávy nebo jiného předmětu by mohlo spotřebič poškodit. Nikdy nepoužívejte nepraženou, praženou kávu nebo směs přírodní a pražené kávy.

Příprava lehké kávy a intenzivní kávy
1. Ujistěte se, že odkapávací miska je umístěna pod výtokem kávy a že je v nádržce na vodu voda, a stisknutím tlačítka on/off zapněte spotřebič. Tlačítko horké vody začne blikat a

spotřebič provede automatické propláchnutí a vytlačí vodu jak z výstupu mléka, tak z výstupu kávy, tento proces můžete zrušit stisknutím tlačítka horké vody.
2. Na konci máchání se aktivují funkční tlačítka na ovládacím panelu (pohotovostní režim), což znamená, že přístroj je připraven k přípravě kávy.
3. Umístěte sklenici nebo šálek pod výpust kávy a nastavte výšku výpusti podle výšky nádoby. V závislosti na velikosti nádoby (výška a šířka) můžete vyjmout odkapávací misku, jak je znázorněno na obrázku 6.
4. V závislosti na chuti kávy, kterou chcete dosáhnout, stiskněte tlačítko pro intenzivní kávu (20) nebo jemnou kávu (21).
5. Tlačítko kávy, které stisknete, se rozsvítí, což znamená, že přístroj připravuje kávu.
6. Tlačítko kávy, které stisknete, se rozsvítí, což znamená, že přístroj připravuje kávu.

Příprava cappuccina

Montáž automatického systému pro napěnění mléka. Obr. 7

1. Vložte pryžový konektor do otvoru uvnitř víka.
2. Vložte vnitřní trubici nádoby na mléko do pryžové spojky na vnitřní straně víka.
3. Vložte spojovací trubici nádoby na mléko do pryžového kusu na vnější straně víka.
4. Sejměte víko ze vstupu cappuccinatore a vložte spojovací trubici nádoby na mléko do vstupu.

5. Naplňte nádobu na mléko a zavřete víko. Stisknutím tlačítka on/off zapněte spotřebič a ujistěte se, že odkapávací miska je umístěna pod výtokem kávy a zda je v nádržce na vodu voda.
6. Dejte zásobník pod vývod.
7. Stiskněte tlačítko cappuccino (22), rozsvítí se na znamení, že se připravuje cappuccino. Indikátor zůstane svítit během procesu vaření.
8. Kávovar nejprve vydá mléko a poté kávu.
9. Kávovar nejprve vydá mléko a poté kávu. Pokud jej chcete zastavit, stiskněte během provozu znovu tlačítko pro cappuccino. Přípravu mléka a kávy můžete zastavit samostatně stisknutím tlačítka během každé z nich.
10. Nádobu na mléko vyjměte ze spotřebiče odpojením spojovací hadičky od vstupu cappuccinatore a vložte ji do chladničky.
11. Po použití vyčistěte automatický systém napěňování mléka v části „Denní čištění spotřebiče“.

Poznámka

- Před prvním použitím vyčistěte automatický systém napěňování mléka.
- Používejte studené mléko (cca 5°C/41°F) s obsahem tuku alespoň 3%, abyste zajistili optimální výsledky napěnění.

Upozornění

- Na začátku přípravy může spotřebič stříkat horké mléko nebo vypouštět páru.
- Po každém použití nasaďte spojovací hadici nádoby na mléko kolem víka nádoby na mléko. Nepouštějte ho, protože by z něj mohlo vylít mléko kvůli rozdílu tlaku.

Příprava latte macchiato

Sestavte automatický systém napěňování mléka, jak je popsáno v části „Příprava cappuccina“.

1. Naplňte nádobu na mléko a zavřete víko. Stisknutím tlačítka on/off zapněte spotřebič a ujistěte se, že odkapávací miska je umístěna pod výtokem kávy a zda je v nádržce na vodu voda. Spotřebič provede automatické opláchnutí a vytlačí množství vody odpovídající malému šálku, tento proces můžete zrušit stisknutím tlačítka horké vody.
2. Dejte zásobník pod vývod.
3. Stiskněte tlačítko latte macchiato (23), rozsvítí se na znamení, že se připravuje latte macchiato. Indikátor zůstane svítit během procesu vaření.
4. Kávovar nejprve vydá mléko a poté kávu.
5. Příprava se automaticky zastaví. Pokud jej chcete zastavit, stiskněte během provozu tlačítko znovu. Přípravu mléka a kávy můžete zastavit samostatně stisknutím tlačítka během každé z nich.
6. Vyjměte nádobu na mléko ze spotřebiče a vložte ji do chladničky.
7. Tras su uso, consulte la sección “Limpieza diaria del aparato” para limpiar el sistema automático para espumar leche.

Poznámka

Používejte studené mléko (cca 5°C/41°F) s obsahem tuku alespoň 3%, abyste zajistili optimální výsledky napěnění.

Upozornění

- Na začátku přípravy může spotřebič stříkat horké mléko nebo vypouštět páru.
- Po každém použití nasaďte spojovací hadici nádoby na mléko kolem víka nádoby na mléko. Nepouštějte ji, protože by mohla vystříknout mléko kvůli rozdílu tlaku.

Příprava napěněného mléka

Sestavte automatický systém napěňování mléka, jak je popsáno v části „Příprava cappuccina“.

1. Dejte zásobník pod vývod.
2. Naplňte nádobu na mléko a zavřete víko.
3. Připojte systém napěňování mléka ke spotřebiči.
4. Stiskněte tlačítko napěněného mléka (24). Během vaření se rozsvítí kontrolka.
5. Po použití vyčistěte automatický systém napěňování mléka v části „Denní čištění spotřebiče“.

Poznámka
Používejte studené mléko (cca 5°C/41°F) s obsahem tuku alespoň 3%, abyste zajistili optimální výsledky napěnění.

Upozornění
- Na začátku přípravy může spotřebič stříkat horké mléko nebo vypouštět páru.
- Po každém použití nasaďte spojovací hadici nádoby na mléko kolem víka nádoby na mléko. Nepouštějte ji, protože by mohla vystříknout mléko kvůli rozdílu tlaku.

Horká voda
1. Dejte zásobník pod vývod.
2. Stiskněte tlačítko horké vody (25), rozsvítí se na znamení, že funkce byla aktivována a kávovar vypustí horkou vodu přes výtok mléka. Indikátor zůstane svítit během procesu vaření.

Vypnutí kávovaru
Chcete-li kávovar vypnout, stiskněte tlačítko zapnutí/vypnutí.

Automatické vypnutí
Zařízení má systém automatického vypnutí. V závislosti na zvoleném režimu bude mít spotřebič různou dobu automatického vypnutí (viz část „Režimy“).

Nastavení množství kávy/horké vody/pěny
Můžete uložit požadované množství kávy, napěněného mléka nebo horké vody.
Při napěňování mléka, dávkování horké vody nebo přípravě hladké a silné kávy, latte macchiato nebo cappuccina byste měli postupovat podle těchto kroků:

1. Zatímco přístroj připravuje kávu (buď lehkou nebo silnou) nebo vydává napěněné mléko nebo horkou vodu, stiskněte a podržte tlačítko pro vybranou možnost. Přístroj bude pokračovat ve výdeji zvoleného nápoje.
2. Když množství nápoje odpovídá požadovanému množství, přestaňte tlačítko mačkat. Kávovar dvakrát pípne, což znamená, že množství nápoje bylo uloženo.
3. Pro cappuccino a latte macchiato budete muset udělat kroky 1 a 2 na mléce i kávě.

Nastavení úrovně mletí
Úroveň mletí mlýnku můžete nastavit otáčením nastavovacího kolečka umístěného na nádobě na kávová zrna:
1. Zatímco bruska běží, můžete nastavením kotouče změnit. POZOR: Nikdy neměňte nastavení mlýnku, pokud mlýnek neběží, mohlo by dojít k poškození mlýnku.
2. Tečky na kotouči označují úroveň mletí. Obr. 8

Programy
Kávovar má 3 různé režimy: výchozí režim, ECO režim a rychlý režim. V režimu ECO ušetří spotřebič více energie. V rychlém režimu může uživatel připravit kávu rychleji než ve výchozím režimu.

	Program ECO	Rychlý program	Výchozí režim
Světelný indikátor	Ne	Ano	Ano
Pre-infusión*	Ano	Ne	Ano
Čas automatického vypnutí	10 min	30 min	20 min
Nastavení množství kávy/mléka/horké vody	Ano	Ano	Ano

***Poznámka:**
Funkce pre-infuze hydratuje mletou kávu ve spařovači malým množstvím vody před úplným extrahováním kávy. Funkce pre-infuze hydratuje mletou kávu ve spařovači malým množstvím vody před úplným extrahováním kávy.

1. Když je kávovar v pohotovostním režimu, stiskněte a podržte tlačítko zapnutí/vypnutí po dobu 5 sekund.
2. Na ovládacím panelu se zobrazí následující indikace pro různé režimy:

	Tlačítko horké vody (25)	Tlačítko silné kávy (20)	Tlačítko měkké kávy (21)
V režimu ECO	stabilní na	blikání	blikání
v rychlém režimu	blikání	stabilní na	blikání
Ve výchozím režimu	blikání	blikání	stabilní na

3. Stiskněte tlačítko horké vody (25) pro vstup do režimu ECO, tlačítko pro silnou kávu (20) pro vstup do rychlého režimu a tlačítko pro jemnou kávu (21) pro vstup do výchozího režimu. Spotřebič dvakrát pípne, čímž oznámí, že jste zvolili jeden z výše uvedených režimů. (Poznámka: pokud stisknete tlačítko odpovídající již zvolenému režimu, kávovar nebude reagovat).
4. Pokud nechcete nastavení měnit, stiskněte znovu tlačítko zapnutí/vypnutí nebo počkejte asi 10 sekund, než se jednotka vrátí do pohotovostního režimu.

5. ČIŠTĚNÍ A ÚDRŽBA

Každodenní čištění zařízení
Správné čištění a údržba spotřebiče jsou důležité pro prodloužení jeho životnosti.

Čištění odkapávací misky a odpadní nádoby
Denně vyprázdněte a čistěte odkapávací misku.
1. Odstraňte vnější odkapávací misku. Obr. 9
2. Vylijte vodu z odkapávací misky do dřezu a opláchněte ji vodou. Poté osušte odkapávací misku.
3. Vysuňte vnitřní odkapávací misku a nádobu na odpad. Obr. 10
4. Vyprázdněte odpadní nádrž a vyčistěte ji a vnitřní odkapávací misku vodou. Poté je osušte.
5. Nasaďte odpadní nádobu zpět na vnitřní odkapávací misku a dejte je zpět do původní polohy. Obr. 11
6. Vraťte vnější odkapávací misku zpět do původní polohy. Obr. 12

Poznámka
Pokud svítí trvale, musíte vyprázdnit odpadní nádrž.
Pokud bliká, odpadní nádrž není nainstalována.

Čištění procesní jednotky. Obr. 13-14
1. Lehkým zatlačením na spodní část bočního krytu jej sejměte.
2. Stisknutím bočních tlačítek uvolněte procesorovou jednotku a vyjměte ji.
3. Opláchněte procesní jednotku pitnou vodou. Poté procesní jednotku vysušte
4. Vraťte procesor a boční kryt zpět do původní polohy.

Poznámka
Pokud se objeví trvale, znamená to, že procesorová jednotka není nainstalována nebo není správně usazena. Pokud ikona bliká, znamená to, že boční kryt není nasazen nebo není nasazen správně.

Čištění nádoby na vodu
1. Vyjměte nádržku na vodu z kávovaru a vyčistěte ji pitnou vodou.
2. Naplňte jej pitnou vodou až po značku Max a vložte zpět do kávovaru.

Čištění automatického systému napěňování mléka
Poznámka
Je důležité, abyste toto čištění provedli po přípravě jakýchkoli mléčných nápojů, abyste zajistili, že automatický systém napěnění mléka funguje správně.

1. Umístěte nádobu pod nastavitelný výtok kávy.

2. Naplňte nádobu na mléko pitnou vodou.
3. Připojte nádobu na mléko ke kávovaru, jak je popsáno v části „Příprava cappuccina“.
4. Stiskněte tlačítko pro napěnění mléka (24).
5. Kávovar vypustí horkou vodu a vypustí páru, aby vyčistil trubici a výtok mléka.
6. Dalším stisknutím tlačítka zastavíte vodu.
7. Odstraňte spojovací trubici nádoby na mléko, nastavitelný kryt výpusti kávy a cappuccinator. Vyčistěte jej pitnou vodou. Obr. 15

Chcete-li vyčistit cappuccinatore, postupujte takto:
- Krok 1: Oddělte dva kusy napěňovače mléka a vyčistěte je pitnou vodou. Obr. 16
  Můžete použít kartáč se štětinami k čištění oblasti kolem postavy a zajistit, aby nezůstaly žádné nečistoty.
- Krok 2 – Znovu sestavte napěňovač mléka. Obr. 17

8. Vložte cappuccinatore zpět na místo a nasaďte víko. Obr. 18

Čištění nádoby na mléko a spojovací hadičky

Poznámka
Je důležité čistit denně, aby funkce automatického napěňování mléka fungovala správně.
1. Vyprázdněte nádobu na mléko a vyčistěte ji pitnou vodou, odstraňte pryžovou spojku a vnitřní trubici nádoby na mléko, omyjte je pitnou vodou a poté je znovu připojte k víku (ujistěte se, že jsou správně připojeny).
2. Očistěte oba konce hadičky konektoru nádobky na mléko pitnou vodou, ujistěte se, že je otvor konektoru ke cappuccinatore čistý (obr. 19), k vyčištění otvoru můžete použít jehlu.
3. Naplňte nádobu na mléko pitnou vodou a připojte ji ke kávovaru.
4. Stisknutím tlačítka napěnění mléka aktivujete tuto funkci, voda z nádoby na mléko vyčistí vnitřek spojovací trubice. Čištění můžete zastavit opětovným stisknutím tlačítka napěnění mléka.

Odvápnění
Když se trvale rozsvítí, znamená to, že spotřebič potřebuje provést odvápnění. Spotřebič bude udržován v optimálních podmínkách, pokud tuto funkci provedete, když to kávovar signalizuje nebo častěji v závislosti na tvrdosti používané vody. Postupujte takto:
1. Úplně naplňte nádržku na vodu.
2. Do nádržky na vodu přidejte sáček čisticího prostředku, který je součástí výrobku.

DŮLEŽITÉ: K samočištění spotřebiče nepoužívejte ocet ani jiný nespecifický čisticí prostředek. Používejte pouze speciální čisticí prostředky pro kávovary. Použití jiného čisticího prostředku by mohlo zařízení poškodit.
3. Umístěte velkou nádobu pod výpust kávy.
4. V pohotovostním režimu stiskněte a podržte tlačítka On/Off (32) a Strong Coffee (20) po

dobu 5 sekund. Přístroj zapípá a tlačítko pro silnou kávu bude blikat.
5. Stisknutím tlačítka intenzivní kávy (20) potvrďte zahájení procesu odstraňování vodního kamene. Chcete-li proces odvápnění zrušit a vrátit se do pohotovostního režimu, stiskněte tlačítko zapnutí/vypnutí (32).

Poznámka
Pokud proces odvápnění zrušíte, ikona nezmizí.

6. bude blikat, což znamená, že probíhá odstraňování vodního kamene.

Upozornění: Chraňte pokožku a další části těla před horkou vodou.

7. Po vypuštění veškeré vody ze zásobníku a tlačítko pro silnou kávu (20) bude blikat. Odstraňte veškerý zbývající čisticí roztok z vodní nádrže, opláchněte ji a znovu ji naplňte čistou vodou až po značku Max. Vyprázdněte sběrnou nádobu a umístěte ji zpět pod výtok kávy. Když nádržku na vodu znovu nainstalujete, vypne se . Spotřebič poté provede proces proplachování, při kterém nejprve vypustí polovinu nádrže vody a poté počká asi minutu, než vypustí zbytek vody v nádrži.
8. Po dokončení procesu máchání se spotřebič automaticky vypne.

Poznámka
Aby byl proces odvápnění dokončen, buďte během procesu trpěliví a ujistěte se, že se spotřebič automaticky vypnul.

Funkce vyprázdnění systému
Použití funkce vyprázdnění systému se doporučuje před delší dobou nečinnosti, pro ochranu spotřebiče před mrazem a před opravou výrobku.

1. V pohotovostním režimu stiskněte a podržte tlačítka On/Off (32) a Jemná káva (21) po dobu 5 sekund.
2. začne blikat.
3. Vyjměte nádržku na vodu z produktu. bude svítit trvale, což znamená, že se provádí funkce vyprázdnění systému. Chcete-li proces zrušit a vrátit se do pohotovostního režimu, můžete před vyjmutím nádržky na vodu stisknout tlačítko zapnutí/vypnutí.
4. Po dokončení funkce vyprázdnění systému se spotřebič automaticky vypne.

Důležité
Po provedení funkce vyprázdnění systému při opětovném použití kávovaru stiskněte před použitím kterékoli z funkcí tlačítko horké vody, dokud spotřebič nevypustí vodu.

Opláchněte rukou
Můžete provést cyklus ručního máchání, abyste po použití vyčistili výlevku kávy i výlevku mléka. Ruční oplachování se také doporučuje, pokud nebyl spotřebič delší dobu používán.

1. Umístěte prázdnou nádobu pod nastavitelný výtok kávy.

2. V pohotovostním režimu stiskněte a podržte tlačítka zapnutí/vypnutí (32) a tlačítko horké vody (25).
3. Kávovar dvakrát pípne a tlačítko horké vody bude blikat. Výstup mléka i výstup kávy pak vypustí malé množství vody, která se používá k oplachování.

Nebezpečí: Vypouštěná voda je horká. Zabraňte kontaktu s vodou nebo stříkající vodě.

4. Po opláchnutí se spotřebič vrátí do pohotovostního režimu.

Čištění zařízení

1. Odpojte kabel od zdroje napájení.
2. Vylijte vodu z odkapávacích misek.
3. K čištění vodních skvrn ze spotřebiče použijte vlhký hadřík nebo neabrazivní čisticí prostředek.

Důležité
K čištění spotřebiče nepoužívejte žádné abrazivní čisticí prostředky, odvápňovací prostředky ani ocet.

Čištění výstupu mleté kávy
Mletá káva se může po delším používání přilepit na výstupní stěnu přístroje. Doporučuje se často čistit výstup podle následujících kroků, abyste zajistili, že přístroj bude moci vydávat mletou kávu.

1. Stiskněte spodní část bočního krytu.
2. Odstraňte boční kryt.
3. Stiskněte strany procesorové jednotky.
4. Vyjměte zpracovatelskou jednotku.
5. Opláchněte procesní jednotku pod tekoucí vodou. Před opětovnou instalací nechte zcela vyschnout.
6. Pomocí čisticího kartáčku vyčistěte výstup mleté kávy a odstraňte z přístroje zbytky kávové sedliny nebo zrnek. Obr. 20
7. K důkladnému vyčištění vnitřku spotřebiče použijte hadřík. Před nasazením víka spotřebič úplně vysušte.

6. ŘEŠENÍ PROBLÉMŮ

PROBLÉM	PŘÍČINA	ŘEŠENÍ
Přístroj nefunguje.	Spotřebič není připojen k elektrické zásuvce.	Zapojte přístroj do zásuvky a zapněte jej. Zkontrolujte kabel a zástrčku.

Když opakovaně stisknete tlačítko panelu, panel nefunguje nebo funguje se zpožděním.	Zařízení trpí elektromagnetickým rušením. Ovládací panel je špinavý.	Vypněte zařízení. Restartujte zařízení po několika minutách. Očistěte ovládací panel hadříkem.
Káva není dostatečně horká.	Nepředehřáli jste šálek nebo sklenici. Procesní jednotka je příliš studená.	Před přípravou kávy přístroj alespoň 3x propláchněte.
Káva nevytéká a tlačítko horké vody bliká.	V potrubí kávovaru je vzduch.	Ujistěte se, že je nádrž na vodu správně nainstalována a obsahuje vodu. Stiskněte tlačítko horké vody, dokud spotřebič nevypustí vodu z hubice mléka.
První připravená káva je nekvalitní.	První průchod mlýnkem nenasype do procesní jednotky dostatek kávy.	Vyhoďte tu kávu. Ostatní kávy budou kvalitní.
Káva nemá pěnu nebo je velmi světlá.	Kávová zrna nejsou čerstvá. Úroveň mletí je velmi hrubá.	Změňte značku kávových zrn a použijte vhodnou. Během provozu mlýnku nastavte stupeň mletí na jemnější.
Tlačítka neodpovídají.	Nestisknete tlačítka z přední strany zařízení.	Stiskněte spodní část tlačítka z přední strany zařízení.
Spotřebič se zahřívá příliš dlouho.	Vytvořilo se příliš mnoho vápna.	Odvápněte spotřebič.
Nádržka na vodu byla vyjmuta nebo je hladina vody velmi nízká, ale nelze ji zapnout.	Oblast konektoru vodní nádrže je mokrá.	Odstraňte vodu kolem konektoru nádrže na vodu.
Vnitřní odkapávací miska pojme hodně vody.	Mletá káva je příliš jemná a blokuje odtok vody.	Během provozu mlýnku nastavte stupeň mletí kávy na hrubší stupeň.

Káva se vydává příliš pomalu nebo kape.	Mletá káva je příliš jemná a blokuje odtok vody.	Během provozu mlýnku nastavte stupeň mletí kávy na hrubší stupeň.
Indikátor prázdného zásobníku na kávová zrna bliká, ale v zásobníku jsou stále kávová zrna.	Vnitřní výstup mleté kávy je ucpaný.	Při čištění zásuvky postupujte podle kroků v části „Čištění a údržba“.
Kávovar nevypouští napěněné mléko.	Automatický systém napěňování mléka je znečištěný nebo není správně nainstalován. Otvor spojovací trubky nádoby na mléko je ucpaný zbytky mléka. Typ použitého mléka není vhodný pro napěnění. Mléko je příliš horké.	Vyčistěte automatický systém napěňování mléka a ujistěte se, že je správně nainstalován. Přečtěte si prosím část „Denní čištění spotřebiče“, postupujte podle kroků v části „Čištění nádoby na mléko a spojovací hadičky“, vyčistěte spojovací hadici a ujistěte se, že je otvor spojovací hadičky čistý, použijte jehlu k vyčistit otvor. Různé druhy mléka budou mít různé výsledky v množství a kvalitě pěny. Dobré výsledky poskytuje plnotučné kravské mléko. Použijte studené mléko.
Otvor pro spojovací trubici nádoby na mléko je ucpaný zbytky mléka, které nelze řádně vyčistit.	Spojovací trubka nebyla delší dobu čištěna.	Nechte spojovací hadici ponořenou v horké vodě po dobu jedné hodiny, postupujte podle pokynů v části „Čištění nádoby na mléko a spojovací hadičky“, používejte funkci napěnění mléka, dokud stroj nebude plynule dávkovat vodu. K vyčištění otvoru použijte jehlu.

Kávovar stříká mléko na stůl.	Hadička na dávkování mléka není správně umístěna.	Dobře nasaďte trubku.
Indikátor odvápnění nadále bliká, i když se proces odvápnění zastavil.	Proces odvápnění nebyl dokončen.	Buďte trpěliví a počkejte, až bude proces dokončen. Kávovar se automaticky vypne, nevypínejte jej ručně.

7. TECHNICKÉ SPECIFIKACE

Produkt: Power Matic-ccino Cremma
Reference: 01627
Výkon: 1235-1470 W
Napětí a frekvence: 220-240 V, 50-60 Hz
Technické specifikace se mohou změnit bez předchozího upozornění za účelem zlepšení kvality výrobku.
Vyrobeno v Číně | Navrženo ve Španělsku

8. RECYKLACE ELEKTRICKÝCH A ELEKTRONICKÝCH ZAŘÍZENÍ

Tento symbol označuje, že podle platných předpisů musí být výrobek a/nebo baterie likvidovány odděleně od domovního odpadu. Po skončení životnosti tohoto výrobku byste měli baterie/akumulátory vyjmout a odnést na sběrné místo určené místními úřady.
Podrobné informace o tom, jak správně likvidovat elektrická a elektronická zařízení a/nebo baterie, by měli spotřebitelé získat od místních úřadů.
Dodržování výše uvedených pokynů přispěje k ochraně životního prostředí.

9. ZÁRUKA A TECHNICKÝ SERVIS

Společnost Cecotec odpovídá konečnému uživateli nebo spotřebiteli za jakýkoli nesoulad, který existuje v době dodání výrobku za podmínek a ve lhůtách stanovených platnými předpisy. Doporučuje se, aby opravy prováděl kvalifikovaný personál.
Pokud zjistíte problém s výrobkem nebo máte jakékoli dotazy, obraťte se na oficiální technickou podporu společnosti Cecotec na čísle +34 96 321 07 28.

10. COPYRIGHT

Práva duševního vlastnictví k textům v této příručce patří společnosti CECOTEC INNOVACIONES, S.L. Všechna práva jsou vyhrazena. Obsah této publikace nesmí být vcelku ani po částech reprodukován, ukládán do vyhledávacího systému, přenášen nebo šířen jakýmkoli způsobem (elektronicky, mechanicky, fotokopírováním, nahráváním nebo podobně) bez předchozího souhlasu společnosti CECOTEC INNOVACIONES, S.L.

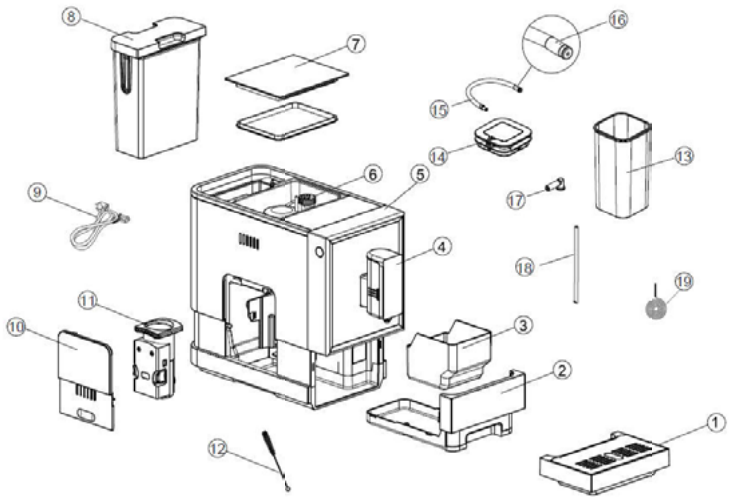

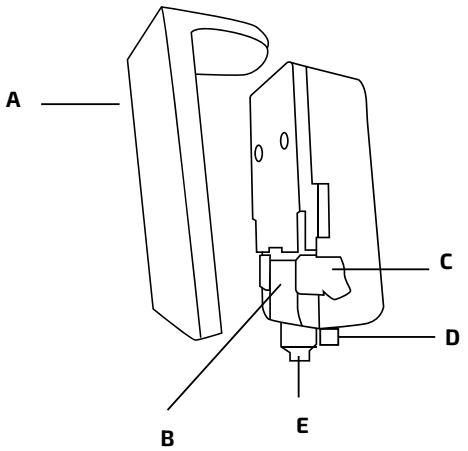

Fig./Img./Abb./Afb./ Rys1

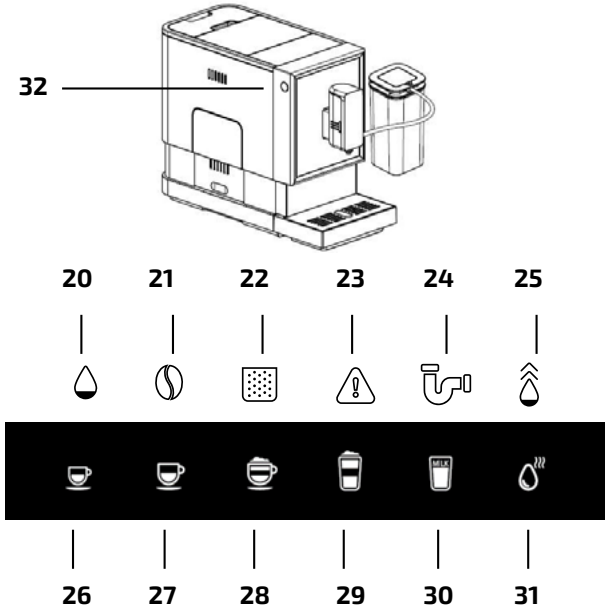

Fig./Img./Abb./Afb./ Rys 2

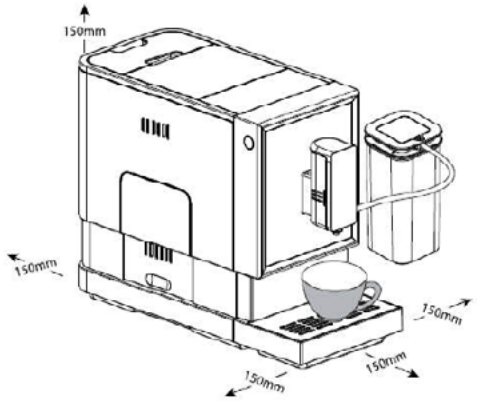

Fig./Img./Abb./Afb./ Rys 3

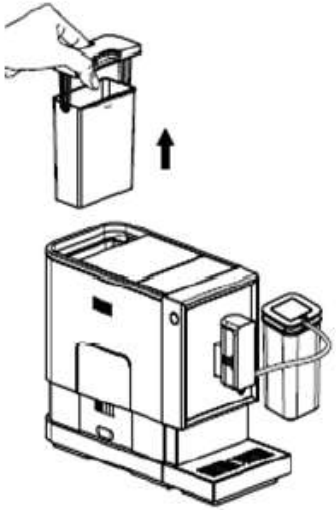

Fig./Img./Abb./Afb./ Rys 4

Fig./Img./Abb./Afb./ Rys 5

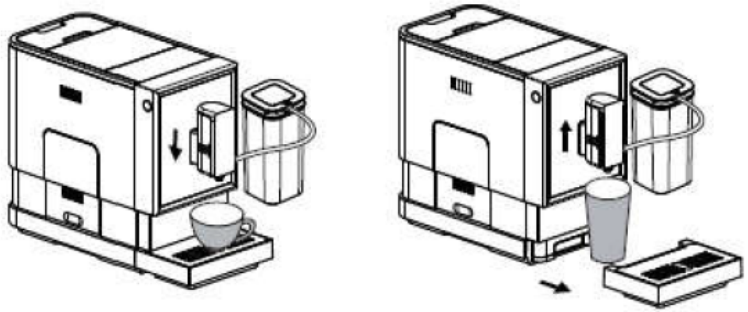

Fig./Img./Abb./Afb./ Rys 6

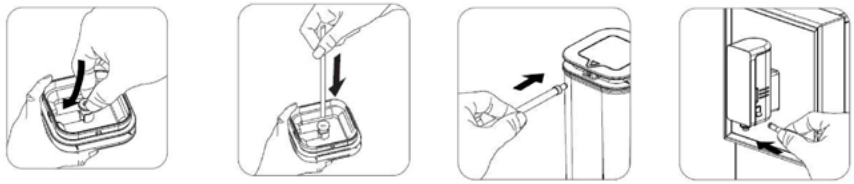

Fig./Img./Abb./Afb./ Rys 7

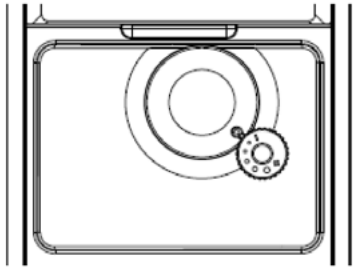

Fig./Img./Abb./Afb./ Rys 8

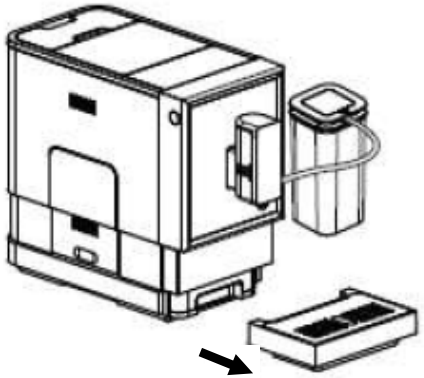

Fig./Img./Abb./Afb./ Rys 9

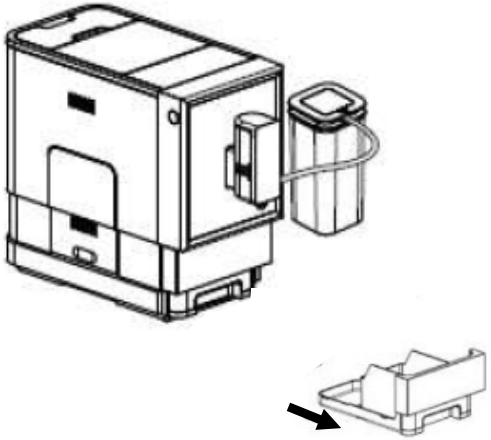

Fig./Img./Abb./Afb./ Rys 10

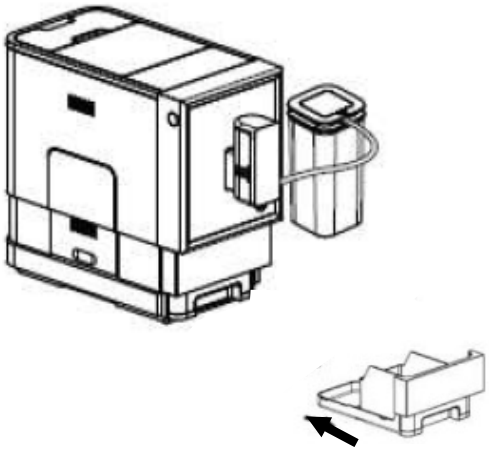

Fig./Img./Abb./Afb./ Rys 11

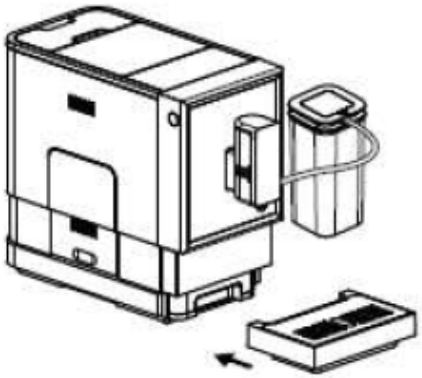

Fig./Img./Abb./Afb./ Rys 12

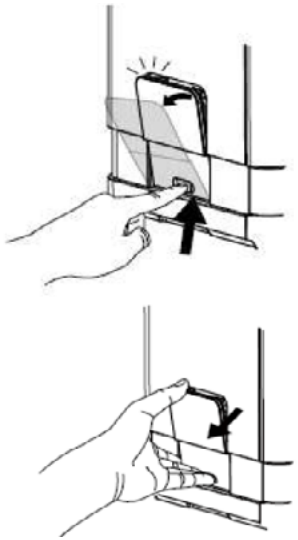

Fig./Img./Abb./Afb./ Rys 13

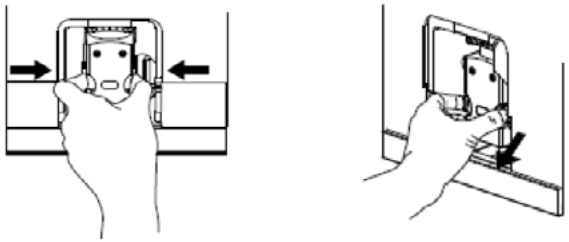

Fig./Img./Abb./Afb./ Rys 14

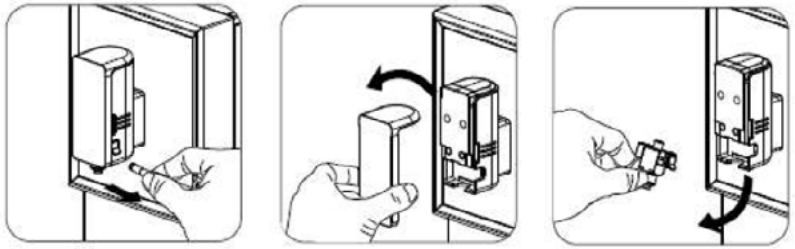

Fig./Img./Abb./Afb./ Rys 15

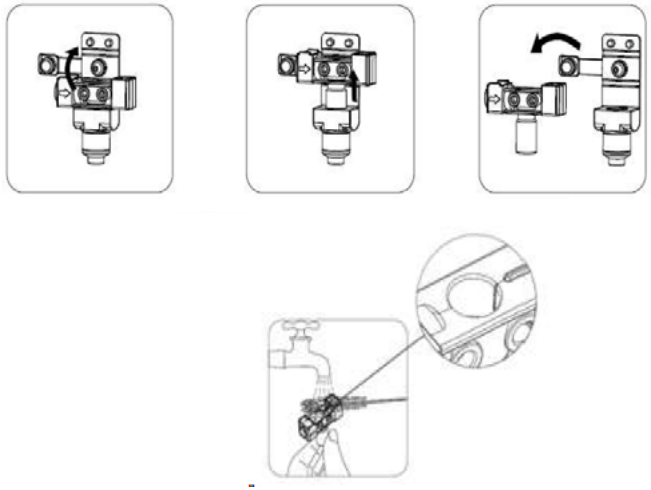

Fig./Img./Abb./Afb./ Rys 16

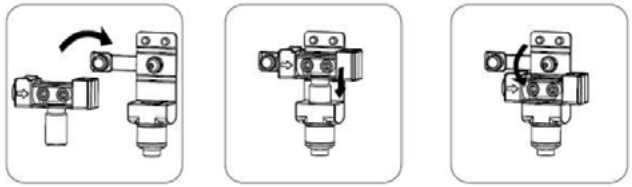

Fig./Img./Abb./Afb./ Rys 17

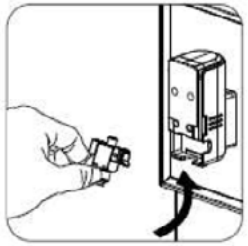

Fig./Img./Abb./Afb./ Rys 18

Fig./Img./Abb./Afb./ Rys 19

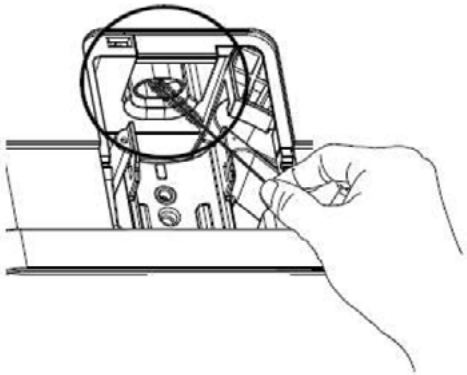

Fig./Img./Abb./Afb./ Rys 20

www.cecotec.es

Cecotec Innovaciones S.L.
C/ de la Pinadeta s/n, 46930
Quart de Poblet, Valencia (Spain)
YV03220329

ČEŠTINA

ČEŠTINA

ČEŠTINA

ČEŠTINA

ČEŠTINA

ČEŠTINA