Cumbia

CREMMAET Vaporissima

Cafetera Superautomática/ Super-automatic Coffee Machine

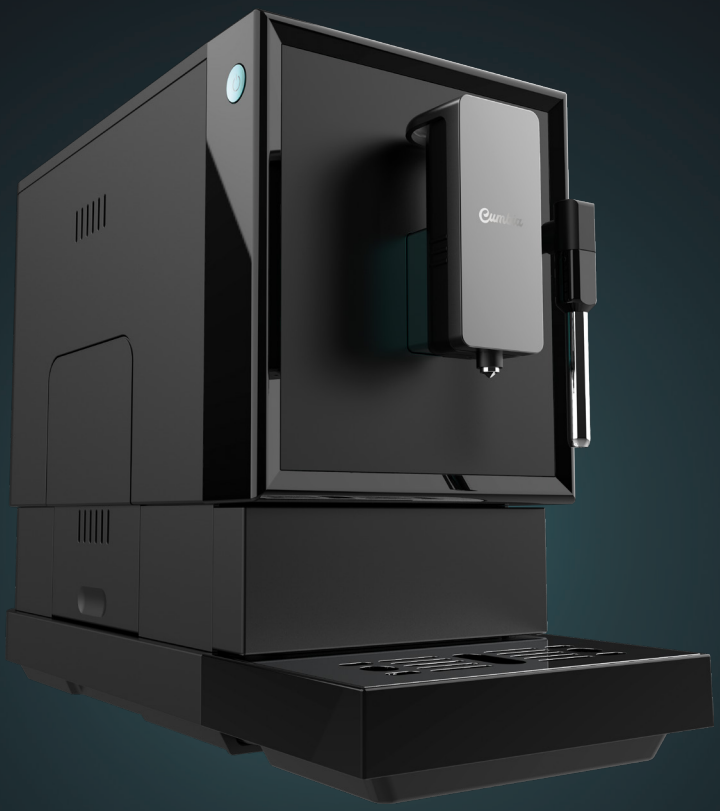

cecotec

Manual de instrucciones
Instruction manual
Manuel d'instructions
Bedienungsanleitung
Manuale di istruzioni
Manual de instruções
Instructiehandleiding
Instrukcja obsługi
Návod k použití

Instrucciones de seguridad 4
Safety instructions 6
Instructions de sécurité 9
Sicherheitshinweise 11
Istruzioni di sicurezza 14
Instruções de segurança 17
Veiligheidsinstructies 20
Instrukcje bezpieczeństwa 22
Bezpečnostní pokyny 25

ÍNDICE

1. Piezas y componentes 28
2. Antes de usar 29
3. Instalación 29
4. Funcionamiento 30
5. Limpieza y mantenimiento 34
6. Resolución de problemas 37
7. Especificaciones técnicas 38
8. Reciclaje de aparatos eléctricos y electrónicos 39
9. Garantía y SAT 39
10. Copyright 39

INDEX

1. Parts and components 40
2. Before use 41
3. Installation 41
4. Operation 41
5. Cleaning and maintenance 45
6. Troubleshooting 48
7. Technical specifications 49
8. Disposal of old electrical and electronic appliances 50
9. Technical support and warranty 50
10. Copyright 50

SOMMAIRE

1. Pièces et composants 51
2. Avant utilisation 52
3. Installation 52
4. Fonctionnement 53
5. Nettoyage et entretien 57
6. Résolution de problèmes 60
7. Spécifications techniques 62
8. Recyclage des équipements électriques et électroniques 62
9. Garantie et SAV 62
10. Copyright 62

INHALT

1. Teile und Komponenten 63
2. Vor dem Gebrauch 64
3. Montage 64
4. Bedienung 65
5. Reinigung und Wartung 69
6. Problembehebung 72
7. Technische Spezifikationen 74
8. Recycling von Elektro- und Elektronikgeräten 74
9. Garantie und Kundendienst 74
10. Copyright 75

INDICE

1. Parti e componenti 76
2. Prima dell'uso 77
3. Installazione 77
4. Funzionamento 78
5. Pulizia e manutenzione 82
6. Risoluzione dei problemi 85
7. Specifiche tecniche 86
8. Riciclaggio di apparecchiature elettriche ed elettroniche 87
9. Garanzia e supporto tecnico 87
10. Copyright 87

ÍNDICE

1. Peças e componentes 88
2. Antes de usar 89
3. Instalação 89
4. Funcionamento 90
5. Limpeza e manutenção 94
6. Resolução de problemas 97
7. Especificações técnicas 98
8. Reciclagem de aparelhos elétricos e eletrónicos 99
9. Garantia e SAT 99
10. Copyright 99

INHOUD

1. Onderdelen en componenten 100
2. Vóór gebruik 101
3. Installatie 101
4. Werking 102
5. Reiniging en onderhoud 106
6. Problemen oplossen 109
7. Technische specificaties 110
8. Recycling van elektrische en elektronische apparatuur 111
9. Garantie en technische ondersteuning 111
10. Copyright 111

SPIS TREŚCI

1. Części i komponenty 112
2. Przed użyciem 113
3. Instalacja 113
4. Funkcjonowanie 114
5. Czyszczenie i konserwacja 118
6. Rozwiązywanie problemów 121
7. Specyfikacja techniczna 122
8. Recykling urządzeń elektrycznych i elektronicznych 122
9. Gwarancja i Serwis techniczny 123
10. Copyright 123

OBSAH

1. Části a složení 124
2. Před použitím 125
3. Instalace 125
4. Fungování 125
5. Čištění a údržba 129
6. Řešení problémů 132
7. Technické specifikace 134
8. Recyklace elektrických a elektronických zařízení 134
9. Záruka a technický servis 134
10. Copyright 134

INSTRUCCIONES DE SEGURIDAD

- Lea las siguientes instrucciones atentamente antes de usar el producto. Guarde este manual para futuras referencias o nuevos usuarios.
- Este aparato está diseñado exclusivamente para uso doméstico. No es apropiado para usos comerciales o industriales. No utilice el aparato en exteriores.
- Es su responsabilidad asegurarse de que todos los usuarios estén informados acerca de las precauciones mencionadas en este manual. No utilice el aparato para ningún uso no especificado en el manual.
- ADVERTENCIA: un uso incorrecto del aparato puede suponer un peligro tanto para el aparato como para el usuario.
- Asegúrese de que el voltaje de red coincida con el voltaje especificado en la etiqueta de clasificación del aparato y de que el enchufe tenga toma de tierra.
- Inspeccione el cable de alimentación regularmente en busca de daños visibles. Si el cable presenta daños, debe ser reparado por el Servicio de Asistencia Técnica oficial de Cecotec para evitar cualquier tipo de peligro.
- Al llenar el depósito de agua tenga cuidado para evitar derrames, especialmente en el conductor y en las partes eléctricas del aparato.
- Desconecte el aparato de la toma de corriente cuando se dé cualquiera de las siguientes condiciones:

A. Antes de llenar el depósito de agua.
B. Antes de retirar o colocar cualquier pieza del aparato.
C. Antes de realizar la limpieza o mantenimiento.
D. Cuando el aparato no funcione correctamente.
E. Después de usar el aparato.

- Vacíe el depósito de agua cuando no vaya a utilizar el aparato

durante un periodo de tiempo prolongado.
- Asegúrese de que el aparato se ha enfriado completamente antes de retirar o colocar piezas, así como antes de limpiar el aparato.
- Utilice siempre agua fría. El uso de agua caliente u otros líquidos podría dañar el aparato.
- Utilice el molinillo únicamente para moler granos de café.
- No utilice granos de café caramelizados ni congelados. Este aparato se puede utilizar únicamente con granos de café natural.
- Este aparato puede ser usado por personas con capacidades físicas, sensoriales o mentales reducidas, o con falta de experiencia y conocimiento si están supervisados o han recibido instrucción concerniente al uso del aparato de una forma segura y entienden los riesgos que este implica.
- Supervise a los niños para asegurarse de que no jueguen con el aparato. Es necesario dar una supervisión estricta si el aparato está siendo usado cerca de niños.
- Este aparato no es apto para ser utilizado por niños. Mantenga el aparato y el cable fuera del alcance de niños.
- No utilice cables alargadores a menos que una autoridad competente le autorice.
- No deje nunca el aparato sin supervisión mientras esté conectado a una toma de corriente.
- No deje que el cable asome sobre el borde de la mesa o la encimera, ni que entre en contacto con superficies calientes o bordes afilados.
- Mantenga las manos y el cable fuera del alcance de las zonas calientes del producto mientras esté en funcionamiento.
- Coloque el aparato sobre una superficie plana y estable. No utilice o coloque el aparato en una superficie caliente o húmeda.

- No utilice el aparato si la bandeja de goteo no está colocada correctamente.
- No utilice el aparato si alguna pieza presenta daños o si el aparato no funciona correctamente.
- La superficie del elemento calefactor está sometida a calor residual después del uso.
- No intente abrir el cuerpo principal o desmontar cualquier parte del aparato, ya que no hay ninguna pieza reparable en su interior.
- No sumerja el cable, el enchufe o cualquier otra parte del aparato en agua o cualquier otro líquido, ni exponga las conexiones eléctricas al agua. Asegúrese de que tiene las manos completamente secas antes de tocar el enchufe o encender el aparato.
- No se recomienda el uso de accesorios no incluidos con el aparato. Podría ser peligroso.
- Si al utilizar la función de agua caliente, se vacía el depósito de agua por completo, deberá esperar un tiempo prudencial para volver a activar esta función.

SAFETY INSTRUCTIONS

- Read these instructions thoroughly before using the product. Keep this instruction manual for future reference or new users.
- This product is exclusively designed for household use. It is not suitable for commercial or industrial use. Do not use the appliance outdoors.
- It is your responsibility to make sure every user is informed about the warnings and precautions stated in this instruction manual. Do not use the appliance for any use other than the

one specified in the manual.

- WARNING: an incorrect use of the appliance can endanger both the appliance and the user.
- Make sure that the mains voltage matches the voltage stated on the rating label of the device and that the wall outlet is grounded.
- Check the power cord regularly for visible damage. If the cord is damaged, it must be repaired by the official Technical Support Service of Cecotec to avoid any type of danger.
- When filling up the water tank, be careful to avoid spillage, especially on the pipe and electrical parts of the appliance.
- Unplug the appliance from the mains in any of the following circumstances:

A. Before filling up the water tank.
B. Before removing or installing any of the appliance's parts.
C. Before cleaning or maintenance.
D. When the appliance is not working properly.
E. After use.

- Empty the water tank when the appliance is not going to be used for some time.
- Make sure the appliance has cooled down completely before removing or installing parts and before cleaning it.
- Always use cold water. The use of hot water or other liquids may damage the appliance.
- Use the grinder to grind only coffee beans.
- Do not use caramelised or frozen coffee beans. This appliance can only be used with natural coffee beans.
- This appliance can be used by children aged 8 and above, and persons with reduced physical, sensory, or mental capabilities or lack of experience and knowledge, as long as they have been given supervision or instruction concerning the use of the appliance in a safe way and understand the hazards involved.

- Supervise to prevent them from playing with the appliance. Close supervision is necessary if the appliance is used near children.
- This appliance cannot be used by children. Keep this appliance and the power cord out of reach of children.
- Do not use extension cables unless authorised by a qualified authority.
- Never leave the appliance unattended when it is connected to a mains power supply.
- Do not let the cable protrude over the edge of the table or worktop or come into contact with hot surfaces or sharp edges.
- Keep your hands and cord away from the appliance's hot parts during operation.
- Place the device on a flat, stable surface. Do not use or place the appliance on a hot or damp surface.
- Do not use the appliance if the drip tray is not properly positioned.
- Do not use the appliance if any of its parts are damaged or if the appliance is not working properly.
- The surface of the heating element is exposed to residual heat after use.
- Do not attempt to open the main body or disassemble any part of the appliance, as there are no repairable parts inside.
- Do not immerse the cord, plug, or any other part of the appliance in water or any other liquid or expose electrical connections to water. Make sure your hands are dry before handling the plug or switching on the appliance.
- The use of accessories not provided with the product is not recommended. It could be dangerous.
- If, when using the hot-water function, the water tank runs empty, you must wait some time before re-activating the function.

INSTRUCTIONS DE SÉCURITÉ

- Veuillez lire les instructions suivantes avec attention avant d'utiliser l'appareil. Gardez bien ce manuel pour de futures références ou pour tout nouvel utilisateur.
- Cet appareil a été conçu pour un usage exclusivement domestique. Il n'est pas approprié pour un usage commercial ni industriel. N'utilisez pas l'appareil en extérieur.
- Veillez à ce que tous les utilisateurs soient informés des précautions mentionnées dans ce manuel. N'utilisez pas l'appareil pour d'autres utilisations que celles spécifiées dans le manuel.
- AVERTISSEMENT : une utilisation incorrecte de l'appareil peut mettre en danger l'appareil et l'utilisateur.
- Assurez-vous que le voltage du réseau coïncide avec le voltage spécifié sur l'étiquette de classification de l'appareil et que la prise possède une connexion à terre.
- Inspectez le câble d'alimentation régulièrement pour rechercher des dommages visibles. Si le câble présente des dommages, il doit être réparé par le Service d'Assistance Technique officiel de Cecotec pour éviter tout type de danger.
- Lorsque vous remplissez le réservoir d'eau, veillez à éviter tout débordement, notamment sur le conducteur et les parties électriques de l'appareil.
- Débranchez l'appareil lorsque l'une des conditions suivantes se présente :

A. Avant de remplir le réservoir d'eau.
B. Avant de retirer ou de placer toute pièce de l'appareil.
C. Avant le nettoyage ou l'entretien.
D. Lorsque l'appareil ne fonctionne pas correctement.
E. Après utilisation.

- Videz le réservoir d'eau lorsque vous n'utilisez pas l'appareil pendant une longue période.

- Assurez-vous que l'appareil a complètement refroidi avant de retirer ou de monter les pièces et avant de le nettoyer.
- Utilisez toujours de l'eau froide. L'utilisation d'eau chaude ou d'autres liquides peut endommager l'appareil.
- N'utilisez le moulin que pour moudre des grains de café.
- N'utilisez pas de grains de café caramélisés ni congelés. Cet appareil ne peut être utilisé qu'avec des grains de café naturels.
- Cet appareil peut être utilisé par des personnes aux capacités physiques, mentales ou sensorielles réduites, ou sans expérience ni connaissances si elles sont surveillées et/ou ont reçu les informations nécessaires à l'utilisation correcte de l'appareil et qu'elles ont bien compris les risques qu'il implique.
- Surveillez les enfants pour vous assurer qu'ils ne jouent pas avec l'appareil. Une surveillance stricte est nécessaire si l'appareil est utilisé à côté des enfants.
- Cet appareil ne doit pas être utilisé par des enfants. Maintenez l'appareil et son câble hors de portée des enfants.
- N'utilisez pas de rallonges, sauf autorisation d'une autorité compétente.
- Ne laissez jamais l'appareil sans surveillance lorsqu'il est branché à la prise de courant.
- Ne laissez pas le câble dépasser du bord de la table ou du plan de travail ni entrer en contact avec des surfaces chaudes ou des bords pointus.
- Maintenez vos mains et le câble éloignés des zones chaudes de l'appareil lorsqu'il est en fonctionnement.
- Placez l'appareil sur une surface plate et stable. N'utilisez pas et ne placez pas l'appareil sur une surface chaude ou humide.
- N'utilisez pas l'appareil si le plateau d'égouttage n'est pas placé correctement.

- N'utilisez pas l'appareil si une pièce est endommagée ou si l'appareil ne fonctionne pas correctement.
- La surface de l'élément chauffant est soumise à une chaleur résiduelle après utilisation.
- N'essayez pas d'ouvrir l'unité principale ou de démonter une pièce de l'appareil, car il n'y a pas de pièces réparables à l'intérieur de l'appareil.
- Ne submergez ni le câble, ni la fiche ni aucune autre partie de l'appareil dans de l'eau ni dans aucun autre liquide, ni n'exposez les connexions électriques à l'eau. Assurez-vous d'avoir les mains complètement sèches avant de toucher la fiche ou d'allumer l'appareil.
- L'utilisation d'accessoires non fournis avec l'appareil n'est pas recommandée. Cela pourrait être dangereux.
- Si, lors de l'utilisation de la fonction eau chaude, le réservoir d'eau est complètement vidé, vous devez attendre un temps raisonnable avant d'utiliser de nouveau cette fonction.

SICHERHEITSHINWEISE

- Lesen Sie die folgenden Hinweise aufmerksam durch, bevor Sie das Gerät verwenden. Bewahren Sie die Bedienungsanleitung für künftige Benutzer auf.
- Dieses Gerät ist nur zur Nutzung in privaten Haushalt bestimmt. Es ist nicht für den gewerblichen bzw. Industriellen Gebrauch geeignet bzw. vorgesehen. Verwenden Sie das Gerät nicht im Freien.
- Es liegt in Ihrer Verantwortung, sicherzustellen, dass alle Benutzer, über die in dieser Bedienungsanleitung erwähnten, Vorsichtsmaßnahmen informiert sind. Verwenden Sie das Gerät ausschließlich wie in der Bedienungsanleitung beschrieben.

- WARNUNG: Die unsachgemäße Verwendung des Geräts kann sowohl für das Gerät als auch für den Benutzer gefährlich sein.
- Vergewissern Sie sich, dass die Netzspannung, mit der auf dem Typenschild des Geräts angegebenen Spannung übereinstimmt und dass die Steckdose geerdet ist.
- Überprüfen Sie das Netzkabel regelmäßig auf sichtbare Schäden. Wenn das Kabel beschädigt ist, muss es durch den offiziellen Technischen Kundendienst von Cecotec ersetzt werden, um jegliche Art von Gefahr zu vermeiden.
- Achten Sie beim Befüllen des Wassertanks darauf, dass kein Wasser verschüttet wird, insbesondere nicht auf die Leiter und elektrischen Teile des Geräts.
- Trennen Sie das Gerät vom Netz, wenn eine der folgenden Bedingungen Eintritt:

A. Bevor Sie den Wassertank füllen.
B. Bevor Sie Teile des Geräts aus- oder einbauen.
C. Vor der Reinigung oder Wartung.
D. Wenn das Gerät nicht richtig funktioniert.
E. Nach dem Gebrauch.

- Leeren Sie den Wassertank, wenn das Gerät längere Zeit nicht benutzt wird.
- Vergewissern Sie sich, dass das Gerät vollständig abgekühlt ist, bevor Sie Teile ausbauen oder einbauen und bevor Sie das Gerät reinigen.
- Verwenden Sie immer kaltes Wasser. Die Verwendung von heißem Wasser oder anderen Flüssigkeiten kann das Gerät beschädigen.
- Verwenden Sie die Mühle nur zum Mahlen von Kaffeebohnen.
- Verwenden Sie niemals gefrorene bzw. karamellisierte Kaffeebohnen. Dieses Gerät kann nur mit natürlichen Kaffeebohnen verwendet werden.

- Dieses Gerät kann von Personen mit eingeschränkten körperlichen, sensorischen oder geistigen Fähigkeiten oder mit mangelnder Erfahrung und Kenntnissen verwendet werden, wenn sie in der sicheren Verwendung des Geräts beaufsichtigt oder unterwiesen werden und die damit verbundenen Risiken verstehen.
- Kinder sollten beaufsichtigt werden, damit sie nicht mit dem Gerät spielen. Eine besondere genaue und konsequente Beaufsichtigung ist geboten, wenn das Gerät in der Nähe von Kindern verwendet wird.
- Dieses Gerät ist nicht für den Gebrauch durch Kinder geeignet. Bewahren Sie das Gerät und das Kabel außerhalb der Reichweite von Kindern.
- Verwenden Sie keine Verlängerungskabel, wenn sie nicht von einer zuständigen Behörde genehmigt wurden.
- Lassen Sie das Gerät niemals unbeaufsichtigt, während es an die Stromversorgung angeschlossen ist.
- Achten Sie darauf, dass das Kabel nicht über den Rand des Tisches oder der Arbeitsplatte hinausragt und nicht mit heißen Oberflächen oder scharfen Kanten in Berührung kommt.
- Halten Sie während des Betriebs die Hände und den Kabel von heißen Bereichen des Produkts fern.
- Stellen Sie das Gerät auf eine flache, stabile Oberfläche. Benutzen Sie das Gerät nicht auf einer heißen oder feuchten Oberfläche und stellen Sie es nicht darauf ab.
- Verwenden Sie das Gerät nicht, wenn die Abtropfschale nicht richtig eingesetzt ist.
- Benutzen Sie das Gerät nicht, wenn Teile beschädigt sind oder das Gerät nicht richtig funktioniert.
- Die Oberfläche des Heizelements ist nach dem Gebrauch einer Abwärme ausgesetzt.

- Versuchen Sie nicht, das Hauptgehäuse zu öffnen oder Teile des Geräts zu zerlegen, da sich im Inneren keine zu wartenden Teile befinden.
- Tauchen Sie das Netzkabel, den Stecker oder jegliche nicht entfernbaren Teile des Gerätes nicht ins Wasser oder andere Flüssigkeiten ein und lassen Sie die elektrischen Anschlüsse nicht mit Wasser in Berührung kommen. Stellen Sie sicher, dass Ihre Hände völlig trocken sind, bevor Sie die Steckdose berühren oder das Gerät einschalten.
- Die Verwendung von Zubehör, das nicht zum Lieferumfang des Geräts gehört, wird nicht empfohlen. Das könnte gefährlich sein.
- Wenn bei der Verwendung der Heißwasserfunktion der Wassertank vollständig geleert wird, müssen Sie eine angemessene Zeit warten, bevor Sie diese Funktion erneut aktivieren.

ISTRUZIONI DI SICUREZZA

- Leggere le seguenti istruzioni prima di usare il prodotto. Conservare questo manuale per consultazioni future o nuovi utenti.
- Questo prodotto è stato progettato esclusivamente per uso domestico. Non è adatto all'uso commerciale o industriale. Non usare questo apparecchio all'aperto.
- È sua responsabilità assicurarsi che tutti gli utenti siano informati riguardo le precauzioni di questo manuale. Non utilizzare il dispositivo per usi non specificati nel manuale.
- AVVERTENZA: l'uso improprio dell'apparecchio può mettere in pericolo sia l'apparecchio che l'utente.
- Assicurarsi che la tensione di rete corrisponda a quella

indicata sulla targhetta dell'apparecchio e che la spina di rete sia collegata a terra.

- Ispezionare regolarmente il cavo di alimentazione in cerca di danni visibili. Se il cavo presenta danni, dovrà essere riparato dal servizio di Assistenza Tecnica ufficiale di Cecotec per evitare eventuali pericoli.
- Quando si riempie il serbatoio dell'acqua, fare attenzione ad evitare fuoriuscite, specialmente sul condotto e sulle parti elettriche dell'apparecchio.
- Scollegare l'apparecchio dalla rete elettrica quando si verifica una delle seguenti condizioni:

A. Prima di riempire il serbatoio dell'acqua.
B. Prima di rimuovere o montare qualsiasi parte dell'apparecchio.
C. Prima della pulizia o manutenzione.
D. Quando l'apparecchio non funziona correttamente.
E. Dopo l'uso.

- Svuotare il serbatoio dell'acqua quando l'apparecchio non viene utilizzato per un lungo periodo di tempo.
- Assicurarsi che l'apparecchio si sia raffreddato completamente prima di rimuovere o montare parti e prima di pulirlo.
- Utilizzare sempre acqua fredda. L'uso di acqua calda o di altri liquidi può danneggiare l'apparecchio.
- Utilizzare il macinacaffè solo per macinare chicchi di caffè.
- Non utilizzare chicchi di caffè caramellizzati o congelati. Questo apparecchio può essere utilizzato solo con chicchi di caffè naturale.
- Questo prodotto può essere usato da persone con capacità fisiche, sensoriali o mentali limitate, o con mancanza di esperienza e conoscenza solo sotto sorveglianza o avendo ricevuto istruzioni riguardanti l'uso dell'apparato in modo

sicuro e comprendono i rischi che lo stesso implica.
- Sorvegliare i bambini per assicurarsi che non giochino con il prodotto. Se l'apparecchio viene utilizzato in prossimità di bambini, è necessaria una stretta sorveglianza.
- Questo dispositivo non è adatto ai bambini. Mantenere l'apparecchio e il suo cavo fuori dalla portata dei bambini.
- Non utilizzare prolunghe se non autorizzati da un'autorità competente.
- Non lasciare il dispositivo incustodito mentre è collegato alla corrente.
- Non lasciare che il cavo sporga oltre il bordo del tavolo o del piano di lavoro, né che entri in contatto con superfici calde o bordi taglienti.
- Mantenere le mani e il cavo lontani dalle zone calde del prodotto mentre è in funzione.
- Collocare l'apparecchio su di una superficie piana e stabile. Non utilizzare o collocare l'apparecchio su una superficie calda o umida.
- Non utilizzare l'apparecchio se la vaschetta raccogligocce non è posizionata correttamente.
- Non utilizzare l'apparecchio se alcune parti sono danneggiate o se l'apparecchio non funziona correttamente.
- La superficie dell'elemento riscaldante è soggetta a calore residuo dopo l'uso.
- Non tentare di aprire il corpo principale o di smontare qualsiasi parte dell'apparecchio, poiché non ci sono parti riparabili all'interno.
- Non sommergere il cavo, la spina o qualsiasi altra parte dell'apparecchio in acqua o all'interno di qualsiasi altro liquido, né esporre i componenti elettrici all'acqua. Verificare di avere le mani completamente asciutte prima di toccare la presa o accendere il prodotto.

- Si sconsiglia l'uso di accessori non inclusi con il prodotto. Potrebbe essere pericoloso.
- Se, durante l'utilizzo della funzione d'acqua calda, il serbatoio dell'acqua si svuota completamente, è necessario attendere un po' prima di riattivare questa funzione.

INSTRUÇÕES DE SEGURANÇA

- Leia as seguintes instruções atentamente antes de usar o produto. Guarde este manual para referências futuras ou novos utilizadores.
- Este produto foi concebido exclusivamente para uso doméstico. Não é adequado para usos comerciais ou industriais. Não utilize este aparelho ao ar livre.
- É da sua responsabilidade assegurar que todos os utilizadores sejam informados sobre as precauções mencionadas neste manual. Não utilize o dispositivo para usos não especificados no manual.
- AVISO: O uso incorreto do aparelho pode causar perigo tanto para o aparelho como para o utilizador.
- Certifique-se de que a tensão de rede coincida com a tensão especificada na etiqueta de classificação do aparelho e de que a tomada tenha ligação à terra.
- Inspecione o cabo de alimentação regularmente em busca de danos visíveis. Se o cabo apresentar danos, deve ser reparado pelo Serviço de Assistência Técnica Oficial da Cecotec para evitar qualquer tipo de perigo.
- Ao encher o depósito de água, ponha atenção a fim de de evitar derrames, especialmente no tubo e nas partes elétricas do aparelho.
- Desconecte o aparelho da rede quando ocorrer qualquer uma das seguintes hipóteses:

A. Antes de encher o depósito de água com água.
B. Antes de remover ou montar qualquer peça do aparelho.
C. Antes da limpeza ou a manutenção.
D. Quando o aparelho não estiver a funcionar adequadamente.
E. Depois de cada uso.

- Esvazie o depósito de água quando não vá ser utilizado durante um longo período de tempo.
- Certifique-se de que o aparelho arrefeceu completamente antes de remover ou montar peças e antes de limpar o aparelho.
- Utilize sempre água fria. A utilização de água quente ou outros líquidos pode danificar o aparelho.
- Utilize apenas o moedor para moer os grãos de café.
- Não utilize grãos de café congelados nem caramelizados. Este aparelho só pode ser utilizado com grãos de café naturais.
- Este produto pode ser usado por pessoas com capacidades físicas, sensoriais ou mentais reduzidas, ou com falta de experiência e conhecimento se estiverem supervisionados ou tiverem recebido instruções concernentes ao uso do aparelho de uma forma segura e entenderem os riscos que este implica.
- Supervisione as crianças para se certificar de que não brinquem com o produto. É necessário dar supervisão estrita se o aparelho estiver a ser usado perto ou por crianças.
- Este produto não é adequado para ser usado por crianças. Mantenha o aparelho e o seu cabo longe do alcance das crianças.
- Não utilize os cabos de extensão, a menos que autorizados por uma autoridade competente.
- Não deixe nunca o aparelho sem supervisão enquanto estiver conectado à corrente elétrica.

- Não deixe que o cabo esteja sobre a borda da mesa ou do banco de trabalho, nem que entre em contacto com superfícies quentes.
- Mantenha as mãos e os cabos fora do alcance das zonas quentes do produto enquanto estiver em funcionamento.
- Coloque o produto sobre uma superfície plana e estável. Não utilize ou coloque o aparelho sobre uma superfície quente ou húmida.
- Não utilize o aparelho se a gaveta de recolha de pingos não estiver posicionada devidamente.
- Não utilize o aparelho se alguma peça estiver danificada ou se o aparelho não estiver a funcionar adequadamente.
- A superfície do elemento de aquecimento está sujeita ao calor residual após a sua utilização.
- Não tente abrir o corpo principal ou desmontar qualquer parte do aparelho, uma vez que não existem peças reparáveis no seu interior.
- Não imerja o cabo, a ficha ou qualquer outra parte elétrica do produto na água ou qualquer outro líquido nem exponha as conexões elétricas à água. Certifique-se de ter as mãos completamente secas antes de tocar na tomada ou ligar o produto.
- A utilização de acessórios não incluídos com o produto não é recomendada. Pode ser perigoso.
- Se, ao utilizar a função de água quente, o depósito de água for completamente esvaziado, é necessário aguardar por um período de tempo razoável antes de ativar novamente esta função.

VEILIGHEIDSINSTRUCTIES

Lees de volgende instructies aandachtig door voordat u het product gebruikt. Bewaar deze handleiding voor toekomstig gebruik of voor nieuwe gebruikers.

- Dit apparaat is uitsluitend ontworpen voor huishoudelijk gebruik. Het is niet geschikt voor commercieel of industrieel gebruik. Gebruik het apparaat niet buitenshuis.
- Het is uw verantwoordelijkheid om ervoor te zorgen dat alle gebruikers op de hoogte zijn van de voorzorgsmaatregelen die in deze handleiding worden genoemd. Gebruik het apparaat niet voor gebruik dat niet in de handleiding wordt vermeld.
- WAARSCHUWING: onjuist gebruik van het apparaat kan zowel het apparaat als de gebruiker in gevaar brengen.
- Zorg ervoor dat de netspanning overeenkomt met de spanning die staat vermeld op het typeplaatje van het apparaat en dat de stekker geaard is.
- Inspecteer het netsnoer regelmatig op zichtbare schade. Als de kabel beschadigd is, moet deze worden gerepareerd door de Technische Dienst van Cecotec om elk gevaar te voorkomen.
- Let bij het vullen van het waterreservoir op dat u morsen, vooral op de geleider en de elektrische onderdelen van het apparaat, vermijdt.
- Haal de stekker van het apparaat uit het stopcontact als een van de volgende situaties zich voordoet:

A. Voordat u het waterreservoir vult.
B. Voordat u enig onderdeel van het apparaat verwijdert of plaatst.
C. Voor reiniging of onderhoud.
D. Wanneer het apparaat niet goed werkt.

E. Na gebruik van het apparaat.

- Leeg het waterreservoir wanneer u het apparaat voor langere tijd niet gaat gebruiken.
- Zorg ervoor dat het apparaat volledig is afgekoeld voordat u onderdelen verwijdert of bevestigt, en voordat u het apparaat schoonmaakt.
- Gebruik altijd koud water. Het gebruik van heet water of andere vloeistoffen kan het apparaat beschadigen.
- Gebruik de molen alleen om koffiebonen te malen.
- Gebruik geen gekarameliseerde of bevroren koffiebonen. Dit apparaat kan alleen worden gebruikt met natuurlijke koffiebonen.
- Dit apparaat kan worden gebruikt door personen met verminderde fysieke, zintuiglijke of mentale vermogens, of met een gebrek aan ervaring en kennis, als ze onder toezicht staan of instructies hebben gekregen over het veilige gebruik van het apparaat en de bijbehorende gevaren begrijpen.
- Houd toezicht op kinderen om ervoor te zorgen dat ze niet met het apparaat spelen. Strikt toezicht is noodzakelijk als het apparaat in de buurt van kinderen wordt gebruikt.
- Dit apparaat is niet geschikt voor gebruik door kinderen. Houd het apparaat en het snoer buiten het bereik van kinderen.
- Gebruik geen verlengsnoeren tenzij goedgekeurd door een bevoegde autoriteit.
- Laat het apparaat nooit onbeheerd achter als het is aangesloten op een stopcontact.
- Laat het snoer niet over de rand van de tafel of het aanrecht hangen, of in contact komen met hete oppervlakken of scherpe randen.
- Houd handen en snoer uit de buurt van hete delen van het product terwijl het in werking is.
- Plaats het apparaat op een vlakke en stabiele ondergrond.

Gebruik of plaats het apparaat niet op een heet of vochtig oppervlak.
- Gebruik het apparaat niet als de lekbak niet correct is geplaatst.
- Gebruik het apparaat niet als een onderdeel beschadigd is of als het apparaat niet goed werkt.
- Het oppervlak van het verwarmingselement is na gebruik onderhevig aan restwarmte.
- Probeer niet om het hoofdgedeelte te openen of enig onderdeel van het apparaat te demonteren, aangezien er geen bruikbare onderdelen in zitten.
- Dompel het snoer, de stekker of enig ander onderdeel van het apparaat niet onder in water of andere vloeistoffen, en stel de elektrische aansluitingen niet bloot aan water. Zorg ervoor dat uw handen volledig droog zijn voordat u de stekker aanraakt of het apparaat inschakelt.
- Het gebruik van accessoires die niet bij het apparaat zijn geleverd, wordt afgeraden. Het kan gevaarlijk zijn.
- Als bij gebruik van de warmwaterfunctie het waterreservoir volledig leeg raakt, moet u een redelijke tijd wachten voordat u deze functie weer activeert.

INSTRUKCJE BEZPIECZEŃSTWA

- Przed użyciem produktu należy uważnie przeczytać poniższe instrukcje. Zachowaj tę instrukcję do przyszłego użytku lub nowych użytkowników.
- To urządzenie jest przeznaczone wyłącznie do użytku domowego. Nie nadaje się do zastosowań komercyjnych lub przemysłowych. Nie używaj urządzenia na zewnątrz.
- Ponosisz odpowiedzialność za poinformowanie wszystkich

użytkowników o środkach ostrożności wymienionych w niniejszej instrukcji. Nie używaj urządzenia do celów innych niż określone w instrukcji.

- UWAGA: nieprawidłowe użytkowanie urządzenia może stanowić zagrożenie zarówno dla urządzenia, jak i dla użytkownika.
- Upewnij się, że napięcie sieciowe odpowiada napięciu podanemu na tabliczce znamionowej urządzenia i że wtyczka jest uziemiona.
- Regularnie należy sprawdzać kabel zsilający pod względem widocznych uszkodzeń. Jeśli kabel jest uszkodzony, musi zostać naprawiony przez oficjalny Serwis Pomocy Technicznej Cecotec, aby uniknąć wszelkiego rodzaju niebezpieczeństw.
- Podczas napełniania zbiornika na wodę należy uważać, aby nie rozlać, zwłaszcza na przewód i części elektryczne urządzenia.
- Odłącz urządzenie od gniazdka ściennego, gdy wystąpi którykolwiek z poniższych warunków:

A. Przed napełnieniem zbiornika na wodę.
B. Przed demontażem lub umieszczeniem jakiejkolwiek części urządzenia.
C. Przed czyszczeniem lub konserwacją.
D. Gdy urządzenie nie działa prawidłowo.
E. Po użyciu urządzenia.

- Opróżnij zbiornik na wodę, jeśli nie będziesz korzystać z urządzenia przez dłuższy czas.
- Upewnij się, że urządzenie całkowicie ostygło przed zdjęciem lub założeniem części, a także przed czyszczeniem urządzenia.
- Zawsze używaj zimnej wody. Użycie gorącej wody lub innych płynów może uszkodzić urządzenie.

- Używaj młynka wyłącznie do mielenia ziaren kawy.
- Nie używaj karmelizowanych lub mrożonych ziaren kawy. To urządzenie może być używane wyłącznie z naturalnymi ziarnami kawy.
- To urządzenie może być używane przez osoby o ograniczonych zdolnościach fizycznych, sensorycznych lub umysłowych lub bez doświadczenia i wiedzy, jeśli znajdują się pod nadzorem lub są poinstruowane dotyczące bezpiecznego korzystania z urządzenia i rozumieją związane z tym zagrożenia.
- Pilnuj dzieci, aby nie bawiły się urządzeniem. Jeśli urządzenie jest używane w pobliżu dzieci, konieczny jest ścisły nadzór.
- To urządzenie nie jest przeznaczone do użytku przez dzieci. Urządzenie i kabel należy przechowywać w miejscu niedostępnym dla dzieci.
- Nie używaj przedłużaczy bez zezwolenia właściwego organu.
- Nigdy nie pozostawiaj urządzenia bez nadzoru, gdy jest podłączone do gniazdka elektrycznego.
- Nie pozwól, aby kabel zbliżył się do krawędzi stołu lub blatu, ani aby nie wszedł w kontakt z gorącymi powierzchniami
- Trzymaj ręce i przewód z dala od gorących obszarów produktu podczas jego pracy.
- Ustaw urządzenie na stabilnej i płaskiej powierzchni. Nie używaj ani nie umieszczaj urządzenia na gorącej lub wilgotnej powierzchni.
- Nie używaj urządzenia, jeśli tacka ociekowa nie jest ustawiona prawidłowo.
- Nie używaj urządzenia, jeśli jakakolwiek część jest uszkodzona lub jeśli urządzenie nie działa prawidłowo.
- Powierzchnia elementu grzejnego po użyciu podlega działaniu ciepła resztkowego.

- Nie próbuj otwierać głównego korpusu ani demontować żadnej części urządzenia, ponieważ wewnątrz nie ma żadnych części nadających się do serwisowania.
- Nie zanurzaj przewodu, wtyczki ani żadnej innej części urządzenia w wodzie lub innej cieczy ani nie wystawiaj połączeń elektrycznych na działanie wody. Przed dotknięciem wtyczki lub włączeniem urządzenia upewnij się, że ręce są całkowicie suche.
- Nie zaleca się używania akcesoriów, które nie są dołączone do urządzenia. To może być niebezpieczne.
- Jeśli podczas korzystania z funkcji ciepłej wody zbiornik na wodę całkowicie się opróżni, przed ponownym włączeniem tej funkcji należy odczekać rozsądny czas.

BEZPEČNOSTNÍ POKYNY

- Před použitím přístroje si pozorně přečtěte následující bezpečnostní pokyny. Uchovejte tento manuál pro pozdější použití nebo pro nové uživatele.
- Tento spotřebič je určen pouze pro domácí použití. Není vhodný pro komerční nebo průmyslové účely. Nepoužívejte spotřebič venku.
- Je vaší povinností zajistit, aby všichni uživatelé byli informováni o bezpečnostních opatřeních uvedených v této příručce. Nepoužívejte spotřebič k účelům, které nejsou uvedeny v návodu.
- VAROVÁNÍ: nesprávné použití zařízení může ohrozit jak zařízení, tak uživatele.
- Ujistěte se, že napětí v síti odpovídá napětí uvedenému na typovém štítku spotřebiče a že je síťová zástrčka uzemněná.
- Pravidelně kontrolujte přívodový kabel, abyste zjistili

viditelná poškození. Pokud je kabel poškozen, musí být opraven oficiálním servisním střediskem Cecotec, aby se zabránilo jakémukoli nebezpečí.

- Při plnění nádržky na vodu dbejte na to, aby nedošlo k rozlití vody, zejména na vodiče a elektrické části spotřebiče.
- Pokud nastane některá z následujících situací, odpojte spotřebič ze zásuvky ve zdi:

A. Před naplněním vodní nádrže.
B. Před odstraněním nebo umístěním jakékoli části spotřebiče.
C. Před čištěním nebo údržbou.
D. Když zařízení nefunguje správně.
E. Po použití zařízení.

- Pokud nebudete spotřebič delší dobu používat, vyprázdněte nádržku na vodu.
- Před sejmutím nebo připojením dílů a před čištěním spotřebiče se ujistěte, že spotřebič zcela vychladl.
- Vždy používejte studenou vodu. Použití horké vody nebo jiných tekutin by mohlo spotřebič poškodit.
- Mlýnek používejte pouze k mletí kávových zrn.
- Nikdy nepoužívejte karamelizovanou nebo zmrazenou zrnkovou kávu. Tento spotřebič lze používat pouze s přírodními kávovými zrny.
- Tento produkt může být používán osobami s mentálním, fyzickým nebo senzorickým omezením, nebo osobami, kterým chybí zkušenost nebo znalost, pokud jsou pod dohledem nebo jim bylo vysvětleno bezpečné fungování přístroje a rozumí nebezpečím, které z tohoto používání plynou.
- Dohlížejte na děti, aby si se spotřebičem nehrály. Pokud je spotřebič používán v blízkosti dětí, je nutný přísný dohled.
- Tento spotřebič není vhodný pro použití dětmi. Udržujte spotřebič a kabel mimo dosah dětí.

- Nepoužívejte prodlužovací kabely, pokud nejsou povoleny kompetentním úřadem.
- Nikdy nenechávejte spotřebič bez dozoru, pokud je připojen k elektrické zásuvce.
- Nenechávejte kabel viset přes okraj stolu nebo pultu, ani nepřicházet do kontaktu s horkými povrchy nebo ostrými hranami.
- Udržujte ruce a kabel mimo dosah horkých oblastí produktu, když je v provozu.
- Umístěte přístroj vždy na povrchy stabilní a rovné. Spotřebič nepoužívejte ani nepokládejte na horký nebo vlhký povrch.
- Pokud není odkapávací miska správně umístěna, spotřebič nepoužívejte.
- Spotřebič nepoužívejte, pokud je některá jeho část poškozená nebo pokud spotřebič nefunguje správně.
- Povrch topného tělesa je po použití vystaven zbytkovému teplu.
- Nepokoušejte se otevřít hlavní tělo nebo rozebrat jakoukoli část zařízení, protože uvnitř nejsou žádné opravitelné díly.
- Neponořujte kabel, zástrčku ani žádnou jinou část spotřebiče do vody ani jiné kapaliny a nevystavujte elektrické přípojky vodě. Před dotykem zástrčky nebo zapnutím spotřebiče se ujistěte, že máte zcela suché ruce.
- Nedoporučuje se používat příslušenství, které není součástí dodávky. Mohlo by to být nebezpečné.
- Pokud se při použití funkce horké vody nádržka na vodu zcela vyprázdní, musíte před opětovnou aktivací této funkce přiměřenou dobu počkat.

1. PIEZAS Y COMPONENTES

Fig. 1

1. Bandeja de goteo exterior
2. Bandeja de goteo interior
3. Depósito de residuos
4. Salida de café ajustable
5. Tubo metálico
6. Tapa de la boquilla de vapor
7. Boquilla de vapor
8. Indicador luminoso de vapor
9. Panel de control
10. Depósito de granos de café
11. Tapa del depósito de granos de café
12. Depósito de agua
13. Cable de alimentación
14. Tapa lateral
15. Unidad de procesado
16. Cepillo de limpieza
17. Aguja

Panel de control

Fig. 2

18. Botón de café intenso: preparará un café con más cantidad de café molido y menos cantidad de agua.
19. Botón de café suave: preparará un café con menos cantidad de café molido y más cantidad de agua.
20. Botón de café favorito: preparará un café con los parámetros deseados de café molido y agua.
21. Botón de vapor.
22. Botón de agua caliente.
23. Si el icono parpadea: nivel de agua bajo/depósito de agua no instalado.
24. Si el icono parpadea: introduzca granos de café.
25. Si el icono está fijo: el depósito de residuos está lleno.
    Si el icono parpadea: bandeja de goteo interior/depósito de residuos no instalados.
26. Si el icono está fijo: la unidad de procesado no está instalada o no está instalada correctamente.
    Si el icono parpadea: la tapa lateral está abierta o no está correctamente colocada.
27. Si el icono está fijo: debe descalcificar la cafetera.

Si el icono parpadea: se está realizando el proceso de descalcificación.
28. Se está realizando la función de vaciado del sistema.
29. Botón de encendido/apagado.

Accesorios
El aparato incluye tres sobres de producto de limpieza para el proceso de descalcificación.

NOTA
Los gráficos de este manual son representaciones esquemáticas y puede que no coincidan exactamente con los del producto.

2. ANTES DE USAR

- Este aparato presenta un embalaje diseñado para protegerla durante su transporte. Saque el aparato de su caja y retire todo el material de embalaje. Puede guardar la caja original y otros elementos del embalaje en un lugar seguro para prevenir daños en el aparato si necesita transportarla en el futuro. Si desea deshacerse del embalaje original, asegúrese de reciclar todos los elementos correctamente.
- Asegúrese de que todas las piezas y componentes están incluidos y en buen estado. Si faltara alguna o no estuvieran en buen estado, contacte de forma inmediata con el Servicio de Atención Técnica oficial de Cecotec.

3. INSTALACIÓN

1. Retire los plásticos protectores, pegatinas y cualquier otro material de embalaje del aparato.
2. Coloque el aparato en una superficie segura y estable con una toma de corriente accesible y una distancia mínima entre las paredes del aparato y otros aparatos. Fig. 3
3. Llene el depósito de agua con agua (consulte el apartado “Llenado del depósito de agua”).
4. Llene el depósito de granos de café con granos de café (consulte el apartado “Llenado del depósito de granos de café”).
5. Desenrolle y estire el cable de alimentación e inserte el conector en la parte trasera del aparato. Inserte el otro extremo del cable de alimentación en una toma de corriente con un voltaje adecuado.

4. FUNCIONAMIENTO

Preparación de café

1. Asegúrese de que la bandeja de goteo está situada bajo la salida de café y hay agua en el depósito de agua y pulse el botón de encendido/apagado para encender el aparato. El botón de agua caliente comenzará a parpadear y el aparato realizará un enjuague automático y expulsará agua tanto por la boquilla de vapor como por la salida de café, puede cancelar este proceso si pulsa el botón de agua caliente.
2. Al finalizar el enjuague, los botones de función del panel de control se activarán (modo de espera) indicando que el aparato está listo para hacer café.
3. Coloque un vaso o taza bajo la salida de café y ajuste la altura de la salida según la altura del recipiente. Según el tamaño del recipiente (altura y anchura), puede retirar la bandeja de goteo como se muestra en la figura 4.
4. Según el sabor de café que desee conseguir, pulse el botón de café intenso (18) o café suave (19).
5. El botón de café que pulse se iluminará, lo que indica que el aparato está preparando el café.
6. Cuando el aparato vuelva al modo de espera, el café estará listo para tomar.

Consejo

Se recomienda el uso del botón de café intenso para preparar un espresso, puede ajustar la cantidad de café de cada botón (consulte el apartado “Ajuste de la cantidad de café/agua caliente”).

Aviso

La cafetera no llevará a cabo un enjuague automático si está apagada durante un corto periodo de tiempo. Puede desactivar esta función siguiendo estos pasos si está activa, o activarla si está desactivada:

Paso 1: retire la tapa lateral.
Paso 2: pulse el botón de encendido/apagado hasta que el aparato emita un pitido.

Nota

Pulse el botón de agua caliente para limpiar el interior de la cafetera antes del primer uso.

Llenado del depósito de agua

Cuando parpadea, indica que el depósito de agua tiene un nivel de agua bajo y debe llenar el depósito de agua.

1. Levante el depósito de agua, para ello, utilice la tapa como si fuera un asa como se muestra en la figura 5.
2. Enjuague el depósito de agua con agua potable, llene el depósito hasta la marca Max y colóquelo de nuevo en el aparato. Asegúrese de que está colocado correctamente.

Nota
Para evitar que el agua sobresalga del depósito de agua y dañe la cafetera, no llene el depósito si este está introducido parcial o totalmente en la cafetera. Fig. 6

Importante:
Nunca llene el depósito de agua con agua caliente, templada, con gas o cualquier otro líquido que pueda dañar el depósito y el aparato.

Llenado del depósito de granos de café

Si parpadea, indica que debe llenar el depósito de granos de café:
1. Retire la tapa del depósito de granos de café.
2. Vierta los granos de café con cuidado.
3. Vuelva a colocar la tapa del depósito.

Importante
Llene el depósito de granos de café únicamente con granos de café de tueste natural. El uso de café molido, instantáneo, caramelizado o cualquier otro objeto podría dañar el aparato. No utilice nunca café sin tostar, torrefacto o mezcla de café natural con torrefacto.

Preparación de leche con espuma para café
Como la temperatura del vapor es superior a la temperatura del café espresso, debe preparar el café antes de preparar leche con espuma. De lo contrario, podría quemar el café.

1. Prepare el café en una taza o vaso grande.
2. Añada la cantidad de leche deseada en otro recipiente.
3. Oriente la boquilla de vapor hacia la bandeja de goteo.
4. Pulse el botón de vapor (21). La luz indicadora de vapor parpadeará. El aparato comenzará a calentarse y vaciará el agua residual en la bandeja de goteo.
5. Cuando la luz indicadora de vapor deje de parpadear y se vuelva fija, coloque el recipiente con leche bajo la boquilla de vapor e introduzca la misma a unos 3 cm de profundidad en el recipiente.
6. Pulse el botón de vapor (21) de nuevo.
7. Mueva el recipiente mientras el aparato expulsa vapor.
8. Cuando la leche haya alcanzado la temperatura necesaria, comenzará a aparecer espuma. A continuación, pulse de nuevo el botón de vapor para detener la salida de vapor.
9. Utilice un paño húmedo para limpiar la tapa de la boquilla y el tubo metálico (consulte el apartado de “Limpieza diaria del aparato”).
10. Vierta la leche espumada en el café.
11. Ya puede disfrutar de su café.

Agua caliente

El aparato puede dispensar agua caliente por la boquilla de vapor si pulsa el botón de agua caliente (22). El botón de agua caliente y la luz indicadora se encenderán para informar de que el aparato está dispensando el agua. Cuando el botón de agua caliente y la luz indicadora se apaguen, el agua estará lista. Puede detener la función en cualquier momento pulsando de nuevo el botón de agua caliente (22).

Función favorita

Puede utilizar la función favorita para guardar la cantidad de café suave o café intenso que desee.

1. Configure su ajuste de café favorito.

a) Mantenga pulsado el botón de función favorita (20) durante 2 segundos. Los botones de café suave (19) y café intenso (18) comenzarán a parpadear y el botón de función favorita (20) quedará fijo. Pulse su opción de café favorito, intenso (18) para más cantidad de café molido o suave (19) para menos cantidad.

b) El aparato comenzará a dispensar café. Mantenga pulsado el botón elegido (18 o 19) para configurar la cantidad de agua en su café y libere el botón para parar el vertido cuando alcance la cantidad deseada. La cafetera emitirá dos pitidos y volverá al modo de espera y guardará la configuración utilizada.

2. Para usar la función favorita:

a) Pulse el botón de función favorita (20) y se dispensará la bebida favorita que haya guardado.

Apagado de la cafetera

Para apagar la cafetera, pulse el botón de encendido/apagado.

Apagado automático

El aparato cuenta con un sistema de apagado automático. Según el modo seleccionado, el aparato contará con un tiempo de apagado automático diferente (consulte el apartado de “Modos”).

Ajuste de la cantidad de café/agua caliente

Puede guardar la cantidad de agua deseada para el café suave o intenso, así como el agua caliente, de 25 ml a 250 ml.

1) Mientras el aparato esté preparando café (ya sea suave o intenso) o dispense agua caliente, mantenga pulsado el botón de la opción seleccionada. El aparato seguirá dispensando la bebida seleccionada.

2) Cuando la cantidad de bebida se corresponda con la cantidad deseada, deje de pulsar el botón. La cafetera emitirá dos pitidos, que indican que la cantidad de bebida se ha guardado.

Ajuste del nivel de molienda

Puede ajustar el nivel de molienda del molinillo si gira la rueda de ajuste situada en el depósito de granos de café:

1) Mientras el molinillo está en funcionamiento, podrá ajustar la rueda para cambiar la configuración CUIDADO: nunca cambie la configuración del molinillo si este no está en funcionamiento, ya que podría dañar el molinillo.
2) Los puntos de la rueda indican el nivel de molienda. Fig. 7

Modos

La cafetera cuenta con 3 modos diferentes: modo predeterminado, modo ECO y modo rápido. En el modo ECO, el aparato ahorrará más energía. En el modo rápido, el usuario puede preparar café más rápido que en el modo predeterminado.

	Modo ECO	Modo rápido	Modo predeterminado
Luz indicadora	No	Sí	Sí
Pre-infusión*	Sí	No	Sí
Tiempo de apagado automático	10 min	30 min	20 min
Configuración de la cantidad de café/ agua caliente	Sí	Sí	Sí

***Nota:**

La función de pre-infusión hidrata el café molido en la cafetera con una pequeña cantidad de agua antes de extraer el café por completo. Esto expande el café para crear una mayor presión en la cafetera que ayuda a la extracción de todos los aceites y todo el sabor del café molido.

1. Cuando la cafetera esté en modo de espera, mantenga pulsado el botón de encendido/ apagado durante 5 segundos.
2. El panel de control mostrará las siguientes indicaciones para los diferentes modos:

	Botón de agua caliente (22)	Botón de café intenso (18)	Botón de café suave (19)
En modo ECO	encendido fijo	parpadeante	parpadeante
En modo rápido	parpadeante	encendido fijo	parpadeante
En el modo predeterminado	parpadeante	parpadeante	encendido fijo

3. Pulse el botón de agua caliente (22) para acceder al modo ECO, el botón de café intenso (18) para acceder al modo rápido y el botón de café suave (19) para el modo predeterminado. El aparato emitirá dos pitidos para indicar que ha seleccionado uno de los modos anteriores. (Nota: si pulsa el botón correspondiente al modo ya seleccionado, la cafetera no responderá).
4. Si no quiere modificar los ajustes, pulse de nuevo el botón de encendido/apagado o espere aproximadamente 10 segundos a que el aparato vuelva al modo de espera.

5. LIMPIEZA Y MANTENIMIENTO

Limpieza diaria del aparato

Una limpieza y mantenimiento adecuados del aparato son importantes para prolongar su vida útil.

1. Retire la bandeja de goteo exterior. Fig. 8
2. Vacíe el agua de la bandeja de goteo en un fregadero y lávela con agua. A continuación, seque la bandeja de goteo.
3. Deslice la bandeja de goteo interior y el depósito de residuos hacia fuera. Fig. 9
4. Vacíe el depósito de residuos y limpie este y la bandeja de goteo interior con agua. A continuación, séquelos.

Nota: Si se ilumina fijo, debe vaciar el depósito de residuos.

5. Presione la parte baja de la tapa lateral para retirarla. Fig. 10
6. Presione los botones laterales para liberar la unidad de procesado y retírela. Fig. 11
7. Lave la unidad de procesado con agua potable. A continuación, seque la unidad de procesado.
8. Coloque la unidad de procesado y la tapa lateral de nuevo en su posición original.

Nota: Si aparece fija, indica que la unidad de procesado no está instalada o no está colocada correctamente. Si el icono parpadea significa que la tapa lateral no está colocada o no está correctamente colocada.

9. Coloque el depósito de residuos en la bandeja de goteo interior y colóquelos de nuevo en su posición original. Fig. 12

Nota: Si parpadea, no está instalado el depósito de residuos

10. Coloque la bandeja de goteo exterior en su posición original. Fig. 13
11. Libere la tapa de la boquilla de vapor girándola hacia la izquierda. A continuación, tire de ella hacia abajo para retirarla. Fig. 14
12. Tire del tubo metálico hacia abajo para desmontar la tapa de la boquilla y el tubo metálico. Fig. 15
13. Limpie tanto la tapa de la boquilla como el tubo metálico bajo el grifo con agua caliente y utilice la aguja incluida para limpiar el orificio. Fig. 16
14. Instale el tubo metálico de nuevo en la tapa de la boquilla de vapor. A continuación, empuje la tapa de la boquilla hacia arriba y gírela a la derecha para que quede fija. Fig. 17

Descalcificación

Cuando se ilumine fijo, indicará que el aparato debe realizar una descalcificación. El aparato se conservará en condiciones óptimas si lleva a cabo esta función cuando la máquina lo indique o con más frecuencia según la dureza del agua utilizada. Para ello, siga estos pasos:

1. Llene el depósito de agua por completo.
2. Añada un sobre de producto de limpieza, incluido con el producto, en el depósito de agua.

IMPORTANTE: no utilice vinagre u otro producto de limpieza no específico para realizar una autolimpieza en el aparato. Utilice únicamente productos de limpieza específicos para cafeteras. El uso de otro producto de limpieza podría dañar el aparato.

3. Coloque un recipiente grande bajo la salida de café.
4. En modo de espera, mantenga pulsados los botones de encendido/apagado (29) y de café intenso (18) durante 5 segundos. El aparato emitirá un pitido y y el botón de café intenso parpadearán.
5. Pulse el botón de café intenso (18) para confirmar el inicio del proceso de descalcificación. Para cancelar el proceso de descalcificación y volver al modo de espera, pulse el botón de encendido/apagado (29).

Nota

Si cancela el proceso de descalcificación, el icono no desaparecerá.

6. parpadeará para indicar que se está realizando la descalcificación.

Cuidado: mantenga la piel y otras partes del cuerpo alejados del agua caliente.

7. Cuando se dispense toda el agua del depósito, y el botón de café intenso (18) parpadearán. Retire los restos de la solución de limpieza del depósito de agua, enjuáguelo y llénelo con agua limpia de nuevo hasta la marca Max. Vacíe el recipiente de recogida y colóquelo de nuevo bajo la salida de café. Cuando vuelva a instalar el depósito de agua, se apagará. A continuación, el aparato llevará a cabo un proceso de enjuague, en el que dispensará medio depósito de agua primero y después esperará alrededor de un minuto antes de dispensar el resto de agua del depósito.
8. Cuando acabe el proceso de enjuague, el aparato se apagará automáticamente.

Nota

Para asegurar que el proceso de descalcificación se ha completado, sea paciente durante el proceso y asegúrese de que el aparato se ha apagado automáticamente.

Función de vaciado del sistema

Se recomienda el uso de la función de vaciado del sistema antes de un largo periodo de inactividad, para proteger el aparato contra heladas y antes de reparar el aparato.

1. En modo de espera, mantenga pulsados los botones de encendido/apagado (29) y café suave (19) durante 5 segundos.
2. comenzará a parpadear.

3. Retire el depósito de agua del aparato. se iluminará fijo para indicar que se está realizando la función de vaciado del sistema. Puede pulsar el botón de encendido/apagado antes de retirar el depósito de agua para cancelar el proceso y volver al modo de espera.
4. Cuando la función de vaciado del sistema se haya completado, el aparato se apagará automáticamente.

Importante
Tras realizar la función de vaciado del sistema, cuando vuelva a utilizar la cafetera pulse el botón de agua caliente hasta que el aparato dispense agua antes de utilizar cualquiera de las funciones.

Enjuague manual
Puede realizar un ciclo de enjuague manual para limpiar tanto la boquilla de vapor como la salida de café tras su uso. También se recomienda realizar un enjuague manual si el aparato no se ha utilizado durante un largo periodo de tiempo.
1. Coloque un recipiente vacío bajo la boquilla de vapor y la salida de café.
2. En modo de espera, mantenga pulsados los botones de encendido/apagado (29) y el botón de agua caliente (22).
3. La cafetera emitirá dos pitidos y el botón de agua caliente parpadeará. A continuación, tanto la boquilla de vapor como la salida de café dispensarán una pequeña cantidad de agua, que se utiliza para el enjuague.

Peligro: el agua que se dispensa está caliente. Evite el contacto con el agua o salpicaduras.
4. Tras el enjuague, el aparato volverá al modo de espera.

Limpieza del aparato
1. Desconecte el cable de la fuente de alimentación.
2. Deseche el agua de las bandejas de goteo.
3. Utilice un paño húmedo o un agente de limpieza no abrasivo para limpiar las manchas de agua del aparato.

IMPORTANTE: no utilice ningún agente de limpieza abrasivo, descalcificador ni vinagre para limpiar el aparato.

Limpieza de la salida de café molido
El café molido puede quedar pegado a la pared de salida del aparato después de usarlo durante un largo periodo de tiempo. Se recomienda limpiar la salida con frecuencia siguiendo estos pasos para asegurarse de que el aparato puede dispensar café molido.
1. Presione la parte inferior de la tapa lateral.
2. Retire la tapa lateral.
3. Presione los lados de la unidad de procesado.
4. Retire la unidad de procesado.
5. Enjuague la unidad de procesado bajo el agua del grifo. Deje que se seque por completo.

6. Utilice el cepillo de limpieza para limpiar la salida de café molido y retire cualquier resto de café molido o en grano del aparato. Fig. 18
7. Utilice un paño para limpiar a fondo el interior del aparato. Seque el aparato completamente antes de colocar de nuevo la unidad de procesado y la tapa. Fig. 19

6. RESOLUCIÓN DE PROBLEMAS

PROBLEMA	POSIBLES CAUSAS	POSIBLES SOLUCIONES
El aparato no funciona.	El aparato no está conectado a una toma de corriente.	Conecte el aparato y enciéndalo. Compruebe el cable y el enchufe.
Cuando pulsa un botón del panel repetidas veces, este no funciona o funciona con retraso.	El aparato sufre interferencias electromagnéticas. El panel de control está sucio.	Desconecte el aparato. Reinicie el aparato tras unos minutos. Limpie el panel de control con un paño.
El café no está lo suficientemente caliente.	No ha precalentado la taza o el vaso. La unidad de procesado está demasiado fría.	Realice un enjuague del aparato al menos 3 veces antes de preparar café.
El café no sale y el botón de agua caliente parpadea.	Hay aire en los conductos de la cafetera.	Asegúrese de que el depósito de agua está bien instalado y contiene agua. Pulse el botón de agua caliente hasta que el aparato dispense agua por la boquilla de vapor.
El primer café preparado es de mala calidad.	La primera pasada del molinillo no vierte suficiente cantidad de café en la unidad de procesado.	Deseche ese café. Los siguientes cafés serán de buena calidad.
El café no tiene espuma o es muy claro.	Los granos de café no son frescos. El nivel de molienda es muy grueso.	Cambie de marca de granos de café y utilice una adecuada. Ajuste el nivel de molienda a uno más fino durante el funcionamiento del molinillo.

Los botones no responden.	No está presionando los botones desde la parte frontal del aparato.	Pulse la parte inferior del botón desde la parte frontal del aparato.
El aparato tarda demasiado en calentarse.	Se ha formado demasiada cal.	Descalcifique el aparato.
Se ha retirado el depósito de agua o el nivel de agua es muy bajo, pero no se enciende.	La zona del conector del depósito de agua está mojada.	Retire el agua alrededor del conector de depósito de agua.
La bandeja de goteo interior tiene mucha agua.	Hay café molido demasiado fino que bloquea la salida de agua.	Ajuste el nivel de molienda del café a un nivel más grueso durante el funcionamiento del molinillo.
El café se dispensa de forma demasiado lenta o gotea.	Hay café molido demasiado fino que bloquea la salida de agua.	Ajuste el nivel de molienda del café a un nivel más grueso durante el funcionamiento del molinillo.
El indicador de depósito de granos de café vacío parpadea, pero todavía hay granos de café en el depósito.	La salida de café molido interior está bloqueada.	Siga los pasos de la sección de “Limpieza y mantenimiento” para limpiar la salida.
La boquilla de vapor no espuma la leche.	La boquilla está sucia y el agujero de la tapa de la boquilla o el tubo metálico se ha obstruido a causa de los residuos de la leche.	Siga los pasos de la sección de “Limpieza y mantenimiento” para limpiar la boquilla de vapor.

7. ESPECIFICACIONES TÉCNICAS

Producto: Cremmaet Vaporissima
Referencia: 01626
Potencia: 1235-1470 W
Voltaje y frecuencia: 220-240 V, 50-60 Hz
Las especificaciones técnicas pueden cambiar sin notificación previa para mejorar la calidad del producto.
Fabricado en China | Diseñado en España

8. RECICLAJE DE APARATOS ELÉCTRICOS Y ELECTRÓNICOS

Este símbolo indica que, de acuerdo con las normativas aplicables, el producto y/o la batería deberán desecharse de manera independiente de los residuos domésticos. Cuando este producto alcance el final de su vida útil, deberás extraer las pilas/baterías/acumuladores y llevarlo a un punto de recogida designado por las autoridades locales.

Para obtener información detallada acerca de la forma más adecuada de desechar sus aparatos eléctricos y electrónicos y/o las correspondientes baterías, el consumidor deberá contactar con las autoridades locales.

El cumplimiento de las pautas anteriores ayudará a proteger el medio ambiente.

9. GARANTÍA Y SAT

Cecotec responderá ante el usuario o consumidor final de cualquier falta de conformidad que exista en el momento de la entrega del producto en los términos, condiciones y plazos que establece la normativa aplicable.

Se recomienda que las reparaciones se efectúen por personal especializado.

Si detecta una incidencia con el producto o tiene alguna consulta, póngase en contacto con el Servicio de Asistencia Técnica oficial de Cecotec a través del número de teléfono +34 96 321 07 28.

10. COPYRIGHT

Los derechos de propiedad intelectual sobre los textos de este manual pertenecen a CECOTEC INNOVACIONES, S.L. Quedan reservados todos los derechos. El contenido de esta publicación no podrá, ni en parte ni en su totalidad, reproducirse, almacenarse en un sistema de recuperación, transmitirse o distribuirse por ningún medio (electrónico, mecánico, fotocopia, grabación o similar) sin la previa autorización de CECOTEC INNOVACIONES, S.L.

1. PARTS AND COMPONENTS

Fig. 1

1. External drip tray
2. Internal drip tray
3. Coffee-residue tank
4. Adjustable coffee spout
5. Metallic tube
6. Steam-nozzle cover
7. Steam nozzle
8. Steam light indicator
9. Control panel
10. Coffee-bean tank
11. Coffee-bean tank cover
12. Water tank
13. Power cord
14. Side cover
15. Brewing unit
16. Cleaning brush
17. Needle

Control panel

Fig. 2

18. Strong-coffee button: to prepare a coffee with more ground coffee and less water.
19. Mild-coffee button: to prepare a coffee with less ground coffee and more water.
20. Favourite-coffee button: prepare a coffee with the desired ground-coffee and water parameters.
21. Steam button.
22. Hot-water button.
23. If the icon flashes: low water level/water tank not installed.
24. If the icon flashes: insert coffee beans.
25. If the icon remains steady: the coffee-residue tank is full.

If the icon flashes: interior drip tray/coffee-residue tank not installed.

26. If the icon remains steady: the brewing unit is not installed or installed incorrectly.

If the icon flashes: the side cover is open or not correctly placed.

27. If the icon remains steady: the coffee machine must be descaled.

If the icon flashes: ongoing descaling process.

28. The system-emptying function is underway.
29. On/Off button.

Accessories
The appliance is supplied with three sachets of cleaning agent for the descaling process.

NOTE
The graphics in this manual are schematic representations and may not exactly match the product.

2. BEFORE USE

- This appliance is packaged in a way as to protect it during transport. Take the device out of its box and remove all packaging materials. You can keep the original box and other packaging elements in a safe place. This will help you prevent product damage when transporting it in the future. In case the original packaging is disposed of, make sure all packaging materials are recycled accordingly.
- Make sure all parts and components are included and in good conditions. If there is any piece missing or not in good condition, immediately contact the Technical Support Service of Cecotec.

3. INSTALLATION

1. Remove protective plastic, stickers, and any other packaging material from the device.
2. Place the appliance on a safe and stable surface with an accessible socket outlet and a minimum distance between the walls of the appliance and other appliances. Fig. 3
3. Fill up the water tank with water (see section “Filling up the water tank”).
4. Fill up the coffee-bean container with coffee beans (see ‘Filling up the coffee-bean tank’).
5. Unwind and pull out the power cord and insert the connector into the back of the device. Insert the other end of the power cord into an outlet of suitable voltage.

4. OPERATION

Coffee brewing
1. Make sure the drip tray is placed under the coffee spout and that water tank is filled up. Then, press the On/Off button to switch on the machine. The hot-water button will start flashing and the machine will automatically rinse and spurt water from both the steam and the coffee spouts. You can cancel this process by pressing the hot-water button.
2. Once rinsing is finished, the function buttons on the control panel will activate (Standby mode) indicating the appliance is ready for coffee making.

3. Place a glass or cup under the coffee spout and adjust the spout's height based on the container's. Depending on the size of the container (height and width), you can remove the drip tray as shown in figure 4.
4. Press the strong coffee (18) or mild coffee (19) button based on your preference.
5. The coffee button you press will light up, indicating the appliance is preparing coffee.
6. Once the machine goes back to standby mode, the coffee will be ready for drinking.

Tip
It is recommended to use the strong-coffee button to prepare an espresso. You can adjust the amount of coffee for each button (see 'Adjusting the amount of coffee/hot water').

Warning
No self-cleaning will be carried out if the coffee machine is switched off for a short time. You can toggle this function by following these steps if active, or activate it if deactive:

Step 1: remove the side cover.
Step 2: press the On/Off button until the device beeps.

Please note
Press the hot-water button to clean the inside of the machine before first use.

Filling up the water tank
When flashes, it indicates that the water tank has a low water level, and you should fill it up.
1. Lift the water tank by using the lid as a handle as shown in figure 5.
2. Rinse the water tank with drinking water, fill the tank to the Max mark, and place it back in the machine. Make sure it is properly placed.

Please note
To prevent water from spilling out of the water tank and damaging the coffee machine, do not fill up the tank if it is partially or fully inserted into the coffee machine. Fig. 6

Important:
Never fill up the water tank with hot water, lukewarm water, carbonated water, or any other liquid that may damage the tank and the device.

Filling up the coffee-bean tank

If flashes, it indicates that you should fill up the coffee-bean tank:
1. Remove the coffee-bean tank cover.
2. Carefully put in the coffee beans.
3. Put the tank cover back on.

Important

Only fill up the coffee-bean tank with natural-roast coffee beans. The use of ground coffee, instant coffee, caramelised coffee, or any other object could damage the appliance. Never use unroasted coffee, high-roast coffee, or a blend of natural and high-roast coffee.

Preparing frothed milk for coffee

Because the steam's temperature is higher than the espresso's, you must get the coffee ready before making the frothed milk. Otherwise, the coffee may get burnt.

1. Brew coffee in a large cup or glass.
2. Add the desired milk amount to another container.
3. Direct the steam nozzle towards the drip tray.
4. Press the steam button (21). The steam indicator light will flash. The appliance will start heating up and emptying the waste water into the drip tray.
5. Once the steam indicator light stops flashing, place the milk container under the steam nozzle and insert it about 3 cm deep into the container.
6. Press the steam button (21) again.
7. Move the container while the appliance is releasing steam.
8. Froth will start to appear once milk has reached the required temperature. Then, press the steam button again to stop the steam output.
9. Use a damp cloth to clean the nozzle cover and the metallic tube (see section "Daily cleaning of the appliance").
10. Pour the frothed milk into the previously brewed espresso.
11. You can now enjoy your coffee.

Hot water

The appliance can dispense hot water from the steam nozzle by pressing the hot-water button (22). The hot-water button and indicator light will light up to indicate the appliance is dispensing water. When the hot-water button and the indicator light turn off, the water is ready. You can stop the function at any time by pressing the hot-water button (22) again.

Favourite function

You can use the favourite function to save the desired amount of mild or strong coffee.

1. Configure your favourite coffee setting.

a) Press and hold the favourite-function button (20) for 2 seconds. The mild-coffee (19) and strong-coffee (18) buttons will start flashing and the favourite-function button (20) will light up steady. Press your favourite coffee option, strong (18) for more ground coffee or mild (19) for less ground coffee.

b) The appliance will start dispensing coffee. Press and hold the button (18 or 19) to set the amount of water in your coffee and release the button to stop the water once the desired amount is reached. The machine will beep twice, return to Standby mode, and save the

settings used.

2. To use the favourite function:

a) Press the favourite-function button (20) for the saved favourite drink to be dispensed.

Turning off the coffee machine

To switch off the machine, press the On/Off button.

Auto-off

The appliance is equipped with an automatic shut-off system. Depending on the selected mode, the appliance will have a different automatic switch-off time (see “Modes” section).

Adjusting the hot coffee/water amount

You can save the desired water amount for mild or strong coffee, as well as hot water, from 25 ml to 250 ml.

1) While the machine is preparing coffee (either mild or strong) or dispensing hot water, press and hold the button of the selected option. The appliance will continue dispensing the selected beverage.
2) When the beverage quantity corresponds to the desired quantity, release the button. The machine will beep twice, indicating that the beverage quantity has been saved.

Adjusting the grinding level

You can adjust the grinder’s grinding level by turning the adjustment knob in the coffee-bean tank.

1) While the grinder is in operation, you can turn the knob to change the grinding level. CAUTION: never change the grinder settings when the grinder is not in operation, as this may damage it.
2) The dots on the knob indicate the grinding level. Fig. 7

Modes

The machine has 3 different modes: Default mode, ECO mode, and Quick mode. In ECO mode, the appliance will save more energy. In Quick mode, the user can prepare coffee faster than in Default mode.

	ECO mode	Quick mode	Default mode
Light indicator	No	Yes	Yes
Pre-infusion*	Yes	No	Yes
Automatic shut-off time	10 min	30 min	20 min
Coffee/hot-water quantity setting	Yes	Yes	Yes

***Please note:**
The Pre-infusion function hydrates the ground coffee in the machine with a small amount of water before coffee is fully extracted. This expands the coffee to create a higher pressure in the coffee machine, which helps with the extraction of all the oils and the full flavour of the ground coffee.

1. When the coffee machine is in Standby mode, press and hold the On/Off button for 5 seconds.
2. The control panel will display the following indications for the different modes:

	Hot-water button (22)	Strong-coffee button (18)	Mild-coffee button (19)
In ECO mode	steady light	flashing	flashing
In Quick mode	flashing	steady light	flashing
In Default mode	flashing	flashing	steady light

3. Press the hot-water button (22) to enter ECO mode, the strong-coffee button (18) to enter Quick mode, and the mild-coffee button (19) for Default mode. The device will beep twice to indicate that one of the above-mentioned modes has been selected. (Note: if you press the button corresponding to the mode already selected, the machine will not respond).
4. If you do not want to change the settings, press the On/Off button again or wait approximately 10 seconds for the device to return to Standby mode.

5. CLEANING AND MAINTENANCE

Daily cleaning of the appliance
Proper cleaning and maintenance of the appliance is important to prolong its service life.
1. Remove the external drip tray. Fig. 8
2. Empty the drip tray into a sink and rinse with water. Then, dry up the drip tray.
3. Slide the interior drip tray and the coffee-residue tank out. Fig. 9
4. Empty the coffee-residue tank and clean that and the interior drip tray with water. Dry them up afterwards.

Note: If stays steady, the coffee-residue tank must be emptied.
5. Press on the side cover's lower part to remove it. Fig. 10
6. Press the side buttons to release the brewing unit and remove it. Fig. 11
7. Wash the brewing unit with drinking water. Then, dry up the brewing unit.
8. Put the brewing unit and the side cover back in their original position.

Note: If stays steady, it indicates that the brewing unit is not installed or is not positioned correctly. If the icon flashes, it means the side cover is not properly placed or not placed at all.

9. Place the coffee-residue tank in the interior drip tray and put them back in their original position. Fig. 12

Note: If is flashing, the coffee-residue tank is not installed

10. Place the exterior drip tray back to its original position. Fig. 13
11. Release the steam-nozzle cover by turning it to the left. Then, pull it down to remove it. Fig. 14
12. Pull the metallic tube downwards to remove the nozzle cover and the metallic tube. Fig. 15
13. Clean both the nozzle cover and the metallic tube under running hot water and use the included needle to clean the orifice. Fig. 16
14. Install the metallic tube back into the steam nozzle cover. Then, push the nozzle cover upwards and turn it to the right to lock it in place. Fig. 17

Descaling

When remains steady, it indicates that the appliance is due for descaling. The appliance will be kept in optimum condition if you perform this function when the machine indicates it or more frequently depending on the hardness of the water used. To do so, follow the below steps:

1. Fully fill up the water tank.
2. Add the provided sachet of cleaning product into the water tank.

IMPORTANT: Do not use vinegar or other non-specific cleaning products to perform self-cleaning on the appliance. Use only cleaning products specific for coffee machines. The use of another cleaning product could damage the appliance.

3. Place a large empty container under the coffee spout.
4. In Standby mode, press and hold the On/Off button (29) and the strong-coffee button (18) for 5 seconds. The machine will beep, and both and the strong-coffee button will flash.
5. Press the strong-coffee button (18) to confirm the start of the descaling process. To cancel the descaling process and return to Standby mode, press the On/Off button (29).

Please note

If you cancel the descaling process, the icon will not disappear.

6. will flash to indicate that descaling is in progress.

Caution: keep skin and other body parts away from hot water.

7. When all the water in the tank is dispensed, and the strong-coffee button (18) will flash. Remove any remaining cleaning solution from the water tank, rinse it, and refill it with clean water up to the Max mark. Empty the collecting container and place it back under the coffee spout. When the water tank is reinstalled, will turn off. The appliance will then carry out a rinsing process, dispensing half a tank of water first and then waiting for about a minute before dispensing the rest of the water in the tank.
8. When the rinsing process is finished, the machine switches off automatically.

Please note
To ensure that the descaling process is complete, be patient during the process and make sure the appliance has switched off automatically.

System-emptying function
It is recommended to use the system-emptying function before a long period of inactivity, to protect the appliance against frost and before repairing the device.

1. In Standby mode, press and hold the On/Off button (29) and the mild-coffee button (19) for 5 seconds.
2. will start flashing.
3. Remove the water tank from the device. will light up steady to indicate that the system-emptying function is being carried out. You can press the On/Off button before removing the water tank to cancel the process and return to Standby mode.
4. When the system-emptying function is completed, the appliance will automatically switch off.

Important
After performing the system-emptying function, when using the machine again, press the hot-water button until the machine dispenses water before using any of the functions.

Manual rinsing
You can perform a manual rinse cycle to clean both the steam nozzle and the coffee spout after use. A manual rinsing is also recommended if the appliance has not been used for a long period of time.

1. Place an empty container under the steam nozzle and coffee spout.
2. In Standby mode, press and hold the On/Off button (29) and the hot-water button (22).
3. The machine will beep twice, and the hot-water button will flash. Both the steam nozzle and the coffee spout will then dispense a small amount of water used for rinsing.

Danger: the water dispensed is hot. Avoid contact with water or splashing.

4. After rinsing, the machine will return to Standby mode.

Cleaning of the appliance

1. Unplug the cord from the power supply.
2. Discard the drip-tray water.
3. Use a damp cloth or a non-abrasive cleaning agent to clean water stains from the appliance.

IMPORTANT: do not use any abrasive cleaning agents, descaling agents, or vinegar to clean the appliance.

Cleaning the ground-coffee outlet

The ground coffee may stick to the outlet wall of the machine after using it for a long time. It is recommended to clean the outlet frequently by following these steps to ensure the machine can dispense ground coffee.

1. Press on the cover's bottom part.
2. Remove the side cover.
3. Press the sides of the brewing unit.
4. Remove the brewing unit.
5. Rinse the brewing unit under running tap water. Allow to dry completely.
6. Use the cleaning brush to clean the ground-coffee outlet and remove any remaining ground coffee or coffee beans from the machine. Fig. 18
7. Use a cloth to clean the inside of the appliance thoroughly. Dry up the appliance completely before replacing the processing unit and the cover. Fig. 19

6. TROUBLESHOOTING

PROBLEM	POSSIBLE CAUSES	POSSIBLE SOLUTIONS
The device does not work.	The appliance is not connected to a mains socket.	Connect the device and turn it on. Check the cord and plug.
When you press a button on the panel repeatedly, it does not work or works with a delay.	The device is subject to electromagnetic interference. The control panel is dirty.	Unplug the device. Restart the device after a few minutes. Clean the control panel with a cloth.
Coffee is not hot enough.	You have not preheated the cup or glass. The brewing unit is too cold.	Rinse the machine at least 3 times before brewing coffee.
Coffee does not come out and the hot-water button flashes.	Air is in the coffee machine ducts.	Make sure the water tank is correctly assembled and filled up with water. Press the hot-water button until the machine dispenses water from the steam nozzle.
The first coffee prepared is of poor quality.	The grinder's first pass does not pour enough coffee into the brewing unit.	Discard the coffee. Subsequent coffees will be of good quality.

The coffee has no foam or is very clear.	The coffee beans are not fresh. The grinding level is very coarse.	Change the brand of coffee beans and use a suitable one. Adjust the grinding level to a finer one upon operating the grinder.
Buttons do not respond.	You are not pressing the buttons from the front of the device.	Press the lower part of the button from the front.
The appliance takes too long to warm up.	Too much limescale.	Descale the appliance.
The water tank has been removed or the water level is very low, but 💧 does not turn on.	The water-tank connector's area is wet.	Remove the water around the water-tank connector.
The interior drip tray has a lot of water in it.	There's too-fine ground coffee blocking the water spout.	Adjust the coffee grind level to a coarser level while operating the grinder.
Coffee is dispensed too slowly or drips.	There's too-fine ground coffee blocking the water spout.	Adjust the coffee grind level to a coarser level while operating the grinder.
The empty coffee-bean tank indicator flashes, but there are still coffee beans in the coffee-bean tank.	The interior ground-coffee outlet is blocked.	Follow the steps in the "Cleaning and maintenance" section to clean the outlet.
The steam nozzle does not froth milk.	The nozzle is dirty and the hole in the nozzle cover or the metallic tube is clogged with milk residue.	Follow the steps in the "Cleaning and maintenance" section to clean the steam nozzle.

7. TECHNICAL SPECIFICATIONS

Product: Cremmaet Vaporissima
Product reference: 01626
Power: 1235-1470 W
Voltage and frequency: 220-240 V, 50-60 Hz
Technical specifications may change without prior notification to improve product quality.
Made in China | Designed in Spain

8. DISPOSAL OF OLD ELECTRICAL AND ELECTRONIC APPLIANCES

This symbol indicates that, according to the applicable regulations, the product and/or battery must be disposed of separately from household waste. When this product reaches the end of its shelf life, you should dispose of the batteries/accumulators and take them to a collection point designated by the local authorities.
Consumers must contact their local authorities or retailer for information concerning the correct disposal of old appliances and/or their batteries.
Compliance with the above guidelines will help protecting the environment.

9. TECHNICAL SUPPORT AND WARRANTY

Cecotec shall be liable to the end user or consumer for any lack of conformity that exists at the time of delivery of the product under the terms, conditions, and deadlines established by the applicable regulations.
It is recommended that repairs be carried out by qualified personnel.
If at any moment you detect any problem with your product or have any doubt, do not hesitate to contact Cecotec official Technical Support Service at +34 963 210 728.

10. COPYRIGHT

The intellectual property rights over the texts in this manual belong to CECOTEC INNOVACIONES, S.L. All rights reserved. The contents of this publication may not, in whole or in part, be reproduced, stored in a retrieval system, transmitted, or distributed by any means (electronic, mechanical, photocopying, recording or similar) without the prior authorization of CECOTEC INNOVACIONES, S.L.

1. PIÈCES ET COMPOSANTS

Img. 1

1. Plateau d'égouttage extérieur
2. Plateau d'égouttage intérieur
3. Réservoir de résidus/dépôts de café
4. Sortie du café réglable
5. Tube métallique
6. Couvercle de la buse vapeur
7. Buse vapeur
8. Témoin lumineux de vapeur
9. Panneau de contrôle
10. Réservoir de grains de café
11. Couvercle du réservoir de grains de café
12. Réservoir d'eau
13. Câble d'alimentation
14. Couvercle latéral
15. Unité d'élaboration
16. Brosse de nettoyage
17. Aiguille

Panneau de contrôle

Img. 2

18. Bouton Café intense : préparez un café avec plus de café moulu et moins d'eau.
19. Bouton Café doux : préparez un café avec moins de café moulu et plus d'eau.
20. Bouton « Favoris » : prépare un café avec les paramètres de café moulu et d'eau souhaités.
21. Bouton de la vapeur
22. Bouton d'eau chaude.
23. Si l'icône clignote : niveau d'eau faible/réservoir d'eau non installé.
24. Si l'icône clignote : insérez des grains de café.
25. Si l'icône est fixe : le réservoir de dépôts de café est plein.
    Si l'icône clignote : le plateau d'égouttage intérieur ou le réservoir de dépôts de café n'est pas installé.
26. Si l'icône est fixe : l'unité d'élaboration n'est pas installée ou n'est pas installée correctement.
    Si l'icône clignote : le couvercle latéral est ouvert ou mal placé.
27. Si l'icône est fixe : la machine à café doit être détartrée.
    Si l'icône clignote : le processus de détartrage est en cours.
28. La fonction de vidange du système est en train d'être effectuée.
29. Bouton de connexion/déconnexion

Accessoires
L'appareil est fourni avec trois sachets de produit de nettoyage pour le processus de détartrage.

NOTE
Les graphiques de ce manuel sont des représentations schématiques et peuvent ne pas correspondre exactement à ceux du produit.

2. AVANT UTILISATION

- Cet appareil possède un emballage conçu pour le protéger pendant son transport. Sortez l'appareil de sa boîte et retirez tout le matériel qui compose l'emballage. Rangez la boîte d'origine et le reste des éléments provenant de l'emballage dans un endroit sûr pour éviter d'endommager l'appareil si vous devez le transporter à l'avenir. Si vous devez vous défaire de l'emballage d'origine, assurez-vous de recycler tous les éléments correctement.
- Assurez-vous que toutes les pièces et les composants sont inclus et en bon état. S'il manque une pièce, une partie, un accessoire ou que l'appareil ou ses accessoires ne sont pas en bon état, veuillez contacter le Service Après-Vente Officiel de Cecotec.

3. INSTALLATION

1. Retirez les plastiques de protection, les autocollants et tout autre matériel d'emballage de l'appareil.
2. Placez l'appareil sur une surface sûre et stable, avec une prise de courant accessible et une distance minimale entre les parois de l'appareil et les autres appareils. Img. 3
3. Remplissez le réservoir d'eau avec de l'eau (consultez le paragraphe « Remplir le réservoir d'eau »).
4. Remplissez le réservoir de grains de café avec des grains de café (consultez le paragraphe « Remplissage du réservoir de grains de café »).
5. Déroulez et tirez le câble d'alimentation et insérez le connecteur dans la partie arrière de l'appareil. Insérez l'autre extrémité du câble d'alimentation dans une prise de courant d'une tension appropriée.

4. FONCTIONNEMENT

Préparation du café

1. Assurez-vous que le plateau d'égouttage est placé sous la sortie du café et qu'il y a de l'eau dans le réservoir d'eau, puis appuyez sur le bouton de connexion/déconnexion pour allumer l'appareil. Le bouton d'eau chaude se mettra à clignoter et l'appareil rincera automatiquement et expulsera l'eau de la buse vapeur et de la sortie de café, vous pouvez annuler ce processus en appuyant sur le bouton d'eau chaude.
2. Lorsque le rinçage est terminé, les boutons de fonction du panneau de contrôle seront activés (mode veille), indiquant que l'appareil est prêt à faire du café.
3. Placez un verre ou une tasse sous la sortie du café et réglez la hauteur de la sortie en fonction de la hauteur du récipient. En fonction de la taille du récipient (hauteur et largeur), vous pouvez retirer le plateau d'égouttage comme indiqué sur l'image 4.
4. En fonction de l'arôme du café que vous souhaitez obtenir, appuyez sur le bouton de café intense (18) ou de café doux (19).
5. Le bouton de café sur lequel vous avez appuyé s'allumera, indiquant que la machine à café est en train de préparer le café.
6. Lorsque l'appareil revient en mode veille, le café sera prêt à être bu.

Conseils

Il est recommandé d'utiliser le bouton de café intense pour préparer un expresso, vous pouvez régler la quantité de café de chaque bouton (consultez le paragraphe « Réglage de la quantité de café/eau chaude »).

Avertissement

La machine à café n'effectuera pas de rinçage automatique si elle est éteinte pendant une courte période. Vous pouvez désactiver cette fonction en suivant ces étapes si elle est active, ou l'activer si elle est désactivée :

Étape 1 : retirez le couvercle latéral.
Étape 2 : appuyez sur le bouton de connexion/déconnexion jusqu›à ce que l›appareil émette un bip.

Note

Appuyez sur le bouton d'eau chaude pour nettoyer l'intérieur de la machine à café avant la première utilisation.

Remplir le réservoir d'eau

Lorsque 💧 clignote, cela indique que le réservoir d'eau a un faible niveau d'eau et que vous devez le remplir.

1. Soulevez le réservoir d'eau en utilisant le couvercle comme poignée, comme indiqué sur l'image 5.

2. Rincez le réservoir d'eau avec de l'eau potable, remplissez le réservoir jusqu'au repère « Max » et placez-le de nouveau dans l'appareil. Assurez-vous qu'il est bien placé.

Note
Pour éviter que l'eau ne déborde du réservoir d'eau et n'endommage la machine à café, ne remplissez pas le réservoir s'il est partiellement ou totalement inséré dans la machine à café. Img. 6

Important :
Ne remplissez jamais le réservoir d'eau avec de l'eau chaude, de l'eau tiède, de l'eau gazeuse ou tout autre liquide qui pourrait endommager le réservoir et l'appareil.

Remplissage du réservoir de grains de café

Si clignote, cela indique que vous devez remplir le réservoir de grains de café :
1. Retirez le couvercle du réservoir de grains de café.
2. Insérez délicatement les grains de café.
3. Placez de nouveau le couvercle du réservoir.

Important
Ne remplissez le réservoir de grains de café qu'avec des grains de café de torréfaction naturelle. L'utilisation de café moulu, de café instantané, de café caramélisé ou de tout autre objet pourrait endommager l'appareil. N'utilisez jamais de café non torréfié, de café torréfié ou un mélange de café naturel et torréfié.

Préparation de mousse de lait pour café
La température de la vapeur est supérieure à celle du café expresso, vous devez donc préparer le café avant de préparer la mousse de lait. Sinon, cela pourrait brûler le café.

1. Préparez le café dans une tasse ou un grand verre.
2. Ajoutez la quantité de lait souhaitée dans un autre récipient.
3. Dirigez la buse vapeur vers le plateau d'égouttage.
4. Appuyez sur le bouton de la vapeur (21). Le témoin lumineux de la vapeur clignotera. L'appareil commencera à chauffer et à vider l'eau usée dans le plateau d'égouttage.
5. Lorsque le témoin lumineux de la vapeur cesse de clignoter et devient fixe, placez le récipient contenant le lait sous la buse vapeur et insérez-la à environ 3 cm de profondeur dans le récipient.
6. Appuyez de nouveau sur le bouton de la vapeur (21).
7. Déplacez le récipient pendant que l'appareil libère de la vapeur.
8. Lorsque le lait a atteint la température requise, de la mousse commencera à apparaître. Puis appuyez de nouveau sur le bouton de la vapeur pour interrompre la sortie de vapeur.

9. Utilisez un chiffon humide pour nettoyer le couvercle de la buse et le tube métallique (consultez le paragraphe « Nettoyage quotidien de l'appareil »).
10. Versez la mousse de lait dans le café.
11. Vous pouvez maintenant profiter de votre café.

Eau chaude

L'appareil peut distribuer de l'eau chaude par la buse à vapeur en appuyant sur le bouton d'eau chaude (22). Le bouton d'eau chaude et le témoin lumineux s'allumeront pour indiquer que l'appareil distribue de l'eau. Lorsque le bouton d'eau chaude et le témoin lumineux s'éteignent, l'eau sera prête. Vous pouvez arrêter cette fonction à tout moment en appuyant de nouveau sur le bouton d'eau chaude (22).

Fonction Favoris

Vous pouvez utiliser la fonction « Favoris » pour enregistrer la quantité souhaitée de café doux ou intense.

1. Réglez les paramètres de votre café préféré.

a) Maintenez appuyé le bouton de la fonction « Favoris » (20) pendant 2 secondes. Les boutons de café doux (19) et café intense (18) commenceront à clignoter et le bouton de la fonction Favoris (20) restera fixe. Appuyez sur votre option de café préférée, intense (18) pour plus de café moulu ou doux (19) pour moins de café moulu.

b) L'appareil commencera à distribuer du café. Maintenez appuyé le bouton choisi (18 ou 19) pour régler la quantité d'eau dans votre café et relâchez le bouton pour arrêter le versement lorsque la quantité souhaitée est atteinte. La machine à café émettra deux bips et reviendra en mode veille et enregistrera les réglages utilisés.

2. Pour utiliser la fonction « Favoris » :

a) Appuyez sur le bouton « Favoris » (20) et la boisson préférée enregistrée sera distribuée.

Éteindre la machine à café

Appuyez sur le bouton de connexion/déconnexion pour éteindre la machine à café.

Déconnexion automatique

L'appareil dispose d'un système de déconnexion automatique. Selon le mode sélectionné, l'appareil prendra un temps de déconnexion automatique différent (consultez le paragraphe « Modes »).

Réglage de la quantité de café/eau chaude

Vous pouvez enregistrer la quantité d'eau souhaitée pour un café doux ou intense, ainsi que de l'eau chaude, de 25 ml à 250 ml.

1) Pendant que l'appareil prépare du café (doux ou intense) ou distribue de l'eau chaude, maintenez appuyé le bouton de l'option sélectionnée. L'appareil continuera à distribuer la boisson sélectionnée.

2) Lorsque la quantité de boisson correspond à la quantité souhaitée, relâchez le bouton. La machine à café émettra deux bips, indiquant que la quantité de boisson a été enregistrée.

Réglage du niveau de mouture

Vous pouvez régler le niveau de mouture du moulin en tournant la roue de réglage située sur le réservoir de grains de café :

1) Lorsque le moulin est en fonctionnement, vous pourrez régler la roue pour modifier le réglage. ATTENTION : ne modifiez jamais le réglage du moulin lorsque celui-ci n'est pas en fonctionnement, car vous risqueriez d'endommager le moulin.
2) Les points sur la roue indiquent le niveau de mouture. Img. 7

Modes

La machine à café dispose de 3 modes différents : le mode prédéterminé, le mode ECO et le mode rapide. En mode ECO, l'appareil économise plus d'énergie. En mode rapide, l'utilisateur peut préparer du café plus rapidement qu'en mode prédéterminé.

	Mode Eco	Mode rapide	Mode prédéterminé
Témoin lumineux	Non	Oui	Oui
Pré-infusion*	Oui	Non	Oui
Temps de déconnexion automatique	10 min	30 min	20 min
Réglage de la quantité de café/ d'eau chaude	Oui	Oui	Oui

***Note :**

La fonction de pré-infusion permet d'hydrater le café moulu dans la machine à café avec une petite quantité d'eau avant l'extraction complète du café. Cela permet de répandre le café et de créer une pression plus élevée, ce qui favorise l'extraction de toutes les huiles et la totalité de la saveur du café moulu.

1. Lorsque la machine à café est en mode veille, maintenez appuyé le bouton de connexion/ déconnexion pendant 5 secondes.
2. Le panneau de contrôle affichera les indications suivantes pour les différents modes :

	Bouton d'eau chaude (22)	Bouton Café intense (18)	Bouton Café doux (19)
En mode ECO	allumé fixe	clignotant	clignotant

En mode rapide	clignotant	allumé fixe	clignotant
En mode prédéterminé	clignotant	clignotant	allumé fixe

3. Appuyez sur le bouton d'eau chaude (22) pour accéder au mode ECO, sur le bouton de café intense (18) pour accéder au mode rapide et sur le bouton de café doux (19) pour accéder au mode prédéterminé. L'appareil émettra deux bips pour indiquer que l'un des modes ci-dessus a été sélectionné. (Note : si vous appuyez sur le bouton correspondant au mode déjà sélectionné, la machine à café ne répondra pas).
4. Si vous ne souhaitez pas modifier les réglages, appuyez à nouveau sur le bouton de connexion/déconnexion ou attendez environ 10 secondes pour que l'appareil revienne en mode veille.

5. NETTOYAGE ET ENTRETIEN

Nettoyage quotidien de l'appareil

Il est important de nettoyer et d'entretenir correctement l'appareil pour prolonger sa durée de vie.

1. Retirez le plateau d'égouttage extérieur. Img. 8
2. Videz l'eau du plateau d'égouttage dans un évier et rincez-le avec de l'eau. Ensuite, séchez le plateau d'égouttage.
3. Faites glisser le plateau d'égouttage intérieur et le réservoir de dépôts de café vers l'extérieur. Img. 9
4. Videz le réservoir de dépôts et nettoyez-le ainsi que le plateau d'égouttage intérieur avec de l'eau. Ensuite, séchez-les.

Note : Si reste allumé, vous devez vider le réservoir de dépôts de café.

5. Appuyez sur la partie inférieure du couvercle latéral pour le retirer. Img. 10
6. Appuyez sur les boutons latéraux pour libérer l'unité d'élaboration et retirez-la. Img. 11
7. Lavez l'unité d'élaboration avec de l'eau potable. Ensuite, séchez l'unité d'élaboration.
8. Remettez l'unité d'élaboration et le couvercle latéral dans leur position initiale.

Note : Si reste fixe, cela indique que l'unité d'élaboration n'est pas installée ou n'est pas correctement placée. Si l'icône clignote, cela signifie que le couvercle latéral n'est pas placé ou n'est pas correctement placé.

9. Placez de nouveau le réservoir de dépôts de café dans le plateau d'égouttage intérieur et remettez-les dans leur position initiale. Img. 12

Note : Si clignote, le réservoir de dépôts de café n'est pas installé

10. Remettez le plateau d'égouttage extérieur dans sa position initiale. Img. 13
11. Retirez le couvercle de la buse vapeur en le tournant vers la gauche. Ensuite, tirez la buse vapeur vers le bas pour la retirer. Img. 14

12. Tirez le tube métallique vers le bas pour retirer le couvercle de la buse et le tube métallique. Img. 15
13. Nettoyez le couvercle de la buse et le tube métallique sous le robinet avec de l'eau chaude et utilisez l'aiguille fournie pour nettoyer le trou. Img. 16
14. Installez de nouveau le tube métallique dans le couvercle de la buse vapeur. Poussez ensuite le couvercle de la buse vers le haut et tournez-le vers la droite pour le fixer en place. Img. 17

Détartrage

Lorsque reste allumé en continu, cela indiquera que l'appareil doit être détartré. L'appareil sera conservé dans un état optimal si vous effectuez cette fonction lorsque l'appareil l'indique ou plus fréquemment en fonction de la dureté de l'eau utilisée. Pour ce faire, suivez les étapes suivantes :

1. Remplissez complètement le réservoir d'eau.
2. Ajoutez un sachet de produit de nettoyage, fourni avec l'appareil, dans le réservoir d'eau.

IMPORTANT : n'utilisez pas de vinaigre ou d'autres produits de nettoyage non spécifiques pour effectuer l'auto-nettoyage de l'appareil. Utilisez uniquement des produits de nettoyage spécifiques pour machines à café. L'utilisation d'un autre produit de nettoyage pourrait endommager l'appareil.

3. Placez un grand récipient sous la sortie du café.
4. En mode veille, maintenez appuyés le bouton de connexion/déconnexion (29) et le bouton de café intense (18) pendant 5 secondes. L'appareil émettra un bip et et le bouton de café intense clignoteront.
5. Appuyez sur le bouton de café intense (18) pour confirmer le début du processus de détartrage. Pour annuler le processus de détartrage et revenir au mode veille, appuyez sur le bouton de connexion/déconnexion (29).

Note

Si vous annulez le processus de détartrage, l'icône ne disparaîtra pas.

6. clignotera pour indiquer que le détartrage est en cours.

Attention : éloignez les parties de votre corps de l'eau chaude.

7. Lorsque toute l'eau du réservoir est distribuée, et le bouton de café intense (18) clignoteront. Retirez les restes de solution de nettoyage du réservoir d'eau, rincez-le et remplissez-le de nouveau d'eau propre jusqu'au repère « Max ». Videz le récipient de récupération et placez-le de nouveau sous la sortie du café. Lorsque vous réinstallerez le réservoir d'eau, s'éteindra. L'appareil effectuera ensuite un processus de rinçage, en distribuant d'abord la moitié du réservoir d'eau, puis en attendant environ une minute avant de distribuer le reste de l'eau du réservoir.
8. Lorsque le processus de rinçage est terminé, l'appareil s'éteindra automatiquement.

Note
Pour que le processus de détartrage soit effectué complètement, attendez pendant le processus et assurez-vous que l'appareil s'est éteint automatiquement.

Fonction de vidange du système
Il est recommandé d'utiliser la fonction de vidange du système avant une longue période d'inactivité, pour protéger l'appareil contre les gelées et avant de réparer l'appareil.

1. En mode veille, appuyez sur le bouton de connexion/déconnexion (29) et sur le bouton de café doux (19) pendant 5 secondes.
2. commencera à clignoter.
3. Retirez le réservoir d'eau de l'appareil. s'allumera en continu pour indiquer que la fonction de vidange du système est en cours. Vous pouvez appuyer sur le bouton de connexion/déconnexion avant de retirer le réservoir d'eau pour annuler le processus et revenir en mode veille.
4. Lorsque la fonction de vidange du système est terminée, l'appareil s'éteindra automatiquement.

Important
Après avoir effectué la fonction de vidange du système, lorsque vous utilisez de nouveau la machine à café, appuyez sur le bouton d'eau chaude jusqu'à ce que la machine à café distribue de l'eau avant d'utiliser l'une des fonctions.

Rinçage manuel
Vous pouvez effectuer un cycle de rinçage manuel pour nettoyer la buse vapeur et la sortie du café après utilisation. Un rinçage manuel est également recommandé si l'appareil n'a pas été utilisé pendant une longue période.

1. Placez un récipient vide sous la buse vapeur et la sortie de café.
2. En mode veille, maintenez appuyés le bouton de connexion/déconnexion (29) et le bouton d'eau chaude (22).
3. La machine à café émettra deux bips et le bouton d'eau chaude clignotera. La buse vapeur et la sortie du café distribueront alors une petite quantité d'eau, qui est utilisée pour le rinçage.

Attention : l'eau distribuée est chaude. Évitez le contact avec l'eau ou les éclaboussures.

4. Après le rinçage, l'appareil revient en mode veille.

Nettoyage de l'appareil

1. Débranchez le câble de la prise de courant.
2. Jetez l'eau des plateaux d'égouttage.
3. Utilisez un chiffon humide ou un produit de nettoyage non abrasif pour nettoyer les taches d'eau sur l'appareil.

IMPORTANT : n'utilisez pas de produits de nettoyage abrasifs, de détartrants ou de vinaigre

pour nettoyer l'appareil.

Nettoyage de la sortie du café moulu

Le café moulu peut coller à la paroi de sortie de l'appareil après une utilisation prolongée. Il est recommandé de nettoyer fréquemment la sortie en suivant les étapes suivantes pour que la machine à café puisse distribuer le café moulu.

1. Appuyez sur la partie inférieure du couvercle latéral.
2. Retirez le couvercle latéral.
3. Appuyez sur les côtés de l'unité d'élaboration.
4. Retirez l'unité d'élaboration.
5. Rincez l'unité d'élaboration sous l'eau courante du robinet. Laissez-le sécher complètement.
6. Utilisez la brosse de nettoyage pour nettoyer la sortie du café moulu et retirez les restes de café moulu ou de café en grains de l'appareil. Img. 18
7. Utilisez un chiffon pour nettoyer soigneusement l'intérieur de l'appareil. Séchez complètement l'appareil avant de remettre l'unité d'élaboration et le couvercle en place. Img. 19

6. RÉSOLUTION DE PROBLÈMES

PROBLÈME	Possibles causes	POSSIBLES SOLUTIONS
L'appareil ne fonctionne pas.	L'appareil n'est pas branché à une prise de courant.	Branchez l'appareil et allumez-le. Vérifiez le câble et la fiche.
Lorsque vous appuyez plusieurs fois sur un bouton du panneau, celui-ci ne fonctionne pas ou fonctionne lentement.	L'appareil est exposé à des interférences électromagnétiques. Le panneau de contrôle est sale.	Éteignez l'appareil. Redémarrez l'appareil après quelques minutes. Nettoyez le panneau de contrôle avec un chiffon.
Le café n'est pas assez chaud.	Vous n'avez pas préchauffé la tasse ou le verre. L'unité d'élaboration est trop froide.	Rincez l'appareil au moins 3 fois avant de préparer du café.
Le café ne sort pas et le bouton d'eau chaude clignote.	Il y a de l'air dans les conduits de la machine à café.	Vérifiez si le réservoir d'eau est bien installé et qu'il contient de l'eau. Appuyez sur le bouton d'eau chaude jusqu'à ce que l'appareil distribue de l'eau par la buse vapeur.

Le premier café préparé est de mauvaise qualité.	Le premier passage du moulin ne permet pas de verser suffisamment de café dans l'unité d'élaboration.	Jetez ce café. Les cafés suivants seront de bonne qualité.
Le café n'a pas de mousse ou est très clair.	Les grains de café ne sont pas frais. Le niveau de mouture est très épais.	Changez la marque de grains de café et utilisez une marque adaptée. Réglez le niveau de mouture à un niveau plus fin pendant le fonctionnement du moulin.
Les boutons ne fonctionnent pas.	Les boutons ne sont pas appuyés depuis la partie frontale de l'appareil.	Appuyez sur la partie inférieure du bouton depuis l'avant de l'appareil.
L'appareil met trop longtemps à chauffer.	Trop de calcaire s'est formé.	Détartrez l'appareil.
Le réservoir d'eau a été retiré ou le niveau d'eau est très faible, mais 💧 ne s'allume pas.	La zone du connecteur du réservoir d'eau est mouillée.	Retirez l'eau autour du connecteur du réservoir d'eau.
Le plateau d'égouttage intérieur contient beaucoup d'eau.	Il y a du café moulu trop fin qui bloque la sortie d'eau.	Réglez le niveau de mouture du café à un niveau plus épais pendant le fonctionnement du moulin.
Le café est distribué trop lentement ou goutte.	Il y a du café moulu trop fin qui bloque la sortie d'eau.	Réglez le niveau de mouture du café à un niveau plus épais pendant le fonctionnement du moulin.
Le témoin lumineux du réservoir de grains de café vide clignote, mais il y a encore de grains de café dans le réservoir.	La sortie intérieure du café moulu est bloquée.	Suivez les étapes du paragraphe « Nettoyage et entretien » pour nettoyer la sortie.
La buse vapeur ne mousse pas le lait.	La buse est sale et le trou du couvercle de la buse ou le tube métallique est obstrué par des restes de lait.	Suivez les étapes du paragraphe « Nettoyage et entretien » pour nettoyer la buse vapeur.

7. SPÉCIFICATIONS TECHNIQUES

Produit : Cremmaet Vaporissima
Référence : 01626
Puissance : 1235-1470 W
Voltage et fréquence : 220-240 V, 50-60 Hz
Les spécifications techniques peuvent être modifiées sans notification préalable afin d'améliorer la qualité du produit.
Produit fabriqué en Chine I Conçu en Espagne

8. RECYCLAGE DES ÉQUIPEMENTS ÉLECTRIQUES ET ÉLECTRONIQUES

Ce symbole indique que, conformément à la réglementation en vigueur, le produit et/ou la batterie doivent être éliminés séparément des déchets municipaux. Lorsque ce produit atteint la fin de sa vie utile, vous devez retirer les piles ou batteries et les apporter à un point de collecte désigné par les autorités locales.
Pour obtenir des informations détaillées sur la manière la plus adéquate de vous défaire de vos appareils électriques et électroniques et/ou des batteries correspondantes, vous devez contacter les autorités locales.
Le respect des directives susmentionnées contribuera à la protection de l'environnement.

9. GARANTIE ET SAV

Cecotec est responsable envers l'utilisateur final ou le consommateur de tout défaut de conformité existant au moment de la livraison du produit dans les termes, conditions et délais établis par la réglementation applicable.
Il est recommandé que les réparations soient effectuées par du personnel qualifié.
Si vous détectez un incident ou un problème avec le produit, vous devez contacter le Service Après-Vente Officiel de Cecotec au +34 9 63 21 07 28.

10. COPYRIGHT

Les droits de propriété intellectuelle des textes de ce manuel appartiennent à CECOTEC INNOVACIONES, S.L. Tous droits réservés. Le contenu de cette publication ne peut être, en totalité ou en partie, reproduit, stocké dans un système de récupération de données, transmis ou distribué par quelque moyen que ce soit (électronique, mécanique, photocopie, enregistrement ou similaire) sans l'autorisation préalable de CECOTEC INNOVACIONES, S.L.

1. TEILE UND KOMPONENTEN

Abb. 1

1. Äußere Tropfschale
2. Innere Tropfschale
3. Satzbehälter
4. Verstellbarer Kaffeeauslauf
5. Metallisches Rohr
6. Abdeckung der Dampfdüse
7. Dampfdüse
8. Dampf-Anzeigeleuchte
9. Bedienfeld
10. Kaffeebohnenbehälter
11. Deckel des Kaffeebohnenbehälters
12. Wasserbehälter
13. Stromkabel
14. Seitliche Abdeckung
15. Brüheinheit
16. Reinigungsbürste
17. Nadel

Bedienfeld

Abb. 2

18. Taste für starken Kaffee: bereitet einen Kaffee mit mehr gemahlenem Kaffee und weniger Wasser zu.
19. Taste für milden Kaffee: bereitet einen Kaffee mit weniger gemahlenem Kaffee und mehr Wasser zu.
20. Taste für den Lieblingskaffee: bereitet einen Kaffee mit den gewünschten Parametern für gemahlenen Kaffee und Wasser zu.
21. Dampftaste.
22. Taste Warmwasser
23. Wenn das Symbol blinkt: Wasserstand niedrig/Wassertank nicht installiert.
24. Wenn das Symbol blinkt: Kaffeebohnen einführen.
25. Wenn das Symbol festbleibt, ohne zu blinken: Der Abfallbehälter ist voll.
    Wenn das Symbol blinkt: Innere Tropfschale/Abfallbehälter nicht installiert.
26. Wenn das Symbol festbleibt: Die Brüheinheit ist nicht oder nicht richtig installiert.
    Wenn das Symbol blinkt: Die Seitenabdeckung ist offen oder nicht richtig angebracht.
27. Wenn das Symbol festbleibt: Das Gerät muss entkalkt werden.

Wenn das Symbol blinkt: Der Entkalkungsvorgang ist im Gange.
28. Die Systemspülfunktion wird ausgeführt.
29. Ein/Aus-Taste

Zubehör
Das Gerät wird mit drei Beuteln Reinigungsmittel für den Entkalkungsvorgang geliefert.

Hinweis
Die Grafiken in dieser Bedienungsanleitung sind schematische Darstellungen und entsprechen möglicherweise nicht genau dem Gerät.

2. VOR DEM GEBRAUCH

- Dieses Gerät ist so verpackt, dass es während des Transports geschützt bleibt. Nehmen Sie das Gerät aus dem Karton und entfernen Sie das gesamte Verpackungsmaterial. Bewahren Sie die Verpackung an einem sicheren Ort auf, damit das Gerät nicht beschädigt wird, wenn Sie ihn später transportieren müssen. Wenn Sie die Originalverpackung entsorgen möchten, stellen Sie sicher, dass alle Artikel wiederverwerten.
- Prüfen Sie, ob die Lieferung vollständig und in gutem Zustand ist. Wenn die Lieferung fehlen oder nicht in gutem Zustand sind, kontaktieren Sie den technischen Kundendienst von Cecotec.

3. MONTAGE

1. Entfernen Sie Schutzfolien, Aufkleber und sonstiges Verpackungsmaterial vom Gerät.
2. Stellen Sie das Gerät auf eine sichere und stabile Fläche mit einer zugänglichen Steckdose und einem Mindestabstand zwischen den Wänden des Geräts und anderen Geräten. Abb. 3
3. Füllen Sie den Wassertank mit Wasser (siehe Abschnitt „Füllen des Wassertanks“).
4. Füllen Sie den Kaffeebohnenbehälter mit Kaffeebohnen (siehe „Füllung des Kaffeebohnenbehälters“).
5. Wickeln Sie das Netzkabel ab, dehnen Sie es und stecken Sie den Stecker in die Rückseite des Geräts. Stecken Sie das andere Ende des Netzkabels in eine Steckdose mit einer geeigneten Spannung.

4. BEDIENUNG

Kaffee zubereiten

1. Vergewissern Sie sich, dass sich die Tropfschale unter dem Kaffeeauslauf befindet und Wasser im Wassertank ist, und drücken Sie die Ein/Aus-Taste, um das Gerät einzuschalten. Die Heißwassertaste beginnt zu blinken und die Maschine spült und spritzt automatisch Wasser aus dem Dampfrohr und dem Kaffeeauslauf; Sie können diesen Vorgang durch Drücken der Heißwassertaste abbrechen.
2. Nach Beendigung der Abspülung werden die Funktionstasten auf dem Bedienfeld aktiviert (Standby-Modus), um anzuzeigen, dass das Gerät für die Kaffeezubereitung bereit ist.
3. Stellen Sie ein Glas oder eine Tasse unter den Kaffeeauslauf und passen Sie die Höhe des Auslaufs an die Höhe des Behälters an. Je nach Größe des Behälters (Höhe und Breite) können Sie die Tropfschale wie in Abbildung 4 gezeigt entfernen.
4. Je nach gewünschtem Kaffeegeschmack drücken Sie die Taste für starken Kaffee (18) oder milden Kaffee (19).
5. Die Kaffeetaste, die Sie drücken, leuchtet auf und zeigt an, dass das Gerät Kaffee zubereitet.
6. Wenn das Gerät in den Standby-Modus zurückkehrt, ist der Kaffee trinkfertig.

Tipp

Es wird empfohlen, die Taste für starken Kaffee zu verwenden, um einen Espresso zuzubereiten. Sie können die Kaffeemenge für jede Taste einstellen (siehe „Einstellen der Menge an Kaffee/ Heißwasser“).

Hinweis

Die Maschine führt keine automatische Spülung durch, wenn sie für kurze Zeit ausgeschaltet ist. Sie können diese Funktion mit den folgenden Schritten deaktivieren, wenn sie aktiv ist, oder sie aktivieren, wenn sie deaktiviert ist.

Schritt 1: Entfernen Sie die Seitenabdeckung.
Schritt 2: Drücken Sie die Ein-/Ausschaltung, bis das Gerät piept.

Hinweis

Drücken Sie die Heißwassertaste, um das Innere des Geräts vor dem ersten Gebrauch zu reinigen.

Einfüllung des Wasserbehälters

Wenn dieses Symbol blinkt, zeigt sie an, dass der Wassertank einen niedrigen Wasserstand hat und Sie den Wassertank auffüllen, sollten

1. Heben Sie den Wassertank an, indem Sie den Deckel als Griff benutzen, wie in Abbildung 5 dargestellt.

2. Spülen Sie den Wassertank mit Trinkwasser aus, füllen Sie den Tank bis zur Max-Markierung und setzen Sie ihn wieder in die Maschine ein. Vergewissern Sie sich, dass er richtig positioniert ist.

Hinweis
Um zu verhindern, dass Wasser aus dem Wassertank ausläuft und das Gerät beschädigt, füllen Sie den Tank nicht, wenn er teilweise oder ganz in das Gerät eingesetzt ist. Abb. 6

Wichtig:
Füllen Sie den Wassertank niemals mit heißem oder warmem Wasser, Gas oder einer anderen Flüssigkeit, die den Tank und das Gerät beschädigen könnte.

Kaffeebohnen in den Trichter einfüllen

Wenn sie blinkt , bedeutet dies, dass der Kaffeebohnenbehälter gefüllt werden muss:
1. Entfernen Sie den Deckel des Kaffeebohnenbehälters.
2. Vorsichtig die Kaffeebohnen einfüllen.
3. Setzen Sie den Tankdeckel wieder auf.

Wichtig
Füllen Sie den Kaffeebohnenbehälter nur mit gerösteten Kaffeebohnen. Die Verwendung von gemahlenem Kaffee, Instantkaffee, karamellisiertem Kaffee oder anderen Gegenständen könnte das Gerät beschädigen. Verwenden Sie niemals ungerösteten Kaffee, gerösteten Kaffee oder eine Mischung aus natürlichem und geröstetem Kaffee.

Milch mit Kaffeeschaum zubereiten
Da die Temperatur des Dampfes höher ist als die Temperatur des Espressos, müssen Sie den Kaffee vor der Zubereitung von aufgeschäumter Milch zubereiten. Sonst könnte der Kaffee anbrennen.

1. Brühen Sie den Kaffee in einer großen Tasse oder einem Glas auf.
2. Füllen Sie die gewünschte Menge Milch in ein anderes Gefäß.
3. Richten Sie die Dampfdüse auf die Abtropfschale.
4. Drücken Sie die Dampftaste (21). Die Dampfkontrollleuchte blinkt. Das Gerät beginnt mit dem Aufheizen und entleert das Abwasser in die Auffangschale.
5. Wenn die Dampfkontrollleuchte nicht mehr blinkt, sondern konstant leuchtet, stellen Sie den Milchbehälter unter die Dampfdüse und stecken Sie sie etwa 3 cm tief in den Behälter.
6. Drücken Sie erneut die Dampftaste (21).
7. Bewegen Sie den Behälter, während das Gerät Dampf abgibt.
8. Wenn die Milch die erforderliche Temperatur erreicht hat, beginnt sich Schaum zu bilden. Drücken Sie dann erneut die Dampftaste, um die Dampfausgabe zu stoppen.

9. Reinigen Sie die Düsenabdeckung und das Metallrohr mit einem feuchten Tuch (siehe Abschnitt „Tägliche Reinigung des Geräts“).
10. Schenken die Milchschäum in den Kaffee ein.
11. Sie können jetzt Ihren Kaffee genießen.

Heißes Wasser

Durch Drücken der Heißwassertaste (22) kann das Gerät heißes Wasser aus der Dampfdüse ausgeben. Die Heißwassertaste und die Kontrollleuchte leuchten auf, um anzuzeigen, dass das Gerät Wasser ausgibt. Wenn die Heißwassertaste und die Kontrollleuchte erlöschen, ist das Wasser fertig. Sie können die Funktion jederzeit durch erneutes Drücken der Heißwassertaste (22) beenden.

Favoritenfunktion

Mit der Favoritenfunktion können Sie die gewünschte Menge an mildem oder starkem Kaffee speichern.

1. Stellen Sie Ihre bevorzugte Kaffeeeinstellung ein.

a) Drücken Sie die Taste für die Favoritenfunktion (20) und halten Sie sie 2 Sekunden lang gedrückt. Die Tasten für milden Kaffee (19) und starken Kaffee (18) beginnen zu blinken und die Taste für die bevorzugte Funktion (20) ist fest eingestellt. Drücken Sie Ihre bevorzugte Kaffeeoption, stark (18) für mehr gemahlenen Kaffee oder mild (19) für weniger gemahlenen Kaffee.

b) Das Gerät beginnt mit der Ausgabe von Kaffee. Halten Sie die gewählte Taste (18 oder 19) gedrückt, um die Wassermenge für Ihren Kaffee einzustellen, und lassen Sie die Taste los, um das Ausgießen zu beenden, wenn die gewünschte Menge erreicht ist. Das Gerät gibt zwei Signaltöne ab, kehrt in den Standby-Modus zurück und speichert die verwendeten Einstellungen.

2. So verwenden Sie die Favoritenfunktion:

a) Drücken Sie die Favoritentaste (20) und das gespeicherte Lieblingsgetränk wird ausgegeben.

Kaffeemaschine ausschalten

Um das Gerät auszuschalten, drücken Sie die Ein/Aus-Taste.

Automatische Abschaltung

Das Gerät ist mit einem automatischen Abschaltsystem ausgestattet. Je nach gewähltem Modus hat das Gerät eine andere automatische Abschaltzeit (siehe Abschnitt „Betriebsarten“).

Einstellung der Kaffee-/Heißwassermenge

Sie können die gewünschte Wassermenge für milden oder starken Kaffee sowie Heißwasser von 25 ml bis 250 ml speichern.

1) Während das Gerät Kaffee (mild oder stark) zubereitet oder heißes Wasser ausgibt, halten

Sie die Taste der gewählten Option gedrückt. Das Gerät muss das gewählte Getränk weiterhin ausgeben.

2) Wenn die Menge des Getränks der gewünschten Menge entspricht, lassen Sie die Taste los. Das Gerät piept zweimal und zeigt damit an, dass die Getränkemenge gespeichert wurde.

Einstellung der Mahlstufe

Sie können den Mahlgrad der Mühle einstellen, indem Sie das Einstellrad am Kaffeebohnenbehälter drehen:

1) Während die Schleifmaschine in Betrieb ist, können Sie die Schleifscheibe verstellen, um die Einstellung zu ändern ACHTUNG: Ändern Sie niemals die Einstellung der Schleifmaschine, wenn diese nicht in Betrieb ist, da dies die Schleifmaschine beschädigen kann.
2) Die Punkte auf der Scheibe zeigen die Schleifstufe an. Abb. 7

Betriebsarten

Die Kaffeemaschine verfügt über 3 verschiedene Modi: Standardmodus, ECO-Modus und Schnellmodus. Im ECO-Modus spart das Gerät mehr Energie. Im Schnellmodus kann der Benutzer den Kaffee schneller zubereiten als im Standardmodus.

	Eco-Modus	Schnellmodus	Standard-Modus
Signalbeleuchtung	Nein	Ja	Ja
Pre-infusion*	Ja	Nein	Ja
Automatische Abschaltzeit	10 Min	30 Min	20 Min
Einstellen der Kaffee-/ Heißwassermenge	Ja	Ja	Ja

***Hinweis:**

Die Pre-Infusion-Funktion befeuchtet das Kaffeemehl in der Maschine mit einer kleinen Menge Wasser, bevor der Kaffee vollständig extrahiert wird. Dadurch wird der Kaffee ausgedehnt und ein höherer Druck im Brüher erzeugt, wodurch alle Öle und das volle Aroma des gemahlenen Kaffees besser extrahiert, werden können.

1. Wenn sich das Gerät im Standby-Modus befindet, halten Sie die Ein/Aus-Taste 5 Sekunden lang gedrückt.
2. Das Bedienfeld zeigt die folgenden Anzeigen für die verschiedenen Modi an:

	Taste für heißes Wasser (22)	Taste für starken Kaffee (18)	Taste für milden Kaffee (19)
Im ECO-Modus	leuchtet fest	blinkend	blinkend
Im Schnellmodus	blinkend	leuchtet fest	blinkend
Im Standard-Modus	blinkend	blinkend	leuchtet fest

3. Drücken Sie die Heißwassertaste (22), um in den ECO-Modus zu gelangen, die Taste für starken Kaffee (18), um in den Schnellmodus zu gelangen und die Taste für milden Kaffee (19), um in den Standardmodus zu gelangen. Das Gerät piept zweimal, um anzuzeigen, dass einer der oben genannten Modi ausgewählt wurde. (Hinweis: Wenn Sie die Taste drücken, die dem bereits gewählten Modus entspricht, reagiert das Gerät nicht).
4. Wenn Sie die Einstellungen nicht ändern möchten, drücken Sie erneut die Ein-/Aus-Taste oder warten Sie etwa 10 Sekunden, bis das Gerät in den Standby-Modus zurückkehrt.

5. REINIGUNG UND WARTUNG

Tägliche Reinigung des Geräts

Eine ordnungsgemäße Reinigung und Wartung des Geräts sind wichtig, um seine Lebensdauer zu verlängern.

1. Entfernen Sie die äußere Tropfschale. Abb. 8
2. Leeren Sie das Wasser aus der Auffangschale in ein Waschbecken und spülen Sie sie mit Wasser aus. Trocknen Sie dann die Tropfschale.
3. Schieben Sie die innere Tropfschale und den Kaffeesatzbehälter heraus. Abb. 9
4. Leeren Sie den Kaffeesatzbehälter und reinigen Sie ihn und die innere Tropfschale mit Wasser. Danach trocknen Sie sie.

Hinweis: Leuchtet konstant, muss der Kaffeesatzbehälter geleert werden.

5. Drücken Sie auf den unteren Teil der Seitenabdeckung, um sie zu entfernen. Abb. 10
6. Drücken Sie auf die seitlichen Knöpfe, um die Brüheinheit zu lösen und sie herauszunehmen. Abb. 11
7. Waschen Sie die Brüheinheit mit Trinkwasser. Trocknen Sie dann die Brüheinheit.
8. Bringen Sie die Brüheinheit und die Seitenabdeckung wieder in ihre ursprüngliche Position.

Hinweis: Wenn fest erscheint, bedeutet dies, dass die Brüheinheit nicht installiert oder nicht richtig positioniert ist. Wenn das Symbol blinkt, bedeutet dies, dass die Seitenabdeckung nicht oder nicht richtig angebracht ist.

9. Setzen Sie den Abfallbehälter in die innere Auffangschale und stellen Sie ihn wieder in seine ursprüngliche Position. Abb. 12

Hinweis: Wenn es blinkt , ist der Kaffeesatzbehälter nicht installiert

10. Bringen Sie die äußere Tropfschale wieder in ihre ursprüngliche Position. Abb. 13
11. Lösen Sie die Abdeckung der Dampfdüse, indem Sie sie nach links drehen. Ziehen Sie es dann nach unten, um es zu entfernen. Abb. 14
12. Ziehen Sie das Metallrohr nach unten, um die Düsenabdeckung und das Metallrohr zu entfernen. Abb. 15
13. Reinigen Sie sowohl die Düsenkappe als auch das Metallrohr unter fließendem heißem Wasser und verwenden Sie die mitgelieferte Nadel, um die Öffnung zu reinigen. Abb. 16
14. Setzen Sie das Metallrohr wieder in die Abdeckung der Dampfdüse ein. Drücken Sie dann die Düsenkappe nach oben und drehen Sie sie nach rechts, um sie zu verriegeln. Abb. 17

Entkalkung

Wenn konstant leuchtet, bedeutet dies, dass die Entkalkung des Geräts nötig ist. Das Gerät bleibt in optimalem Zustand, wenn Sie diese Funktion ausführen, wenn die Kaffeemaschine dies anzeigt oder häufiger, je nach Härte des verwendeten Wassers. Führen Sie dazu die folgenden Schritte aus:

1. Befüllen Sie komplett den Wassertank.
2. Geben Sie einen Beutel des Reinigungsmittels, das dem Produkt beiliegt, in den Wassertank.

WICHTIG: Verwenden Sie für die Selbstreinigung des Geräts keinen Essig oder andere unspezifische Reinigungsmittel. Verwenden Sie spezifische Reinigungsmittel für Kaffeemaschinen. Die Verwendung eines anderen Reinigungsmittels könnte das Gerät beschädigen.

3. Stellen Sie ein großes Gefäß unter dem Kaffeeauslass.
4. Drücken Sie im Standby-Modus die Ein/Aus-Taste (29) und die Taste für starken Kaffee (18) und halten Sie 5 Sekunden lang gedrückt. Das Gerät piept und die Taste für starken Kaffee blinkt.
5. Drücken Sie die Taste für starken Kaffee (18), um den Beginn des Entkalkungsvorgangs zu bestätigen. Um den Entkalkungsvorgang abzubrechen und in den Standby-Modus zurückzukehren, drücken Sie auf die Ein/Aus-Taste (29).

Hinweis

Wenn Sie den Entkalkungsvorgang abbrechen, wird das Symbol nicht verschwinden.

6. blinkt, um anzuzeigen, dass die Entkalkung im Gange ist.

Vorsicht: Halten Sie Haut und andere Körperteile vom heißen Wasser fern.

7. Wenn das gesamte Wasser im Tank aufgebraucht ist, blinkt die Taste für starken Kaffee (18). Entfernen Sie alle Reste der Reinigungslösung aus dem Wassertank, spülen Sie ihn aus und füllen Sie ihn erneut mit sauberem Wasser bis zur Max-Markierung. Leeren Sie den Auffangbehälter und stellen Sie ihn wieder unter den Kaffeeauslauf. Wenn der Wassertank wieder eingebaut ist , schaltet das Symbol sich aus. Das Gerät führt dann

einen Spülvorgang durch, bei dem es zunächst einen halben Wassertank ausgibt und dann etwa eine Minute lang wartet, bevor es den Rest des Wassers aus dem Tank ausgibt.

8. Nach Beendigung des Spülvorgangs schaltet sich die Maschine automatisch ab.

Hinweis

Um sicherzustellen, dass der Entkalkungsvorgang abgeschlossen ist, sollten Sie während des Vorgangs Geduld haben und sich vergewissern, dass sich das Gerät automatisch ausgeschaltet hat.

Systementleerungsfunktion

Es wird empfohlen, die Systementleerungsfunktion vor einer längeren Inaktivität zu verwenden, um das Gerät vor Frost zu schützen und bevor das Gerät repariert wird.

1. Drücken Sie im Standby-Modus die Taste Ein/Aus (29) und die Taste Milder Kaffee (19) und halten Sie sie 5 Sekunden lang gedrückt.
2. beginnt zu blinken.
3. Entfernen Sie den Wassertank aus dem Gerät. leuchtet konstant auf, um anzuzeigen, dass die Systementleerungsfunktion ausgeführt wird. Sie können die Ein/Aus-Taste drücken, bevor Sie den Wassertank entfernen, um den Vorgang abzubrechen und in den Standby-Modus zurückzukehren.
4. Wenn die Entleerung des Systems abgeschlossen ist, schaltet sich das Gerät automatisch aus.

Wichtig

Wenn Sie das Gerät nach der Systemspülung wieder benutzen, drücken Sie die Heißwassertaste, bis das Gerät Wasser ausgibt, bevor Sie eine der Funktionen nutzen.

Manuelle Abspülung

Sie können einen manuellen Spülzyklus durchführen, um sowohl die Dampfdüse als auch den Kaffeeauslauf nach dem Gebrauch zu reinigen. Eine manuelle Spülung wird auch empfohlen, wenn das Gerät über einen längeren Zeitraum nicht benutzt worden ist.

1. Stellen Sie einen leeren Behälter unter den Kaffeeauslauf.
2. Halten Sie im Standby-Modus die Ein/Aus-Taste (29) und die Heißwassertaste (22) gedrückt.
3. Das Gerät piept zweimal und die Heißwassertaste blinkt. Sowohl die Dampfdüse als auch der Kaffeeauslauf geben dann eine kleine Menge Wasser ab, die zum Spülen verwendet wird.

Gefahr: Das ausgegebene Wasser ist heiß. Vermeiden Sie den Kontakt mit Wasser oder Spritzern.

4. Nach dem Spülen kehrt das Gerät in den Standby-Modus zurück.

Reinigung des Geräts

1. Trennen Sie den Kabel von der Stromversorgung.
2. Entsorgen Sie das Wasser aus den Tropfehältern.
3. Verwenden Sie ein feuchtes Tuch oder ein nicht scheuerndes Reinigungsmittel, um Wasserflecken aus dem Gerät zu entfernen.

WICHTIG: Verwenden Sie zum Reinigen des Geräts keine Scheuermittel, Entkalkungsmittel oder Essig.

Reinigung des Auslasses für gemahlenen Kaffee

Der gemahlene Kaffee kann nach längerem Gebrauch an der Auslasswand des Geräts anhaften. Es wird empfohlen, den Auslauf regelmäßig wie folgt zu reinigen, um sicherzustellen, dass das Gerät gemahlenen Kaffee ausgeben kann.

1. Drücken Sie auf den unteren Teil der Seitenabdeckung.
2. Entfernen Sie die Seitenabdeckung.
3. Drücken Sie auf die Seiten der Brüheinheit.
4. Entfernen Sie die Brüheinheit.
5. Spülen Sie die Brüheinheit unter fließendem Leitungswasser ab. Lassen Sie ihn vollständig trocknen.
6. Reinigen Sie den Auslauf für gemahlenen Kaffee mit der Reinigungsbürste und entfernen Sie alle Reste von gemahlenem Kaffee oder Kaffeebohnen aus dem Gerät. Abb. 18
7. Verwenden Sie ein Tuch, um das Innere des Geräts gründlich zu reinigen. Trocknen Sie das Gerät vollständig ab, bevor Sie die Verarbeitungseinheit und die Abdeckung wieder anbringen. Abb. 19

6. PROBLEMBEHEBUNG

PROBLEM	MÖGLICHE URSACHE	MÖGLICHE LÖSUNGEN
Das Gerät funktioniert nicht.	Das Gerät ist nicht an eine Steckdose angeschlossen.	Schließen Sie das Gerät an und schalten Sie es an. Überprüfen Sie das Kabel und den Stecker.
Wenn Sie eine Taste auf dem Bedienfeld wiederholt drücken, funktioniert sie nicht oder nur mit Verzögerung.	Das Gerät kann elektromagnetischen Störungen ausgesetzt sein. Das Bedienfeld ist verschmutzt.	Schalten Sie das Gerät aus. Starten Sie das Gerät nach ein paar Minuten neu. Starten Sie das Gerät nach ein paar Minuten neu.
Der Kaffee ist nicht heiß genug.	Sie haben die Tasse oder das Glas nicht vorgewärmt. Die Brüheinheit ist zu kalt.	Spülen Sie die Maschine mindestens 3-mal, bevor Sie Kaffee zubereiten.

Der Kaffee kommt nicht heraus und die Heißwassertaste blinkt.	In den Kanälen der Kaffeemaschine befindet sich Luft.	Stellen Sie sicher, dass der Wassertank richtig installiert ist und Wasser enthält. Drücken Sie die Heißwassertaste, bis das Gerät Wasser aus der Dampfdüse ausgibt.
Der erste zubereitete Kaffee ist von schlechter Qualität.	Beim ersten Durchgang der Mühle gelangt nicht genügend Kaffee in die Brüheinheit.	Entsorgen Sie den Kaffee. Die folgenden Kaffeesorten werden von guter Qualität sein.
Der Kaffee hat keinen Schaum oder ist sehr klar.	Die Kaffeebohnen sind nicht frisch. Der Mahlgrad ist sehr grob.	Wechseln Sie die Marke der Kaffeebohnen und verwenden Sie eine geeignete Marke. Stellen Sie die Mühle während des Betriebs der Mühle auf eine feinere Stufe ein.
Die Knöpfe antworten nicht.	Sie drücken die Tasten nicht an der Vorderseite des Geräts.	Drücken Sie den unteren Teil der Taste von der Vorderseite des Geräts aus.
Das Gerät braucht zu lange zum Aufwärmen.	Es hat sich zu viel Kalk gebildet.	Entkalken Sie das Gerät.
Der Wassertank wurde entfernt oder der Wasserstand ist sehr niedrig, aber das Gerät lässt sich nicht einschalten.	Der Anschlussbereich des Wassertanks ist nass.	Entfernen Sie das Wasser um den Anschluss des Wassertanks.
In der inneren Tropfschale befindet sich viel Wasser.	Zu fein gemahlener Kaffee verstopft den Wasserauslauf.	Stellen Sie den Mahlgrad des Kaffees während des Mahlvorgangs auf einen gröberen Wert ein
Der Kaffee wird zu langsam ausgegeben oder tropft.	Zu fein gemahlener Kaffee verstopft den Wasserauslauf.	Stellen Sie den Mahlgrad des Kaffees während des Mahlvorgangs auf einen gröberen Wert ein

Die Anzeige für den leeren Kaffeebohnenbehälter blinkt, aber es befinden sich noch Kaffeebohnen im Kaffeebohnenbehälter.	Der interne Auslauf für gemahlenen Kaffee ist blockiert.	Befolgen Sie die Schritte im Abschnitt “Reinigung und Wartung”, um die Steckdose zu reinigen.
Mit der Dampfdüse wird die Milch nicht aufgeschäumt.	Der Auslauf ist verschmutzt und das Loch in der Auslaufkappe oder das Metallrohr ist mit Milchresten verstopft.	Befolgen Sie die Schritte im Abschnitt “Reinigung und Wartung”, um die Dampfdüse zu reinigen.

7. TECHNISCHE SPEZIFIKATIONEN

Gerät: Cremmaet Vaporissima
Referenz: 01626
Leistung: 1235-1470 W
Spannung und Frequenz: 220-240 V, 50-60 Hz
*Technische Spezifikationen können ohne vorherige Ankündigung geändert werden, um die Produktqualität zu verbessern.
Hergestellt in China | Entworfen in Spanien

8. RECYCLING VON ELEKTRO- UND ELEKTRONIKGERÄTEN

Dieses Symbol weist darauf hin, dass das Produkt und/oder die Batterie gemäß den geltenden Vorschriften getrennt vom Haushaltsabfall entsorgt werden muss. Wenn dieses Produkt das Ende seiner Nutzungsdauer erreicht hat, sollten Sie die Batterien/Akkus entfernen und es zu einer von den örtlichen Behörden bestimmten Sammelstelle bringen.
Die Verbraucher müssen sich mit Ihren örtlichen Behörden oder Einzelhändlern in Verbindung setzen, um Informationen über die ordnungsgemäße Entsorgung ihrer Altgeräte und/ oder ihre Akkus zu erhalten.
Die Einhaltung der oben genannten Leitlinien trägt zum Schutz der Umwelt bei.

9. GARANTIE UND KUNDENDIENST

Cecotec haftet gegenüber dem Endnutzer oder Verbraucher für jegliche Konformitätsmängel, die zum Zeitpunkt der Lieferung des Produkts bestehen, gemäß den in den geltenden Vorschriften festgelegten Bedingungen und Fristen.

Es wird empfohlen, dass Reparaturen von qualifiziertem Personal durchgeführt werden.
Sollte unerwartet eine Störung auftreten oder haben Sie Fragen über Ihrem Produkt, können Sie sich mit dem Kundendienst in Verbindung setzen über die Telefonnummer: +34 963210728

10. COPYRIGHT

Die geistigen Eigentumsrechte an den Texten in dieser Bedienungsleitung liegen bei CECOTEC INNOVACIONES, S.L. Alle Rechte vorbehalten. Der Inhalt dieser Veröffentlichung darf weder ganz noch teilweise ohne vorherige Genehmigung von CECOTEC INNOVACIONES, S.L. vervielfältigt, in einem Datenabfragesystem gespeichert, übertragen oder auf irgendeine Weise (elektronisch, mechanisch, durch Fotokopie, Aufzeichnung oder Ähnliches) verbreitet werden.

1. PARTI E COMPONENTI

Fig. 1

1. Vaschetta raccogligocce esterna
2. Vaschetta raccogligocce interna
3. Serbatoio dei residui
4. Erogatore del caffè regolabile
5. Tubo metallico
6. Coperchio del beccuccio di vapore
7. Beccuccio del vapore
8. Indicatore luminoso di ricarica
9. Pannello di controllo
10. Deposito dei chicchi di caffè
11. Coperchio del serbatoio dei chicchi di caffè
12. Serbatoio d'acqua
13. Cavo
14. Coperchio laterale
15. Unità di elaborazione
16. Spazzolino
17. Ago

Pannello di controllo

Fig. 2

18. Tasto caffè forte: prepara un caffè con una quantità maggiore di caffè macinato e meno acqua.
19. Tasto caffè delicato: prepara un caffè con una quantità minore di caffè macinato e più acqua.
20. Tasto caffè preferito: prepara un caffè con i parametri di caffè macinato e acqua desiderati.
21. Tasto del vapore.
22. Tasto acqua calda.
23. Se l'icona lampeggia: livello dell'acqua basso/ serbatoio dell'acqua non installato.
24. Se l'icona lampeggia: inserire i chicchi di caffè.
25. Se l'icona è stabile: il deposito di residui è pieno.
    Se l'icona lampeggia: la vaschetta raccogligocce interna/ il deposito di residui non sono installati.
26. Se l'icona è stabile: l'unità di elaborazione non è installata correttamente o non è installata affatto.
    Se l'icona lampeggia: il coperchio laterale è aperto o non è posizionato correttamente.

27. Se l'icona è stabile: la macchina del caffè deve essere decalcificata.
    Se l'icona lampeggia: è in corso il processo di decalcificazione.
28. È in corso la funzione di svuotamento del sistema.
29. Tasto di accensione/spegnimento.

Accessori
L'apparecchio viene fornito con tre bustine di detergente per il processo di decalcificazione.

NOTA
Le immagini di questo manuale sono rappresentazioni schematiche e potrebbero non corrispondere esattamente al prodotto.

2. PRIMA DELL'USO

- Questo apparecchio viene in un imballaggio progettato per proteggerlo durante il trasporto. Estrarre l'apparecchio dalla scatola e rimuovere tutto il materiale presente nell'imballaggio. Conservare la scatola originale e gli altri elementi in un luogo sicuro per prevenire danni all'apparecchio in caso di necessità di trasportarlo in futuro. Se si desidera smaltire l'imballaggio originale, assicurarsi di riciclare tutti gli elementi in modo appropriato.
- Verificare che tutte le parti e componenti siano inclusi e in buono stato. Se uno di essi manca o non è in buone condizioni, contattare immediatamente il centro di assistenza ufficiale Cecotec.

3. INSTALLAZIONE

1. Rimuovere le coperture di plastica, gli adesivi e qualsiasi altro materiale di imballaggio dal dispositivo.
2. Collocare l'apparecchio su una superficie sicura e stabile, con una presa di corrente accessibile e una distanza minima tra le pareti dell'apparecchio e altri dispositivi. Fig. 3
3. Riempire il serbatoio dell'acqua (vedere la sezione "Riempimento del serbatoio dell'acqua").
4. Riempire il serbatoio dei chicchi di caffè (vedere "Riempimento del serbatoio dei chicchi di caffè").
5. Srotolare e stirare il cavo di alimentazione e inserire il connettore nella parte posteriore dell'apparecchio. Inserire l'altra estremità del cavo di alimentazione in una presa di corrente di tensione adeguata.

4. FUNZIONAMENTO

Preparazione del caffè

1. Assicurarsi che la vaschetta raccogligocce sia posizionata sotto l'erogatore del caffè e che il serbatoio dell'acqua sia sufficientemente pieno; premere il pulsante On/Off per accendere la macchina. Il pulsante dell'acqua calda inizia a lampeggiare e l'apparecchio sciacqua e fa uscire automaticamente l'acqua dall'ugello del vapore e dall'erogatore del caffè; è possibile annullare questo processo premendo il pulsante dell'acqua calda.
2. Al termine del risciacquo, i tasti di funzione funzione del pannello di controllo si attivano (modalità standby) per indicare che l'apparecchio è pronto per l'erogazione del caffè.
3. Collocare un bicchiere o una tazza sotto l'erogatore del caffè e regolare l'altezza dell'erogatore in base all'altezza del contenitore. A seconda delle dimensioni del contenitore (altezza e larghezza), è possibile rimuovere la vaschetta raccogligocce come illustrato nella figura 4.
4. Premere il tasto caffè forte (18) o caffè delicato (19) in base all'intensità che si desidera ottenere.
5. Il tasto premuto si accende per indicare che l'apparecchio sta preparando il caffè.
6. Quando la macchina torna in modalità standby, il caffè è pronto da bere.

Consiglio

Si consiglia di utilizzare il tasto caffè forte per preparare un espresso; è possibile regolare la quantità di caffè per ciascun tasto (vedere la sezione "Regolazione della quantità di caffè/ acqua calda").

Avviso

Il risciacquo automatico non viene eseguito se l'apparecchio viene spento per un breve periodo di tempo. È possibile disattivare questa funzione seguendo i passi qui sotto o attivarla se è disattivata:

Passo 1: rimuovere il coperchio laterale.
Passo 2: premere il pulsante di accensione/spegnimento finché il dispositivo non emette un segnale acustico.

Nota

Premere il pulsante dell'acqua calda per pulire l'interno della macchina precedentemente al primo utilizzo.

Riempimento del serbatoio dell'acqua

Quando 💧 lampeggia, significa che il serbatoio ha troppa poca acqua e che bisogna riempirlo.

1. Sollevare il serbatoio dell'acqua utilizzando il coperchio come maniglia, come mostrato nella figura 5.

2. Sciacquare il serbatoio dell'acqua con acqua potabile; riempirlo fino al segno di massima capienza e reinserirlo nella macchina. Verificare che sia collocato correttamente.

Nota
Per evitare che l'acqua fuoriesca dal serbatoio e danneggi la macchina, non riempire il serbatoio se è inserito parzialmente o completamente nella macchina. Fig. 6

Importante:
Non riempire mai il serbatoio dell'acqua con acqua calda, tiepida, gassata o qualsiasi altro liquido che possa danneggiare il serbatoio e la macchina.

Riempimento del serbatoio dei chicchi di caffè

Se lampeggia, significa che bisogna riempire il serbatoio dei chicchi di caffè:
1. Rimuovere il coperchio del serbatoio dei chicchi di caffè.
2. Versare con cautela i chicchi di caffè.
3. Riposizionare il coperchio del serbatoio.

Importante
Riempire il serbatoio solo con chicchi di caffè a tostatura naturale. L'utilizzo di caffè macinato, istantaneo, caramellato o qualsiasi altro oggetto potrebbe danneggiare l'apparecchio. Non utilizzare mai caffè non tostato, caffè torrefatto o una miscela di caffè naturale e torrefatto.

Montare il latte per il caffè
Poiché la temperatura del vapore è superiore a quella del caffè espresso, è necessario preparare il caffè prima di montare il latte. Altrimenti si rischia di bruciare il caffè.

1. Preparare il caffè in una tazza grande o in un bicchiere.
2. Aggiungere la quantità di latte desiderata in un altro contenitore.
3. Orientare l'ugello del vapore verso la vaschetta di raccolta.
4. Premere il tasto del vapore (21). L'indicatore del vapore lampeggerà. L'apparecchio inizia a riscaldarsi e a scaricare l'acqua di scarico nella vaschetta di raccolta.
5. Quando la spia del vapore smette di lampeggiare e diventa fissa, posizionare il contenitore del latte sotto l'ugello del vapore e inserirlo a circa 3 cm di profondità nel contenitore.
6. Premere il tasto del vapore (21) di nuovo.
7. Muovere il contenitore mentre l'apparecchio rilascia vapore.
8. Quando il latte avrà raggiunto la temperatura richiesta, inizierà a comparire della schiuma. Quindi premere nuovamente il pulsante del vapore per interrompere l'emissione di vapore.
9. Utilizzare un panno umido per pulire il cappuccio dell'ugello e il tubo metallico (vedere il paragrafo "Pulizia quotidiana dell'apparecchio").

10. Versare il latte montato nel caffè.
11. Ora ci si potrà godere il proprio caffè.

Acqua calda

L'apparecchio può erogare acqua calda dall'ugello del vapore premendo il pulsante dell'acqua calda (22). Il pulsante dell'acqua calda e la spia si accendono per informare che l'apparecchio sta erogando acqua. Quando il pulsante dell'acqua calda e la spia si spengono, l'acqua è pronta. È possibile interrompere la funzione in qualsiasi momento premendo nuovamente il pulsante dell'acqua calda (22).

Funzione preferita

Con la funzione Preferiti è possibile memorizzare la quantità di caffè delicato o forte desiderata.

1. Impostare l'impostazione del caffè preferita.

a) Tenere premuto il pulsante della funzione preferita (20) per 2 secondi. I pulsanti caffè leggero (19) e caffè forte (18) iniziano a lampeggiare e il pulsante della funzione preferita (20) diventa fisso. Premere l'opzione di caffè preferita, forte (18) per una maggiore quantità di caffè macinato o leggero (19) per una minore quantità di caffè macinato.

b) L'apparecchio inizia a erogare il caffè. Tenere premuto il pulsante prescelto (18 o 19) per impostare la quantità di acqua nel caffè e rilasciare il pulsante per interrompere l'erogazione quando si raggiunge la quantità desiderata. L'apparecchio emette due segnali acustici, torna in modalità standby e salva le impostazioni utilizzate.

2. Per utilizzare la funzione preferita:

a) Premere il pulsante della funzione preferita (20) per erogare la bevanda preferita memorizzata.

Spegnimento della macchina

Per spegnere la macchina, premere il pulsante di accensione/ spegnimento

Spegnimento automatico

L'apparecchio è dotato di un sistema di spegnimento automatico. Il tempo di spegnimento automatico dell'apparecchio dipenderà dalla modalità selezionata (vedere la sezione "Modalità").

Regolazione della quantità di caffè/acqua calda

È possibile salvare la quantità d›acqua desiderata per un caffè leggero o forte e per l›acqua calda, da 25 ml a 250 ml.

1) Mentre l'apparecchio prepara il caffè (leggero o forte) o eroga acqua calda, tenere premuto il pulsante dell'opzione selezionata. L'apparecchio continuerà a erogare la bevanda selezionata.
2) Rilasciare il pulsante dopo aver raggiunto la quantità desiderata di bevanda. L'apparecchio emetterà due segnali acustici per indicare che la quantità di bevanda è stata salvata.

Configurazione del livello di macinatura

È possibile regolare il livello di macinatura del macinacaffè ruotando la manopola regolatrice del serbatoio dei chicchi di caffè:

1) Mentre il macinacaffè è in funzione, è possibile regolare la rotella per modificare le impostazioni ATTENZIONE: non modificare mai le impostazioni del macinacaffè quando questo non è in funzione, per non danneggiarlo.
2) I punti sulla manopola indicano i livelli di macinatura. Fig. 7

Modalità

La macchina dispone di 3 diverse modalità: modalità predefinita, modalità ECO e modalità rapida. In modalità ECO, l'apparecchio risparmia più energia. In modalità rapida, l'utente può preparare il caffè più velocemente rispetto alla modalità predefinita.

	Modalità ECO	Modalità rapida	Modalità predefinita
Spia	No	Sì	Sì
Preinfusione*	Sì	No	Sì
Tempo spegnimento automatico	10 min	30 min	20 min
Impostazione della quantità di caffè/ acqua calda	Sì	Sì	Sì

***Nota:**

La funzione di preinfusione idrata il caffè macinato nella macchina con una piccola quantità d'acqua prima dell'estrazione completa dello stesso. In questo modo, il caffè si espande e crea una pressione più elevata nell'infusore, favorendo l'estrazione di tutti gli oli e il gusto pieno del caffè macinato.

1. Quando la macchina da caffè è in modalità standby, tenere premuto il pulsante di accensione/ spegnimento per 5 secondi.
2. Il pannello di controllo mostrerà le seguenti indicazioni per le diverse modalità:

	Tasto acqua calda (22)	Tasto caffè forte (18)	Tasto caffè delicato (19)
In modalità ECO	stabile	lampeggiante	lampeggiante
In modalità rapida	lampeggiante	stabile	lampeggiante
In modalità predefinita	lampeggiante	lampeggiante	stabile

3. Premere il tasto dell'acqua calda (22) per accedere alla modalità ECO, il tasto del caffè forte (18) per accedere alla modalità rapida e il tasto del caffè delicato (19) per accedere alla modalità predefinita. Il dispositivo emetterà due segnali acustici per indicare che è stata selezionata una delle modalità descritte sopra. (Nota: se si preme il pulsante corrispondente alla modalità già selezionata, la macchina non risponde).
4. Se non si desidera modificare le impostazioni, premere nuovamente il tasto di accensione/spegnimento o attendere circa 10 secondi affinché il dispositivo torni in modalità standby.

5. PULIZIA E MANUTENZIONE

Pulizia quotidiana dell'apparecchio

Una corretta pulizia e manutenzione dell'apparecchio è importante per prolungarne la durata.

1. Estrarre la vaschetta raccogligocce esterna. Fig. 8
2. Svuotare l'acqua della vaschetta raccogligocce in un lavandino e sciacquarla con acqua. Dopodiché, asciugare la vaschetta di raccolta.
3. Estrarre la vaschetta raccogligocce interna e il deposito di residui. Fig. 9
4. Svuotare il deposito di residui e pulire con acqua il deposito stesso e la vaschetta raccogligocce. Asciugarli una volta fatto.

Nota Se rimane acceso in modo stabile, significa che il deposito dei residui deve essere svuotato.

5. Premere leggermente sulla parte inferiore del coperchio laterale per rimuoverlo. Fig. 10
6. Premere i pulsanti laterali per sganciare l'unità di elaborazione e rimuoverla. Fig. 11
7. Lavare l'unità di elaborazione con acqua potabile. Asciugarla una volta fatto.
8. Ricollocare l'unità di elaborazione e il coperchio laterale nella posizione originale.

Nota Se rimane acceso in modo stabile, significa che l'unità di elaborazione non è correttamente installata o posizionata. Se l'icona lampeggia, significa che il coperchio laterale non è montato correttamente o affatto.

9. Collocare il deposito di residui sulla vaschetta raccogligocce interna e rimetterli nella posizione originale. Fig. 12

Nota Se lampeggia, significa che il deposito dei residui non è installato

10. Ricollocare la vaschetta raccogligocce esterna nella posizione originale. Fig. 13
11. Sganciare il coperchio del beccuccio del vapore ruotandolo verso sinistra. Quindi tirarlo verso il basso per rimuoverlo. Fig. 14
12. Tirare il tubo metallico verso il basso per rimuovere il coperchio dell'ugello e il tubo metallico Fig. 15
13. Pulire il coperchio dell'ugello e il tubo metallico sotto acqua calda corrente e utilizzare l'ago in dotazione per pulire l'orifizio. Fig. 16
14. Installare nuovamente il tubo metallico nel tappo dell'ugello del vapore. Quindi spingere il tappo dell'ugello verso l'alto e ruotarlo verso destra per bloccarlo in posizione. Fig. 17

Decalcificazione

Quando rimane accesa in modo stabile, significa che l'apparecchio deve essere decalcificato. L'apparecchio sarà mantenuto in condizioni ottimali se si esegue questa funzione quando l'apparecchio lo segnala o più frequentemente a seconda della durezza dell'acqua utilizzata. A tal fine, seguire la procedura qui sotto:

1. Riempire completamente il serbatoio dell'acqua.
2. Aggiungere una bustina di prodotto per la pulizia in dotazione col prodotto nel serbatoio dell'acqua.

IMPORTANTE: Non utilizzare aceto o altri prodotti di pulizia non specifici per eseguire l'autopulizia dell'apparecchio. Utilizzare solamente prodotti specifici per macchine da caffè. L'uso di un altro prodotto per la pulizia potrebbe danneggiare l'apparecchio.

3. Collocare un recipiente grande sotto l'erogatore del caffè.
4. In modalità standby, tenere premuto il tasto di accensione/ spegnimento (29) e il tasto caffè forte (18) per 5 secondi. La macchina emette un segnale acustico e e il tasto del caffè forte lampeggia.
5. Premere il tasto del caffè forte (18) per avviare il processo di decalcificazione. Per annullare il processo di decalcificazione e tornare alla modalità standby, premere il tasto di accensione/ spegnimento (29).

Nota

Se si annulla il processo di decalcificazione, l'icona non scomparirà.

6. lampeggia per indicare che la decalcificazione è in corso.

Attenzione: tenere la pelle e altre parti del corpo lontane dall'acqua calda.

7. Quando tutta l'acqua presente nel serbatoio è stata erogata, e il pulsante del caffè forte (18) lampeggiano. Rimuovere la soluzione detergente residua dal serbatoio dell'acqua, sciacquarlo e riempirlo di nuovo con acqua pulita fino al segno di massima capienza. Svuotare il contenitore di raccolta e rimetterlo sotto l'erogatore del caffè. Quando il serbatoio dell'acqua viene reinstallato, si spegne. L'apparecchio esegue quindi un processo di risciacquo, in cui eroga prima metà serbatoio d'acqua e poi attende circa un minuto prima di erogare il resto dell'acqua presente nel serbatoio.
8. Al termine del processo di risciacquo, la macchina si spegne automaticamente.

Nota

Per assicurarsi che il processo di decalcificazione sia completo, è necessario avere pazienza durante il processo e assicurarsi che l'apparecchio si sia spento automaticamente.

Funzione di svuotamento del sistema

Si consiglia di utilizzare la funzione di svuotamento del sistema prima di un lungo periodo di inattività per proteggere l'apparecchio dal gelo e prima di ripararlo.

1. In modalità standby, tenere premuto il tasto di accensione/ spegnimento (29) e il tasto

caffè delicato (19) per 5 secondi.
2. inizierà a lampeggiare.
3. Rimuovere il serbatoio dell'acqua dal prodotto. si accende in modo fisso per indicare che è in corso la funzione di svuotamento del sistema. Prima di rimuovere il serbatoio dell'acqua, è possibile premere il pulsante di accensione/ spegnimento per annullare il processo e tornare alla modalità standby.
4. Al termine della funzione di svuotamento del sistema, l'apparecchio si spegne automaticamente.

Importante
Dopo aver eseguito la funzione di svuotamento del sistema, quando si utilizza di nuovo la macchina, premere il pulsante dell'acqua calda finché la macchina non eroga acqua prima di utilizzare qualsiasi funzione.

Risciacquo manuale
È possibile eseguire un ciclo di risciacquo manuale per pulire sia l›ugello del vapore che l›erogatore del caffè dopo l›uso. Si consiglia anche un risciacquo manuale se l›apparecchio non è stato utilizzato per un lungo periodo di tempo.
1. Posizionare un recipiente vuoto sotto il beccuccio del vapore e dell' erogatore del caffè.
2. In modalità standby, tenere premuto il pulsante di accensione/ spegnimento (29) e il pulsante dell'acqua calda (22).
3. L'apparecchio emetterà due segnali acustici e il pulsante dell'acqua calda lampeggerà. Quindi, sia l'ugello del vapore che l'erogatore del caffè erogano una piccola quantità d'acqua, che viene utilizzata per il risciacquo.

Pericolo: l'acqua erogata è calda. Evitare il contatto con l'acqua o spruzzi.
4. Dopo il risciacquo, la macchina torna in modalità standby.

Pulizia dell'apparecchio
1. Scollegare il cavo dalla corrente.
2. Gettare via l'acqua dalle vaschette raccogligocce.
3. Per pulire le macchie d'acqua dall'apparecchio, utilizzare un panno umido o un detergente non abrasivo.

IMPORTANTE: Non utilizzare detergenti abrasivi, decalcificanti o aceto per pulire l'apparecchio.

Pulizia dell'uscita del caffè macinato
Il caffè macinato potrebbe attaccarsi alla parete di uscita della macchina da caffè dopo un uso prolungato. Si consiglia di pulire frequentemente l'uscita del caffè seguendo i passaggi qui sotto per garantire una corretta erogazione del caffè macinato.
1. Premere sulla parte inferiore del coperchio laterale.
2. Rimuovere il coperchio laterale.
3. Premere i lati dell'unità di elaborazione.

4. Rimuovere l'unità di elaborazione.
5. Sciacquare l'unità di elaborazione sotto l'acqua corrente del rubinetto. Lasciare asciugare completamente.
6. Utilizzare la spazzola per pulire l'erogatore del caffè macinato e rimuovere eventuali residui di caffè macinato o chicchi di caffè dalla macchina. Fig. 18
7. Pulire bene l'interno dell'apparecchio con un panno. Asciugare completamente l'apparecchio prima di rimettere l'unità di elaborazione e il coperchio. Fig. 19

6. RISOLUZIONE DEI PROBLEMI

Problema	Possibile causa	Possibili soluzioni
L'apparato non funziona.	L'apparecchio non è collegato a una presa di corrente.	Collegare l'apparecchio e accenderlo. Controllare il cavo e la spina.
Quando si preme ripetutamente un tasto sul pannello, questo non funziona o funziona con ritardo.	Il dispositivo è soggetto a interferenze elettromagnetiche. Il pannello di controllo è sporco.	Spegnere il dispositivo. Riavviare il dispositivo dopo alcuni minuti. Pulire il pannello di controllo con un panno.
Il caffè non è sufficientemente caldo.	La tazza o il bicchiere non sono stati preriscaldati. L'unità di elaborazione è troppo fredda.	Sciacquare la macchina almeno 3 volte prima di erogare il caffè.
Il caffè non esce e il pulsante dell'acqua calda lampeggia.	C'è aria nei condotti della macchina del caffè.	Verificare che il serbatoio dell'acqua sia ben installato e contenga acqua. Premere il pulsante dell'acqua calda finché l'apparecchio non eroga acqua dal beccuccio del vapore.
Il primo caffè preparato è di scarsa qualità.	La prima macinazione de macinacaffè non versa abbastanza caffè nell'unità di elaborazione.	Buttate via il caffè. I caffè seguenti saranno di buona qualità.
Il caffè non contiene schiuma o è molto chiaro.	I chicchi di caffè non sono freschi. Macinazione troppo spessa.	Cambiate la marca di chicchi di caffè e usatene una adatta. Impostare una macinazione più fine durante il funzionamento del macinacaffè.

I tasti non rispondono.	Non si stanno premendo i pulsanti dalla parte anteriore del dispositivo.	Premere la parte inferiore del pulsante dalla parte anteriore dell'apparecchio.
L'apparecchio ci mette troppo a riscaldarsi.	Si è formato troppo calcare.	Decalcificare l'apparecchio.
Il serbatoio dell'acqua è stato rimosso o il livello dell'acqua è molto basso, ma non si accende.	La zona intorno al connettore del serbatoio dell'acqua è bagnata.	Asciugare l'acqua intorno al connettore del serbatoio dell'acqua.
La vaschetta raccogligocce interna contiene molta acqua.	Il caffè macinato troppo fine ostruisce l'uscita dell'acqua.	Impostare una macinazione più spessa durante il funzionamento del macinacaffè.
Il caffè viene erogato troppo lentamente o gocciola.	Il caffè macinato troppo fine ostruisce l'uscita dell'acqua.	Impostare una macinazione più spessa durante il funzionamento del macinacaffè.
L'indicatore del deposito dei chicchi di caffè vuoto lampeggia, ma ci sono ancora chicchi di caffè nel serbatoio.	L'erogatore interno del caffè macinato è bloccato.	Per la pulizia della presa, seguire i passaggi indicati nella sezione "Pulizia e manutenzione".
Il beccuccio del vapore non monta il latte.	Il beccuccio è sporco e il foro del tappo o del tubo metallico è intasato da residui di latte.	Per la pulizia del beccuccio del vapore, seguire i passaggi indicati nella sezione "Pulizia e manutenzione".

7. SPECIFICHE TECNICHE

Prodotto: Cremmaet Vaporissima
Codice prodotto: 01626
Potenza: 1235-1470 W
Tensione e frequenza: 220-240V, 50-60 Hz
Le specifiche tecniche possono cambiare senza previa notifica per migliorare la qualità del prodotto.
Prodotto in Cina | Progettato in Spagna

8. RICICLAGGIO DI APPARECCHIATURE ELETTRICHE ED ELETTRONICHE

Questo simbolo indica che, in conformità con le normative vigenti, il prodotto e/o la batteria devono essere smaltiti separatamente dai rifiuti domestici. Quando questo prodotto raggiunge la fine della sua vita utile, è necessario rimuovere le pile/batterie/accumulatori e portarlo in un punto di raccolta designato dalle autorità locali.

Per informazioni dettagliate su come smaltire correttamente le apparecchiature elettriche ed elettroniche e/o le batterie, il consumatore dovrà contattare le autorità locali.

Il rispetto delle linee guida di cui sopra aiuterà a proteggere l'ambiente.

9. GARANZIA E SUPPORTO TECNICO

Cecotec sarà responsabile nei confronti dell'utente finale o del consumatore per qualsiasi difetto di conformità esistente al momento della consegna del prodotto nei termini, condizioni e scadenze stabilite dalla normativa vigente.

Si raccomanda che le riparazioni siano effettuate da personale specializzato.

Se si riscontra un problema con il prodotto o in caso di dubbi, si prega di contattare il supporto tecnico ufficiale Cecotec al numero +34 96 321 07 28.

10. COPYRIGHT

I diritti di proprietà intellettuale dei testi di questo manuale appartengono a CECOTEC INNOVACIONES, S.L. Tutti i diritti riservati. Il contenuto di questa pubblicazione non può essere, in tutto o in parte, riprodotto, archiviato in un sistema di recupero, trasmesso o distribuito con qualsiasi mezzo (elettronico, meccanico, fotocopia, registrazione o simile) senza la previa autorizzazione di CECOTEC INNOVACIONES, S.L.

1. PEÇAS E COMPONENTES

Fig. 1

1. Grelha da gaveta de recolha de pingos exterior
2. Gaveta de recolha de pingos interior
3. Depósito de resíduos
4. Bico de café regulável
5. Tubo metálico
6. Tampa do bico de vapor
7. Bico de vapor
8. Indicador luminoso de vapor
9. Painel de controlo
10. Depósito de grãos de café
11. Tampa do depósito dos grãos de café
12. Depósito de água
13. Cabo de alimentação
14. Tampa lateral
15. Unidade de processamento
16. Escova de limpeza
17. Agulha

Painel de controlo

Fig. 2

18. Botão de café curto: preparará um café com mais café moído e menos água.
19. Botão de café cheio: preparará um café com menos café moído e mais água.
20. Botão de café preferido: preparará um café com os parâmetros desejados de café moído e água.
21. Botão de vapor.
22. Botão de água quente.
23. Se o ícone piscar: nível de água baixo / tanque de água não instalado.
24. Se o ícone piscar: insira os grãos de café.
25. Se o ícone for fixo: o depósito de resíduos está cheio.
    Se o ícone piscar: a gaveta de recolha de pingos interior / o depósito de resíduos não instalado.
26. Se o ícone for fixo: a unidade de processamento não está instalada ou não corretamente.
    Se o ícone piscar: a tampa lateral está aberta ou não está corretamente posicionada.
27. Se o ícone for fixo: a máquina de café deve ser descalcificada.
    Se o ícone piscar: o processo de descalcificação está em curso.

28. A função de esvaziamento do sistema está a ser executada.
29. Botão de Ligar/Desligar.

Acessórios
O aparelho é fornecido com três saquetas de agente de limpeza para o processo de descalcificação.

NOTA
Os gráficos deste manual são representações esquemáticas e podem não corresponder exatamente ao produto.

2. ANTES DE USAR

- Este aparelho é acondicionado em embalagens concebidas para o proteger durante o transporte. Retire o aparelho da sua caixa e remova todo o material de embalagem. Pode manter a caixa original e outras embalagens num local seguro para evitar danos no aparelho, caso necessite de o transportar no futuro. Se deseja descartar a embalagem original, certifique-se de reciclar todos os elementos corretamente.
- Certifique-se de que todas as peças e componentes estejam incluídos e em bom estado. Se faltar alguma peça ou não estiverem em bom estado, entre em contacto com o Serviço de Assistência Técnica oficial da Cecotec.

3. INSTALAÇÃO

1. Remova os plásticos de proteção, autocolantes e qualquer outro material de embalagem do dispositivo.
2. Coloque o aparelho sobre uma superfície segura e estável com uma tomada acessível e uma distância mínima entre as paredes do aparelho e os outros aparelhos. Fig. 3
3. Encha o depósito de água com água (veja a secção “Encher o depósito de água”).
4. Encha o depósito dos grãos de café com os grãos (veja ‘Encher o recipiente dos grãos de café’).
5. Desenrole e puxe o cabo de alimentação e insira o conetor na parte de trás da máquina de café. Insira a outra extremidade do cabo de alimentação numa tomada com uma tensão adequada.

4. FUNCIONAMENTO

Preparação de café

1. Certifique-se de que a gaveta de recolha de pingos interior esteja posicionada por baixo da saída de café e de que há água no depósito de água e prima o botão On/Off para ligar a máquina. O botão de água quente começará a piscar e a máquina automaticamente enxaguará e jorrará água tanto do bico de leite como do bico de café. Pode cancelar este processo a premir o botão de água quente.
2. Quando a lavagem tiver terminado, os botões de função no painel de controlo ativar-se-ão (modo de espera) indicando que o aparelho está pronto para fazer café.
3. Colocar um copo ou chávena debaixo do bico de café e ajuste a altura do bico de acordo com a altura do recipiente. Dependendo do tamanho do recipiente (altura e largura), pode remover a gaveta de pingos interior, como mostrado na figura 4.
4. Dependendo do sabor do café que pretenda obter, prima o botão café curto (18) ou café cheio (19).
5. O botão de café que premir acenderá, indicando que o aparelho está a preparar café.
6. Quando a máquina voltar ao modo standby, o café está pronto a beber.

Conselho

Recomenda-se a utilização do botão do café curto para preparar um expresso, pode ajustar a quantidade de café para cada botão (veja “Definir a quantidade de café/água quente”).

Aviso

A lavagem automática não será efetuada se o aparelho for desligado durante um curto período de tempo. Pode desativar esta função seguindo estes passos se estiver ativa, ou ative-a se estiver desativada:

Passo 1: remova a tampa lateral.
Passo 2: Pressione o botão on/off até o dispositivo emitir um sinal sonoro.

Nota

Prima o botão de água quente para limpar o interior da máquina antes da primeira utilização.

Encher o depósito de água

Ao piscar, indica que o depósito de água tem um nível de água baixo e que o depósito de água deve ser enchido.

1. Levante o depósito de água a usar a tampa como pega, como mostrado na figura 5.
2. Lave o depósito de água com água potável, encha o depósito até à marca Max e volte a colocá-lo na máquina. Certifique-se de que esteja encaixado na posição correta.

Nota
Para evitar o derramamento de água para fora do tanque de água e danificar a máquina, não encha o depósito se este estiver parcial ou totalmente inserido na máquina de café. Fig. 6

Importante:
Nunca encha o depósito de água com água quente, morna, água carbonatada ou qualquer outro líquido que possa danificar o depósito e a máquina de café.

Enchimento do depósito de grãos de café

Se piscar, indica que tem de encher o depósito dos grãos de café:
1. Retire a tampa do depósito de grãos de café.
2. Verta aos poucos os grãos de café.
3. Substitua a tampa do depósito.

Importante
Encha o depósito dos grãos apenas com os grãos de café torrados naturais. A utilização de café moído, café instantâneo, café caramelizado ou qualquer outro objeto poderia danificar o aparelho. Nunca utilize café não torrado, café torrado ou uma mistura de café natural e torrado.

Preparação da leite com espuma para café
Como a temperatura do vapor é superior à temperatura do expresso, é necessário preparar o café antes de preparar o leite com espuma. Caso contrário, poderia queimar o café.

1. Prepare café numa chávena ou num copo grande.
2. Adicione a quantidade desejada de leite a outro recipiente.
3. Oriente o bico de vapor em direção à grelha da gaveta de recolha de pingos exterior.
4. Pressione o botão de vapor (21). A luz indicadora de vapor piscará. O aparelho começará a aquecer e a esvaziar as águas residuais para o gaveta de recolha de pingos interior.
5. Quando a luz indicadora de vapor parar de piscar e tornar-se estável, coloque o recipiente com leite debaixo do bico de vapor e insira-o a cerca de 3 cm de profundidade no recipiente.
6. Pressione o botão de vapor (21) novamente.
7. Desloque o recipiente enquanto o aparelho estiver a libertar vapor.
8. Quando o leite tiver atingido a temperatura requerida, a espuma começará a aparecer. A seguir, prima novamente o botão de vapor para parar a saída de vapor.
9. Utilize um pano húmido para limpar a tampa do bico e o tubo metálico (veja a secção “Limpeza diária do aparelho”).
10. Verta o leite espumado na chávena com o café.
11. Já pode saborear o seu café.

Água quente
O aparelho pode dispensar água quente pelo bico de vapor se pressionado o botão de água quente (22). O botão de água quente e a luz indicadora acenderão para indicar que o aparelho está a dispensar água. Quando se desligarem o botão de água quente e a luz indicadora, significa que a água está pronta. Pode parar a função em qualquer altura a carregar novamente no botão de água quente (22).

Função "Favoritos"
Pode utilizar a função "favoritos" para poupar a quantidade desejada de café cheio ou curto.
1. Defina o seu café favorito.
a) Mantenha premido o botão de função "favoritos" (20) durante 2 segundos. Os botões de café cheio (19) e de café curto (18) começarão a piscar e o botão da função "favoritos" (20) fixar-se-á. Prima a sua opção de café preferido, curto (18) para mais café moído ou cheio (19) para menos café moído.
b) O aparelho começará a dispensar o café. Mantenha premido o botão escolhido (18 ou 19) para definir a quantidade de água no seu café e solte o botão para parar de verter quando a quantidade desejada for atingida. A máquina de café apitará duas vezes e voltará ao modo standby e guardará as configurações utilizadas.
2. Para usar a função "favoritos":
a) Prima o botão de função "favoritos" (20) e a bebida favorita guardada será dispensada.

Desligar a máquina de café
Para desligar a máquina, prima o botão Ligar/Desligar.

Desligamento automático
O aparelho está equipado com um sistema de desligamento automático. Dependendo do modo selecionado, o aparelho terá um tempo de desligamento automático diferente (veja a secção "Modos").

Definição da quantidade de café/água quente
Pode salvar a quantidade de água desejada para café cheio ou curto, bem como a água quente, de 25 ml a 250 ml.
1) Enquanto a máquina estiver a preparar café (quer cheio, quer curto) ou a distribuir espuma de leite ou água quente, mantenha premido o botão da opção selecionada. O aparelho deve continuar a distribuir a bebida escolhida.
2) Quando a quantidade de bebida corresponder à quantidade desejada, solte o botão. A máquina de café apitará duas vezes, indicando que a quantidade de bebida foi salva.

Definição do nível de moagem
Pode regular o nível de moagem do moedor a rodar o botão de definição no depósito dos grãos de café:

1) Enquanto o moinho estiver em funcionamento, pode ajustar a rodinha para alterar a regulação. ATENÇÃO: nunca altere a regulação do moinho quando este não estiver em funcionamento, pois isto pode danificá-lo.
2) Os pontos do botão indicam o nível de moagem. Fig. 7

Modos

A máquina tem 3 modos diferentes: modo por defeito, modo ECO e modo rápido. No modo ECO, o aparelho poupará mais energia. No modo rápido, o utilizador pode preparar o café mais rapidamente do que no modo por defeito.

	Modo ECO	Modo rápido	Modo predefinido
Luz indicadora	Não	Sim	Sim
Pré-infusão*	Sim	Não	Sim
Tempo de desligar automático	10 min	30 min	20 min
Definição da quantidade de café/água quente	Sim	Sim	Sim

***Nota:**

A função de pré-infusão hidrata o café moído na máquina com uma pequena quantidade de água antes de o café ser totalmente extraído. Isto expande o café para criar uma maior pressão na máquina de café, o que ajuda à extração de todos os óleos e o pleno sabor do café moído.

1. Quando a máquina estiver em modo de espera, mantenha premido o botão Ligar/Desligar durante 5 segundos.
2. O painel de controlo exibirá as seguintes indicações para os diferentes modos:

	Botão de água quente (22)	Botão de café curto (18)	Botão de café cheio (19)
Em modo ECO	ignição fixa	a piscar	a piscar
Em modo rápido	a piscar	ignição fixa	a piscar
Em modo por defeito	a piscar	a piscar	ignição fixa

3. Prima o botão de água quente (22) para entrar no modo ECO, o botão de café curto (18) para entrar no modo rápido e o botão de café cheio (19) para entrar no modo por defeito. O dispositivo emitirá dois sinais sonoros para indicar que um dos modos acima foi

selecionado. (Nota: se premir o botão correspondente ao modo já selecionado, a máquina não responderá).

4. Se não quiser alterar as definições, prima novamente o botão ligar/desligar ou espere cerca de 10 segundos para que o dispositivo volte ao modo de espera.

5. LIMPEZA E MANUTENÇÃO

Limpeza diária da máquina de café

A limpeza e a manutenção adequadas do aparelho é importante para prolongar a sua vida útil.

1. Remova a grelha da gaveta de recolha de pingos exterior. Fig. 8
2. Esvazie a água da gaveta de recolha de pingos para uma pia e enxuague-a com água. A seguir, seque a gaveta de recolha de pingos interior.
3. Deslize a gaveta de recolha de pingos interior e o depósito de resíduos para fora. Fig. 9
4. Esvazie o depósito de resíduos e limpe-o. Também a gaveta de recolha de pingos interior com água. Depois seque-os.

Nota: Se acender de forma fixa, o contentor de resíduos deve ser esvaziado.

5. Pressione a parte inferior da tampa lateral para a remover. Fig. 10
6. Prima os botões laterais para libertar a unidade de processamento e retire-a. Fig. 11
7. Lave a unidade de processamento com água potável. A seguir, seque a unidade de processamento.
8. Coloque a unidade de processamento e a tampa lateral novamente na sua posição original.

Nota: Se parecer fixo, indica que a unidade de processamento não está instalada ou não está posicionada corretamente. Se o ícone piscar, significa que a tampa lateral não está aberta ou não está corretamente posicionada.

9. Coloque o depósito de resíduos na gaveta de recolha de pingos interior e coloque-o de novo na sua posição original. Fig. 12

Nota: Se piscar, o contentor de resíduos não foi instalado.

10. Devolva a grelha da gaveta de recolha de pingos exterior à sua posição original. Fig. 13
11. Liberte a tampa do bico de vapor a virá-la para a esquerda. Em seguida, puxe-o para baixo para o remover. Fig. 14
12. Puxe o tubo metálico para baixo para remover a tampa do bico e o tubo metálico. Fig. 15
13. Limpe tanto a tampa do bico como o tubo metálico sob água quente e utilize a agulha incluída para limpar o orifício. Fig. 16
14. Instale o tubo metálico de volta na tampa do bico de vapor. Depois empurre a tampa do bico para cima e vire-o para a direita para o trancar no lugar. Fig. 17

Descalcificação

Quando se acender de forma constante, isto indica que o aparelho precisa de ser descalcificado. O aparelho manter-se-á em ótimas condições se desempenhar esta função

quando a máquina o indicar ou com maior frequência, dependendo da dureza da água utilizada. Para o fazer, siga estes passos:

1. Encha o depósito de água completamente.
2. Adicione uma saqueta de produto de limpeza, incluída com o produto, ao depósito de água.

IMPORTANTE: Não utilize vinagre ou outros produtos de limpeza não específicos para efetuar a autolimpeza do aparelho. Utilize unicamente produtos de limpeza específicos para máquinas de café. A utilização de qualquer outro produto de limpeza pode danificar o aparelho.

3. Coloque uma tigela grande em baixo da saída de café.
4. Em modo de espera, mantenha premidos o botão Ligar/Desligar (29) e o botão de café curto (18) durante 5 segundos. A máquina apitará e o botão de café curto piscará.
5. Prima o botão de café curto (18) para confirmar o início do processo de descalcificação. Para cancelar o processo de descalcificação e voltar ao modo standby, prima o botão Ligar/Desligar (29).

Nota

Se cancelar o processo de descalcificação, o ícone permanecerá aceso.

6. piscará para indicar que a descalcificação está em curso.

Atenção: Mantenha a pele e outras partes do corpo longe da água quente.

7. Quando toda a água do tanque é dispensada, sobra o botão de café curto (18) piscará. Remova qualquer solução de limpeza restante do tanque de água, enxague-o e encha-o novamente com água limpa até à marca Max. Esvazie o recipiente de recolha e volte a colocá-lo debaixo da saída de café. Ao reinstalar o tanque de água, desligar-se-á. O aparelho realizará então um processo de enxaguamento, onde primeiro dispensará meio depósito de água e depois esperará cerca de um minuto antes de dispensar o resto da água no depósito.
8. Quando o processo de enxaguamento tiver terminado, a máquina desligar-se-á automaticamente.

Nota

Para assegurar que o processo de descalcificação esteja completado, seja paciente durante o processo e certifique-se de que o aparelho desligou-se automaticamente.

Função de esvaziamento do sistema

Recomenda-se a utilização da função de esvaziamento do sistema antes de um longo período de inatividade, para proteger o aparelho contra a geada e antes de repará-lo.

1. Em modo de espera, mantenha premidos o botão Ligar/Desligar (29) e o botão de café cheio (19) durante 5 segundos.
2. começará a piscar.
3. Retire o depósito de água do produto. iluminar-se-á com firmeza para indicar que

o sistema está em vias de ser esvaziado. Pode premir o botão ligar/desligar antes de remover o depósito de água para cancelar o processo e voltar ao modo standby.

4. Quando a função de esvaziamento do sistema estiver concluída, o aparelho desligar-se-á automaticamente.

Importante

Depois de executar a função de descarga do sistema, quando voltar a utilizar a máquina, pressione o botão de água quente até que a máquina dispense água antes de utilizar qualquer uma das funções.

Lavagem manual

Pode efetuar um ciclo de lavagem manual para limpar, quer o bico de vapor café, quer a saída de café após a sua utilização. Recomenda-se também uma lavagem manual se o aparelho não tiver sido utilizado durante um longo período de tempo.

1. Coloque um recipiente vazio por baixo da saída de vapor e a saída de café.
2. Em modo de espera, prima e mantenha premidos o botão ligar/desligar (29) e o botão água quente (22).
3. A máquina apitará duas vezes e o botão de água quente piscará. A seguir, tanto o bico de vapor como o bico de café dispensarão então uma pequena quantidade de água, que é utilizada para o enxaguamento.

Perigo: a água ejetada é quente. Evite o contacto com a água ou os salpicos.

4. Após o enxaguamento, a máquina voltará ao modo standby.

Limpeza da máquina de café

1. Desligue o cabo da fonte de alimentação.
2. Deite fora a água das gavetas de recolha de pingos.
3. Utilize um pano húmido ou um agente de limpeza não abrasivo para limpar as nódoas de água do aparelho.

IMPORTANTE: Não utilize quaisquer agentes de limpeza abrasivos, descalcificadores ou vinagre para limpar o aparelho.

Limpeza da saída do café moído

O café moído pode colar-se à parede de saída da máquina após a sua utilização durante um longo período de tempo. Recomenda-se a limpeza frequente do bico, seguindo estas etapas para garantir que a máquina possa dispensar café moído.

1. Pressione na parte inferior da tampa lateral.
2. Retire a tampa lateral.
3. Pressione os lados da unidade de processamento.
4. Retire a unidade de processamento.
5. Lave a unidade de processamento com água corrente da torneira. Deixe que se seque completamente.

6. Utilize a escova de limpeza para limpar o bico de café moído e remover qualquer café ou grão de café moído restante da máquina. Fig. 18
7. Utilize um pano para limpar bem o interior do aparelho. Seque completamente o aparelho antes de substituir a unidade de processamento e a tampa. Fig. 19

6. RESOLUÇÃO DE PROBLEMAS

PROBLEMA	POSSÍVEIS CAUSAS	SOLUÇÕES POSSÍVEIS
O aparelho não funciona.	O aparelho não está ligado a uma tomada adequada.	Desconecte o aparelho e ligue-o. Verifique o cabo e a ficha.
Quando se prime repetidamente um botão no painel, este não funciona ou funciona com demora.	O dispositivo está sujeito às interferências eletromagnéticas. O painel de controlo está sujo.	Desligue o aparelho. Reinicie o dispositivo após alguns minutos. Limpe o painel de controlo com um pano.
O café não está suficientemente quente.	Não preaqueceu a chávena nem o copo. A unidade de processamento está demasiado fria.	Lave a máquina pelo menos 3 vezes antes de preparar o café.
O café não sai e o botão de água quente pisca.	Há ar nos condutos da máquina de café.	Certifique-se de que o depósito de água esteja bem instalado e contenha água. Prima o botão de água quente até a máquina de café ejetar água pelo bico de vapor.
O primeiro café preparado é de má qualidade.	A primeira passagem do moedor não deita café suficiente na unidade de processamento.	Deite fora esse café. Os seguintes cafés serão de boa qualidade.
O café não tem espuma ou é muito claro.	Os grãos de café não são frescos. O nível de moagem é muito grosso.	Mude a marca dos grãos de café e utilize uma marca adequada. Defina o nível de moagem a um nível mais fino durante o funcionamento do moedor.

Os botões não respondem.	Não se está a premir os botões a partir da frente do dispositivo.	Pressione a parte inferior do botão a partir da parte da frente do aparelho.
O aparelho demora demasiado tempo a aquecer.	Formou-se calcário demais.	Descalcifique o aparelho.
O depósito de água foi removido ou o nível da água é muito baixo, mas não liga.	A área de ligação do reservatório de água está húmida.	Retire a água à volta do conector do reservatório de água.
A gaveta de recolha de pingos interior tem muita água.	O café moído demasiado fino está a bloquear a saída de água.	Defina o nível de moagem do café para um nível mais grosso durante o funcionamento do moedor.
O café é dispensado muito lentamente ou gota a gota.	O café moído demasiado fino está a bloquear a saída de água.	Defina o nível de moagem do café para um nível mais grosso durante o funcionamento do moedor.
O indicador do depósito de grãos de café vazio pisca, mas ainda há grãos de café no depósito dos grãos.	A saída de café moído interna está bloqueada.	Siga os passos na secção "Limpeza e manutenção" para limpar a saída.
O bico de vapor não espuma o leite.	O bico e o buraco da tampa do bico estão sujos ou o tubo metálico está entupido com resíduos de leite.	Siga os passos na secção "Limpeza e manutenção" para limpar a saída do vapor.

7. ESPECIFICAÇÕES TÉCNICAS

Produto: Cremmaet Vaporissima
Referência: 01626
Potência: 1235-1470 W
Tensão e frequência: 220-240 V ~ 50-60 Hz
As especificações técnicas podem ser alteradas sem notificação prévia para melhorar a qualidade do produto.
Fabricado na China | Desenhado em Espanha

8. RECICLAGEM DE APARELHOS ELÉTRICOS E ELETRÓNICOS

Este símbolo indica que, de acordo com os regulamentos aplicáveis, o produto e/ou bateria deve ser eliminado separadamente do lixo doméstico. Quando este produto atingir o fim da sua vida útil, deverá remover as pilhas/baterias/acumuladores e levá-lo para um ponto de recolha designado pelas autoridades locais.
Para obter informação detalhada acerca da forma mais adequada de eliminar os seus equipamentos elétricos e eletrónicos e/ou as correspondentes baterias, o consumidor deverá contactar com as autoridades locais.
A conformidade com as diretrizes acima referidas ajudará a proteger o ambiente.

9. GARANTIA E SAT

A Cecotec será responsável perante o utilizador final ou consumidor por qualquer falta de conformidade que exista no momento da entrega do produto nos termos, condições e prazos estabelecidos pelos regulamentos aplicáveis.
Recomenda-se que as reparações sejam efetuadas por pessoal qualificado.
Se detetar um incidente com o produto ou tiver alguma dúvida, contacte o Serviço de Assistência Técnica oficial da Cecotec através do número +34 96 321 07 28.

10. COPYRIGHT

Os direitos de propriedade intelectual dos textos deste manual pertencem à CECOTEC INNOVACIONES, S.L. Todos os direitos reservados. O conteúdo desta publicação não pode, no todo ou em parte, ser reproduzido, armazenado num sistema de recuperação, transmitido ou distribuído por qualquer meio (eletrónico, mecânico, fotocópia, gravação ou similar) sem a autorização prévia da CECOTEC INNOVACIONES, S.L.

1. ONDERDELEN EN COMPONENTEN

Fig. 1

1. Buiten lekbak
2. Binnen lekbak
3. Bakje voor koffiedik
4. Verstelbare koffie-uitloop
5. Metalen buis
6. Dop van de stomer
7. Stomer
8. Stoomindicatielampje
9. Controlepaneel
10. Koffiebonenreservoir
11. Afdekking koffiebonenreservoir
12. Waterreservoir
13. Kabel
14. Zijklep
15. Verwerkingseenheid
16. Borstel
17. Naald

Controlepaneel

Fig. 2

18. Intense coffee knop: deze zet een kop koffie met meer gemalen koffie en minder water.
19. Zachte koffie knop: deze zet een kop koffie met minder gemalen koffie en meer water.
20. Favoriete koffie knop: bereidt een kop koffie met de gewenste parameters van gemalen koffie en water.
21. Stoom knop.
22. Heet water knop.
23. Als het icoon knippert: laag waterpeil/waterreservoir niet geïnstalleerd.
24. Als het icoon knippert: koffiebonen plaatsen.
25. Als het icoon vast staat: de afvalbak is vol.
    Als het icoon knippert: binnenste lekbak/afvalbak niet geïnstalleerd.
26. Als het icoon ononderbroken is: de processor is niet of niet correct geïnstalleerd.
    Als het icoon knippert: de zijklep is open of niet correct geplaatst.
27. Als het icoon ononderbroken is: u moet het koffiezetapparaat ontkalken.
    Als het icoon knippert: het ontkalkingsproces is bezig.
28. De functie voor het leegmaken van het systeem wordt uitgevoerd.
29. Aan/uit knop.

Accessoires
Het apparaat bevat drie zakjes reinigingsmiddel voor het ontkalkingsproces.

OPMERKING
De afbeeldingen in deze handleiding zijn schematische weergaven en komen mogelijk niet exact overeen met die op het product.

2. VÓÓR GEBRUIK

- Dit apparaat is verpakt in een verpakking die is ontworpen om het tijdens verzending te beschermen. Haal het apparaat uit de doos en verwijder al het verpakkingsmateriaal. U kunt de originele doos en andere verpakkingsitems op een veilige plaats bewaren om schade aan het apparaat te voorkomen als u het in de toekomst moet vervoeren. Als u de originele verpakking wilt weggooien, zorg er dan voor dat u alle items op de juiste manier recyclet.
- Zorg ervoor dat alle onderdelen en componenten aanwezig zijn en in goede staat verkeren. Als er iets ontbreekt of niet in goede staat is, neem dan onmiddellijk contact op met de Technische Dienst van Cecotec.

3. INSTALLATIE

1. Verwijder de beschermende kunststoffen, stickers en ander verpakkingsmateriaal van het apparaat.
2. Plaats het apparaat op een veilige en stabiele ondergrond met een toegankelijk stopcontact en een minimale afstand tussen de wanden van het apparaat en andere apparaten. Fig. 3
3. Vul het waterreservoir met water (zie hoofdstuk “Het waterreservoir vullen”).
4. Vul het koffiebonenreservoir met koffiebonen (zie het hoofdstuk “Koffiebonenreservoir vullen”).
5. Rol het netsnoer uit en trek het recht en steek de stekker in de achterkant van het apparaat. Steek het andere uiteinde van het netsnoer in een stopcontact met een geschikt voltage.

4. WERKING

koffie bereiding

1. Zorg ervoor dat de lekbak zich onder de koffie uitloop bevindt en dat er water in het waterreservoir zit en druk op de aan/uit knop om het apparaat in te schakelen. De heetwaterknop begint te knipperen en het apparaat voert een automatische spoeling uit en laat het water uit zowel het stoompijpje als de koffie uitloop komen. U kunt dit proces annuleren door op de heetwaterknop te drukken.
2. Aan het einde van het spoelen worden de functieknoppen op het bedieningspaneel geactiveerd (stand-by modus) om aan te geven dat het apparaat klaar is om koffie te zetten.
3. Plaats een glas of kopje onder de koffie-uitloop en pas de hoogte van de uitloop aan aan de hoogte van de beker. Afhankelijk van de grootte van de bak (hoogte en breedte) kunt u de lekbak verwijderen zoals weergegeven in figuur 4.
4. Afhankelijk van de koffiesmaak die u wilt bereiken, drukt u op de knop voor intense koffie (18) of milde koffie (19).
5. De koffieknop die u indrukt, gaat branden om aan te geven dat het apparaat koffie zet.
6. Wanneer het apparaat terugkeert naar de stand-by modus, is de koffie klaar om te drinken.

Advies

Het gebruik van de intense koffie-knop wordt aanbevolen om een espresso te bereiden , u kunt de hoeveelheid koffie van elke knop aanpassen (zie het hoofdstuk “De hoeveelheid koffie/heet water aanpassen”).

Waarschuwing

Het koffiezetapparaat zal geen automatische spoeling uitvoeren als het voor een korte tijd is uitgeschakeld. U kunt deze functie uitschakelen door deze stappen te volgen als deze is ingeschakeld, of inschakelen als deze is uitgeschakeld:

Stap 1: Verwijder de zijklep.
Stap 2: Druk op de aan/uit knop totdat het apparaat piept.

Opmerking

Druk voor het eerste gebruik op de heetwaterknop om de binnenkant van het koffiezetapparaat te reinigen.

Het waterreservoir vullen

Als knippert, geeft dit aan dat het waterreservoir een laag waterpeil heeft en dat u het waterreservoir moet vullen.

1. Til het waterreservoir op, gebruik hiervoor het deksel als handvat zoals weergegeven in figuur 5.

2. Spoel het waterreservoir om met drinkwater, vul het tot aan de Max-markering en plaats het terug in het apparaat. Zorg ervoor dat deze correct is geplaatst.

Opmerking
Om te voorkomen dat het water uit het waterreservoir loopt en het koffiezetapparaat beschadigt, mag u het reservoir niet vullen als het gedeeltelijk of volledig in het koffiezetapparaat is geplaatst. Fig. 6

Belangrijk:
Vul het waterreservoir nooit met heet, lauw, bruisend water of een andere vloeistof die het reservoir en het apparaat kan beschadigen.

Koffiebonenreservoir vullen

Als knippert, betekent dit dat u het koffiebonenreservoir moet vullen:
1. Verwijder het deksel van het koffiebonenreservoir.
2. Schenk voorzichtig de koffiebonen erbij.
3. Plaats het deksel terug.

Belangrijk
Vul het koffiebonenreservoir alleen met natuurlijk gebrande koffiebonen. Het gebruik van gemalen, oploskoffie, gekarameliseerde koffie of enig ander voorwerp kan het apparaat beschadigen. Gebruik nooit ongebrande, gebrande koffie of een mengsel van natuurlijke en gebrande koffie.

Bereiding van opgeschuimde melk voor koffie
Aangezien de temperatuur van de stoom hoger is dan de temperatuur van de espressokoffie , moet u de koffie bereiden voordat u de opgeschuimde melk gaat bereiden. Anders kan de koffie aanbranden.

1. Zet de koffie in een grote mok of glas.
2. Doe de gewenste hoeveelheid melk in een ander bakje.
3. Richt het stoompijpje naar de lekbak.
4. Druk op de stoomknop (21). Het stoomindicatielampje gaat knipperen. Het apparaat begint op te warmen en het restwater in de lekbak te legen.
5. Wanneer het stoomindicatielampje stopt met knipperen en vast wordt, plaatst u de kan met melk onder het stoompijpje en plaatst u deze ongeveer 3 cm diep in de kan.
6. Druk nogmaals op de stoomknop (21).
7. Schud de kom terwijl het apparaat stoom afstoot.
8. Als de melk de gewenste temperatuur heeft bereikt, begint er schuim te ontstaan. Druk vervolgens nogmaals op de stoomknop om de stoomafgifte te stoppen.

9. Gebruik een vochtige doek om het beschermkapje van het mondstuk en de metalen buis schoon te maken (zie het hoofdstuk "Dagelijkse reiniging van het apparaat ").
10. Schenk de opgeschuimde melk bij de koffie.
11. U kunt nu genieten van uw koffie.

Heet water

Het apparaat kan heet water uit het stoompijpje schenken als u op de heetwaterknop (22) drukt. De heetwaterknop en het indicatielampje gaan branden om u te informeren dat het apparaat water afgeeft. Als de heetwaterknop en het indicatielampje uitgaan, is het water klaar. U kunt de functie op elk moment stoppen door nogmaals op de heetwaterknop (22) te drukken.

favoriete functie

Met de favorietenfunctie bewaart u de gewenste hoeveelheid milde koffie of sterke koffie.

1. Stel uw favoriete koffiestand in.

a) Houd de favoriete koffie knop (20) 2 seconden ingedrukt. De knoppen milde koffie (19) en sterke koffie (18) beginnen te knipperen en de favorietenfunctieknop (20) gaat ononderbroken branden. Druk op je favoriete koffieoptie, intens (18) voor meer gemalen koffie of mild (19) voor minder.

b) Het apparaat begint koffie af te geven. Houd de gekozen knop (18 of 19) ingedrukt om de hoeveelheid water in uw koffie in te stellen en laat de knop los om te stoppen met schenken wanneer u de gewenste hoeveelheid hebt bereikt. Het koffiezetapparaat piept twee keer en keert terug naar de stand-by modus en slaat de gebruikte instellingen op.

2. Om de favoriete functie te gebruiken:

a) Druk op de favoriete koffie knop (20) en uw opgeslagen favoriete drank wordt afgegeven.

Koffiezetapparaat uitschakelen

Druk op de aan/uit knop om het koffiezetapparaat uit te zetten.

Automatisch uitschakelen

Het apparaat heeft een automatisch uitschakelsysteem. Afhankelijk van de geselecteerde modus zal het apparaat een andere automatische uitschakeltijd hebben (zie het hoofdstuk "Modus").

Hoeveelheid koffie/heet water instellen

U kunt de gewenste hoeveelheid water voor milde of intense koffie bewaren, evenals heet water, van 25 ml tot 250 ml.

1) Terwijl het apparaat koffie zet (licht of sterk) of heet water afgeeft, houdt u de knop voor de geselecteerde optie ingedrukt. Het apparaat blijft de geselecteerde drank afgeven.
2) Wanneer de hoeveelheid drank overeenkomt met de gewenste hoeveelheid, stop dan met op de knop te drukken. Het koffiezetapparaat piept twee keer om aan te geven dat de hoeveelheid drank is opgeslagen.

Maalniveau aanpassing

U kunt de maalgraad van de molen aanpassen door aan het instelwiel op het koffiebonenreservoir te draaien:

1) Terwijl de molen draait, kunt u het wiel aanpassen om de instelling te wijzigen LET OP: Verander nooit de moleninstelling als de molen niet draait, omdat dit de molen kan beschadigen.
2) De stippen op het wiel geven de maalgraad aan. Fig.7

Modus

Het koffiezetapparaat heeft 3 verschillende standen: standaardmodus, ECO-modus en snelle modus. In de ECO-modus bespaart het apparaat meer energie. In de snelle modus kan de gebruiker sneller koffie zetten dan in de standaardmodus.

	Eco-modus	Snelle modus	Standaard modus
indicatielampje	Nee	Ja	Ja
Pre-infusie*	Ja	Nee	Ja
Automatische uitschakeltijd	10 minuten	30 minuten	20 minuten
Hoeveelheid koffie/ heet water instellen	Ja	Ja	Ja

***Opmerking:**

De pre-infusiefunctie hydrateert de gemalen koffie in de brewer met een kleine hoeveelheid water voordat de koffie volledig wordt geëxtraheerd. Hierdoor zet de koffie uit om een hogere druk in het apparaat te creëren, wat helpt bij de extractie van alle oliën en alle smaak uit de gemalen koffie.

1. Wanneer het koffiezetapparaat in de stand-by modus staat, houdt u de aan/uit knop 5 seconden ingedrukt.
2. Het bedieningspaneel geeft de volgende indicaties weer voor de verschillende modi:

	Heet water knop (22)	Intense koffie knop (18)	Zachte koffie knop (19)
In ECO-modus	constant aan	knipperend	knipperend
in snelle modus	knipperend	constant aan	knipperend
In standaardmodus	knipperend	knipperend	constant aan

3. Druk op de heet water knop (22) om naar de ECO-modus te gaan, de sterke koffie knop (18)

om naar de snelle modus te gaan en de milde koffie knop (19) voor de standaardmodus. Het apparaat piept twee keer om aan te geven dat u een van de bovenstaande modi heeft geselecteerd. (Opmerking: als u op de knop drukt die overeenkomt met de reeds geselecteerde modus, reageert het koffiezetapparaat niet).

4. Als u de instellingen niet wilt wijzigen, drukt u nogmaals op de aan/uit knop of wacht u ongeveer 10 seconden totdat het apparaat terugkeert naar de stand-by modus.

5. REINIGING EN ONDERHOUD

Dagelijkse reiniging van het apparaat

Een goede reiniging en onderhoud van het apparaat zijn belangrijk om de levensduur te verlengen.

1. Verwijder de buitenste lekbak. Fig. 8
2. Leeg het water uit de lekbak in een gootsteen en was het af met water. Droog vervolgens de lekbak.
3. Schuif de binnenste lekbak en afvalbak naar buiten. Fig. 9
4. Leeg de afvalbak en reinig deze en de binnenste lekbak met water. Droog ze vervolgens af.

Let op: Als continu brandt, moet u de afvalbak legen.

5. Druk op het onderste deel van de zijklep om deze te verwijderen. Fig. 10
6. Druk op de zijknoppen om het processordeel te ontgrendelen en verwijder het. Fig. 11
7. Spoel de verwerkingseenheid met drinkwater. Droog vervolgens de verwerkingseenheid.
8. Plaats het processordeel en de zijklep terug in hun oorspronkelijke positie.

Opmerking: als constant brandt, geeft dit aan dat het processordeel niet is geïnstalleerd of niet correct is geplaatst. Als het pictogram knippert, betekent dit dat de zijklep niet of niet correct is geplaatst.

9. Plaats de afvalbak op de binnenste lekbak en zet ze terug in hun oorspronkelijke positie. Fig. 12

Opmerking: Als knippert, is de afvalbak niet geïnstalleerd.

10. Plaats de buitenste lekbak terug in de oorspronkelijke positie. Fig. 13
11. Maak de dop van het stoompijpje los door deze tegen de klok in te draaien. Trek het vervolgens naar beneden om het te verwijderen. Fig. 14
12. Trek de metalen buis naar beneden om de dop van het mondstuk en de metalen buis te verwijderen. Fig. 15
13. Reinig zowel de dop als de metalen buis onder heet stromend water en gebruik de meegeleverde naald om het gat schoon te maken. Fig. 16
14. Plaats de metalen buis terug in de dop van de stomer. Duw vervolgens de dop van de stomer omhoog en draai deze naar rechts om hem vast te zetten. Fig. 17

ontkalken

Als continu brandt, geeft dit aan dat het apparaat moet worden ontkalkt. Het apparaat zal in optimale omstandigheden worden gehouden als u deze functie uitvoert wanneer de machine dit aangeeft of vaker, afhankelijk van de hardheid van het gebruikte water. Volg hiervoor deze stappen:

1. Vul het waterreservoir volledig.
2. Voeg een zakje schoonmaakmiddel, meegeleverd met het product, toe aan het waterreservoir.

BELANGRIJK: gebruik geen azijn of een ander niet-specifiek schoonmaakproduct om het apparaat zelf te reinigen. Gebruik alleen specifieke reinigingsmiddelen voor koffiemachines. Het gebruik van een ander reinigingsmiddel kan het apparaat beschadigen.

3. Plaats een grote bak onder de koffie uitloop.
4. Houd in de stand-by modus de knoppen aan/uit (29) en sterke koffie (18) 5 seconden ingedrukt. Het apparaat piept, en de sterke koffie knop gaan knipperen.
5. Druk op de intense koffie knop (18) om de start van het ontkalkingsproces te bevestigen. Om het ontkalkingsproces te annuleren en terug te keren naar de stand-by modus, drukt u op de aan/uit knop (29).

Opmerking

Als u het ontkalkingsproces annuleert, verdwijnt het icoon niet.

6. knippert om aan te geven dat het ontkalken bezig is.

Let op: houd huid en andere lichaamsdelen uit de buurt van heet water.

7. Wanneer al het water in het reservoir is gedoseerd, gaan en de knop sterke koffie (18) knipperen. Verwijder eventueel achtergebleven reinigingsmiddel uit het waterreservoir, spoel het uit en vul het opnieuw met schoon water tot aan de Max-markering. Leeg de opvangbak en plaats deze terug onder de koffie uitloop. Wanneer u het waterreservoir opnieuw installeert, wordt uitgeschakeld. Het apparaat voert vervolgens een spoelproces uit, waarbij het eerst een half reservoir water afgeeft en vervolgens ongeveer een minuut wacht voordat de rest van het water in het reservoir wordt afgegeven.
8. Wanneer het spoelproces is voltooid, wordt het apparaat automatisch uitgeschakeld.

Opmerking

Om ervoor te zorgen dat het ontkalkingsproces is voltooid, moet u even geduld hebben tijdens het proces en ervoor zorgen dat het apparaat automatisch is uitgeschakeld.

Functie voor het leegmaken van het systeem

Het gebruik van de functie voor het legen van het systeem wordt aanbevolen vóór een lange periode van inactiviteit, om het apparaat te beschermen tegen vorst en voordat het apparaat wordt gerepareerd.

1. Houd in de stand-bymodus de knoppen aan/uit (29) en milde koffie (19) 5 seconden ingedrukt.

2. begint te knipperen.
3. Haal het waterreservoir uit het apparaat. brandt continu om aan te geven dat de functie voor het leegmaken van het systeem wordt uitgevoerd. U kunt op de aan/uit knop drukken voordat u het waterreservoir verwijdert om het proces te annuleren en terug te keren naar de stand-by modus.
4. Wanneer de functie voor het legen van het systeem is voltooid, wordt het apparaat automatisch uitgeschakeld.

Belangrijk

Nadat u de functie voor het legen van het systeem hebt uitgevoerd en het koffiezetapparaat opnieuw gebruikt, drukt u op de heet water knop totdat het apparaat water afgeeft voordat u een van de functies gebruikt.

Handmatig spoelen

U kunt na gebruik een handmatige spoelcyclus uitvoeren om zowel het stoompijpje als de koffie-uitloop te reinigen. Handmatig spoelen wordt ook aanbevolen als het apparaat lange tijd niet is gebruikt.

1. Plaats een lege bak onder het stoompijpje en de koffie uitloop.
2. Houd in de stand-by modus de aan/uit knop (29) en de heet water knop (22) ingedrukt.
3. Het koffiezetapparaat piept twee keer en de heet water knop knippert. Zowel het stoompijpje als de koffie uitloop geven dan een kleine hoeveelheid water af, dat wordt gebruikt voor het spoelen.

Gevaarlijk: het water dat wordt afgegeven is heet. Vermijd contact met water of spatten.

4. Na het spoelen keert het apparaat terug naar de stand-by modus.

Reiniging van het apparaat

1. Koppel de kabel los van de voeding.
2. Gooi het water uit de lekbakken weg.
3. Gebruik een vochtige doek of een niet-schurend schoonmaakmiddel om watervlekken van het apparaat te verwijderen.

BELANGRIJK: gebruik geen schurende schoonmaakmiddelen, ontkalkers of azijn om het apparaat schoon te maken.

Uitloop voor gemalen koffie reinigen

Gemalen koffie kan na langdurig gebruik aan de uitlaatwand van het apparaat blijven plakken. Het wordt aanbevolen om de uitloop regelmatig schoon te maken door deze stappen te volgen om ervoor te zorgen dat het apparaat gemalen koffie kan verstrekken.

1. Druk op de onderkant van de zijklep.
2. Verwijder de zijklep.
3. Druk op de zijkanten van het processordeel.
4. Verwijder de verwerkingseenheid.

5. Spoel de verwerkingseenheid onder stromend water. Laat het volledig drogen.
6. Gebruik het reinigingsborsteltje om de uitloop voor gemalen koffie te reinigen en verwijder eventueel achtergebleven koffieresidu of bonen uit het apparaat. Fig. 18
7. Gebruik een doek om de binnenkant van het apparaat grondig schoon te maken. Droog het apparaat volledig af voordat u het processordeel en het deksel weer terugplaatst. Fig. 19

6. PROBLEMEN OPLOSSEN

PROBLEEM	MOGELIJKE OORZAKEN	MOGELIJKE OPLOSSINGEN
Het apparaat werkt niet.	Het apparaat is niet aangesloten op een stopcontact.	Sluit het apparaat aan en zet het aan. Controleer de kabel en stekker.
Wanneer u herhaaldelijk op een knop drukt, werkt het paneel niet of met vertraging.	Het apparaat heeft last van elektromagnetische interferentie. Het bedieningspaneel is vuil.	Koppel het apparaat los. Start het apparaat na een paar minuten opnieuw op. Reinig het bedieningspaneel met een doek.
De koffie is niet heet genoeg.	U hebt het kopje of het glas niet voorverwarmd. De verwerkingseenheid is te koud.	Spoel het apparaat minstens 3 keer om voordat u koffie zet.
Er komt geen koffie uit en de heet water knop knippert.	Er zit lucht in de leidingen van het koffiezetapparaat.	Zorg ervoor dat het waterreservoir correct is geïnstalleerd en water bevat. Druk op de heet water knop totdat het apparaat water uit het stoompijpje laat komen.
De eerste bereide koffie is van slechte kwaliteit.	De eerste doorgang van de molen giet niet genoeg koffie in de verwerkingseenheid.	Gooi die koffie weg. De volgende koffies zijn van goede kwaliteit.
De koffie heeft geen schuim of is erg licht.	De koffiebonen zijn niet vers. Maalgraad is erg grof.	Verander het merk koffiebonen en gebruik een geschikte. Stel de maalgraad tijdens de werking van de molen fijner in.

De knoppen reageren niet.	U drukt niet op de knoppen vanaf de voorkant van het apparaat.	Druk op het onderste deel van de knop vanaf de voorkant van het apparaat.
Het opwarmen van het apparaat duurt te lang.	Er is te veel kalk gevormd.	Ontkalk het apparaat.
Het waterreservoir is verwijderd of het waterpeil is erg laag, maar gaat niet aan.	Het aansluitgebied van het waterreservoir is nat.	Verwijder het water rond de aansluiting van het waterreservoir.
De lekbak aan de binnenkant houdt veel water vast.	Er is gemalen koffie die te fijn is en de waterafvoer blokkeert.	Stel de maalgraad van de koffie tijdens de maalwerking grover in.
De koffie wordt te langzaam afgegeven of druppelt.	Er is gemalen koffie die te fijn is en de waterafvoer blokkeert.	Stel de maalgraad van de koffie tijdens de maalwerking grover in.
De indicator koffiebonenreservoir leeg knippert, maar er zitten nog koffiebonen in het reservoir.	De interne uitloop voor gemalen koffie is geblokkeerd.	Volg de stappen in het gedeelte “Reiniging en onderhoud” om het stopcontact te reinigen.
Het stoompijpje schuimt de melk niet op.	De stomer is vuil en het gat in de dop van de stomer of metalen buis is verstopt door melkresten.	Volg de stappen in het hoofdstuk “Reiniging en onderhoud” om het stoompijpje te reinigen.

7. TECHNISCHE SPECIFICATIES

Product: Cremmaet Vaporissima
Referentie: 01626
Vermogen: 1235-1470W
Spanning en frequentie: 220-240 V, 50-60 Hz
Technische specificaties kunnen zonder voorafgaande kennisgeving worden gewijzigd om de productkwaliteit te verbeteren.
Gemaakt in China | Ontworpen in Spanje

8. RECYCLING VAN ELEKTRISCHE EN ELEKTRONISCHE APPARATUUR

Dit symbool geeft aan dat, volgens de geldende voorschriften, het product en/of de accu gescheiden van het huisvuil moeten worden afgevoerd. Wanneer dit product het einde van zijn levensduur bereikt, dient u de batterijen/accu's te verwijderen en het naar een door de plaatselijke autoriteiten aangewezen inzamelpunt te brengen.
Voor gedetailleerde informatie over de aangewezen manier om elektrische apparaten en/of hun batterijen moet de consument de plaatselijke overheid contacteren.
Naleving van de bovenstaande richtsnoeren zal bijdragen tot de bescherming van het milieu.

9. GARANTIE EN TECHNISCHE ONDERSTEUNING

Cecotec is aansprakelijk tegenover de eindgebruiker of consument voor elk gebrek aan overeenstemming dat bestaat op het ogenblik van de levering van het product onder de voorwaarden, bepalingen en termijnen die zijn vastgelegd in de toepasselijke regelgeving.
Het wordt aanbevolen reparaties te laten uitvoeren door gekwalificeerd personeel.
Als u ooit een incident met het product ontdekt of vragen hebt, neem dan contact op met de officiële Technische Assistentie van Cecotec via het telefoonnummer +34 96 321 07 28.

10. COPYRIGHT

De intellectuele eigendomsrechten op de teksten in deze handleiding behoren toe aan CECOTEC INNOVACIONES, S.L. Alle rechten voorbehouden. De inhoud van deze publicatie mag niet, geheel of gedeeltelijk, worden verveelvoudigd, opgeslagen in een geautomatiseerd gegevensbestand, doorgegeven of verspreid op welke wijze dan ook (elektronisch, mechanisch, door fotokopieën, opnamen en dergelijke) zonder voorafgaande toestemming van CECOTEC INNOVACIONES, S.L.

1. CZĘŚCI I KOMPONENTY

Rys. 1

1. Zewnętrzna taca ociekowa
2. Wewnętrzna tacka ociekowa
3. Zbiornik na odpadki
4. Regulowany wylot kawy
5. Metalowa rura
6. Osłona dyszy parowej
7. Dysza parowa
8. Kontrolka pary
9. Panel sterowania
10. Zbiornik do kawy w ziarnach
11. Pokrywka pojemnika na ziarna kawy
12. Pojemnik na wodę
13. Kabel zasilający
14. Boczna okładka
15. Jednostka procesująca
16. Szczotka do czyszczenia
17. Igła

Panel sterowania

Rys. 2

18. Przycisk Intensywnej kawy: przygotuje kawę z większą ilością kawy mielonej i mniejszą ilością wody.
19. Przycisk kawy miękkiej: przygotuje kawę z mniejszą ilością kawy mielonej i większą ilością wody.
20. Przycisk ulubionej kawy: przygotuje kawę o żądanych parametrach kawy mielonej i wody.
21. Przycisk pary.
22. Przycisk gorącej wody.
23. Jeśli ikona miga: niski poziom wody/zbiornik wody nie jest zainstalowany.
24. Jeśli ikona miga: włóż ziarna kawy.
25. Jeśli ikona jest stała: zbiornik na ścieki jest pełny.
    Jeśli ikona miga: wewnętrzna tacka ociekowa/pojemnik na odpady nie są zainstalowane.
26. Jeśli ikona jest stała: jednostka przetwarzająca nie jest zainstalowana lub jest zainstalowana nieprawidłowo.
    Jeśli ikona miga: pokrywa boczna jest otwarta lub niewłaściwie umieszczona.

27. Jeśli ikona jest stała: należy odkamienić ekspres do kawy.
    Jeśli ikona miga: trwa proces odkamieniania.
28. Wykonywana jest funkcja opróżniania systemu.
29. Włącznik / wyłącznik.

Akcesoria
Do urządzenia dołączone są trzy saszetki środka czyszczącego do procesu odkamieniania.

UWAGA
Grafika tej instrukcji obsługi tak jak rysunki w niej zawarte, są schematyczną prezentacją i możliwe, że nie będą się zgadzać dokładnie wraz z produktem.

2. PRZED UŻYCIEM

- To urządzenie jest zapakowane w opakowanie zaprojektowane w celu ochrony podczas transportu. Wyjmij urządzenie z pudełka i usuń wszystkie materiały opakowaniowe. Oryginalne pudełko i inne elementy opakowania można przechowywać w bezpiecznym miejscu, aby zapobiec uszkodzeniu urządzenia w przypadku konieczności jego transportu w przyszłości. Jeśli chcesz pozbyć się oryginalnego opakowania, pamiętaj o prawidłowym recyklingu wszystkich przedmiotów.
- Upewnij się, że wszystkie części i komponenty są dołączone i są w dobrym stanie. Jeśli brakuje jakiejkolwiek części lub jest ona w złym stanie, należy natychmiast skontaktować się z oficjalnym serwisem pomocy technicznej Cecotec.

3. INSTALACJA

1. Usuń ochronne tworzywa sztuczne, naklejki i inne materiały opakowaniowe z urządzenia.
2. Umieść urządzenie na bezpiecznej i stabilnej powierzchni z dostępnym gniazdkiem i minimalną odległością między ścianami urządzenia a innymi urządzeniami. Rys. 3
3. Napełnij zbiornik wodą (patrz rozdział „Napełnianie zbiornika wody").
4. Napełnij pojemnik na ziarna kawy kawą ziarnistą (patrz rozdział „Napełnianie pojemnika na ziarna kawy").
5. Rozwiń i wyprostuj przewód zasilający i włóż wtyczkę z tyłu urządzenia. Włóż drugi koniec przewodu zasilającego do gniazdka o odpowiednim napięciu.

4. FUNKCJONOWANIE

Przygotowywanie kawy

1. Upewnij się, że tacka ociekowa znajduje się pod wylewką kawy, a w zbiorniku jest woda, a następnie naciśnij przycisk włączania/wyłączania, aby włączyć urządzenie. Przycisk gorącej wody zacznie migać, a urządzenie wykona automatyczne płukanie i wyrzuci wodę zarówno z dyszy pary, jak i wylotu kawy. Możesz anulować ten proces, naciskając przycisk gorącej wody.
2. Po zakończeniu płukania, przyciski funkcyjne na panelu sterowania zostaną aktywowane (tryb czuwania), wskazując, że urządzenie jest gotowe do parzenia kawy.
3. Umieść szklankę lub filiżankę pod wylotem kawy i wyreguluj wysokość wylotu zgodnie z wysokością pojemnika. W zależności od wielkości pojemnika (wysokość i szerokość) można wyjąć tackę ociekową, jak pokazano na rysunku 4.
4. W zależności od smaku kawy, jaki chcesz uzyskać, naciśnij przycisk kawy intensywnej (18) lub kawy łagodnej (19).
5. Naciśnięty przycisk kawy zaświeci się, sygnalizując, że urządzenie parzy kawę.
6. Gdy urządzenie powróci do trybu gotowości, kawa jest gotowa do picia.

Wskazówka

Do przygotowania espresso zaleca się użycie przycisku kawy intensywnej, ilość kawy można regulować za pomocą każdego przycisku (patrz paragraf „Ustawianie ilości kawy/gorącej wody").

Ostrzeżenie

Ekspres do kawy nie wykona automatycznego płukania, jeśli będzie wyłączony przez krótki czas. Możesz wyłączyć tę funkcję, wykonując następujące czynności, jeśli jest włączona, lub włączyć ją, jeśli jest wyłączona:

Krok 1: Zdejmij pokrywę boczną.
Krok 2: Naciśnij przycisk włączania/wyłączania, aż urządzenie wyda sygnał dźwiękowy.

Uwaga

Naciśnij przycisk gorącej wody, aby wyczyścić wnętrze ekspresu do kawy przed pierwszym użyciem.

Napełnianie zbiornika na wodę

Gdy miga 💧, oznacza to, że w zbiorniku na wodę jest niski poziom wody i należy go napełnić.

1. Podnieś zbiornik na wodę, w tym celu użyj pokrywy jako uchwytu, jak pokazano na rysunku 5.
2. Wypłucz pojemnik na wodę pitną wodą, napełnij go do znaku Max i umieść go z powrotem na urządzeniu. Upewnij się, że jest prawidłowo umieszczony.

Uwaga
Aby zapobiec wylewaniu się wody ze zbiornika i uszkodzeniu ekspresu do kawy, nie należy napełniać zbiornika, jeśli jest on częściowo lub całkowicie włożony do ekspresu. Rys. 6

Ważne:
Nigdy nie napełniaj zbiornika na wodę gorącą, letnią, gazowaną wodą lub jakąkolwiek inną cieczą, która może uszkodzić zbiornik i urządzenie.

Napełnianie pojemnika na ziarna kawy

Jeśli miga , oznacza to, że musisz napełnić pojemnik na ziarna kawy:
1. Zdejmij pokrywę z pojemnika na ziarna kawy.
2. Ostrożnie wsypać ziarna kawy.
3. Załóż korek zbiornika.

Ważne
Pojemnik na ziarna kawy należy napełniać wyłącznie naturalnie palonymi ziarnami kawy. Używanie kawy mielonej, rozpuszczalnej, karmelizowanej lub innego przedmiotu może uszkodzić urządzenie. Używanie kawy mielonej, rozpuszczalnej, karmelizowanej lub innego przedmiotu może uszkodzić urządzenie.

Przygotowanie spienionego mleka do kawy
Ponieważ temperatura pary jest wyższa niż temperatura kawy espresso, należy przygotować kawę przed przygotowaniem spienionego mleka. W przeciwnym razie może spalić kawę.

1. Kawę zaparzyć w dużym kubku lub szklance.
2. Dodaj żądaną ilość mleka do innego pojemnika.
3. Dyszę pary skieruj w stronę tacki ociekowej.
4. Naciśnij przycisk pary (21). Kontrolka pary zacznie migać. Urządzenie zacznie się nagrzewać i spuścić resztki wody na tackę ociekową.
5. Gdy kontrolka pary przestanie migać i zaświeci się, umieść pojemnik z mlekiem pod dyszą pary i włóż go na głębokość około 3 cm.
6. Ponownie naciśnij przycisk pary (21).
7. Wstrząsnąć pojemnikiem, podczas gdy z urządzenia wydobywa się para.
8. Gdy mleko osiągnie wymaganą temperaturę, zacznie pojawiać się piana. Następnie ponownie naciśnij przycisk pary, aby zatrzymać wydobywanie pary.
9. Za pomocą wilgotnej szmatki wyczyść nasadkę ustnika i metalową rurkę (patrz rozdział „Codzienne czyszczenie urządzenia").
10. Do kawy wlej spienione mleko.
11. Teraz możesz cieszyć się kawą.

Gorąca woda

Urządzenie może nalewać gorącą wodę z dyszy pary po naciśnięciu przycisku gorącej wody (22). Przycisk gorącej wody i lampka kontrolna zaświecą się, aby poinformować, że urządzenie nalewa wodę. Gdy przycisk gorącej wody i lampka kontrolna zgasną, woda jest gotowa. Funkcję można zatrzymać w dowolnym momencie, ponownie naciskając przycisk gorącej wody (22).

Funkcja „Ulubione"

Możesz użyć ulubionej funkcji, aby zapisać żądaną ilość łagodnej lub mocnej kawy.

1. Ustaw swoje ulubione ustawienie kawy.

a) Przytrzymaj przycisk funkcji ulubionej (20) przez 2 sekundy. Przyciski łagodnej kawy (19) i mocnej kawy (18) zaczną migać, a przycisk ulubionej funkcji (20) zaświeci się na stałe. Wybierz ulubioną opcję kawy, intensywną (18), aby uzyskać więcej kawy mielonej lub łagodną (19), aby uzyskać mniej.

b) Urządzenie rozpocznie nalewanie kawy. Przytrzymaj wybrany przycisk (18 lub 19), aby ustawić ilość wody w kawie i zwolnij przycisk, aby zatrzymać nalewanie, gdy osiągniesz żądaną ilość. Ekspres wyda dwa sygnały dźwiękowe i powróci do trybu czuwania oraz zapisze zastosowane ustawienia.

2. Aby skorzystać z ulubionej funkcji:

a) Naciśnij przycisk funkcji ulubionych (20), a zapisany ulubiony napój zostanie wydany.

Wyłączanie ekspresu do kawy

Aby wyłączyć ekspres do kawy, naciśnij przycisk włączania/wyłączania.

Automatyczne wyłączanie

Urządzenie posiada system automatycznego wyłączania. W zależności od wybranego trybu urządzenie będzie miało inny czas automatycznego wyłączenia (patrz rozdział „Tryby").

Ustawianie ilości kawy/gorącej wody

Możesz przechowywać żądaną ilość wody na łagodną lub intensywną kawę, a także gorącą wodę od 25 ml do 250 ml.

1) Gdy urządzenie parzy kawę (lekką lub mocną) lub nalewa gorącą wodę, naciśnij i przytrzymaj przycisk wybranej opcji. Urządzenie będzie kontynuować nalewanie wybranego napoju.

2) Gdy ilość napoju odpowiada żądanej ilości, przestań naciskać przycisk. Ekspres wyda dwa sygnały dźwiękowe, wskazując, że ilość napoju została zaoszczędzona.

Regulacja poziomu mielenia

Poziom mielenia młynka można regulować, obracając pokrętło regulacyjne znajdujące się na pojemniku na ziarna kawy:

1) Podczas pracy młynka możesz wyregulować koło, aby zmienić ustawienia. UWAGA: Nigdy nie zmieniaj ustawienia młynka, jeśli młynek nie pracuje, ponieważ może to spowodować jego uszkodzenie.

2) Kropki na kole wskazują poziom mielenia. Rys. 7

Tryby

Ekspres posiada 3 różne tryby: tryb domyślny, tryb ECO i tryb szybki. W trybie ECO urządzenie zaoszczędzi więcej energii. W trybie szybkim użytkownik może przygotować kawę szybciej niż w trybie domyślnym.

	Tryb Eco	Szybki tryb	tryb domyślny
Dioda LED	Nie	Tak	Tak
Wstępna infuzja*	Tak	Nie	Tak
Czas automatycznego wyłączania	10 min	30 min	20 min
Ustawianie ilości kawy/gorącej wody	Tak	Tak	Tak

***Uwaga:**

Funkcja wstępnego zaparzania nawadnia zmieloną kawę w zaparzaczu niewielką ilością wody przed całkowitym jej wyekstrahowaniem. To rozszerza kawę, aby wytworzyć wyższe ciśnienie w dzbanku, co pomaga w ekstrakcji wszystkich olejków i całego smaku z mielonej kawy.

1. To rozszerza kawę, aby wytworzyć wyższe ciśnienie w dzbanku, co pomaga w ekstrakcji wszystkich olejków i całego smaku z mielonej kawy.
2. Panel sterowania wyświetli następujące wskazania dla różnych trybów:

	Przycisk gorącej wody (22)	Przycisk mocnej kawy (18)	Przycisk kawy miękkiej (19)
W trybie ECO	stale włączony	błyskowy	błyskowy
W trybie szybkim	błyskowy	stale włączony	błyskowy
W trybie domyślnym	błyskowy	błyskowy	stale włączony

3. Naciśnij przycisk gorącej wody (22), aby uzyskać dostęp do trybu ECO, przycisk mocnej kawy (18), aby uzyskać dostęp do trybu szybkiego i przycisk łagodnej kawy (19) dla trybu domyślnego. Urządzenie wyda dwa sygnały dźwiękowe, aby wskazać, że wybrałeś jeden z powyższych trybów. (Uwaga: jeśli naciśniesz przycisk odpowiadający wybranemu trybowi, ekspres nie zareaguje).
4. Jeśli nie chcesz zmieniać ustawień, naciśnij ponownie przycisk włączania/wyłączania lub odczekaj około 10 sekund, aż urządzenie powróci do trybu gotowości.

5. CZYSZCZENIE I KONSERWACJA

Codzienne czyszczenie urządzenia

Właściwe czyszczenie i konserwacja urządzenia są ważne dla przedłużenia jego żywotności.

1. Zdejmij zewnętrzną miskę ociekową. Rys. 8
2. Wlej wodę z tacki ociekowej do zlewu i umyj wodą. Następnie osusz tackę ociekową.
3. Wysuń wewnętrzną tackę ociekową i pojemnik na odpady. Rys. 9
4. Opróżnij zbiornik na ścieki i wyczyść go oraz wewnętrzną tackę ociekową wodą. Następnie wysusz je.

Uwaga: Jeśli świeci się w sposób ciągły, musisz opróżnić pojemnik na odpady.

5. Naciśnij dolną część pokrywy bocznej, aby ją zdjąć. Rys. 10
6. Naciśnij boczne przyciski, aby zwolnić jednostkę przetwarzającą i wyjmij ją. Rys. 11
7. Przepłucz jednostkę przetwarzającą wodą pitną. Następnie wysusz jednostkę przetwarzającą.
8. Umieść jednostkę przetwarzającą i pokrywę boczną z powrotem w ich pierwotnym położeniu.

Uwaga: Jeśli świeci na stałe, oznacza to, że jednostka przetwarzająca nie jest zainstalowana lub jest nieprawidłowo osadzona. Jeśli ikona miga, oznacza to, że pokrywa boczna nie jest założona lub jest założona nieprawidłowo.

9. Umieść pojemnik na odpady na wewnętrznej tacce ociekowej i umieść je z powrotem w ich pierwotnym położeniu. Rys. 12

Uwaga: Jeśli miga , zbiornik na ścieki nie jest zainstalowany

10. Umieść zewnętrzną tackę ociekową z powrotem w pierwotnej pozycji. Rys. 13
11. Zwolnij nasadkę dyszy pary, obracając ją w kierunku przeciwnym do ruchu wskazówek zegara. Następnie pociągnij go w dół, aby go wyjąć. Rys. 14
12. Pociągnij metalową rurkę w dół, aby zdjąć nasadkę dyszy i metalową rurkę. Rys. 15
13. Wyczyść zarówno nasadkę dyszy, jak i metalową rurkę pod gorącą bieżącą wodą i użyj dołączonej igły do oczyszczenia otworu. Rys. 16
14. Zamontuj metalową rurkę z powrotem w nasadce dyszy parowej. Następnie popchnij nasadkę dyszy do góry i obróć ją w prawo, aby ją zamocować. Rys. 17

Odkamienianie

Gdy świeci światłem ciągłym, oznacza to, że urządzenie wymaga odkamieniania. Urządzenie będzie utrzymywane w optymalnych warunkach, jeśli wykonasz tę funkcję, gdy urządzenie to wskaże lub częściej, w zależności od twardości używanej wody. W tym celu wykonaj następujące kroki:

1. W tym celu wykonaj następujące kroki:
2. Dodaj saszetkę środka czyszczącego, dołączoną do produktu, do zbiornika na wodę.

WAŻNE: Nie używaj octu ani innych niespecyficznych środków czyszczących do samooczyszczania urządzenia. Używaj tylko specjalnych środków czyszczących do ekspresów do kawy. Użycie innego środka czyszczącego może spowodować uszkodzenie urządzenia.

3. Umieść duży pojemnik pod wylewką kawy.
4. W trybie czuwania naciśnij i przytrzymaj przez 5 sekund przyciski włączania/wyłączania (29) i mocnej kawy (18). Urządzenie wyda jeden sygnał dźwiękowy, a i przycisk mocnej kawy będą migać.
5. Naciśnij przycisk kawy intensywnej (18), aby potwierdzić rozpoczęcie procesu odkamieniania. Aby anulować proces odkamieniania i powrócić do trybu gotowości, naciśnij przycisk włączania/wyłączania (29).

Uwaga
Jeśli anulujesz proces usuwania kamienia, ikona nie zniknie.

6. będzie migać, wskazując, że trwa odkamienianie.

Uwaga: Trzymaj skórę i inne części ciała z dala od gorącej wody.

7. Gdy cała woda ze zbiornika zostanie nalana, i przycisk mocnej kawy (18) zaczną migać. Usuń wszelkie pozostałości roztworu czyszczącego ze zbiornika wody, opłucz go i ponownie napełnij czystą wodą do oznaczenia Max. Opróżnij pojemnik zbiorczy i umieść go z powrotem pod dziobkiem kawy. Po ponownym zainstalowaniu zbiornika na wodę wyłączy się. Urządzenie wykona następnie proces płukania, w którym najpierw naleje pół zbiornika wody, a następnie odczeka około minuty, zanim naleje resztę wody do zbiornika.
8. Po zakończeniu płukania urządzenie wyłączy się automatycznie.

Uwaga
Aby upewnić się, że proces odkamieniania został zakończony, zachowaj cierpliwość podczas procesu i upewnij się, że urządzenie wyłączyło się automatycznie.

Funkcja opróżniania systemu
Zaleca się korzystanie z funkcji opróżniania instalacji przed dłuższym okresem bezczynności, w celu zabezpieczenia urządzenia przed mrozem oraz przed naprawą urządzenia.

1. W trybie gotowości naciśnij i przytrzymaj przez 5 sekund przyciski Wł./Wył. (29) i Łagodna kawa (19).
2. zacznie migać.
3. Wyjmij zbiornik na wodę z urządzenia. zaświeci się światłem ciągłym, wskazując, że wykonywana jest funkcja opróżniania systemu. Możesz nacisnąć przycisk włączania/wyłączania przed wyjęciem zbiornika na wodę, aby anulować proces i powrócić do trybu gotowości.
4. Możesz nacisnąć przycisk włączania/wyłączania przed wyjęciem zbiornika na wodę, aby anulować proces i powrócić do trybu gotowości.

Ważne
Po wykonaniu funkcji opróżniania systemu, przy ponownym użyciu ekspresu do kawy, przed użyciem którejkolwiek z funkcji naciśnij przycisk gorącej wody, aż urządzenie zacznie nalewać wodę.

Mycie ręczne

Możesz wykonać ręczny cykl płukania, aby wyczyścić zarówno dyszę pary, jak i wylot kawy po użyciu. Płukanie ręczne jest również zalecane, jeśli urządzenie nie było używane przez dłuższy czas.

1. Umieść pusty pojemnik pod dyszą parową i wylotem kawy.
2. W trybie gotowości naciśnij i przytrzymaj przyciski włączania/wyłączania (29) oraz przycisk gorącej wody (22).
3. Ekspres wyda dwa sygnały dźwiękowe, a przycisk gorącej wody zacznie migać. Zarówno dysza parowa, jak i wylot kawy dozują wtedy niewielką ilość wody, która jest używana do płukania.

Niebezpieczeństwo: wylewana woda jest gorąca. Unikaj kontaktu z wodą lub rozpryskami.

4. Po wypłukaniu urządzenie powróci do trybu czuwania.

Czyszczenie urządzenia

1. Odłącz kabel od zasilania.
2. Wylej wodę z tac ociekowych.
3. Użyj wilgotnej szmatki lub nieściernego środka czyszczącego, aby usunąć plamy z wody z urządzenia.

WAŻNE: Do czyszczenia urządzenia nie używaj żadnych ściernych środków czyszczących, odkamieniaczy ani octu.

Czyszczenie wylotu kawy mielonej

Kawa mielona może przyklejać się do ścianki wylotowej urządzenia po dłuższym użytkowaniu. Zaleca się częste czyszczenie wylotu, wykonując poniższe czynności, aby upewnić się, że urządzenie może nalewać kawę mieloną.

1. Naciśnij dolną część pokrywy bocznej.
2. Zdejmij pokrywę boczną.
3. Naciśnij boki jednostki przetwarzającej.
4. Wyjmij jednostkę przetwarzającą.
5. Opłucz jednostkę przetwarzającą pod bieżącą wodą. Niech całkowicie wyschnie.
6. Za pomocą szczoteczki do czyszczenia wyczyść wylot kawy mielonej i usuń z urządzenia wszelkie pozostałe fusy lub ziarna kawy. Rys. 18
7. Użyj szmatki, aby dokładnie wyczyścić wnętrze urządzenia. Wysuszyć urządzenie przed ponownym założeniem jednostki przetwarzającej i pokrywy. Rys. 19

6. ROZWIĄZYWANIE PROBLEMÓW

PROBLEM	PRAWDOPODOBNA PRZYCZYNA	MOŻLIWE ROZWIĄZANIA
Urządzenie nie działa.	Urządzenie nie jest podłączone do gniazdka elektrycznego.	Podłącz urządzenie i włącz je. Sprawdź kabel i wtyczkę.
Wielokrotne naciskanie przycisku panelu powoduje, że panel nie działa lub działa z opóźnieniem.	Urządzenie cierpi na zakłócenia elektromagnetyczne. Panel sterowania jest brudny.	Odłącz urządzenie. Uruchom ponownie urządzenie po kilku minutach. Wyczyść panel sterowania ściereczką.
Kawa nie jest wystarczająco gorąca.	Nie podgrzałeś filiżanki lub szklanki. Jednostka przetwarzająca jest za zimna.	Wypłucz urządzenie co najmniej 3 razy przed zrobieniem kawy.
Kawa nie wypływa, a przycisk gorącej wody miga.	W przewodach ekspresu do kawy jest powietrze.	Upewnij się, że zbiornik na wodę jest prawidłowo zainstalowany i zawiera wodę. Naciśnij przycisk gorącej wody, aż urządzenie zacznie nalewać wodę z dyszy pary.
Pierwsza przygotowana kawa jest kiepskiej jakości.	Pierwsze przejście młynka nie przesypuje wystarczającej ilości kawy do jednostki przetwarzającej.	Wyrzuć tę kawę. Poniższe kawy będą dobrej jakości.
Kawa nie pieni się lub jest bardzo lekka.	Ziarna kawy nie są świeże. Poziom mielenia jest bardzo gruby.	Zmień markę ziaren kawy i użyj odpowiedniej. Dostosuj poziom mielenia na drobniejszy podczas pracy młynka.
Przyciski nie reagują.	Nie naciskasz przycisków z przodu urządzenia.	Naciśnij dolną część przycisku od przodu urządzenia.
Urządzenie zbyt długo się nagrzewa.	Utworzyło się za dużo wapna.	Odkamienić urządzenie.

Zbiornik na wodę został wyjęty lub poziom wody jest bardzo niski, ale nie włącza się.	Obszar złącza zbiornika wody jest mokry.	Usuń wodę wokół złącza zbiornika wody.
Wewnętrzna tacka ociekowa mieści dużo wody.	Jest zbyt drobno zmielona kawa, która blokuje odpływ wody.	Podczas pracy młynka ustaw grubszy poziom mielenia kawy.
Kawa wypływa zbyt wolno lub kapie.	Jest zbyt drobno zmielona kawa, która blokuje odpływ wody.	Podczas pracy młynka ustaw grubszy poziom mielenia kawy.
Miga wskaźnik pustego pojemnika na ziarna kawy, ale w pojemniku są jeszcze ziarna kawy.	Wewnętrzny wylot kawy mielonej jest zablokowany.	Wykonaj czynności opisane w sekcji „Czyszczenie i konserwacja", aby wyczyścić wylot.
Dysza parowa nie spienia mleka.	Dziobek jest brudny, a otwór w nasadce lub metalowej rurce zatkany resztkami mleka.	Wykonaj czynności opisane w części „Czyszczenie i konserwacja", aby wyczyścić dyszę pary.

7. SPECYFIKACJA TECHNICZNA

Produkt: Cremmaet Vaporissima
Referencja: 01626
Moc: 1235-1470 W
Napięcie i frekwencja: 220-240 V, 50-60 Hz
Specyfikacje techniczne mogą ulec zmianie bez wcześniejszego powiadomienia w celu poprawy jakości produktu.
Wyprodukowano w Chinach | Zaprojektowano w Hiszpanii

8. RECYKLING URZĄDZEŃ ELEKTRYCZNYCH I ELEKTRONICZNYCH

Ten symbol oznacza, że zgodnie z obowiązującymi przepisami produkt i/lub baterię należy utylizować oddzielnie od odpadów domowych. Kiedy ten produkt osiągnie koniec okresu użytkowania, należy wyjąć baterie/akumulatory i przekazać go do punktu zbiórki wyznaczonego przez władze lokalne.
Aby uzyskać szczegółowe informacje na temat najbardziej odpowiedniego sposobu utylizacji sprzętu gospodarstwa domowego i / lub odpowiednich

baterii, konsument powinien skontaktować się z lokalnymi władzami.
Przestrzeganie powyższych wytycznych pomoże chronić środowisko.

9. GWARANCJA I SERWIS TECHNICZNY

Cecotec odpowie użytkownikowi lub konsumentowi końcowemu za wszelkie niezgodności występujące w momencie dostawy produktu na warunkach i terminach określonych w obowiązujących przepisach.
Zaleca się, aby naprawy były przeprowadzane przez wyspecjalizowany personel.
Jeśli wykryjesz incydent z produktem lub masz jakiekolwiek pytania, skontaktuj się z oficjalnym Serwisem Pomocy Technicznej Cecotec pod numerem telefonu +34 96 321 07 28.

10. COPYRIGHT

Prawa własności intelektualnej do tekstów tego podręcznika należą do CECOTEC INNOVACIONES, S.L. Wszelkie prawa zastrzeżone. Treść niniejszej publikacji nie może być w całości ani w części reprodukowana, przechowywana w systemie wyszukiwania, przekazywana lub rozpowszechniana w jakikolwiek sposób (elektroniczny, mechaniczny, fotokopiowanie, nagrywanie lub podobne) bez uprzedniej zgody CECOTEC INNOVACIONES, SL

1. ČÁSTI A SLOŽENÍ

Obr. 1

1. Vnější odkapávací miska
2. Vnitřní odkapávací miska
3. Nádoba na odpad
4. Nastavitelný výstup kávy
5. Kovová trubice
6. Kryt parní trysky
7. Napařovací hubice
8. Podsvícený indikátor páry
9. Kontrolní panel
10. Nádoba na zrnkovou kávu
11. Kryt nádoby na kávová zrna
12. Nádoba na vodu
13. Napájecí kabel
14. boční kryt
15. Zpracovatelská jednotka
16. Kartáč na čištění
17. Jehla

Kontrolní panel

Obr. 2

18. Tlačítko pro intenzivní kávu: připraví kávu s větším množstvím mleté kávy a menším množstvím vody.
19. Tlačítko měkké kávy: připraví kávu s menším množstvím mleté kávy a větším množstvím vody.
20. Tlačítko oblíbené kávy: připraví kávu s požadovanými parametry mleté kávy a vody.
21. Tlačítko páry.
22. Tlačítko horké vody.
23. Pokud ikona bliká: nízká hladina vody/není nainstalována nádrž na vodu.
24. Pokud ikona bliká: vložte kávová zrna.
25. Pokud ikona nesvítí: odpadní nádrž je plná.
    Pokud ikona bliká: vnitřní odkapávací miska/nádoba na odpad není nainstalována.
26. Pokud ikona svítí nepřerušovaně: procesorová jednotka není nainstalována nebo není nainstalována správně.
    Pokud ikona bliká: boční kryt je otevřený nebo není správně umístěn.
27. Pokud ikona svítí: musíte kávovar odvápnit.

Pokud ikona bliká: probíhá proces odstraňování vodního kamene.
28. Probíhá funkce vyprázdnění systému.
29. Tlačítko zapnutí/vypnutí.

Příslušenství
Spotřebič obsahuje tři sáčky čisticího prostředku pro proces odstraňování vodního kamene.

Poznámka
Grafika v této příručce je schematickým znázorněním a nemusí přesně odpovídat výrobku.

2. PŘED POUŽITÍM

- Tento spotřebič je zabalen v obalu určeném k ochraně během přepravy. Tento spotřebič je zabalen v obalu, který jej chrání během přepravy. Originální krabici a další obalové položky můžete uschovat na bezpečném místě, abyste zabránili poškození zařízení v případě potřeby přepravy v budoucnu. Pokud chcete obaly vyhodit, ujistěte se, že se jich zbavíte správným způsobem.
- Ujistěte se, že všechny díly a součásti jsou zahrnuty a v dobrém stavu. Pokud některý z nich chybí nebo není v dobrém stavu, neprodleně kontaktujte oficiální technický servis Cecotec.

3. INSTALACE

1. Odstraňte ze zařízení ochranné plasty, nálepky a jakýkoli jiný obalový materiál.
2. Umístěte spotřebič na bezpečný a stabilní povrch s přístupnou zásuvkou a minimální vzdáleností mezi stěnami spotřebiče a ostatními spotřebiči. Obr. 3
3. Naplňte nádržku na vodu vodou (viz část „Plnění nádržky na vodu“).
4. Naplňte zásobník na zrnkovou kávu zrnkovou kávou (viz část „Plnění zásobníku na zrnkovou kávu“).
5. Odviňte a narovnejte napájecí kabel a zasuňte zástrčku do zadní části spotřebiče. Zasuňte druhý konec napájecího kabelu do elektrické zásuvky s vhodným napětím.

4. FUNGOVÁNÍ

Příprava kávy
1. Ujistěte se, že odkapávací miska je umístěna pod výtokem kávy a že je v nádržce na vodu voda, a stisknutím tlačítka on/off zapněte spotřebič. Tlačítko horké vody začne blikat a spotřebič provede automatické opláchnutí a vytlačí vodu z parní trysky i výstupu kávy, tento proces můžete zrušit stisknutím tlačítka horké vody.

2. Na konci máchání se aktivují funkční tlačítka na ovládacím panelu (pohotovostní režim), což znamená, že přístroj je připraven k přípravě kávy.
3. Umístěte sklenici nebo šálek pod výpust kávy a nastavte výšku výpusti podle výšky nádoby. V závislosti na velikosti nádoby (výška a šířka) můžete vyjmout odkapávací misku, jak je znázorněno na obrázku 4.
4. V závislosti na chuti kávy, kterou chcete dosáhnout, stiskněte tlačítko pro intenzivní kávu (18) nebo jemnou kávu (19).
5. Tlačítko kávy, které stisknete, se rozsvítí, což znamená, že přístroj připravuje kávu.
6. Tlačítko kávy, které stisknete, se rozsvítí, což znamená, že přístroj připravuje kávu.

Rady
Použití tlačítka intenzivní kávy se doporučuje pro přípravu espressa, množství kávy můžete upravit každým tlačítkem (viz odstavec „Nastavení množství kávy/horké vody“).

Upozornění
Kávovar neprovede automatické proplachování, pokud je na krátkou dobu vypnutý. Tuto funkci můžete zakázat podle následujících kroků, pokud je povolena, nebo ji povolit, pokud je zakázána.

Krok 1: Odstraňte boční kryt.
Krok 2: Stiskněte tlačítko zapnutí/vypnutí, dokud zařízení nepípne.

Poznámka
Před prvním použitím vyčistěte vnitřek kávovaru stisknutím tlačítka horké vody.

Naplnění nádržky vodou
Když bliká, znamená to, že v nádrži na vodu je nízká hladina vody a je třeba nádržku naplnit.
1. Zvedněte nádržku na vodu, k tomu použijte víko jako rukojeť, jak je znázorněno na obrázku 5.
2. Vypláchněte nádržku na vodu pitnou vodou, naplňte nádržku až po značku Max a vložte ji zpět na spotřebič. Ujistěte se, že je správně umístěn.

Poznámka
Abyste zabránili přetečení vody ze zásobníku na vodu a poškození kávovaru, neplňte zásobník, pokud je částečně nebo úplně zasunutý do kávovaru. Obr. 6

DŮLEŽITÉ:
Nikdy neplňte nádržku na vodu horkou, vlažnou, perlivou vodou nebo jinou tekutinou, která by mohla poškodit nádrž a zařízení.

Plnění zásobníku na kávová zrna

Pokud bliká , znamená to, že je třeba naplnit zásobník na kávová zrna:
1. Sejměte kryt z nádoby na kávová zrna.
2. Opatrně nasypte kávová zrna.
3. Nasaďte uzávěr nádržky.

Důležité
Zásobník na kávová zrna plňte pouze přirozeně praženými kávovými zrny. Použití mleté, instantní, karamelizované kávy nebo jiného předmětu by mohlo spotřebič poškodit. Nikdy nepoužívejte nepraženou, praženou kávu nebo směs přírodní a pražené kávy.

Příprava napěněného mléka do kávy
Protože teplota páry je vyšší než teplota kávy espresso, měli byste kávu připravit před přípravou napěněného mléka. Jinak by to mohlo kávu spálit.

1. Kávu uvařte ve velkém hrnku nebo sklenici.
2. Do jiné nádoby přidejte požadované množství mléka.
3. Nasměrujte parní trysku na odkapávací misku.
4. Stiskněte tlačítko páry (21). Kontrolka páry bude blikat. Spotřebič se začne zahřívat a vyprazdňovat zbytkovou vodu do odkapávací misky.
5. Když kontrolka páry přestane blikat a zhasne, umístěte nádobku s mlékem pod parní trysku a vložte ji asi 3 cm hluboko do nádobky.
6. Stiskněte znovu tlačítko páry (21).
7. Nádobou protřepejte, zatímco zařízení vypouští páru.
8. Když mléko dosáhne potřebné teploty, začne se tvořit pěna. Poté znovu stiskněte tlačítko páry, abyste zastavili výstup páry.
9. K čištění krytu náustku a kovové trubice použijte vlhký hadřík (viz část „Denní čištění přístroje“).
10. Napěněné mléko nalijte do kávy.
11. Nyní si můžete vychutnat svou kávu.

Horká voda
Spotřebič může vydávat horkou vodu z parní trysky, pokud stisknete tlačítko horké vody (22). Tlačítko horké vody a kontrolka se rozsvítí, aby vás informovaly, že spotřebič vydává vodu. Když tlačítko horké vody a kontrolka zhasnou, voda je připravena. Funkci můžete kdykoli zastavit opětovným stisknutím tlačítka horké vody (22).

Funkce „Oblíbené“
Oblíbenou funkci můžete použít k uložení požadovaného množství jemné nebo silné kávy.
1. Nastavte si své oblíbené nastavení kávy.

a) Podržte tlačítko oblíbené funkce (20) po dobu 2 sekund. Tlačítka jemné kávy (19) a silné kávy (18) začnou blikat a tlačítko oblíbené funkce (20) začne svítit. Stiskněte svou oblíbenou možnost kávy, intenzivní (18) pro více mleté kávy nebo jemnou (19) pro méně.
b) Přístroj začne vydávat kávu. Podržte zvolené tlačítko (18 nebo 19) pro nastavení množství vody ve vaší kávě a uvolněním tlačítka zastavíte nalévání, když dosáhnete požadovaného množství. Kávovar dvakrát pípne a vrátí se do pohotovostního režimu a uloží použitá nastavení.
2. Chcete-li použít oblíbenou funkci:
a) Stiskněte tlačítko oblíbené funkce (20) a váš uložený oblíbený nápoj se vydá.

Vypnutí kávovaru
Chcete-li kávovar vypnout, stiskněte tlačítko zapnutí/vypnutí.

Automatické vypnutí
Zařízení má systém automatického vypnutí. V závislosti na zvoleném režimu bude mít spotřebič různou dobu automatického vypnutí (viz část „Režimy“).

Nastavení množství kávy/horké vody
Můžete uložit požadované množství vody pro jemnou nebo intenzivní kávu, stejně jako horkou vodu, od 25 ml do 250 ml.
1) Zatímco přístroj vaří kávu (buď lehkou nebo silnou) nebo vydává horkou vodu, stiskněte a podržte tlačítko pro vybranou možnost. Přístroj bude pokračovat ve výdeji zvoleného nápoje.
2) Když množství nápoje odpovídá požadovanému množství, přestaňte tlačítko mačkat. Kávovar dvakrát pípne, což znamená, že množství nápoje bylo uloženo.

Nastavení úrovně mletí
Úroveň mletí mlýnku můžete nastavit otáčením nastavovacího kolečka umístěného na nádobě na kávová zrna:
1) Zatímco bruska běží, můžete nastavením kotouče změnit. POZOR: Nikdy neměňte nastavení mlýnku, pokud mlýnek neběží, mohlo by dojít k poškození mlýnku.
2) Tečky na kotouči označují úroveň mletí. Obr. 7

Režimy
Kávovar má 3 různé režimy: výchozí režim, ECO režim a rychlý režim. V režimu ECO ušetří spotřebič více energie. V rychlém režimu může uživatel připravit kávu rychleji než ve výchozím režimu.

	Program ECO	Rychlý program	Výchozí režim
Světelný indikátor	Ne	Ano	Ano

Před infuzí*	Ano	Ne	Ano
Čas automatického vypnutí	10 min	30 min	20 min
Nastavení množství kávy/horké vody	Ano	Ano	Ano

***Poznámka:**
Funkce pre-infuze hydratuje mletou kávu ve spařovači malým množstvím vody před úplným extrahováním kávy. Funkce pre-infuze hydratuje mletou kávu ve spařovači malým množstvím vody před úplným extrahováním kávy.

1. Když je kávovar v pohotovostním režimu, stiskněte a podržte tlačítko zapnutí/vypnutí po dobu 5 sekund.
2. Na ovládacím panelu se zobrazí následující indikace pro různé režimy:

	Tlačítko horké vody (22)	Tlačítko silné kávy (18)	Tlačítko měkké kávy (19)
V režimu ECO	stabilní na	blikání	blikání
v rychlém režimu	blikání	stabilní na	blikání
Ve výchozím režimu	blikání	blikání	stabilní na

3. Stiskněte tlačítko horké vody (22) pro vstup do režimu ECO, tlačítko pro silnou kávu (18) pro vstup do rychlého režimu a tlačítko pro jemnou kávu (19) pro výchozí režim. Spotřebič dvakrát pípne, čímž oznámí, že jste zvolili jeden z výše uvedených režimů. (Poznámka: pokud stisknete tlačítko odpovídající již zvolenému režimu, kávovar nebude reagovat).
4. Pokud nechcete nastavení měnit, stiskněte znovu tlačítko zapnutí/vypnutí nebo počkejte asi 10 sekund, než se jednotka vrátí do pohotovostního režimu.

5. ČIŠTĚNÍ A ÚDRŽBA

Každodenní čištění zařízení
Správné čištění a údržba spotřebiče jsou důležité pro prodloužení jeho životnosti.
1. Odstraňte vnější odkapávací misku. Obr. 8
2. Vylijte vodu z odkapávací misky do dřezu a opláchněte ji vodou. Poté osušte odkapávací misku.
3. Vysuňte vnitřní odkapávací misku a nádobu na odpad. Obr. 9
4. Vyprázdněte odpadní nádrž a vyčistěte ji a vnitřní odkapávací misku vodou. Poté je osušte.

Poznámka: Pokud svítí trvale , musíte vyprázdnit odpadní nádrž.

5. Stisknutím spodní části bočního krytu jej sejměte. Obr. 10
6. Stisknutím bočních tlačítek uvolněte procesorovou jednotku a vyjměte ji. Obr. 11
7. Opláchněte procesní jednotku pitnou vodou. Poté procesní jednotku vysušte.
8. Vraťte procesor a boční kryt zpět do původní polohy.

Poznámka: Pokud se objeví trvale , znamená to, že procesorová jednotka není nainstalována nebo není správně usazena. Pokud ikona bliká, znamená to, že boční kryt není nasazen nebo není nasazen správně.

9. Umístěte odpadní nádobu na vnitřní odkapávací misku a dejte je zpět do původní polohy. Obr. 12

Poznámka: Pokud bliká , odpadní nádrž není nainstalována

10. Vraťte vnější odkapávací misku zpět do původní polohy. Obr. 13
11. Uvolněte uzávěr parní trysky otočením proti směru hodinových ručiček. Poté jej stáhněte dolů, abyste jej odstranili. Obr. 14
12. Zatažením za kovovou trubici dolů sejměte kryt trysky a kovovou trubici. Obr. 15
13. Očistěte kryt trysky a kovovou trubici pod horkou tekoucí vodou a pomocí přiložené jehly vyčistěte otvor. Obr. 16
14. Nainstalujte kovovou trubici zpět do uzávěru parní trysky. Poté zatlačte uzávěr trysky nahoru a otočte jej doprava, abyste jej zafixovali. Obr. 17

Odvápnění

Když se trvale rozsvítí, znamená to, že spotřebič potřebuje provést odvápnění. Spotřebič bude udržován v optimálních podmínkách, pokud tuto funkci provedete, když to pračka signalizuje, nebo častěji v závislosti na tvrdosti používané vody. Postupujte takto:

1. Úplně naplňte nádržku na vodu.
2. Do nádržky na vodu přidejte sáček čisticího prostředku, který je součástí výrobku.

DŮLEŽITÉ: K samočištění spotřebiče nepoužívejte ocet ani jiný nespecifický čisticí prostředek. Používejte pouze speciální čisticí prostředky pro kávovary. Použití jiného čisticího prostředku by mohlo zařízení poškodit.

3. Umístěte velkou nádobu pod výpust kávy.
4. V pohotovostním režimu stiskněte a podržte tlačítka On/Off (29) a Strong Coffee (18) po dobu 5 sekund. Přístroj zapípá a tlačítko pro silnou kávu bude blikat.
5. Stisknutím tlačítka intenzivní kávy (18) potvrďte zahájení procesu odstraňování vodního kamene. Chcete-li proces odvápnění zrušit a vrátit se do pohotovostního režimu, stiskněte tlačítko zapnutí/vypnutí (29).

Poznámka

Pokud proces odvápnění zrušíte, ikona nezmizí.

6. bude blikat, což znamená, že probíhá odstraňování vodního kamene.

Upozornění: Chraňte pokožku a další části těla před horkou vodou.

7. Po vypuštění veškeré vody ze zásobníku a tlačítko pro silnou kávu (18) bude blikat. Odstraňte veškerý zbývající čisticí roztok z vodní nádrže , opláchněte ji a znovu ji naplňte čistou vodou až po značku Max. Vyprázdněte sběrnou nádobu a umístěte ji zpět pod výtok kávy. Když nádržku na vodu znovu nainstalujete, vypne se. Spotřebič poté provede proces proplachování , při kterém nejprve vypustí polovinu nádrže vody a poté počká asi minutu, než vypustí zbytek vody v nádrži.
8. Po dokončení procesu máchání se spotřebič automaticky vypne.

Poznámka
Aby byl proces odvápnění dokončen, buďte během procesu trpěliví a ujistěte se, že se spotřebič automaticky vypnul.

Funkce vyprázdnění systému
Použití funkce vyprázdnění systému se doporučuje před delší dobou nečinnosti, pro ochranu zařízení před mrazem a před opravou zařízení.
1. V pohotovostním režimu stiskněte a podržte tlačítka On/Off (29) a Jemná káva (19) po dobu 5 sekund.
2. začne blikat.
3. Vyjměte nádržku na vodu ze spotřebiče. bude svítit trvale, což znamená, že se provádí funkce vyprázdnění systému. Chcete-li proces zrušit a vrátit se do pohotovostního režimu, můžete před vyjmutím nádržky na vodu stisknout tlačítko zapnutí/vypnutí.
4. Po dokončení funkce vyprázdnění systému se spotřebič automaticky vypne.

Důležité
Po provedení funkce vyprázdnění systému při opětovném použití kávovaru stiskněte před použitím kterékoli z funkcí tlačítko horké vody, dokud spotřebič nevypustí vodu.

Opláchněte rukou
Po použití můžete provést cyklus ručního máchání a vyčistit parní trysku i výstup kávy. Ruční oplachování se také doporučuje, pokud nebyl spotřebič delší dobu používán.
1. Umístěte prázdnou nádobu pod parní trysku a výstup kávy.
2. V pohotovostním režimu stiskněte a podržte tlačítka zapnutí/vypnutí (29) a tlačítko horké vody (22).
3. Kávovar dvakrát pípne a tlačítko horké vody bude blikat. Parní tryska i výstup kávy pak vypustí malé množství vody, která slouží k oplachu.

Nebezpečí: vypouštěná voda je horká. Zabraňte kontaktu s vodou nebo stříkající vodě.
4. Po opláchnutí se spotřebič vrátí do pohotovostního režimu.

Čištění zařízení
1. Odpojte kabel od zdroje napájení.
2. Vylijte vodu z odkapávacích misek.

3. K čištění vodních skvrn ze spotřebiče použijte vlhký hadřík nebo neabrazivní čisticí prostředek.

DŮLEŽITÉ: K čištění spotřebiče nepoužívejte žádné abrazivní čisticí prostředky, odvápňovač ani ocet.

Čištění výstupu mleté kávy

Mletá káva se může po delším používání přilepit na výstupní stěnu přístroje. Doporučuje se často čistit výstup podle následujících kroků, abyste zajistili, že přístroj bude moci vydávat mletou kávu.

1. Stiskněte spodní část bočního krytu.
2. Odstraňte boční kryt.
3. Stiskněte strany procesorové jednotky.
4. Vyjměte zpracovatelskou jednotku.
5. Opláchněte procesní jednotku pod tekoucí vodou. Nechjte ji úplně vyschnout.
6. Pomocí čisticího kartáčku vyčistěte výstup mleté kávy a odstraňte z přístroje zbytky kávové sedliny nebo zrnek. Obr. 18
7. K důkladnému vyčištění vnitřku spotřebiče použijte hadřík. Před opětovným nasazením procesní jednotky a víka zařízení zcela vysušte. Obr. 19

6. ŘEŠENÍ PROBLÉMŮ

PROBLÉM	MOŽNÉ PŘÍČINY	MOŽNÁ ŘEŠENÍ
Přístroj nefunguje.	Spotřebič není připojen k elektrické zásuvce.	Zapojte přístroj do zásuvky a zapněte jej. Zkontrolujte kabel a zástrčku.
Když opakovaně stisknete tlačítko panelu, panel nefunguje nebo funguje se zpožděním.	Zařízení trpí elektromagnetickým rušením. Ovládací panel je špinavý.	Vypněte zařízení. Restartujte zařízení po několika minutách. Očistěte ovládací panel hadříkem.
Káva není dostatečně horká.	Nepředehřáli jste šálek nebo sklenici. Procesní jednotka je příliš studená.	Před přípravou kávy přístroj alespoň 3x propláchněte.

Káva nevytéká a tlačítko horké vody bliká.	V potrubí kávovaru je vzduch.	Ujistěte se, že je nádrž na vodu správně nainstalována a obsahuje vodu. Stiskněte tlačítko horké vody, dokud spotřebič nevypustí vodu z parní trysky.
První připravená káva je nekvalitní.	První průchod mlýnkem nenasype do procesní jednotky dostatek kávy.	Vyhoďte tu kávu. Následující kávy budou kvalitní.
Káva nemá pěnu nebo je velmi světlá.	Kávová zrna nejsou čerstvá. Úroveň mletí je velmi hrubá.	Změňte značku kávových zrn a použijte vhodnou. Během provozu mlýnku nastavte stupeň mletí na jemnější.
Tlačítka neodpovídají.	Nestisknete tlačítka z přední strany zařízení.	Stiskněte spodní část tlačítka z přední strany zařízení.
Spotřebič se zahřívá příliš dlouho.	Vytvořilo se příliš mnoho vápna.	Odvápněte spotřebič.
Nádržka na vodu byla vyjmuta nebo je hladina vody velmi nízká, ale nelze ji zapnout.	Oblast konektoru vodní nádrže je mokrá.	Odstraňte vodu kolem konektoru nádrže na vodu.
Vnitřní odkapávací miska pojme hodně vody.	Mletá káva je příliš jemná a blokuje odtok vody.	Během provozu mlýnku nastavte stupeň mletí kávy na hrubší stupeň.
Káva se vydává příliš pomalu nebo kape.	Mletá káva je příliš jemná a blokuje odtok vody.	Během provozu mlýnku nastavte stupeň mletí kávy na hrubší stupeň.
Indikátor prázdného zásobníku na kávová zrna bliká, ale v zásobníku jsou stále kávová zrna.	Vnitřní výstup mleté kávy je ucpaný.	Při čištění zásuvky postupujte podle kroků v části „Čištění a údržba“.
Parní tryska nenapěňuje mléko.	Hubice je špinavá a otvor ve víčku hubice nebo kovové trubce je ucpaný zbytky mléka.	Při čištění parní trysky postupujte podle kroků v části „Čištění a údržba“.

7. TECHNICKÉ SPECIFIKACE

Produkt: Cremmaet Vaporissima
Reference: 01626
Výkon: 1235-1470 W
Napětí a frekvence: 220-240 V, 50-60 Hz
Technické specifikace se mohou změnit bez předchozího upozornění za účelem zlepšení kvality výrobku.
Vyrobeno v Číně | Navrženo ve Španělsku

8. RECYKLACE ELEKTRICKÝCH A ELEKTRONICKÝCH ZAŘÍZENÍ

Tento symbol označuje, že podle platných předpisů musí být výrobek a/nebo baterie likvidovány odděleně od domovního odpadu. Po skončení životnosti tohoto výrobku byste měli baterie/akumulátory vyjmout a odnést na sběrné místo určené místními úřady.
Podrobné informace o tom, jak správně likvidovat elektrická a elektronická zařízení a/nebo baterie, by měli spotřebitelé získat od místních úřadů.
Dodržování výše uvedených pokynů přispěje k ochraně životního prostředí.

9. ZÁRUKA A TECHNICKÝ SERVIS

Společnost Cecotec odpovídá konečnému uživateli nebo spotřebiteli za jakýkoli nesoulad, který existuje v době dodání výrobku za podmínek a ve lhůtách stanovených platnými předpisy. Doporučuje se, aby opravy prováděl kvalifikovaný personál.
Pokud zjistíte problém s výrobkem nebo máte jakékoli dotazy, obraťte se na oficiální technickou podporu společnosti Cecotec na čísle +34 96 321 07 28.

10. COPYRIGHT

Práva duševního vlastnictví k textům v této příručce patří společnosti CECOTEC INNOVACIONES, S.L. Všechna práva jsou vyhrazena. Obsah této publikace nesmí být vcelku ani po částech reprodukován, ukládán do vyhledávacího systému, přenášen nebo šířen jakýmkoli způsobem (elektronicky, mechanicky, fotokopírováním, nahráváním nebo podobně) bez předchozího souhlasu společnosti CECOTEC INNOVACIONES, S.L.

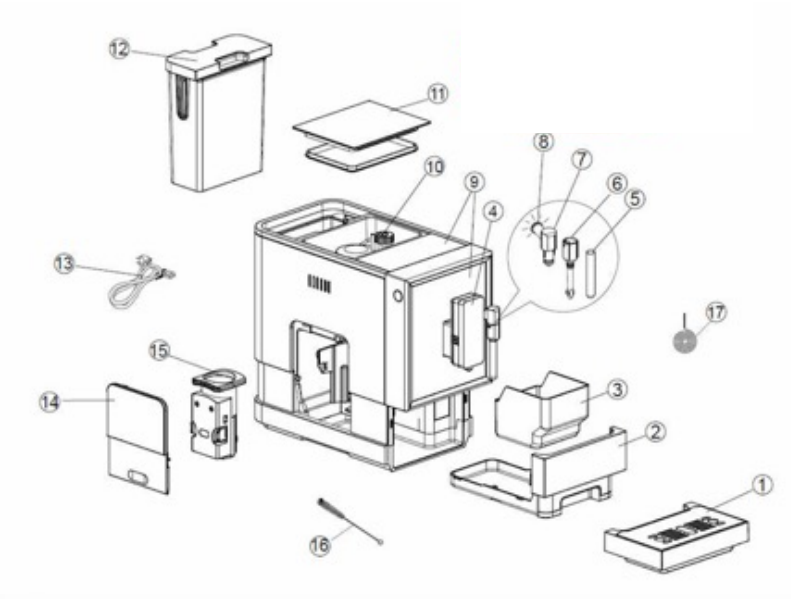

Fig./Img./Abb./Rys./Obr. 1

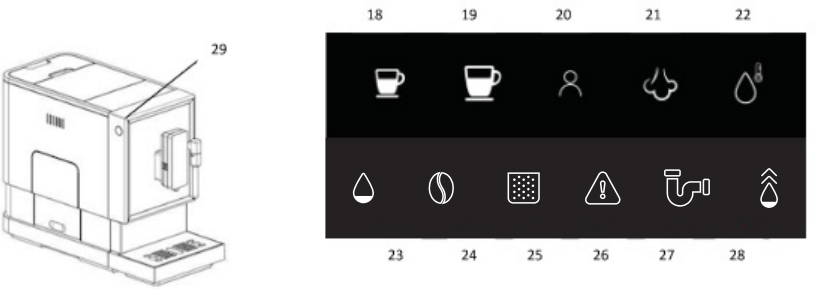

Fig./Img./Abb./Rys./Obr. 2

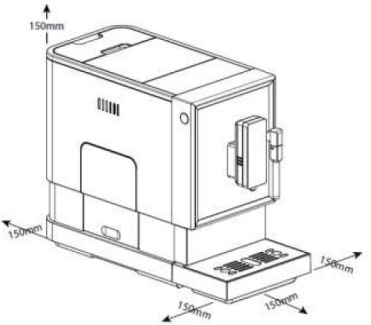

Fig./Img./Abb./Rys./Obr. 3

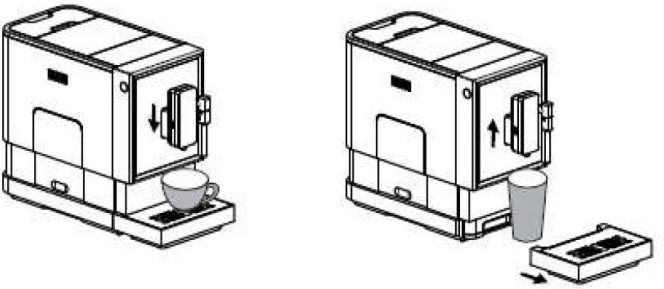

Fig./Img./Abb./Rys./Obr 4

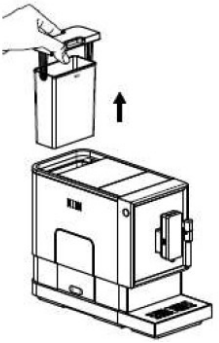

Fig./Img./Abb./Rys./Obr. 5

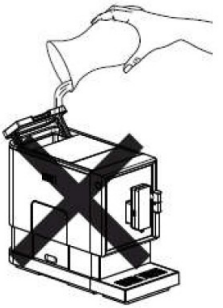

Fig./Img./Abb./Rys./Obr. 6

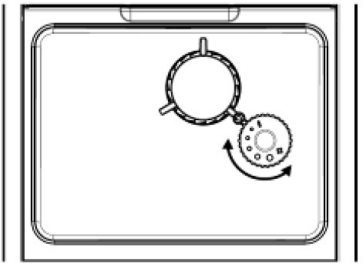

Fig./Img./Abb./Rys./Obr. 7

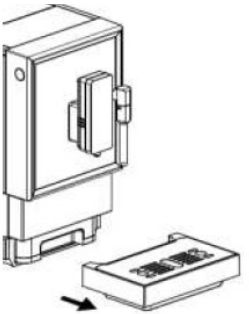

Fig./Img./Abb./Rys./Obr. 8

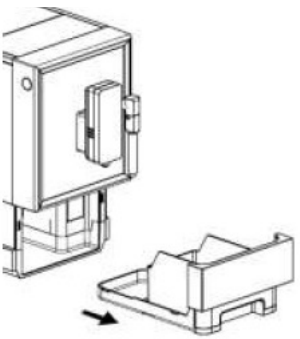

Fig./Img./Abb./Rys./Obr. 9

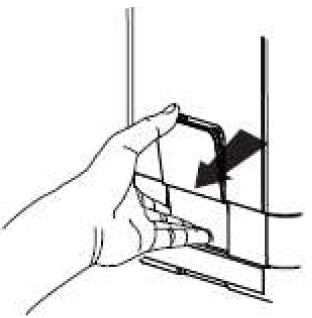

Fig./Img./Abb./Rys./Obr. 10

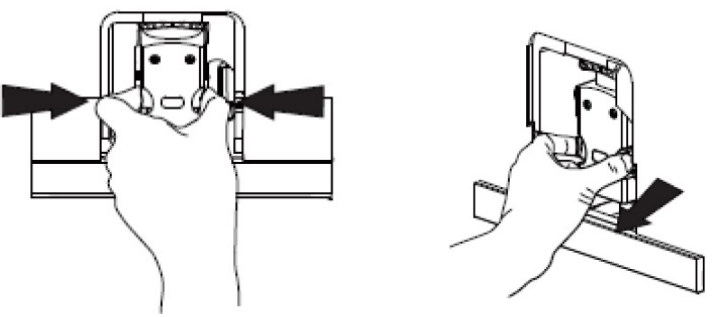

Fig./Img./Abb./Rys./Obr. 11

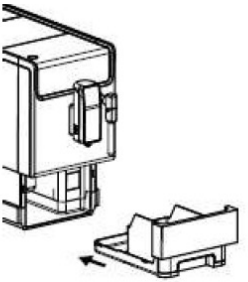

Fig./Img./Abb./Rys./Obr. 12

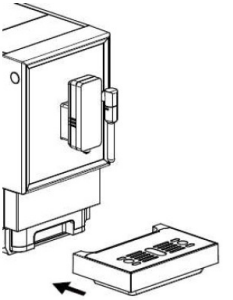

Fig./Img./Abb./Rys./Obr. 13

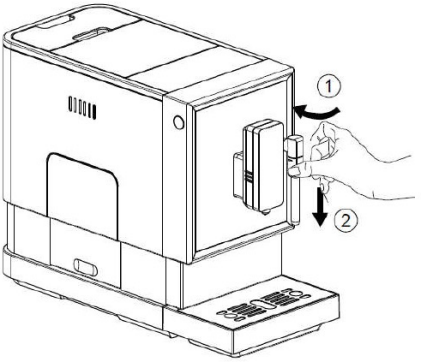

Fig./Img./Abb./Rys./Obr. 14

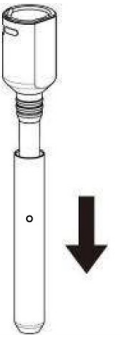

Fig./Img./Abb./Rys./Obr. 15

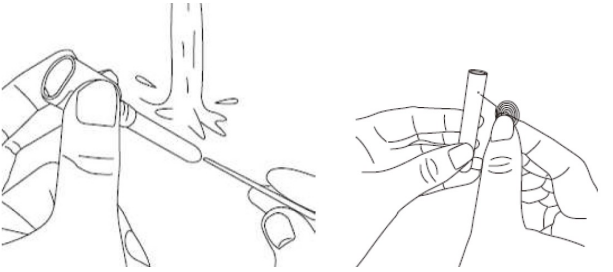

Fig./Img./Abb./Rys./Obr. 16

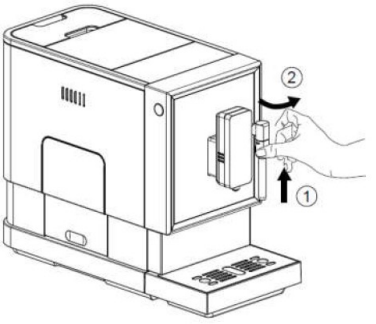

Fig./Img./Abb./Rys./Obr. 17

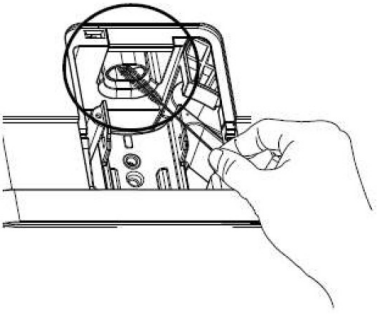

Fig./Img./Abb./Rys./Obr. 18

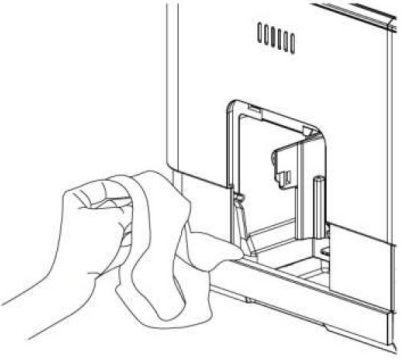

Fig./Img./Abb./Rys./Obr. 19

www.cecotec.es

Cecotec Innovaciones S. L.
Av. Reyes Católicos, 60
46910, Alfafar, Valencia, Spain

EA01220704