cecotec

PUREAROMA 500 SMART SAND/SUNLIGHT/SKY/GARNET/STONE/ WHITE WOODY/GREY WOODY/BLACK WOODY

Difusor de aromas con 500 ml de depósito/
Aroma diffuser with 500-ml tank

Manual de instrucciones
Instruction manual
Manuel d'instructions
Bedienungsanleitung
Manuale di istruzioni
Manual de instruções
Instrukcja obsługi
Návod k použití

Instrucciones de seguridad 4
Safety instructions 5
Instructions de sécurité 6
Sicherheitshinweise 7
Istruzioni di sicurezza 8
Instruções de segurança 9
Instrukcje bezpieczeństwa 11
Bezpečnostní pokyny 12

ÍNDICE

1. Piezas y componentes 14
2. Antes de usar 14
3. Funcionamiento 14
4. Limpieza y mantenimiento 15
5. Resolución de problemas 16
6. Especificaciones técnicas 17
7. Reciclaje de electrodomésticos 18
8. Garantía y SAT 18

INDEX

1. Parts and components 19
2. Before use 19
3. Operation 19
4. Cleaning and maintenance 20
5. Troubleshooting 21
6. Technical specifications 22
7. Disposal of old electrical appliances 22
8. Technical support service and warranty 22

SOMMAIRE

1. Pièces et composants 24
2. Avant utilisation 24
3. Fonctionnement 24
4. Nettoyage et entretien 26
5. Résolution de problèmes 27
6. Spécifications techniques 27
7. Recyclage des électroménagers 28
8. Garantie et SAV 28

INHALT

1. Teile und Komponenten 29
2. Vor dem Gebrauch 29
3. Bedienung 30
4. Reinigung und Wartung 31
5. Problembehebung 32
6. Technische Spezifikationen 32
7. Entsorgung von alten Elektrogeräten 33
8. Garantie und Kundendienst 33

INDICE

1. Parti e componenti 34
2. Prima dell'uso 34
3. Funzionamento 34
4. Pulizia e manutenzione 36
5. Risoluzione dei problemi 36
6. Specifiche tecniche 37
7.Riciclaggio di elettrodomestici 37
8.Garanzia e SAT 38

ÍNDICE

1. Peças e componentes 39
2. Antes de usar 39
3. Funcionamento 39
4. Limpeza e manutenção 41
5. Resolução de problemas 41
6. Especificações técnicas 42
7. Reciclagem de eletrodomésticos 42
8. Garantia e SAT 43

SPIS TREŚCI

1. Części i komponenty 44
2. Przed użyciem 44
3. Funkcjonowanie 45
4. Czyszczenie i konserwacja 46
5. Rozwiązywanie problemów 46
6. Specyfikacja techniczna 47
7. Recykling sprzętu AGD 47
8. Gwarancja i SAT 48

OBSAH

1. Části a složení 49
2. Před použitím 49
3. Fungování 49
4. Čištění a údržba 51
5. Řešení problémů 51
6. Technické specifikace 52
7. Recyklace elektrospotřebičů 52
8. Záruka a technický servis 53

INSTRUCCIONES DE SEGURIDAD

Lea las siguientes instrucciones atentamente antes de usar el producto. Guarde este manual para referencias futuras o nuevos usuarios.
No retuerza, doble, estire o dañe el cable de alimentación. Protéjalo de bordes afilados y fuentes de calor. No permita que el cable toque superficies calientes. No deje que el cable asome sobre el borde de la superficie o encimera.
Inspeccione el cable de alimentación regularmente en busca de daños visibles. Si el cable presenta daños, debe ser reparado por el Servicio de Asistencia Técnica oficial de Cecotec para evitar cualquier tipo de peligro.
Desconecte y apague el dispositivo antes de repararlo o limpiarlo.
Retire el agua restante dentro del depósito de agua después de cada uso y limpie el depósito con un paño suave.
Llene el depósito de agua usando el vaso medidor, no directamente.
Coloque el producto sobre una superficie plana y estable. No lo coloque sobre alfombras.
No toque ni utilice el dispositivo con las manos mojadas.
La concentración del vapor podría verse afectada por el tipo de agua, de humedad, la temperatura y la dirección del viento.
El producto solo se puede utilizar con aceite esencial natural 100 %. No utilice aquellos aceites que contengan químicos, especias o impurezas ya que podrían dañar el producto.
Mantenga el dispositivo alejado de la luz solar directa, de fuentes de calor y de aires acondicionados.
Utilice agua del grifo o embotellada.
No toque ni utilice el dispositivo con las manos mojadas.
No toque la pieza atomizadora.
Espere 60 minutos antes de reiniciar el dispositivo después de haberlo usado.
No mueva o cubra el producto mientras esté en funcionamiento.
Mantenga el producto alejado the dispositivos electrónicos como televisiones o equipos de música.
No encienda el dispositivo si el depósito está vacío.
No utilice el producto si emite un olor o ruido inusual. No permita que el vapor entre en contacto directo con muebles, tejidos, paredes u otros obstáculos.
No intente desmontar o reparar el producto por su cuenta. Contacte con el Servicio de Atención Técnica de Cecotec.
El aparato no debe ser usado por niños desde 0 hasta 8 años. Este electrodoméstico puede ser usado por niños a partir de 8 años de edad si están continuamente supervisados.
Este producto puede ser usado por personas con capacidades físicas, sensoriales o mentales reducidas, o con falta de experiencia

y conocimiento si están supervisados o han recibido instrucción concerniente al uso del aparato de una forma segura y entienden los riesgos que este implica.
Supervise a los niños para asegurarse de que no jueguen con el producto. Es necesario dar una supervisión estricta si el producto está siendo usado por o cerca de niños.

SAFETY INSTRUCTIONS

Read these instructions thoroughly before using the appliance. Keep this instruction manual for future reference or new users.
Do not twist, bend, strain, or damage the power cord in any way. Protect it from sharp edges and heat sources. Do not let it touch hot surfaces. Do not let the cord hang over the edge of the surface.
Check the power cord regularly for visible damage. If the cord is damaged, it must be replaced by the official Technical Support Service of Cecotec, in order to avoid any type of danger.
Always unplug the device before cleaning it.
Pour out the remaining water inside the water tank after each use and wipe the tank with a soft cloth.
Fill the water tank using the measuring cup, not directly from the tap.
Place the product on a flat, stable surface. Do no place it on carpets.
Do not touch the device with wet hands.
The steam concentration may be affected by the type of water, humidity, temperature and wind direction.
The product can only be used with 100 % natural essential oil. Do not use those containing chemicals, spices or impurities as these could cause product damage.
Keep the device away from direct sunshine, heat sources, air conditioner or fans.
Use tap or bottled water only.
Do not touch the device with wet hands.
Do not touch the atomization piece.
Wait 60 minutes before restarting the device again after using it.
Do not move or cover the product while it is operating.
Keep the product away from electrical appliances such as TVs or music equipment.
Do not turn the device on if the tank is empty.
Do not operate the product if it emits unusual smells or sounds. Do not allow steam to come into direct contact with furniture, clothing, walls or other obstacles.
Do not try to disassemble or repair the product by yourself. Contact the Technical Support Service of Cecotec.
The appliance is not intended to be used by children under the age of 8. It can be used by children over the age of 8, as long as they are given continuous supervision.

This appliance is not intended to be used by persons with reduced physical, sensory, or mental capabilities, or lack of experience or knowledge, unless they have been given supervision or instruction concerning the use of the appliance in a safe way by a person responsible for their safety, and understand the hazards involved.
Supervise young children to make sure that they do not play with the appliance. Close supervision is necessary when the appliance is being used by or near children.

INSTRUCTIONS DE SÉCURITÉ

Veuillez lire les instructions suivantes avec attention avant d'utiliser l'appareil. Gardez bien ce manuel pour de futures références ou pour tout nouvel utilisateur.
Ne tordez pas, ne pliez pas, n'étirez pas et n'abîmez pas le câble d'alimentation. Protégez-le des bords pointus et des sources de chaleur. Ne laissez pas le câble toucher des surfaces chaudes ni dépasser de la surface ou du plan de travail.
Inspectez le câble d'alimentation régulièrement pour rechercher des dommages visibles. S'il présente des dommages, il doit être réparé par le Service Après-Vente Officiel de Cecotec pour éviter tout type de danger.
Éteignez et débranchez l'appareil de la prise de courant avant de le nettoyer.
Videz l'eau restante du réservoir après chaque utilisation et nettoyez celui-ci avec un chiffon doux.
Remplissez le réservoir d'eau en utilisant le verre mesureur.
Placez le produit sur une surface plate et stable. Ne le placez pas sur des tapis.
Ne touchez pas et n'utilisez pas l'appareil avec les mains mouillées.
La concentration de la vapeur peut être affectée par le type d'eau, l'humidité, la température et la direction du vent.
Le produit peut être utilisé uniquement avec de l'huile essentielle 100 % naturelle. N'utilisez pas d'huiles qui contiennent des produits chimiques, des épices ou impuretés car elles pourraient abîmer le produit.
Maintenez le produit éloigné de la lumière directe du soleil, des sources de chaleur et des climatiseurs.
Utilisez l'eau du robinet ou de l'eau en bouteille.
Ne touchez pas et n'utilisez pas l'appareil avec les mains mouillées.
Ne touchez pas la pièce qui pulvérise.
Attendez 60 minutes avant de redémarrer l'appareil appareil après l'avoir utilisé.
Ne déplacez ni ne recouvrez le produit pendant qu'il est en fonctionnement.
Maintenez le produit éloigné des appareils électroniques comme les

télévisions ou du matériel pour la musique.
N'allumez pas l'appareil si le réservoir est vide.
N'utilisez pas le produit s'il émet une odeur ou un bruit inhabituels. Ne laissez pas la vapeur entrer en contact direct avec des meubles, des tissus, des murs ou autres obstacles.
N'essayez pas de démonter ni de réparer vous-même le produit. Contactez le Service Après-Vente Officiel de Cecotec.
L'appareil ne doit pas être utilisé par des enfants de 0 à 8 ans. Il peut être utilisé par des enfants de 8 ans et plus s'ils sont surveillés constamment.
Cet appareil peut être utilisé par des personnes aux capacités physiques, mentales ou sensorielles réduites, ou sans expérience ni connaissances si elles sont surveillées et/ou ont reçu les informations nécessaires à sa correcte utilisation et qu'elles ont bien compris les risques qu'il implique.
Surveillez les enfants pour vous assurer qu'ils ne jouent pas avec l'appareil. Une surveillance stricte est nécessaire si le produit est utilisé par ou à côté des enfants.

SICHERHEITSHINWEISE

Lesen Sie die folgenden Hinweise aufmerksam durch, bevor Sie das Produkt verwenden. Bewahren Sie die Bedienungsanleitung zum Nachschlagen oder für künftige Benutzer gut auf.
Das Netzkabel darf nicht verdreht, verbogen oder zu stark gezogen bzw. belastet oder beschädigt werden. Schützen Sie es von scharfen Kanten und Wärmequellen. Lassen Sie niemals den Kabel mit wärmen Oberflächen Kontakt kommen. Lassen Sie das Kabel nicht über den Rand der Oberfläche oder der Arbeitsplatte hinausragen.
Überprüfen Sie das Netzkabel regelmäßig auf sichtbare Schäden. Wenn das Kabel beschädigt ist, muss es durch den offiziellen Technischen Kundendienst von Cecotec ersetzt werden, um Sach- und Personenschäden zu vermeiden.
Schalten Sie das Gerät aus und ziehen Sie es aus der Steckdose, bevor Sie es reinigen oder reparieren lassen.
Entfernen Sie nach jedem Gebrauch das restliche Wasser im Wassertank und reinigen Sie den Tank mit einem weichen Tuch.
Füllen Sie den Wassertank mit dem Messbecher, nicht direkt.
Stellen Sie das Gerät auf eine flache, stabile Oberfläche. Nicht auf Teppiche legen.
Berühren bzw. verwenden Sie das Gerät nicht mit nassen bzw. bloßen Händen.
Die Konzentration des Dampfes könnte durch die Art des Wassers, die Feuchtigkeit, die Temperatur und die Windrichtung beeinflusst werden.
Das Produkt kann nur mit 100% natürlichem ätherischen Öl verwendet werden. Verwenden Sie keine Öle, die Chemikalien, Gewürze oder

Verunreinigungen enthalten, da diese das Produkt beschädigen können.
Halten Sie das Gerät von direkter Sonneneinstrahlung, Wärmequellen und Klimaanlagen fern.
Verwenden Sie Leitungswasser oder Flaschenwasser.
Berühren bzw. verwenden Sie das Gerät nicht mit nassen bzw. bloßen Händen.
Berühren Sie das Sprühstück nicht.
Warten Sie 60 Minuten, bevor Sie das Gerät nach dem Gebrauch wieder einschalten.
Bewegen oder bedecken Sie das Produkt nicht, während es in Betrieb ist.
Halten Sie das Produkt von elektronischen Geräten wie Fernsehern oder Stereoanlagen fern.
Schalten Sie das Gerät nicht ein, wenn der Behälter leer ist.
Verwenden Sie das Produkt nicht, wenn es einen ungewöhnlichen Geruch oder Lärm abgibt. Lassen Sie den Dampf nicht in direkten Kontakt mit Möbeln, Stoffen, Wänden oder anderen Hindernissen kommen.
Versuchen Sie nicht, das Produkt selbst zu reparieren. Kontaktieren Sie mit den technischen Kundendienst von Cecotec.
Das Gerät darf von Kindern unter 8 Jahren nicht benutzt werden. Es darf von Kindern ab 8 Jahren benutzt werden, sofern sie unter ständiger Beaufsichtigung während der Nutzung stehen.
Dieses Gerät darf von Personen mit eingeschränkter körperlicher, sensorischer oder geistiger Leistungsfähigkeit oder fehlender Erfahrung bzw. fehlenden Kenntnissen verwendet werden, es sei denn, sie werden bei der Benutzung durch eine verantwortliche Person beaufsichtigt oder ihnen eine Einweisung im ordnungsgemäßen und sicheren Umgang gegeben wurde und sie die mit dem Gerät verbundenen Risiken verstanden haben und richtig einschätzen können.
Beaufsichtigen Sie kleine Kinder, um sicher zu stellen, dass sie nicht mit dem Gerät spielen. Eine besondere genaue und konsequente Beaufsichtigung ist geboten, wenn das Gerät in der Nähe von Kindern verwendet wird.

ISTRUZIONI DI SICUREZZA

Leggere le istruzioni d'uso e sicurezza prima di usare il prodotto. Conservare questo manuale per consultazioni future o nuovi utenti.
Non torcere, piegare, tendere o danneggiare l'alimentatore. Proteggero da bordi affilati e fonti di calore. Evitare il contatto del cavo con superfici calde. Non lasciare che il cavo fuoriesca dal bordo della superficie o piano da cucina.

Ispezionare regolarmente il cavo di alimentazione in cerca di danni visibili. Se il cavo presenta danni, dovrà essere riparato contattare con il servizio di Assistenza Tecnica di Cecotec.
Scollegare e spegnere il dispositivo prima di ripararlo o pulirlo.
Ritirare l'acqua rimanente all'interno del serbatoio d'acqua dopo ogni uso e pulire il serbatoio con un panno morbido.
Riempire il serbatoio d'acqua usando il dosatore, non direttamente.
Collocare il prodotto su di una superficie piatta e stabile. Non collocare sopra tappeti.
Non toccare né utilizzare il dispositivo con le mani bagnate.
La concentrazione del vapore potrebbe ripercuotere sul tipo d'acqua, di umidità, temperatura e direzione del vento.
Il prodotto può essere utilizzato con olio essenziale naturale al 100%. Non utilizzare oli che contengano sostanze chimiche, spezie o impurità che potrebbero danneggiare il prodotto.
Mantenere il prodotto lontano da luce solare diretta, da fonti di calore e di aria condizionata.
Utilizzare acqua del rubinetto o imbottigliata.
Non toccare né utilizzare il dispositivo con le mani bagnate.
Non toccare la parte atomizzatrice.
Attendere 60 minuti prima di riavviare il dispositivo dopo l'uso.
Non muovere o coprire il prodotto mentre è in funzionamento.
Mantenere il dispositivo lontano da dispositivi elettronici come televisori o impianti audio.
Non accendere il dispositivo se il serbatoio è vuoto.
Non utilizzare il prodotto se emette un odore o rumore non usuale.
Evitare che il vapore entri a contatto con mobili, tessuti, pareti o altri ostacoli.
Non tentare di smontare o riparare il prodotto per conto proprio. Contattare il Servizio di Assistenza Tecnica di Cecotec.
L'apparato non deve essere usato da bambini da 0 a 8 anni. Questo elettrodomestico può essere usato da bambini a partire dagli 8 anni di età sotto la sorveglianza continua di un adulto.
Questo prodotto può essere usato da persone con capacità fisiche, sensoriali o mentali limitate, o con mancanza di esperienza e conoscenza solo sotto supervisione o avendo ricevuto istruzioni riguardanti l'uso dell'apparato in modo sicuro e comprendono i rischi che lo stesso implica.
Sorvegliare i bambini per assicurarsi che non giochino con il prodotto. È necessario sorvegliare rigidamente nel caso in cui il prodotto venga utilizzato da o vicino a bambini.

INSTRUÇÕES DE SEGURANÇA

Leia as seguintes instruções atentamente antes de usar o produto. Guarde este manual para referências futuras ou novos utilizadores.
Não torça, dobre, estique ou danifique o cabo de alimentação.

Proteja-o de bordas afiadas e fontes de calor. Não permita que o cabo toque superfícies quentes. Não deixe que o cabo se aproxime da superfície do produto ou da bancada.
Inspecione o cabo de alimentação regularmente em busca de danos visíveis. Se o cabo apresentar danos, deve ser reparado pelo Serviço de Assistência Técnica Oficial da Cecotec para evitar qualquer tipo de perigo.
Desligue e desconecte da corrente elétrica antes de limpá-lo ou repará-lo.
Remova qualquer água restante no depósito de água após cada utilização e limpe o tanque com um pano macio.
Encha o depósito de água utilizando o copo doseador, não diretamente.
Coloque o produto sobre uma superfície plana e estável. Não o coloque sobre tapetes.
Não toque nem use o dispositivo com as mãos molhadas.
A concentração de vapor pode ser afetada pelo tipo de água, humidade, temperatura e direção do vento.
O produto só pode ser utilizado com óleo essencial 100% natural. Não utilize óleos que contenham produtos químicos, especiarias ou impurezas, pois podem danificar o produto.
Mantenha o dispositivo afastado da luz solar direta, fontes de calor e aparelhos de ar condicionado.
Utilize água da torneira ou engarrafada.
Não toque nem use o dispositivo com as mãos molhadas.
Não toque no atomizador.
Aguarde 60 minutos antes de reiniciar o dispositivo após a sua utilização.
Não mova o produto enquanto estiver em funcionamento.
Mantenha o produto longe de dispositivos eletrónicos tais como televisores ou equipamentos de música.
Não ligue o dispositivo se o depósito estiver vazio.
Não utilize o produto se este emitir um odor ou ruído invulgar. Não permitir que o vapor entre em contacto direto com mobiliário, tecidos, paredes ou outros obstáculos.
Não tente desmontar ou reparar o produto por conta própria. Contacte com o Serviço de Assistência Técnica de Cecotec.
O aparelho não deve ser usado por crianças de 0 a 8 anos. Este aparelho pode ser usado por crianças de 8 anos se estiveram continuamente sob supervisão.
Este produto pode ser usado por pessoas com capacidades físicas, sensoriais ou mentais reduzidas, ou com falta de experiência e conhecimento se estão supervisionados ou tenham recebido instruções concernentes ao uso do aparelho de uma forma segura e entendem os riscos que este implica.
Supervisione as crianças de que não brinquem com o produto. É necessário dar supervisão estrita se o produto estiver a ser usado perto ou por crianças.

INSTRUKCJE BEZPIECZEŃSTWA

Przed użyciem produktu należy uważnie przeczytać poniższe instrukcje. Zachowaj tę instrukcję do przyszłego użytku lub nowych użytkowników.
Nie zginaj, nie zginaj, nie rozciągaj ani nie uszkadzaj przewodu zasilającego. Chroń go przed ostrymi krawędziami i źródłami ciepła. Nie pozwól, aby przewód dotykał gorących powierzchni. Nie pozwól, aby przewód zwisał z krawędzi blatu lub powierzchni.
Regularnie sprawdzaj przewód zasilający pod kątem widocznych uszkodzeń. Jeśli kabel jest uszkodzony, musi zostać naprawiony przez oficjalny serwis pomocy technicznej Cecotec, aby uniknąć wszelkiego rodzaju zagrożeń.
Przed czyszczeniem wyłącz urządzenie i odłącz je od gniazdka elektrycznego.
Usuń pozostałą wodę ze zbiornika po każdym użyciu i wyczyść zbiornik miękką szmatką.
Napełnij zbiornik na wodę za pomocą miarki, a nie bezpośrednio.
Umieść produkt na płaskiej i stabilnej powierzchni. Nie umieszczaj go na dywanach.
Nie dotykaj ani nie obsługuj urządzenia mokrymi rękami.
Na stężenie par może mieć wpływ rodzaj wody, wilgotność, temperatura i kierunek wiatru.
Produkt można stosować tylko z 100% naturalnym olejkiem eterycznym. Nie używaj tych olejów, które zawierają chemikalia, przyprawy lub zanieczyszczenia, ponieważ mogą uszkodzić produkt.
Trzymaj urządzenie z dala od bezpośredniego światła słonecznego, źródeł ciepła i klimatyzatorów.
Używaj wody z kranu lub butelkowanej.
Nie dotykaj ani nie obsługuj urządzenia mokrymi rękami.
Nie dotykaj części atomizera.
Po użyciu odczekaj 60 minut przed ponownym uruchomieniem urządzenia.
Nie przesuwaj ani nie zakrywaj produktu w trakcie jego działania.
Produkt należy trzymać z dala od urządzeń elektronicznych, takich jak telewizory lub sprzęt muzyczny.
Nie włączaj urządzenia, jeśli zbiornik jest pusty.
Nie używaj produktu, jeśli wydziela on nietypowy zapach lub hałas.
Nie pozwól, aby para miała bezpośredni kontakt z meblami, tkaninami, ścianami lub innymi przeszkodami.
Nie próbuj samodzielnie rozmontowywać lub naprawiać produktu. Skontaktuj się z serwisem technicznym Cecotec.
Z urządzenia nie powinny korzystać dzieci w wieku od 0 do 8 lat. Z tego urządzenia mogą korzystać dzieci w wieku od 8 lat, jeżeli są pod stałym nadzorem.

Ten produkt może być używany przez osoby o ograniczonych zdolnościach fizycznych, sensorycznych lub umysłowych lub bez doświadczenia i wiedzy, jeśli są one nadzorowane lub otrzymały instrukcje dotyczące bezpiecznego korzystania z urządzenia i rozumieją związane z tym ryzyko.
Nadzoruj dzieci, aby upewnić się, że nie bawią się produktem. Konieczny jest ścisły nadzór, jeśli produkt jest używany przez dzieci lub w ich pobliżu.

BEZPEČNOSTNÍ POKYNY

Před použitím přístroje si pozorně přečtěte následující bezpečnostní pokyny. Uchovejte tento manuál pro pozdější použití nebo pro nové uživatele.
Neotáčejte, neohýbejte, nenatahujte ani jinak nepoškozujte napájecí kabel. Chraňte ho před ostrými hranami a zdroji tepla. Nedovolte, aby se kabel dotýkal horkých povrchů. Nedovolte, aby kabel visel přes okraj pracovní desky.
Pravidelně kontrolujte přívodový kabel, abyste zjistili viditelná poškození. Pokud je kabel poškozen, musí být opraven u oficiálního technického servisu Cecotec, aby se tak předešlo jakýmkoli nebezpečím.
Vypněte přístroj, odpojte ho z elektrické sítě, než ho začnete čistit nebo opravovat.
Po každém použití odstraňte zbývající vodu z nádrže na vodu a vyčistěte ji měkkým hadříkem.
Naplňte nádržku na vodu pomocí odměrky, ne přímo.
Umístěte produkt na rovný, suchý a stabilní povrch. Nedávejte ho na koberce.
Nedotýkejte se zástrčky nebo přístroje mokrýma rukama.
Koncentraci páry může ovlivnit typ vody, vlhkost, teplota a směr větru.
Produkt lze použít pouze se 100% přírodním éterickým olejem. Nepoužívejte oleje, které obsahují chemikálie, koření nebo nečistoty, protože by mohly poškodit produkt.
Chraňte zařízení před přímým slunečním světlem, zdroji tepla a klimatizací.
Použijte vodovodní nebo balenou vodu.
Nedotýkejte se zástrčky nebo přístroje mokrýma rukama.
Nedotýkejte se stříkacího kusu.
Po použití počkejte 60 minut, než zařízení restartujete.
Je-li produkt v provozu, nepohybujte s ním a nezakrývejte jej.
Udržujte produkt mimo dosah elektronických zařízení, jako jsou televizory nebo hudební zařízení.
Nezapínejte zařízení, pokud je nádrž prázdná.
Nepoužívejte produkt, pokud vydává neobvyklý zápach nebo hluk.
Zabraňte přímému kontaktu páry s nábytkem, tkaninami, stěnami

nebo jinými překážkami.
Nepokoušejte se opravit přístroj vlastními silami. Kontaktujte Asistenční technický servis Cecotec.
Přístroj by neměl být používán dětmi do 8mi let. Tento přístroj může být používán dětmi od 8mi let, pokud jsou pod neustálým dozorem.
Tento produkt může být používán osobami s mentálním, fyzickým nebo senzorickým omezením, nebo osobami, kterým chybí zkušenost nebo znalost, pokud jsou pod dohledem nebo jim bylo vysvětleno bezpečné fungování přístroje a rozumí nebezpečím, které z tohoto používání plynou.
Dohlížejte na děti, abyste se ujistili, že si s přístrojem nehrají. Je naprosto nezbytné na přístroj dohlížet, pokud je používán v blízkosti dětí nebo přímo dětmi.

1. PIEZAS Y COMPONENTES

Fig. 1
1. Salida de vapor
2. Tapa
3. Botón de luz
4. Botón de encendido
5. Pantalla
6. Botón de vapor/Temporizador
7. Botón de alarma

Fig. 2
1. Hora
2. Temporizador
3. Alarma
4. Velocidades nebulizador

Fig. 3
1. Salida de drenaje
2. Depósito de agua
3. Cuerpo principal
4. Marca de cantidad de agua
5. Salida de aire

Fig. 4
1. Entrada de aire
2. Toma de corriente
3. Salida de agua

2. ANTES DE USAR

Saque el producto de la caja.
Retire todo el material de embalaje. Guarde la caja original.
Asegúrese de que todos los componentes están incluidos, y si faltara alguno o no estuvieran en buen estado, contacte con el Servicio de Atención Técnica oficial de Cecotec inmediatamente.

3. FUNCIONAMIENTO

La cantidad e intensidad de vapor puede variar. Esto no es inusual ni debe considerarse un fallo.
Factores como el tipo de agua, la humedad, temperatura y corrientes de aire pueden influir.

El dispositivo se apagará automáticamente cuando se quede sin agua.
Utilice solamente aceites esenciales 100% naturales. Si los aceites contienen alguna sustancia química o impureza, pueden causar daños al producto.

Coloque el producto sobre una superficie plana y retire la tapa superior.
Fig. 5
Conecte el adaptador de corriente a la toma del producto.
Fig. 8
Utilice un vaso medidor para verter agua o aceites esenciales en el dispositivo. No utilice agua hirviendo y no intente llenar el dispositivo mientras esté en funcionamiento. Luego, añada 2 o 3 gotas de aceite esencial por cada 100 ml.
Fig. 7
Utilice la tapa superior para cerrar el producto de nuevo. El dispositivo no debe ponerse en funcionamiento estando el depósito vacío.
Fig. 8
Conecte el cable de alimentación a una toma de corriente.

Descripción de los botones
Botón On/off
El dispositivo emitirá un zumbido dos veces después de ser encendido y empezará a emitir niebla.
Manténgalo pulsado brevemente para apagar el dispositivo.
El modo intermitente funciona cada 10 segundos.

Botón de luz
Pulse el botón una vez para encender la luz del producto. El color cambiará automáticamente. Hay 7 colores. Pulse el botón 10 veces para apagar esta luz.
Manténgalo pulsado brevemente para apagar la luz LED.

Botón de vapor/Temporizador
Pulse este botón una vez para que el dispositivo emita vapor a intensidad media. El dispositivo emitirá un zumbido.
Pulse el botón otra vez para aumentar la intensidad de la emisión de vapor. El dispositivo emitirá otro zumbido.
Púlselo otra vez para que deje de emitir vapor.
Mantenga pulsado este botón para cambiar a la interfaz del temporizador y configurar una alarma.

Botón de alarma
Mantenga pulsado este botón y la pantalla cambiará. Seleccione la hora a la que sonará la alarma usando los botones izquierdo y derecho. Puede tener activas tres alarmas al mismo tiempo, a diferentes horas.
Si desea cancelar una alarma, mantenga pulsado sobre ella para cancelarla.

4. LIMPIEZA Y MANTENIMIENTO

Desconecte el dispositivo de la toma de corriente y permita que se enfríe antes de limpiarlo.
Utilice un paño suave y húmedo para limpiar la superficie del producto.
Nunca sumerja el dispositivo en agua o en otros líquidos.
No utilice esponjas, polvos o productos de limpieza abrasivos para limpiar el producto.

Mantenimiento
Tras cada 5 o 6 usos, siga los siguientes pasos para limpiar el producto:
Desconecte el producto de la toma de corriente y retire la tapa superior.
Vierta el agua restante a través de la boquilla de vaciado.
Utilice un paño suave y húmedo con un poco de producto de limpieza para limpiar el exterior del difusor.
Para evitar que entre agua en la salida de aire, vierta el agua como se muestra en la siguiente imagen.
Fig. 9
No utilice ácidos o detergentes enzimáticos para limpiar el dispositivo, ya que podrían causar fallos de funcionamiento.

Pérdidas de agua accidentadas
En caso de que el dispositivo vuelque o vuelque mientras se está usando, siga estos pasos para evitar una fuga:
Desenchufe el dispositivo de la corriente y retire la tapa.
Vierta el agua que quede dentro del depósito de agua.
Agite el dispositivo con delicadeza para drenar el agua y déjelo secar al aire durante al menos 24 horas.

5. RESOLUCIÓN DE PROBLEMAS

Problema	Causa	Solución
La unidad no se enciende ni apaga.	No hay suficiente agua en el depósito.	Añada agua al depósito.
	El cable de alimentación no está conectado correctamente.	Desconecte el cable de alimentación, compruebe el estado del cable y conéctelo de nuevo.

El producto no emite vapor o un vapor inusual.	No hay suficiente o hay demasiada agua en el depósito.	Añada la cantidad correcta de agua (no exceda la marca de max.).
	El depósito de agua está sucio.	Siga los pasos de "Limpieza y mantenimiento".
	La entrada de aire o la base del producto están sucias.	Limpie la entrada de aire y la base del producto para eliminar posibles bloqueos.
El producto pierde agua.	La tapa superior y la tapa interior no están colocadas correctamente.	Retire la tapa superior y la interior para que el vapor pueda salir e instale las partes de nuevo en su posición correcta.
	La temperatura es demasiado baja o el ambiente es demasiado húmedo y el vapor se condensa creando pequeñas gotas de agua.	No ponga el producto en funcionamiento en condiciones de humedad o frío.

6. ESPECIFICACIONES TÉCNICAS

Referencia del producto: 05634/05635/05636/05637/05638/05639/05640/05641
Producto: PureAroma 500 Smart Sand_SunLight_Sky_Garnet_Stone_White Woody_Grey Woody_ Black Woody
220-240 V~ AC, 50/60 Hz
20 V~ DC, 1000 mA
Depósito de agua: 500 ml

7. RECICLAJE DE ELECTRODOMÉSTICOS

La directiva europea 2012/19/UE sobre Residuos de Aparatos Eléctricos y Electrónicos (RAEE) especifica que los electrodomésticos no deben ser reciclados con el resto de los desperdicios municipales. Dichos electrodomésticos han de ser desechados de forma separada, para optimizar la recuperación y reciclaje de materiales y, de esta manera, reducir el impacto que puedan tener en la salud humana y el medioambiente.

El símbolo del contenedor tachado le recuerda su obligación de desechar este producto de forma correcta. Si el producto en cuestión cuenta con una batería o pila para su autonomía eléctrica, esta deberá extraerse antes de ser desechado y ser tratada a parte como un residuo de diferente categoría.
Para obtener información detallada acerca de la forma más adecuada de desechar sus electrodomésticos y/o las correspondientes baterías, el consumidor deberá contactar con las autoridades locales.

8. GARANTÍA Y SAT

Este producto tiene una garantía de 2 años desde la fecha de compra, siempre y cuando se conserve y envíe la factura de compra, el producto esté en perfecto estado físico y se le dé un uso adecuado tal y como se indica en este manual de instrucciones.
La garantía no cubrirá:
Si el producto ha sido usado fuera de su capacidad o utilidad, maltratado, golpeado, expuesto a la humedad, sumergido en algún líquido o substancia corrosiva, así como cualquier otra falta atribuible al consumidor.
Si el producto ha sido desarmado, modificado o reparado por personas no autorizadas por el SAT oficial de Cecotec.
Si la incidencia ha sido originada por el desgaste normal de las piezas debido al uso.
El servicio de garantía cubre todos los defectos de fabricación durante 2 años en base a la legislación vigente, excepto piezas consumibles. En caso de mal uso por parte del usuario el servicio de garantía no se hará responsable de la reparación.
Si en alguna ocasión detecta una incidencia con el producto o tiene alguna consulta, póngase en contacto con el Servicio de Asistencia Técnica oficial de Cecotec a través del número de teléfono
+34 96 321 07 28.

1. PARTS AND COMPONENTS

Fig. 1
1. Steam outlet
2. Cover
3. Light button
4. Power button
5. Display
6. Steam button/ Timer
7. Alarm button

Fig. 2
1. Time
2. Timer
3. Alarm
4. Steam speed

Fig. 3
1. Drainage outlet
2. Water tank
3. Main body
4. Water line
5. Air outlet

Fig. 4
1. Air inlet
2. DC socket
3. Water outlet

2. BEFORE USE

Take the product out of the box.
Remove all packaging materials. Keep the original box.
Make sure all the components are included and in good conditions, otherwise, contact immediately the official Technical Support Service of Cecotec.

3. OPERATION

The amount and intensity of steam can vary but it is not unusual and should not be considered as a fault.
This can be affected by the water type, humidity, temperature and air currents.
The device will turn off automatically when it runs out of water.

Only use 100 % natural essential oils. If they contain any chemicals or impurities it may cause damage to the product.

Place the product on a flat surface and remove the upper lid.
Fig. 5
Connect the adapter to the product's socket.
Fig. 8
Use a measuring cup to pour water or essential oils into the device. Do not use boiling water and do not try to fill the device while it is operating. Then, add 2-3 drops of essential oil per each 100 ml.
Fig. 7
Use the upper lid to close the unit again. The device must not be operated without the cover on.
Fig. 8
Connect the power adapter to a power supply.

Buttons description
Power button
The device will buzz twice after being powered on and will start emitting steam.
Long press this button for 1 second to turn the device off.
Intermittent mode works every 10 seconds.

Light button
Press the button once to turn on the product's light. The colour will change from one to another automatically. There are 7 colours. Press this button 10 times to switch off this light. Long press this button for 1 second to turn off the LED.

Steam/Timer button
Press it once for a medium level of steam. The device will buzz once.
Press it again for a higher level of steam. The device will buzz again.
Press it one more time to stop emitting steam.
Long press this button to switch to the Timer interface and setting an alarm.

Alarm button
Hold pressed the alarm button until the screen changes and use the left and right buttons to set the alarm. You can have three alarms on at the same time. In order to cancel an alarm, hold it pressed and press "Cancel".

4. CLEANING AND MAINTENANCE

Disconnect the appliance from the power supply and allow it to cool down before cleaning.
Use a soft, damp cloth to clean the product's surface.
Do not immerse the appliance in water or other liquid.
Do not use abrasive scouring pads, powders or cleaners.

Maintenance
After each 5-6 uses, follow the below steps to clean it:
Unplug the product from the power supply and remove the upper lid.
Pour out any remaining water through the emptying nozzle.
Use a soft, damp cloth with some cleaning agent to clean the diffuser's outside.
To prevent water from getting inside the air outlet, pour out the water like in the following image.
Fig. 9
Do not use acids or enzymes detergents to clean the device, as they might cause malfunctions.

Accidental leakages
In the event of the device being knocked over or tipped while being used, follow these steps to avoid a leakage:
Unplug the device and remove its cover.
Pour out the remaining water from the water tank.
Shake the device gently to drain the water and leave it to dry under natural air for at least 24 hours.

5. TROUBLESHOOTING

Problem	Cause	Solution
The unit does not turn on or off.	Not enough water in the tank	Add water to the tank.
	The power cord is not connected properly.	Disconnect the power cord, check the cord and connect it again.
The product emits unusual or no steam.	Not enough or too much water in the tank.	Add the correct amount of water (do not exceed the max. mark).
	The water tank is dirty.	Follow the "Cleaning and maintenance" steps.
	The air inlet or the product's base is dirty.	Clean both the air inlet and the product's base in order to remove blockages.

Water leaks.	The upper lid and the inner cover are not fixed properly.	Remove the upper lid and the inner cover so steam can be released and installed them back in their correct position.
	Temperature is too low or there is too much humidity and steam condenses, forming water droplets.	Do not operate the product under humid or extremely cold conditions.

6. TECHNICAL SPECIFICATIONS

Product reference: 05634/05635/05636/05637/05638/05639/05640/05641
Product: PureAroma 500 Smart Sand_SunLight_Sky_Garnet_Stone_White Woody_Grey Woody_ Black Woody
AC 100-240 V~, 50/60 Hz
DC 24 V~ 650 mA
Tank capacity: 500 ml

7. DISPOSAL OF OLD ELECTRICAL APPLIANCES

The European directive 2012/19/EU on Waste Electrical and Electronic Equipment (WEEE), specifies that old household electrical appliances must not be disposed of with the normal unsorted municipal waste. Old appliances must be collected separately, in order to optimize the recovery and recycling of the materials they contain and reduce the impact on human health and the environment.
The crossed out "wheeled bin" symbol on the product reminds you of your obligation to dispose of the appliance correctly. If the product has a built-in battery or uses batteries, they should be removed from the appliance and disposed of appropriately.
Consumers must contact their local authorities or retailer for information concerning the correct disposal of old appliances and/or their batteries.

8. TECHNICAL SUPPORT SERVICE AND WARRANTY

This product is under warranty for 2 years from the date of purchase, as long as the proof of purchase is submitted, the product is in perfect physical condition, and it has been given proper use, as explained in this instruction manual.
The warranty will not cover the following situations:

The product has been used for purposes other than those intended for it, misused, beaten, exposed to moisture, immersed in liquid or corrosive substances, as well as any other fault attributable to the customer.
The product has been disassembled, modified, or repaired by persons, not authorised by the official Technical Support Service of Cecotec.
Faults deriving from the normal wear and tear of its parts, due to use.
The warranty service covers every manufacturing defects of your appliance for 2 years, based on current legislation, except consumable parts. In the event of misuse, the warranty will not apply.
If at any moment you detect any problem with your product or have any doubt, do not hesitate to contact Cecotec Technical Support Service at +34 963 210 728.

1. PIÈCES ET COMPOSANTS

Img. 1
1. Sortie de vapeur
2. Couvercle
3. Bouton de la lumière
4. Bouton de connexion
5. Écran
6. Bouton de la vapeur/Minuterie
7. Bouton d'alarme

Img. 2
1. Heure
2. Minuterie
3. Alarme
4. Vitesses nébuliseur

Img. 3
1. Sortie de drainage
2. Réservoir d'eau
3. Unité principale
4. Marque de quantité d'eau
5. Sortie d'air

Img. 4
1. Entrée d'air
2. Prise de courant
3. Sortie d'eau

2. AVANT UTILISATION

Sortez l'appareil de sa boîte.
Retirez tout le matériel qui compose l'emballage. Conservez la boîte d'origine.
Assurez-vous que tous les composants sont bien présents. S'il en manque un ou s'ils ne sont pas en bon état, veuillez contacter le Service Après-Vente Officiel de Cecotec immédiatement.

3. FONCTIONNEMENT

La quantité et l'intensité de la vapeur peuvent varier. Cela es complètement normal.
Le type d'eau, l'humidité de la pièce, la température et les courants d'air pourraient influer sur ces changements.

L'appareil s'éteindra automatiquement lorsque le réservoir n'ait plus d'eau.
Utilisez que des huiles essentielles 100 % naturelles. Si les huiles contiennent des substances chimiques ou des impuretés, l'appareil pourrait s'abîmer.

Placez le produit sur une surface plate et retirez le couvercle supérieur.
Img. 5
Branchez l'adaptateur à la prise de courant du produit.
Img. 8
Utilisez le verre mesureur pour verser de l'eau ou des huiles dans l'appareil. N'utilisez pas de l'eau bouillante. N'essayez non plus de remplir l'appareil lorsqu'il est en fonctionnement. Ajoutez 2 ou 3 gouttes d'huile essentielle pour chaque 100 ml.
Img. 7
Utilisez le couvercle supérieur pour refermer le produit. L'appareil ne doit pas se mettre en marche si le réservoir est vide.
Img. 8
Branchez le câble d'alimentation sur une prise de courant.

Description des boutons
Bouton On/Off
L'appareil émettra un bourdonnement deux fois après avoir été allumé et il commencera à émettre une douce brume.
Maintenez ce bouton appuyé brièvement pour éteindre l'appareil.
Le mode intermittent fonctionne toutes les 10 secondes.

Bouton de la lumière
Appuyez sur le bouton de la lumière pour allumer la lumière du produit. La couleur changera automatiquement. Il possède 7 couleurs. Appuyez 10 fois sur ce bouton pour éteindre la lumière. Maintenez ce bouton appuyé brièvement pour éteindre la lumière LED.

Bouton de la vapeur/Minuterie
Appuyez une fois sur ce bouton pour que l'appareil émette de la vapeur avec une intensité moyenne. L'appareil émettra un nouveau bourdonnement.
Appuyez encore un fois ce bouton pour augmenter l'intensité de sortie de la vapeur. L'appareil émettra un autre bourdonnement.
Appuyez-le à nouveau pour qu'il arrête d'émettre de la vapeur.
Maintenez appuyé ce bouton pour changer l'interface de la minuterie et pour configurer une alarme.

Bouton d'alarme
Maintenez appuyé ce bouton et l'écran changera. Sélectionnez l'heure à laquelle vous souhaitez que l'alarme sonne à l'aide des boutons à gauche et à droite. Vous pouvez établir 3 alarmes en même temps, à des différentes heures.
Si vous souhaitez annuler une alarme, maintenez appuyé sur elle pour l'annuler.

4. NETTOYAGE ET ENTRETIEN

Débranchez l'appareil de la prise de courant et laissez-le refroidir avant de le nettoyer.
Utilisez un chiffon propre, doux et humide pour nettoyer la surface de l'appareil.
Ne submergez jamais l'appareil dans l'eau ni dans aucun autre liquide.
N'utilisez pas d'éponges, de produits en poudre ni de produits nettoyants abrasifs pour nettoyer l'appareil.

Entretien
Veuillez suivre les étapes suivantes pour nettoyer le produit, toutes les 5 ou 6 utilisations :
Débranchez le produit de la prise de courant et retirez le couvercle supérieur.
Versez l'eau restante à travers le bec pour verser.
Utilisez un chiffon doux et humide avec un peu de produit de nettoyage pour nettoyer l'extérieur du diffuseur.
Pour éviter que de l'eau entre par la sortie d'air, versez l'eau comme montré dans l'image suivante.
Img. 9
N'utilisez pas d'acides ou de détergents enzymatiques pour nettoyer l'appareil, car ils pourraient abîmer l'appareil.

Pertes d'eau accidentelles
Au cas où l'appareil se renverserait pendant son utilisation, veuillez suivre les étapes suivantes afin d'éviter des fuites :
Débranchez l'appareil de la prise de courant et enlevez son couvercle.
Versez l'eau restante.
Secouez soigneusement l'appareil pour drainer l'eau. Laissez-le sécher pendant au moins 24 heures.

5. RÉSOLUTION DE PROBLÈMES

Problème	Cause	Solution
L'unité ne s'allume ni ne s'éteint.	Il n'y a pas assez d'eau dans le réservoir.	Ajoutez de l'eau dans le réservoir.
	Le câble d'alimentation n'est pas branché correctement.	Débranchez le câble d'alimentation, vérifiez l'état du câble et branchez-le à nouveau.
Le produit n'émet pas de vapeur ou émet une vapeur inhabituelle.	Il n'y a pas suffisamment ou il y a trop d'eau dans le réservoir.	Ajoutez la quantité correcte d'eau (ne dépassez pas la marque « MAX. »).
	Le réservoir d'eau est sale.	Veuillez suivre les étapes du paragraphe « Nettoyage et entretien ».
	L'entrée d'air ou la base du produit sont sales.	Nettoyez l'entrée d'air et la base du produit pour éliminer les possibles blocages.
Le produit perd de l'eau.	Le couvercle supérieur et le couvercle intérieur ne sont pas bien placés.	Retirez le couvercle supérieur et l'intérieur pour que la vapeur puisse sortir et réinstallez les parties à leur place.
	La température est trop basse ou trop élevée ou l'ambiance est trop humide et la vapeur se condense créant de petites gouttes d'eau.	Ne mettez pas le produit en fonctionnement dans des conditions d'humidité ou de froid.

6. SPÉCIFICATIONS TECHNIQUES

Référence : 05634/05635/05636/05637/05638/05639/05640/05641
Produit : PureAroma 500 Smart Sand_SunLight_Sky_Garnet_Stone_White Woody_Grey Woody_ Black Woody
220-240 V~ AC, 50/60 Hz
20 V~ DC, 1000 mA
Réservoir d'eau : 500 ml.

7. RECYCLAGE DES ÉLECTROMÉNAGERS

La directive européenne 2012/19/UE relative aux Déchets d'Équipements Électriques et Électroniques (DEEE) spécifie que les électroménagers ne doivent pas être recyclés avec le reste des déchets municipaux. Ces électroménagers doivent être jetés séparément, afin d'optimiser la récupération et le recyclage des matériaux et, de cette manière, réduire l'impact qu'ils peuvent avoir sur la santé et sur l'environnement.

Le symbole de la poubelle rayée vous rappelle l'obligation de vous défaire de ce produit correctement. Si le produit en question possède une batterie ou une pile pour son autonomie électrique, celle-ci devra être retirée avant de jeter le produit et être traitée à part comme un résidu d'une catégorie différente.

Pour obtenir des informations détaillées sur la manière la plus adéquate de vous défaire de vos électroménagers et/ou des batteries correspondantes, vous devez contacter les autorités locales.

8. GARANTIE ET SAV

Ce produit possède une garantie de 2 ans à partir de la date d'achat, à condition de toujours présenter la facture d'achat, que le produit soit en parfait état, et ait été utilisé correctement comme indiqué dans ce manuel d'instructions.

La garantie ne couvre pas :

Un produit qui ait été utilisé en-dehors de ses capacités ou usages normaux, ayant subi des coups, ayant été abîmé, exposé à l'humidité, submergé dans un liquide ou une substance corrosive, ainsi que tous les incidents dont la faute serait imputable au consommateur.

Un produit qui ait été démonté, modifié ou réparé par des personnes non autorisées par le Service Après-Vente Officiel de Cecotec.

Lorsque le problème a été provoqué par l'usure normale des composants dû à l'utilisation.

Le service de garantie couvre tous les défauts de fabrication pendant 2 ans selon la législation en vigueur, à l'exception des pièces consommables. Dans le cas d'une mauvaise utilisation de la part de l'utilisateur, le service de garantie ne se fera pas responsable de la réparation.

Si vous détectez un incident ou un problème avec le produit, ou vous avez des doutes concernant le produit, veuillez contacter le Service Après-Vente Officiel de Cecotec au +34 9 63 21 07 28.

1. TEILE UND KOMPONENTEN

Abb. 1
1. Dampfausgabe
2. Abdeckung
3. Licht-Taste
4. Ein/Aus-Schalter
5. Bildschirm
6. Dampftaste/ Timer
7. Alarm-Taste

Abb. 2
1. Zeit
2. Temporizador
3. Alarm
4. Nebulisator-Geschwindigkeiten

Abb. 3
1. Entwässerung
2. Wasserbehälter
3. Hauptteil
4. Zeichen der Wassermenge
5. Luftauslass

Abb. 4
1. Lufteinlass
2. Stromanschluss
3. Wasseraustritt

2. VOR DEM GEBRAUCH

Nehmen Sie das Gerät aus der Verpackung.
Entfernen Sie alles Verpackungsmaterialien. Bewahren Sie die originelle Verpackung auf.
Vergewissern Sie sich, dass die Lieferung vollständig und unbeschädigt ist und, wenn Komponenten fehlen oder sich nicht in einem guten Zustand befinden, kontaktieren Sie umgehend den technischen Kundendienst von Cecotec.

3. BEDIENUNG

Die Menge und Intensität des Dampfes könnte sich ändern. Dies ist nicht ungewöhnlich und sollte nicht als Fehler angesehen werden.
Faktoren wie die Art des Wassers, Feuchtigkeit, Temperatur und Luftströmungen könnten beeinflussen.
Das Gerät schaltet sich automatisch aus, wenn es kein Wasser mehr hat.
Verwenden Sie nur 100% natürliche ätherische Öle. Wenn die Öle irgendwelche Chemikalien oder Verunreinigungen enthalten, können sie Schäden am Produkt verursachen.

Legen Sie das Produkt auf eine flache Oberfläche und entfernen Sie die obere Abdeckung.
Abb. 5
Schließen Sie das Netzteil an die Steckdose des Produkts an.
Abb. 8
Verwenden Sie einen Messbecher, um Wasser oder ätherische Öle in das Gerät zu gießen. Verwenden Sie kein kochendes Wasser und versuchen Sie nicht, das Gerät zu füllen, während es in Betrieb ist. Dann fügen Sie 2 oder 3 Tropfen ätherisches Öl pro 100 ml hinzu.
Abb. 7
Verwenden Sie die obere Abdeckung, um das Gerät wieder zu schließen. Das Gerät darf nicht in Betrieb genommen werden, wenn der Tank leer ist.
Abb. 8
Stecken Sie das Stromkabel zu einer Steckdose.

Beschreibung der Schaltflächen
Ein / Aus-Taste
Das Gerät gibt nach dem Einschalten zweimal einen Summer ab und beginnt Nebel auszusenden.
Halten Sie die Taste kurz gedrückt, um das Gerät auszuschalten.
Der Blinkmodus funktioniert alle 10 Sekunden.

Licht-Taste
Drücken Sie die Taste einmal, um die Produktleuchte einzuschalten. Die Farbe ändert sich automatisch. Es gibt 7 Farben. Drücken Sie die Taste 10 Mal, um dieses Licht auszuschalten. Halten Sie die Taste kurz gedrückt, um das LED-Licht auszuschalten.

Dampftaste/ Timer
Drücken Sie diese Taste einmal, damit das Gerät Dampf mit mittlerer Intensität abgibt. Das Gerät gibt einen Summer aus.
Drücken Sie die Taste erneut, um die Intensität der Dampfemission zu erhöhen. Das Gerät gibt einen weiteren Brummton ab.
Drücken Sie erneut darauf, um das Dämpfen zu stoppen.

Halten Sie diese Taste gedrückt, um zur Timer-Schnittstelle zu wechseln und einen Alarm einzustellen.

Alarm-Taste
Wenn Sie diese Taste gedrückt halten, ändert sich das Display. Wählen Sie die Zeit, zu der der Alarm ertönt, mit den linken und rechten Tasten aus. Sie können drei Alarme gleichzeitig und zu verschiedenen Zeiten aktiv haben.
Wenn Sie einen Alarm abbrechen möchten, halten Sie die Taste gedrückt, um ihn abzubrechen.

4. REINIGUNG UND WARTUNG

Schalten Sie das Gerät aus der Steckdose aus und lassen Sie es abkühlen, bevor Sie es reinigen.
Verwenden Sie ein feuchtes Tuch, um den Außenteil des Gerätes zu reinigen.
Tauchen Sie niemals das Gerät ins Wasser oder andere Flüssigkeiten ein.
Verwenden Sie keine Schwämme, Pulver bzw. Schleifmittel, um das Gerät zu reinigen.

Wartung
Führen Sie die folgenden Hinweise durch, um den Reinigungsplan abzubrechen:
Trennen Sie den Netzstecker des Geräts aus der Steckdose und entfernen Sie die obere Abdeckung.
Gießen Sie das restliche Wasser durch die Entwässerung
Verwenden Sie ein befeuchtes, weiches Tuch mit einem bisschen Reinigungsmittel, um die Außerseite des Gerät zu reinigen.
Um das Eindringen von Wasser in den Luftauslass zu verhindern, gießen Sie das Wasser wie in der Abbildung unten dargestellt ein.
Abb. 9
Verwenden Sie keine Säuren oder enzymatische Reinigungsmittel zur Reinigung des Geräts, da diese zu Fehlfunktionen führen können.

Versehentliche Wasserverluste
Sollte das Gerät während des Gebrauchs umkippen oder umkippen, befolgen Sie die folgenden Schritte, um eine Unrichtigkeit zu verhindern:
Trennen Sie das Gerät von der Stromversorgung und entfernen Sie die Abdeckung.
Gießen Sie das restliche Wasser in den Wassertank.
Schütteln Sie das Gerät leicht, um das Wasser abzulassen, und lassen Sie es mindestens 24 Stunden an der Luft trocknen.

5. PROBLEMBEHEBUNG

Problem	Ursache	Lösung
Das Gerät lässt sich nicht ein- oder ausschalten.	Nicht genügend Wasser im Wassertank.	Füllen Sie Wasser in den Wasserbehälter
	Das Stromkabel ist an eine Stromversorgung nicht angeschlossen.	Trennen Sie das Netzkabel ab, prüfen Sie den Zustand des Kabels und schließen Sie es wieder an.
Das Produkt gibt keinen Dampf oder ungewöhnliche Dämpfe ab.	Es gibt nicht genügend Wasser im Wasserbehälter	Fügen Sie die richtige Wassermenge hinzu (überschreiten Sie nicht die max. Markierung).
	Der Wassertank ist verschmutzt.	Folgen Sie den Schritten unter "Reinigung und Wartung".
	Der Lufteinlass oder der Boden des Produkts ist verschmutzt.	Reinigen Sie den Lufteinlass und den Boden des Produkts, um mögliche Verstopfungen zu verhindern.
Das Gerät verliert Wasser.	Die obere Abdeckung und die innere Abdeckung sind nicht richtig positioniert.	Entfernen Sie die obere Abdeckung und die innere Abdeckung, damit der Dampf entweichen kann, und setzen Sie die Teile wieder in der richtigen Position ein.
	Die Temperatur ist zu niedrig oder die Umgebung ist zu feucht, und der Dampf kondensiert und bildet kleine Wassertropfen.	Betreiben Sie das Produkt nicht unter nassen oder kalten Bedingungen.

6. TECHNISCHE SPEZIFIKATIONEN

Produktreferenz: 05634/05635/05636/05637/05638/05639/05640/05641
Pordukt: PureAroma 500 Smart Sand_SunLight_Sky_Garnet_Stone_White Woody_Grey Woody_ Black Woody
220-240 V AC, 50 /60 Hz
20 V~ DC, 1000 mA
Wasserbehälter: 500 ml

7. ENTSORGUNG VON ALTEN ELEKTROGERÄTEN

Die Europäische Richtlinie 2012/19/EU über Elektro- und Elektronik-Altgeräte (WEEE) legt fest, dass alte Haushaltsgeräte nicht mit dem normalen unsortierten Siedlungsabfall entsorgt werden dürfen. Alte Geräte müssen gesondert gesammelt werden, um die Verwertung und das Recycling der enthaltenen Materialien zu optimieren und die Auswirkungen auf die menschliche Gesundheit und die Umwelt zu reduzieren.

Das durchgestrichene Symbol "durchgestrichene Abfalltonne" auf dem Produkt erinnert Sie an Ihre Verpflichtung, das Gerät korrekt zu entsorgen. Wenn das Produkt einen eingebauten Akku hat oder Batterien verwendet, sollte der Akku oder die Batterien aus dem Gerät entnommen und separat entsorgt werden.

Die Verbraucher müssen sich mit Ihren örtlichen Behörden oder Einzelhändlern in Verbindung setzen, um Informationen über die ordnungsgemäße Entsorgung ihrer Altgeräte und/ oder ihrer Batterien zu erhalten.

8. GARANTIE UND KUNDENDIENST

Dieses Produkt hat eine Garantie von 2 Jahren ab Kaufdatum. Solange die Kaufrechnung aufbewahrt und versandt wird, befindet sich das Produkt in einwandfreiem Zustand und wird ordnungsgemäß verwendet, wie in dieser Bedienungsanleitung angegeben .

Die Garantie deckt keine Schäden bei denen:

Das Produkt über seine Kapazität oder Anwendbarkeit hinaus missbraucht, geschlagen, nicht ordnungsgemäß behandelt wurde oder mit ätzenden bzw. Korrosiven Substanzen oder Flüssigkeiten in Kontakt geraten ist oder die jeweilige Störung, Fehler, Schaden bzw. Defekt dem Verbraucher zugerechnet werden kann.

Das Produkt von Personen demontiert, repariert oder modifiziert wurde, die nicht vom offiziellen Technischen Kundendienst durch Cecotec autorisiert worden sind.

Der Grund hierfür durch die normale Abnutzung und Verschleiß der Teile und des Zubehörs entstanden ist.

Die Garantieleistung deckt alle Herstellungsbedingten Schäden und Fehler Ihres Produktes für die Dauer von 2 Jahren, nach geltendem Recht. Diese eingeschränkte Gewährleistung gilt nicht für Mängel, die sich aus Unfällen, Missbrauch, unsachgemäße Wartung oder normale Abnutzung ergeben.

Sollte unerwartet eine Störung auftreten oder haben Sie Fragen über Ihrem Produkt, können Sie sich mit dem Kundendienst in Verbindung setzen über die Telefonnummer: +34 963210728

1. PARTI E COMPONENTI

Fig. 1
1. Uscita del vapore
2. Coperchio
3. Tasto della luce
4. Tasto di accensione
5. Display
6. Tasto del vapore/Timer
7. Tasto sveglia

Fig. 2
1. Ora
2. Timer
3. Sveglia
4. Velocità nebulizzatore

Fig. 3
1. Uscita drenaggio
2. Serbatoio d'acqua
3. Corpo principale
4. Livello di quantità d'acqua
5. Uscita d'aria

Fig. 4
1. Entrata d'aria
2. Presa della corrente
3. Uscita d'acqua

2. PRIMA DELL'USO

Rimuovere il prodotto dalla scatola.
Ritirare tutto il materiale dall'imballaggio. Conservare la scatola originale.
Verificare che tutte le componenti siano incluse, in caso di mancanza di alcuna o di danni visibili, contattare immediatamente il Servizio di Assistenza Tecnica ufficiale di Cecotec.

3. FUNZIONAMENTO

La quantità e l'intensità del vapore possono variare. Questo non è inusuale e non deve essere considerato un problema.
Fattori come il tipo d'acqua, l'umidità, la temperatura e correnti d'aria possono influire.
Il dispositivo si spegnerà automaticamente quando rimande senza acqua.

Utilizzare solamente oli essenziali 100% naturali. Se gli oli contengono sostanze chimiche o impurezze, potrebbero provocare danni al prodotto.

Collocare il prodotto su di una superficie piana e ritirare il coperchio superiore.
Fig. 5
Collegare l'adattatore alla presa del prodotto.
Fig. 8
Utilizzare un dosatore per versare acqua oppure oli essenziali nel dispositivo. Non utilizzare acqua in ebollizione e non tentare di riempire il dispositivo mentre è in funzionamento. Successivamente, aggiungere 2 o 3 gocce di olio essenziale ogni 100 ml.
Fig. 7
Utilizzare il coperchio superiore per chiudere di nuovo il prodotto. Il dispositivo non deve entrare in funzionamento con il serbatoio vuoto.
Fig. 8
Collegare l'alimentatore alla corrente.

Descrizione dei tasti
Tasto On/Off
Il dispositivo emetterà un ronzio per due volte dopo l'accensione e inizierà a emettere nebbia.
Mantenerlo premuto per spegnere il dispositivo.
La modalità intermittente funziona ogni 10 secondi.

Tasto della luce
Premere una volta il tasto per accendere la luce del prodotto. Il colore cambierà automaticamente. Esistono 7 colori. Premere il tasto per 10 volte per spegnere questa luce. Mantenerlo premuto per spegnere la luce LED.

Tasto del vapore/Timer
Premere una volta questo tasto per emettere vapore a intensità media. Il dispositivo emetterà un ronzio.
Premere il tasto di nuovo per aumentare l'intensità dell'emissione di vapore. Il dispositivo emetterà un altro ronzio.
Premerlo un'altra volta per interrompere l'emissione di vapore.
Mantenere premuto questo tasto per cambiare l'interfaccia del timer e configurare la sveglia.

Tasto sveglia
Mantenere premuto questo tasto e il display cambierà. Selezionare l'ora della sveglia usando i tasti di sinistra e destra. È possibile mantenere attive tre sveglie allo stesso tempo a differenti ore.
Se si desidera cancellare una sveglia, mantenere premuta la stessa per cancellarla.

4. PULIZIA E MANUTENZIONE

Scollegare il dispositivo dalla presa della corrente e lasciare raffreddare prima di pulire.
Utilizzare un panno morbido e umido per pulire la superficie del prodotto.
Non pulire né sommergere il dispositivo in acqua o altri liquidi.
Non utilizzare spugne, polveri o detergenti abrasivi per pulire il prodotto.

Manutenzione
Dopo ogni 5 o 6 usi, seguire i seguenti passaggi per la pulizia del prodotto:
Scollegare il dispositivo dalla corrente e ritirare il coperchio superiore.
Versare l'acqua residua attraveso il beccuccio di svuotamento.
Utilizzare un panno morbido e umido imbevuto di un po' di detergente per pulire la parte esterna del diffusore.
Al fine di evitare l'entrata d'acqua nell'uscita d'aria, versare acqua come indicato nella seguente immagine.
Fig. 9
Non utilizzare acidi o detergenti con enzimi per pulire il prodotto. In caso contrario potrebbero prodursi problemi di funzionamento.

Perdite d'acqua accidentali
In caso di rovesciamento del dispositivo mentre è in uso, seguire questi passaggi per evitare una fuga:
Scollegare il dispositivo dalla corrente e ritirare il coperchio.
Versare l'acqua rimasta all'interno del serbatoio d'acqua.
Agitare il dispositivo con delicatezza per drenare l'acqua e lasciare asciugare all'aria per almeno 24 ore.

5. RISOLUZIONE DEI PROBLEMI

Problema	Causa	Soluzione
L'unità non si accede né spegne.	Non vi è sufficiente acqua nel serbatoio.	Aggiungere acqua nel serbatoio.
	Il cavo di alimentazione non è collegato correttamente.	Scollegare il cavo di alimentazione, verificare lo stato del cavo e collegarlo di nuovo.

Il prodotto non eroga vapore o un vapore inusuale.	Non vi è sufficiente o troppa acqua nel serbatoio.	Aggiungere la quantità corretta d'acqua (non eccedere l'indicatore di max.).
	Il serbatoio d'acqua è sporco.	Seguire i passaggi di "Pulizia e manutenzione".
	L'entrata d'aria o la base del prodotto sono sporche.	Pulire l'entrata d'aria e la base del prodotto per eliminare possibili blocchi.
Il prodotto perde acqua.	Il coperchio superiore e interno non sono collocati correttamente.	Ritirare il coperchio superiore e interno per fare uscire il vapore e installare nuovamente le parti.
	La temperatura è troppo bassa o l'ambiente troppo umido e il vapore si condensa creando gocce d'acqua.	Non azionare il prodotto in condizioni di umidità o freddo.

6. SPECIFICHE TECNICHE

Riferimento di prodotto: 05634/05635/05636/05637/05638/05639/05640/05641
Prodotto: PureAroma 500 Smart Sand_SunLight_Sky_Garnet_Stone_White Woody_Grey Woody_ Black Woody
220-240 V~ AC, 50/60 Hz
20 V~ DC, 1000 mA
Serbatoio d'acqua: 500 ml

7.RICICLAGGIO DI ELETTRODOMESTICI

La direttiva europea 2012/19/UE in riferimento ai Rifiuti di Apparati Elettrici ed Elettronici (RAEE) specifica che gli elettrodomestici non devono essere riciclati con il resto dei rifiuti municipali. Tali elettrodomestici devono essere gettati separatamente, al fine di ottimizzare il recupero e il riciclaggio di materiali e, in questo modo, ridurre l'impatto sulla salute umana e sull'ambiente.
Il simbolo del cassonetto dei rifiuti barrato le ricorda l'obbligo di gettare correttamente questo prodotto. Se il prodotto in questione è dotato di una batteria o pila per la sua autonomia elettrica, quest'ultima dovrà

essere rimossa prima di essere gettata ed essere trattata a parte come rifiuto di categoria differente.
Per ottenere informazioni dettagliate sulla forma più adeguata per gettare gli elettrodomestici e/o le corrispondenti batterie, il consumatore dovrà contattare le autorità locali.

8. GARANZIA E SAT

Questo prodotto ha una garanzia di 2 anni a partire dalla data di acquisto, sempre e quando viene conservata e inviata la fattura di acquisto, il prodotto stia in perfetto stato fisico e si utilizzi in modo adeguato così come indicato nel manuale di istruzioni.
La garanzia non coprirà:
Se il prodotto è stato utilizzato al di fuori della sua capacità o di utilizzo, maltrattato, colpito, esposto ad umidità, sommerso da qualche liquido o sostanza corrosiva, così come qualsiasi altra mancanza attribuibile al consumatore.
Se il prodotto è stato smontato, modificato o riparato da persone non autorizzate dal SAT ufficiale di Cecotec.
Se il problema è stato generato da un'usura normale dei pezzi dovuta all'uso.
Il servizio di garanzia copre tutti i difetti di fabbricazione per 2 anni secondo la legislazione in vigore, ad eccezione dei pezzi consumabili. Nel caso di cattivo uso da parte dell'utente, il servizio di garanzia non si farà responsabile della riparazione.
Non tentare di riparare il dispositivo per conto proprio, bensì contattare con il Servizio di Assistenza Tecnica di Cecotec attraverso il numero di telefono +34 96 321 07 28.

1. PEÇAS E COMPONENTES

Fig. 1
1. Saída de vapor
2. Tampa
3. Botão de luz
4. Botão de ligar
5. Ecrã
6. Botão de vapor/Temporizador
7. Botão de alarme

Fig. 2
1. Hora
2. Temporizador
3. Alarme
4. Velocidades do nebulizador

Fig. 3
1. Saída de drenagem
2. Depósito de água
3. Corpo principal
4. Marca de quantidade de água
5. Orifício do tubo de exaustão

Fig. 4
1. Entrada de ar
2. Tomada de corrente
3. Saída de água

2. ANTES DE USAR

Tire o produto da caixa.
Retire todo o material da embalagem. Guarde a caixa original.
Certifique-se de que todos os componentes estão incluídos, se faltar alguma peça ou não estiverem em bom estado, entre em contacto com o Serviço de Assistência Técnica oficial de Cecotec.

3. FUNCIONAMENTO

A quantidade e intensidade do vapor pode variar. Isto não é invulgar e não deve ser considerado uma falha.
Fatores tais como o tipo de água, humidade, temperatura e correntes de ar

podem influenciar.
O dispositivo desligará automaticamente quando ficar sem água.
Utilize apenas óleos essenciais 100% naturais. Se os óleos contiverem quaisquer produtos químicos ou impurezas, podem causar danos no produto.

Coloque o produto sobre uma superfície plana e retire a tampa superior.
Fig. 5
Ligue o adaptador de corrente à tomada do produto.
Fig. 8
Utilize um copo doseador para deitar água ou óleos essenciais no dispositivo. Não utilize água a ferver e não tente encher o dispositivo enquanto este estiver em funcionamento. A seguir, adicione 2 ou 3 gotas de óleo essencial por 100 ml.
Fig. 7
Utilize a tampa superior para fechar novamente o produto. O dispositivo não deve ser acionado quando o depósito estiver vazio.
Fig. 8
Conecte o cabo de alimentação a uma tomada de corrente elétrica.

Descrição dos botões
Botão On/Off
O dispositivo emitirá um som duas vezes após ter sido ligado e começará a emitir névoa.
Mantenha-o pressionado brevemente para desligar o dispositivo.
O modo intermitente funciona a cada 10 segundos.

Botão de luz
Pressione o botão uma vez para acender a luz do produto. A cor mudará automaticamente. Existem 7 cores. Prima o botão 10 vezes para apagar esta luz. Mantenha-o pressionado brevemente para desligar a luz LED.

Botão de vapor/Temporizador
Pressione este botão uma vez para que o dispositivo emita vapor a uma intensidade média. O dispositivo emitirá uma som.
Prima novamente o botão para aumentar a intensidade da emissão de vapor. O dispositivo irá emitir outro som.
Pressione novamente para que deixe de emitir vapor.
Mantenha premido este botão para mudar para a interface do temporizador e definir um alarme.

Botão de alarme
Mantenha premido este botão e o visor irá mudar. Selecione a hora a que o alarme soará usando os botões esquerdo e direito. Pode ter três alarmes ativos ao mesmo tempo, em horas diferentes.
Se quiser cancelar um alarme, mantenha-o premido para o cancelar.

4. LIMPEZA E MANUTENÇÃO

Desconecte o dispositivo da corrente elétrica e permita que arrefeça antes de limpar.
Utilize um pano suave e húmido para limpar a superfície do produto.
Nunca submerja o produto em água nem em outros líquidos.
Não utilize esponjas, pós ou produtos de limpeza abrasivos para limpar o produto.

Manutenção
Após cada 5 ou 6 utilizações, siga os passos abaixo para limpar o produto:
Desligue o produto da tomada elétrica e retire a tampa superior.
Verta a água restante através do bocal de drenagem.
Utilize um pano suave e húmido com um bocado de produto de limpeza para limpar o exterior do difusor.
Para evitar que a água entre na saída de ar, verta a água como mostra a imagem. Fig. 9
Não utilizar ácidos ou detergentes enzimáticos para limpar o dispositivo, uma vez que podem causar avarias de funcionamento.

Perdas acidentais de água
Se o dispositivo tombar durante a sua utilização, siga estes passos para evitar uma fuga:
Desligue o dispositivo da corrente e retire a tampa.
Verta a água restante no depósito.
Agite suavemente o dispositivo para drenar a água e deixe-o secar ao ar durante pelo menos 24 horas.

5. RESOLUÇÃO DE PROBLEMAS

Problema	Causa	Solução
A unidade não liga nem desliga.	Não há suficiente água no depósito.	Adicione água no depósito.
	O cabo de alimentação não está conectado corretamente.	Desligue o cabo de alimentação, verifique o estado do cabo e volte a ligá-lo.

O produto não emite vapor ou emite um vapor invulgar.	Não há suficiente ou há demasiada água no depósito.	Adicione a quantidade correta de água (não exceda a marca máxima).
	O depósito de água está sujo.	Siga os passos em "Limpeza e manutenção".
	A entrada de ar ou a base do produto está suja.	Limpe a entrada de ar e a base do produto para remover possíveis bloqueios.
O produto perde água.	A tampa superior e a tampa interior não estão corretamente posicionadas.	Retire a tampa superior e a tampa interior para que o vapor possa sair e instale novamente as peças na sua posição correta.
	A temperatura é demasiado baixa ou o ambiente é demasiado húmido e o vapor condensa-se criando pequenas gotas de água.	Não ponha o produto em funcionamento em condições de humidade ou frio.

6. ESPECIFICAÇÕES TÉCNICAS

Referência do produto: 05634/05635/05636/05637/05638/05639/05640/05641
Produto: PureAroma 500 Smart Sand_SunLight_Sky_Garnet_Stone_White Woody_Grey Woody_ Black Woody
220-240 V~ AC, 50/60 Hz
20 V~ DC, 1000 mA
Depósito de água: 500 ml

7. RECICLAGEM DE ELETRODOMÉSTICOS

A diretiva europeia 2012/19/UE sobre Resíduos de Aparelhos Elétricos e Eletrónicos (RAEE) especifica que os eletrodomésticos não devem ser reciclados com o resto dos resíduos municipais. Ditos eletrodomésticos terão de ser eliminados de forma separada, para otimizar a

recuperação e reciclagem de materiais e, desta maneira, reduzir o impacto que possam ter na saúde humana e no meio ambiente.
O símbolo do contentor riscado recorda a sua obrigação de eliminar este produto de forma correta. Se o produto em questão conta com uma bateria ou pilha para a sua autonomia elétrica, esta deverá extrair-se antes de ser eliminado e ser tratada à parte como um resíduo de diferente categoria.
Para obter informação detalhada acerca da forma mais adequada de eliminar os seus eletrodomésticos e/ou as correspondentes baterias, o consumidor deverá contactar com as autoridades locais.

8. GARANTIA E SAT

Este produto tem uma garantia de 2 anos desde a data de compra, sempre e quando se conserve e envie a fatura de compra, o produto esteja em perfeito estado físico e se lhe dê um uso adequado tal e como se indica neste Manual de Instruções.
A garantia não cobrirá:
Se o produto tiver sido usado fora da sua capacidade ou utilidade, maltratado, batido, exposto à humidade, submergido em algum líquido ou substância corrosiva, assim como qualquer outra falta atribuível ao consumidor.
Se o produto foi desmontado, modificado ou reparado por pessoas não autorizadas pelo SAT oficial da Cecotec.
Se a ocorrência foi originada pelo desgaste normal das peças devido ao uso.
O serviço de garantia cobre todos os defeitos de fabricação durante 2 anos com base à legislação vigente, exceto peças consumíveis. Em caso de mal uso por parte do usuário, o serviço de garantia não se fará responsável pela reparação.
Se em alguma ocasião deteta uma ocorrência com o produto ou tem alguma consulta, entre em contacto com o Serviço de Assistência Técnica oficial da Cecotec através do número de telefone **+34 96 321 07 28**.

1. CZĘŚCI I KOMPONENTY

Rys. 1
1. Wyjście pary
2. Przykrywka
3. Przycisk światła
4. Przycisk zasilania
5. Wyswietlacz
6. Przycisk Steam / Timer
7. Przycisk alarmowy

Rys. 2
1. Godzina
2. Czasomierz
3. Alarm
4. Prędkości nebulizadora

Rys. 3
1. Wylot spustowy
2. Pojemnik na wodę
3. Korpus główny
4. Oznaczenie ilości wody
5. Odpowietrznik

Rys. 4
1. Wejście powietrza
2. Wtyczka
3. Wylot wody

2. PRZED UŻYCIEM

Wyjmij produkt z pudełka.
Usuń wszystkie elementy opakowania. Zachowaj oryginalne pudełko.
Upewnij się, że wszystkie elementy są dołączone, a jeśli któregoś brakuje lub nie jest w dobrym stanie, natychmiast skontaktuj się z oficjalnym Serwisem Technicznym Cecotec.

3. FUNKCJONOWANIE

Jest to całkiem normalne Nie jest to niezwykłe i nie powinno być traktowane jako awaria.
Wpływ na to mogą mieć takie czynniki, jak rodzaj wody, wilgotność, temperatura i prądy powietrza.
Urządzenie wyłączy się automatycznie, gdy skończy się woda.
Używaj tylko w 100% naturalnych olejków eterycznych. Jeśli oleje zawierają chemikalia lub zanieczyszczenia, mogą spowodować uszkodzenie produktu.

Umieść produkt na płaskiej powierzchni i zdejmij górną pokrywę.
Rys. 5
Podłącz produkt do gniazdka elektrycznego.
Rys. 8
Za pomocą miarki wlej wodę lub olejki eteryczne do urządzenia. Nie używaj wrzącej wody i nie próbuj napełniać urządzenia podczas jego pracy. Następnie dodaj 2 lub 3 krople olejku na 100 ml.
Rys. 7
Użyj górnej pokrywy, aby ponownie zamknąć produkt. Urządzenie nie może pracować z pustym zbiornikiem.
Rys. 8
Podłącz przewód zasilający do gniazdka elektrycznego.

Opis przycisków
Włącznik / wyłącznik
Po włączeniu urządzenie dwukrotnie wyda dźwięk zacznie emitować mgłę.
Naciśnij i przytrzymaj krótko, aby wyłączyć urządzenie.
Tryb przerywany działa co 10 sekund.

Przycisk światła
Naciśnij przycisk raz, aby włączyć lampkę produktu. Kolor zmieni się automatycznie. Dostępnych jest 7 kolorów. Naciśnij przycisk 10 razy, aby wyłączyć to światło. Naciśnij i przytrzymaj krótko, aby wyłączyć światło LED.

Przycisk Steam / Czasomierz
Naciśnij ten przycisk raz, aby urządzenie wyemitowało parę ze średnią intensywnością. Urządzenie wyda sygnał dźwiękowy.
Ponownie naciśnij przycisk, aby zwiększyć intensywność emisji pary. Urządzenie wyda kolejny brzęczenie.
Naciśnij ponownie, aby zatrzymać gotowanie na parze.
Naciśnij i przytrzymaj ten przycisk, aby przejść do interfejsu czasomierza i ustawić alarm.

Przycisk alarmowy
Przytrzymaj ten przycisk, a ekran się zmieni. Wybierz czas, o którym włączy się alarm, używając lewego i prawego przycisku. Możesz mieć jednocześnie

aktywne trzy alarmy o różnych porach.
Jeśli chcesz anulować alarm, naciśnij i przytrzymaj go, aby anulować.

4. CZYSZCZENIE I KONSERWACJA

Przed czyszczeniem odłącz urządzenie od gniazdka ściennego i pozwól mu ostygnąć.
Do czyszczenia powierzchni produktu używaj miękkiej, wilgotnej szmatki.
Nigdy nie zanurzaj urządzenia w wodzie ani innych płynach.
Nie używaj gąbek, detergentów w proszku ani żrących środków czyszczących do czyszczenia prodkutu.

Konserwacja
Po każdych 5 lub 6 użyciach wykonaj poniższe czynności, aby wyczyścić produkt:
Odłącz produkt od gniazda elektrycznego i zdejmij górną pokrywę.
Wlej pozostałą wodę przez dyszę spustową.
Użyj miękkiej, wilgotnej szmatki z odrobiną środka czyszczącego, aby wyczyścić zewnętrzną powierzchnię dyfuzora.
Aby zapobiec przedostawaniu się wody do wylotu powietrza, nalej wodę w sposób pokazany na poniższym rysunku.
Rys. 9
Do czyszczenia urządzenia nie należy używać kwasów enzymatycznych ani detergentów, ponieważ mogą one spowodować awarię.

Wypadkowe wycieki wody
Jeśli urządzenie przewróci się lub przewróci podczas użytkowania, wykonaj następujące czynności, aby zapobiec wyciekowi:
Odłącz urządzenie od zasilania i zdejmij obudowę.
Wlej pozostałą wodę do zbiornika na wodę.
Delikatnie potrząśnij urządzeniem, aby spuścić wodę i pozwól mu wyschnąć na powietrzu przez co najmniej 24 godziny.

5. ROZWIĄZYWANIE PROBLEMÓW

Problem	Powód	Rozwiązanie
Urządzenie nie włącza się ani nie wyłącza.	W zbiorniku nie ma wystarczającej ilości wody.	Dodaj wodę do zbiornika.
	Kabel zasilający nie jest prawidłowo podłączony.	Odłącz przewód zasilający, sprawdź stan przewodu i podłącz go ponownie.

Produkt nie wydziela pary ani niezwykłych oparów.	W zbiorniku jest za mało lub za dużo wody.	Dodaj odpowiednią ilość wody (nie przekraczaj oznaczenia max).
	Zbiornik na wodę jest brudny.	Postępuj zgodnie z instrukcjami w „Czyszczenie i konserwacja".
	Wlot powietrza lub podstawa produktu są brudne.	Wyczyść wlot powietrza i podstawę produktu, aby usunąć wszelkie blokady.
Produkt traci wodę.	Górna i wewnętrzna pokrywa nie są prawidłowo zamocowane.	Zdejmij górną pokrywę i wewnętrzną pokrywę, aby para mogła się wydostać i zainstaluj części z powrotem we właściwej pozycji.
	Temperatura jest zbyt niska lub otoczenie jest zbyt wilgotne, a para skrapla się tworząc małe krople wody.	Nie używaj produktu w mokrych lub zimnych warunkach.

6. SPECYFIKACJA TECHNICZNA

Referencje produktu: 05634/05635/05636/05637/05638/05639/05640/05641
Produkt: PureAroma 500 Smart Sand_SunLight_Sky_Garnet_Stone_White Woody_Grey Woody_ Black Woody
220-240 V~ AC, 50/60 Hz
20 V~ DC, 1000 mA
Depósito de agua: 500 ml

7. RECYKLING SPRZĘTU AGD

Śmieci X - 09 Europejska dyrektywa 2012/19 / UE w sprawie odpadów z urządzeń elektrycznych i elektronicznych (WEEE) stanowi, że urządzenia gospodarstwa domowego nie powinny być poddawane recyklingowi wraz z resztą odpadów komunalnych. Urządzenia te należy utylizować osobno, aby zoptymalizować odzysk i recykling materiałów, a tym samym zmniejszyć ich wpływ na zdrowie ludzi i środowisko.

Przekreślony symbol pojemnika przypomina o obowiązku prawidłowej utylizacji tego produktu. Jeżeli dany produkt ma baterię

autonomiczną pod względem elektrycznym, należy go wyjąć przed utylizacją i osobno traktować jako odpad innej kategorii.
Aby uzyskać szczegółowe informacje na temat najbardziej odpowiedniego sposobu utylizacji sprzętu gospodarstwa domowego i / lub odpowiednich baterii, konsument powinien skontaktować się z lokalnymi władzami.

8. GWARANCJA I SAT

Produkt jest objęty gwarancją przez 2 lata od daty zakupu, o ile faktura zakupu jest przechowywana i wysyłana, produkt jest w idealnym stanie fizycznym i jest używany zgodnie z instrukcją.
Gwarancja nie obejmuje:
Jeżeli produkt był używany ponad swoje możliwości lub użyteczność, był nadużywany, bity, narażony na wilgoć, zanurzony w jakiejkolwiek cieczy lub żrącej substancji, a także wszelkie inne winy przypisywane konsumentowi.
Jeśli produkt został zdemontowany, zmodyfikowany lub naprawiony przez osoby nieupoważnione przez oficjalny SAT firmy Cecotec.
Jeżeli występowanie zostało spowodowane normalnym zużyciem części w wyniku użytkowania.
Serwis gwarancyjny obejmuje wszystkie wady produkcyjne przez 2 lata, zgodnie z obowiązującymi przepisami, z wyjątkiem części eksploatacyjnych. W przypadku niewłaściwego użycia przez użytkownika serwis gwarancyjny nie będzie odpowiedzialny za naprawę.
W przypadku wykrycia incydentu z produktem lub w razie jakichkolwiek pytań prosimy o kontakt z oficjalną pomocą techniczną Cecotec pod numerem telefonu +34 96 321 07 28.

1. ČÁSTI A SLOŽENÍ

Obr. 1
1. Vývod páry
2. Víko
3. Tlačítko světla
4. Tlačítko zapnutí
5. Obrazovka
6. Tlačítko Steam / Timer
7. Tlačítko alarmu

Obr. 2
1. Hodiny
2. Časovač
3. Alarm
4. Rychlost nebulizátoru

Obr. 3
1. Odtok vody
2. Nádoba na vodu
3. Základní tělo
4. Značka množství vody
5. Vývod vzduchu

Obr. 4
1. Vstup vzduchu
2. Zásuvka
3. Vývod vzduchu

2. PŘED POUŽITÍM

Vyjměte přístroj z krabice.
Odstraňte všechny obaly. Uchovejte originální krabici.
Ujistěte se, že obsahuje všechny části a pokud některá chybí nebo není v dobrém stavu, okamžitě kontaktujte oficiální Technický servis Cecotec.

3. FUNGOVÁNÍ

Množství a intenzita páry se mohou lišit. To není neobvyklé a nemělo by se to považovat za špatné fungování.

Mohou ovlivnit faktory, jako je typ vody, vlhkost, teplota a proudy vzduchu.
Když dojde voda, zařízení se automaticky vypne.
Používejte pouze 100% přírodní éterické oleje. Pokud oleje obsahují jakékoli chemikálie nebo nečistoty, mohou způsobit poškození produktu.

Umístěte produkt na rovný povrch a sejměte horní kryt.
Obr. 5
Připojte adaptér k elektrické zásuvce produktu.
Obr. 8
Pomocí odměrky nalijte do přístroje vodu nebo éterické oleje. Nepoužívejte vroucí vodu a nepokoušejte se plnit zařízení, když je v provozu. Poté přidejte 2 nebo 3 kapky éterického oleje na 100 ml.
Obr. 7
K opětovnému uzavření produktu použijte horní kryt. Zařízení nesmí být provozováno s prázdnou nádrží.
Obr. 8
Zapněte napájecí kabel do elektrického přívodu.

Popis tlačítek
Tlačítko On/Off
Zařízení po zapnutí dvakrát zabzučí a začne vydávat mlhu.
Krátkým stisknutím a podržením zařízení vypnete.
Přerušovaný režim funguje každých 10 sekund.

Tlačítko světla
Jedním stisknutím tlačítka zapnete světlo produktu. Barva se automaticky změní. Má 7 barev. Stisknutím tlačítka 10krát toto světlo vypnete. Krátkým stisknutím a podržením vypnete LED světlo.

Tlačítko Steam / Timer
Stiskněte toto tlačítko jednou, aby zařízení vydávalo páru se střední intenzitou. Zařízení zabzučí.
Opětovným stisknutím tlačítka zvýšíte intenzitu vyzařování páry. Zařízení vydá další zabzučení.
Opětovným stisknutím páru zastavíte.
Stisknutím a podržením tohoto tlačítka přepnete na rozhraní časovače a nastavíte alarm.

Tlačítko alarmu
Podržte toto tlačítko a obrazovka se změní. Pomocí levého a pravého tlačítka vyberte čas, kdy bude budík znít. Můžete mít aktivní tři alarmy současně, v různé časy.
Chcete-li zrušit alarm, zrušte jej stisknutím a podržením.

4. ČIŠTĚNÍ A ÚDRŽBA

Odpojte přístroj z elektrické sítě a nechejte ho úplně vychladnout než ho začnete čistit.
Použijte jemný vlhký hadřík pro čištění venkovní části přístroje.
Nikdy ho neponořujte do vody ani do jiných tekutin.
Nepoužívejte houby, prášky nebo abrazivní čistící prostředky na čištění tohoto přístroje.

Údržba
Po každých 5 nebo 6 použitích produkt vyčistěte následujícím způsobem:
Odpojte produkt z elektrické zásuvky a sejměte horní kryt.
Vylijte zbylou vodu skrz vypouštěcí hubici.
Vnější část difuzéru čistěte měkkým navlhčeným hadříkem s trochou čisticího prostředku.
Aby se zabránilo vniknutí vody do výstupu vzduchu, nalijte vodu, jak je znázorněno na následujícím obrázku.
Obr. 9
K čištění zařízení nepoužívejte enzymatické kyseliny ani čisticí prostředky, protože by mohly způsobit poruchu.

Náhodný únik vody
Pokud se zařízení během používání převrhne nebo převrátí, postupujte podle následujících pokynů, abyste zabránili úniku:
Odpojte zařízení od napájení a sejměte kryt..
Nalijte zbývající vodu do nádrže na vodu.
Zařízení jemně protřepejte, aby se vypustila voda, a nechte jej alespoň 24 hodin sušit na vzduchu.

5. ŘEŠENÍ PROBLÉMŮ

Problém	Příčina	Řešení
Jednotka se nezapíná ani nevypíná.	V nádržce na vodu není dostatek vody.	Přidejte do nádoby vodu.
	Kabel není správně zapojen do sítě elektrické energie.	Odpojte napájecí kabel, zkontrolujte stav kabelu a znovu jej připojte.

Výrobek nevydává páru nebo vydává neobvyklou páru.	V nádržce na vodu není dostatek vody nebo je jí hodně.	Přidejte správné množství vody (nepřekračujte maximální značku).
	Nádoba na vodu je znečištěná.	Postupujte podle pokynů v části "Čištění a údržba".
	Přívod vzduchu nebo základna produktu jsou špinavé.	Vyčistěte přívod vzduchu a základnu produktu, abyste vyloučili možné zablokování.
Produkt ztrácí vodu.	Horní kryt a vnitřní kryt nejsou správně připojeny.	Sejměte horní kryt a vodní nádrž tak, aby pára mohla uniknout, a díly znovu nainstalujte do správné polohy.
	Teplota je příliš nízká nebo je prostředí příliš vlhké a pára kondenzuje a vytváří malé kapky vody.	Nepoužívejte produkt ve vlhkém nebo chladném prostředí.

6. TECHNICKÉ SPECIFIKACE

Reference produktu: 05634-05641
Produkt: PureAroma 500 Smart Sand_SunLight_Sky_Garnet_Stone_White Woody_Grey Woody_ Black Woody
220-240 V~ AC, 50/60 Hz
20 V~ DC, 1000 mA
Nádoba na vodu: 500 ml

7. RECYKLACE ELEKTROSPOTŘEBIČŮ

Evropská směrnice 2012/19/EU o odpadních elektrických a elektronických zařízeních (OEEZ) specifikuje elektrospotřebiče, které se nemají recyklovat spolu s ostatním komunálním odpadem. Tyto elektrospotřebiče se musí zlikvidovat samostatně, aby se tak dosáhlo co nejlepší recyklace a využití materiálů, a tímto se omezil dopad, který by lidé mohli mít na životní prostředí.
Symbol přeškrtnutého kontejneru připomíná povinnost zlikvidovat tento produkt správně. Pokud má daný produkt baterii nebo energetický zásobník, který umožňuje elektrickou autonomii, musí se před

likvidací vyjmout a musí se s ní nakládat odděleně, jako s odpadem odlišné kategorie.
Pro obdržení detailních informací o nejvhodnějším možném způsobu naložení s vaším elektrospotřebičem, a/nebo o bateriích, kontaktujte místní úřady.

8. ZÁRUKA A TECHNICKÝ SERVIS

Tento produkt má záruku 2 roky od data zakoupení v případě, že zákazník disponuje fakturou nebo dokladem o koupi a produkt je v perfektním stavu a nakládá se s ním adekvátním způsobem tak, jak je uvedeno s v tomto návodu na použití.
Záruka nezahrnuje:
Pokud byl produkt používán nad svoji kapacitu anebo užitnost, byl špatně používán, utrpěl náraz, byl vystaven vlhkosti, ponořen do tekutiny nebo jiné korozivní substance, a jakoukoli vinu připsatelnou spotřebiteli.
Pokud byl produkt rozmontován, modifikován anebo opravován servisem neautorizovaným oficiálním servisem Cecotec.
Pokud byl problém zaviněn normálním používáním a opotřebením součástek.
Záruční servis kryje veškeré defekty zaviněné během výroby po dobu 2 let na základě platné legislativy, s výjimkou spotřebních dílů. V případě špatného zacházení ze strany spotřebitele není záruční servis odpovědný za opravu.
Pokud byste někdy zjistili s přístrojem problém nebo máte nějaký dotaz, spojte se okamžitě s oficiálním Technickým asistenčním servisem Cecotec na telefonním čísle +34 96 321 07 28.

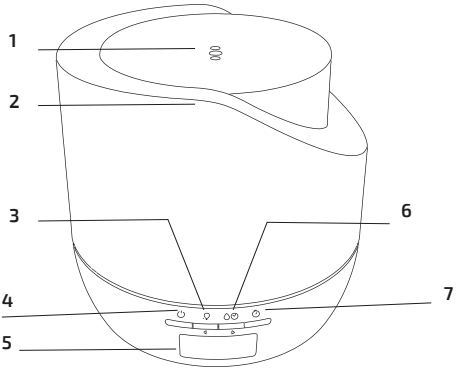

Fig./Img./Abb./Rys./Obr. 1

Fig./Img./Abb./Rys./Obr. 2

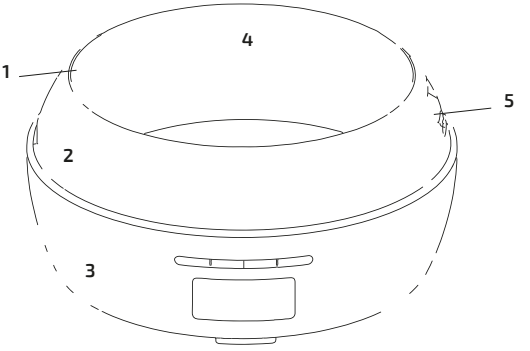

Fig./Img./Abb./Rys./Obr. 3

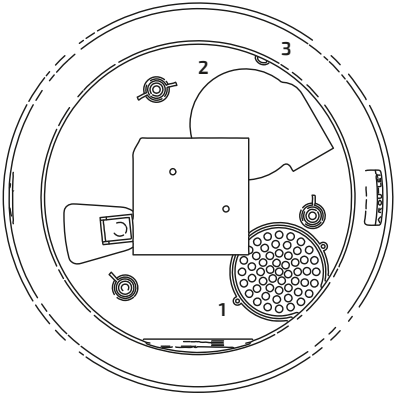

Fig./Img./Abb./Rys./Obr. 4

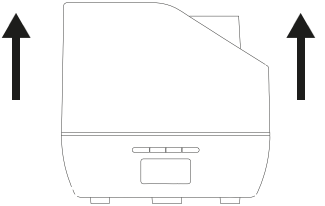

Fig./Img./Abb./Rys./Obr. 5

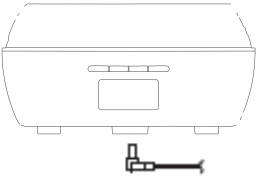

Fig./Img./Abb./Rys./Obr. 6

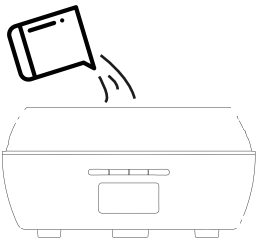

Fig./Img./Abb./Rys./Obr. 7

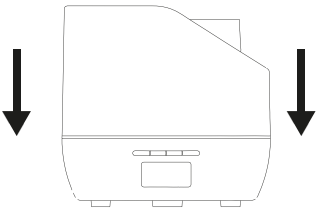

Fig./Img./Abb./Rys./Obr. 8

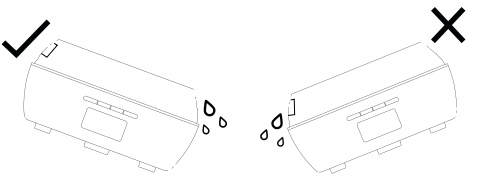

Fig./Img./Abb./Rys./Obr. 9

www.cecotec.es

Grupo Cecotec Innovaciones S.L.
C/ de la Pinadeta s/n, 46930
Quart de Poblet, Valencia (Spain)
EA02201021