cecotec

READYWARM 6900 CONVECTION WIDE
READYWARM 6900 CONVECTION WIDE BLACK

Convector/ Convection heater

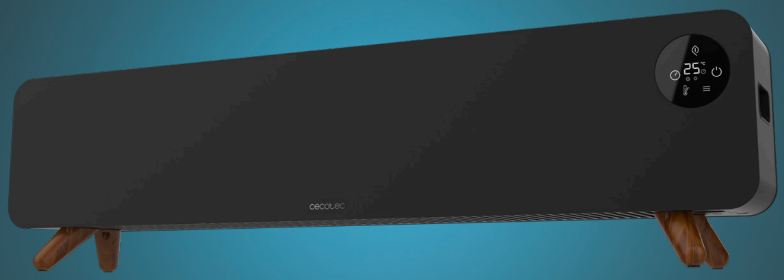

ES: Este producto no es adecuado para calefacción primaria. Este producto está indicado únicamente en lugares abrigados o para una utilización puntual. / EN: This product is not suitable for primary heating purposes. This product is only suitable for well insulated spaces or occasional use / FR: Cet appareil ne convient pas pour une utilisation en tant que chauffage primaire. Cet appareil a été conçu seulement pour être utilisé dans des espaces intérieurs ou pour une utilisation momentanée / DE: Dieses Produkt ist nicht für als Hauptheizgerät geeignet. Dieses Produkt ist nur für geschützten Orten oder zur gelegentlichen Verwendung geeignet / IT: Questo apparecchio non è adatto a scopi di riscaldamento primario. Il suo utilizzo è indicato solo in luoghi riparati o per uso occasionale / PT: Este produto não é adequado para ser utilizado como aquecimento primário. Destina-se a uma utilização ocasional e apenas em locais abrigados / NL: Dit product is niet geschikt voor primaire verwarming. Dit product is alleen geschikt voor gebruik op beschutte plaatsen of voor occasioneel gebruik / PL: Ten produkt nie nadaje się do pierwotnego ogrzewania. Ten produkt jest wskazany tylko do miejsc osłoniętych lub do okazjonalnego użytku / CZ: Tento produkt není vhodný pro primární vytápění. Tento produkt je vhodný pouze na chráněných místech nebo pro příležitostné použitíå / TR: TR · Bu ürün birincil ısıtma için uygun değildir. Bu ürün yalnızca korunaklı yerler veya ara sıra kullanım için uygundur. / GR: Αυτό το προϊόν δεν είναι κατάλληλο για κύρια θέρμανση. Αυτό το προϊόν είναι κατάλληλο μόνο για προστατευμένους χώρους ή περιστασιακή χρήση. / CAT: Aquest producte no és adequat per a calefacció primària. Aquest producte està indicat únicament a llocs abrigats o per a una utilització puntual. / HU · Ez a termék nem alkalmas elsődleges fűtésre. Ez a termék csak fedett helyeken vagy alkalmi használatra alkalmas. / هذا المنتج غير مناسب للتدفئة الأساسية. مناسب فقط للأماكن المحمية أو للاستخدام العرضي.

Manual de instrucciones
Instruction manual
Manuel d'instructions
Bedienungsanleitung
Manuale di istruzioni
Manual de instruções
Handleiding
Instrukcja obsługi
Návod k použití
Kullanma kılavuzu
Οδηγίες χρήσης
Manual d'instruccions
Használati útmutató
دليل التعليمات

Instrucciones de seguridad 5
Safety instructions 9
Instructions de sécurité 12
Sicherheitshinweise 16
Istruzioni di sicurezza 20
Instruções de segurança 24
Veiligheidsinstructies 28
Instrukcje bezpieczeństwa 31
Bezpečnostní pokyny 35
Güvenlik talimatları 38
Οδηγίες ασφαλείας 42
Instruccions de seguretat 44
Biztonsági utasítások 48
52 تعليمات السلامة

ÍNDICE

1. Piezas y componentes 54
2. Antes de usar 54
3. Funcionamiento 55
4. Limpieza y mantenimiento 55
5. Resolución de problemas 56
6. Especificaciones técnicas 57
7. Reciclaje de aparatos eléctricos y electrónicos 58
8. Garantía y SAT 59
9. Copyright 59
10. Declaración UE de conformidad simplificada 59

INDEX

1. Parts and components 60
2. Before use 60
3. Operation 61
4. Cleaning and maintenance 62
5. Troubleshooting 62
6. Technical specifications 62
7. Recycling of electrical and electronic devices 64
8. Technical support and warranty 64
9. Copyright 64
10. Simplified EU Declaration of Conformity 65

SOMMAIRE

1. Pièces et composants 66
2. Avant utilisation 66
3. Fonctionnement 67
4. Nettoyage et entretien 67
5. Résolution de problèmes 68
6. Spécifications techniques 69
7. Recyclage des équipements électriques et électroniques 70
8. Garantie et SAV 71
9. Copyright 71
10. Déclaration de conformité simplifiée de l'UE 71

INHALT

1. Teile und Komponenten 72
2. Vor dem Gebrauch 72
3. Bedienung 73
4. Reinigung und Wartung 74
5. Problembehebung 74
6. Technische Spezifikationen 75
7. Recycling von Elektro- und Elektronikgeräten 76
8. Garantie und Kundendienst 76
9. Copyright 77
10. Vereinfachte EU-Konformitätserklärung 77

INDICE

1. Parti e componenti 78
2. Prima dell'uso 78
3. Funzionamento 79
4. Pulizia e manutenzione 80
5. Risoluzione dei problemi 80
6. Specifiche tecniche 81
7. Riciclaggio di apparecchiature elettriche ed elettroniche 82
8. Garanzia e supporto tecnico 83
9. Copyright 83
10. Dichiarazione di conformità UE semplificata 83

ÍNDICE

1. Peças e componentes 84
2. Antes de utilizar 84
3. Operação 85
4. Limpeza e manutenção 86
5. Resolução de problemas 86
6. Especificações técnicas 87
7. Reciclagem de equipamentos elétricos e eletrónicos 88
8. Garantia e SAT 89
9. Direitos de autor 89
10. Declaração de Conformidade Simplificada da UE 89

INHOUD

1. Onderdelen en componenten 90
2. Voor gebruik 90
3. Bediening 91
4. Reiniging en onderhoud 92
5. Probleemoplossing 92
6. Technische specificaties 92
7. Recycling van elektrische en elektronische apparatuur 94
8. Garantie en technische dienst 94
9. Copyright 95
10. Vereenvoudigde EU-conformiteitsverklaring 95

SPIS TREŚCI

1. Części i komponenty 96
2. Przed użyciem 96
3. Obsługa 97
4. Czyszczenie i konserwacja 98
5. Rozwiązywanie problemów 98
6. Dane techniczne 99
7. Recykling urządzeń elektrycznych i elektronicznych 100
8. Gwarancja i Serwis Pomocy Technicznej 101
9. Copyright 101
10. Uproszczona deklaracja zgodności UE 101

INDEX

1. Součásti a komponenty 102
2. Před použitím 102
3. Provoz 103
4. Čištění a údržba 103
5. Řešení problémů 104
6. Technické specifikace 104
7. Recyklace elektrických a elektronických zařízení 106
8. Záruka a SAT 106
9. Autorská práva 107
10. Zjednodušené prohlášení EU o shodě 107

INDEX

1. Součásti a komponenty 108
2. Před použitím 108
3. Provoz 109
4. Čištění a údržba 110
5. Řešení problémů 110
6. Technické specifikace 110
7. Recyklace elektrických a elektronických zařízení 112
8. Záruka a SAT 112
9. Autorská práva 113
10. Zjednodušené prohlášení EU o shodě 113

ΔΕΙΚΤΗΣ

1. Μέρη και εξαρτήματα 114
2. Πριν από τη χρήση 114
3. Λειτουργία 115
4. Καθαρισμός και συντήρηση 116
5. Επίλυση προβλημάτων 117
6. Τεχνικές προδιαγραφές 117
7. Ανακύκλωση ηλεκτρικού και ηλεκτρονικού εξοπλισμού 119
8. Εγγύηση και SAT 119
9. Πνευματικά δικαιώματα 120
10. Απλουστευμένη Δήλωση Συμμόρφωσης ΕΕ 120

ÍNDEX

1. Peces i components 121
2. Abans de fer servir 121
3. Funcionament 122
4. Neteja i manteniment 123
5. Resolució de problemes 123
6. Especificacions tècniques 123
7. Reciclatge daparells elèctrics i electrònics 125
8. Garantia i SAT 126
9. Copyright 126
10. Declaració UE de conformitat simplificada 126

INDEX

1. Alkatrészek és részegységek 127
2. Használat előtt 127
3. Működés 128
4. Tisztítás és karbantartás 129
5. Problémamegoldás 129
6. Műszaki adatok 129
7. Elektromos és elektronikus berendezések újrahasznosítása 131
8. Garancia és SAT 131
9. Szerzői jog 132
10. Egyszerűsített EU-megfelelőségi nyilatkozat 132

سرهفِ

١. الأجزاء والمكونات ١٣٣
٢. قبل الاستخدام ١٣٣
٣. التشغيل ١٣٤
٤. التنظيف والصيانة ١٣٤
٥. حل المشكلات ١٣٥
٦. المواصفات الفنية ١٣٥
٧. إعادة تدوير المعدات الكهربائية والإلكترونية ١٣٦
٨. الضمان و SAT ١٣٧
٩. حقوق النشر ١٣٧
١٠. إعلان المطابقة المبسط للاتحاد الأوروبي ١٣٧

NOTA
EU01_127945 READYWARM 6900 CONVECTION WIDE
EU01_128473 READYWARM 6900 CONVECTION WIDE BLACK

ES • La codificación de este manual es genérica y se aplica a todas las variantes de códigos del aparato.
EN • The coding in this manual is generic and applies to all code variants of the appliance.
FR • Le codage figurant dans ce manuel est générique et s'applique à toutes les variantes de code de l'appareil.
DE • Die Codierung in dieser Bedienungsanleitung ist allgemein und gilt für alle Codevarianten des Geräts.
IT • La codifica riportata nel presente manuale è generica e si applica a tutte le varianti di codici dell'apparecchio.
PT • A codificação apresentada neste manual é genérica e aplica-se a todas as variantes de código do aparelho.
NL • De codering in deze handleiding is algemeen en geldt voor alle codevarianten van het apparaat.
PL • Kody podane w niniejszej instrukcji są ogólne i mają zastosowanie do wszystkich wariantów kodowych urządzenia.
CZ • Kódování obsažené v tomto návodu je generické a platí pro všechny kódové varianty spotřebiče.
TR • Bu kılavuzdaki kodlama geneldir ve cihazın tüm kod varyantları için geçerlidir.
GR • Η κωδικοποίηση σε αυτό το εγχειρίδιο είναι γενική και ισχύει για όλες τις παραλλαγές κώδικα της συσκευής.
CAT • La codificació del manual és genèrica i s'aplica a totes les variants de codis de l'aparell.
HU • Ez a kézikönyv egységes kódolást használ, amely az eszköz minden típusára érvényes
عربي • الدليل عامًا وينطبق على جميع متغيرات التعليمات البرمجية الخاصة بالجهاز.

INSTRUCCIONES DE SEGURIDAD

Lea las siguientes instrucciones atentamente antes de usar el producto. Guarde este manual para futuras referencias o nuevos usuarios.

- Asegúrese de que el voltaje de red coincida con el voltaje especificado en la etiqueta de clasificación del producto y de que el enchufe tenga toma de tierra.
- Este aparato está diseñado exclusivamente para uso doméstico quedando excluido su uso en bares, restaurantes, granjas, hoteles, moteles y oficinas.
- Inspeccione el cable de alimentación regularmente en busca de daños visibles. Si el cable presenta daños, debe ser sustituido por el Servicio de Asistencia Técnica oficial de Cecotec para evitar cualquier tipo de peligro.
- Este símbolo significa no cubrir.
- ADVERTENCIA: para evitar riesgo de sobrecalentamiento, no cubra el aparato. No lo utilice para calentar prendas de ropa.
- No coloque el aparato cerca de fuentes de calor, sustancias inflamables, superficies mojadas donde pueda caer o ser tiradas al agua, ni permita que entre en contacto con agua u otros líquidos. No lo utilice en el exterior.
- Utilice el aparato siempre en una superficie horizontal y estable.
- No coloque el producto justo debajo de una toma de corriente.
- No use este aparato de calefacción en el entorno inmediato de una bañera, ducha o piscina.
- No utilice esté aparato si ha caído o presenta signos visibles de daño.
- ADVERTENCIA: no use este aparato en habitaciones

pequeñas si las personas que se encuentran en la habitación no son capaces de dejarla por sí mismas, a menos que estén continuamente supervisadas.

- ADVERTENCIA: para reducir el riesgo de incendio, mantenga tejidos, cortinas y cualquier material inflamable al menos a 1 metro de distancia de la salida de aire.
- Coloque el aparato de manera que la toma de corriente quede accesible.
- Este aparato no está diseñado para ser encastrado. Respete siempre las distancias de seguridad.
- Cuando utilice este aparato después de un tiempo de inactividad, debe limpiarlo antes de ponerlo en funcionamiento.
- Este aparato no está diseñado para funcionar a través de temporizadores o sistemas de control remoto externos.
- Los cambios de temperatura pueden hacer que el aparato emita ruidos. Esto es normal, no indica mal funcionamiento.
- Mantenga el material de embalaje fuera del alcance de los niños, podría resultar peligroso.
- No se acepta ninguna responsabilidad de los daños eventuales o personales que pudieran derivar del mal uso del producto o del incumplimiento de este manual de instrucciones.
- Los niños menores de 3 años deben mantenerse fuera del alcance del aparato a menos que estén continuamente supervisados.
- Los niños desde 3 años y menores de 8 años deben solo encender/apagar el aparato siempre que este haya sido colocado en su posición de funcionamiento normal prevista y que sean supervisados o hayan recibido instrucciones relativas al uso del aparato de una forma segura y entiendan los riesgos que el aparato tiene. Los niños desde

3 años y menores de 8 años no deben enchufar, regular y limpiar el aparato o realizar operaciones de mantenimiento.
- PRECAUCIÓN: algunas partes de este producto pueden ponerse muy calientes y causar quemaduras. Debe poner especial atención cuando niños y/o personas vulnerables estén presentes.
- Este aparato puede ser usado por niños a partir de 8 años y personas con capacidades físicas, sensoriales o mentales reducidas, o con falta de experiencia y conocimiento si están supervisados o han recibido instrucción concerniente al uso del aparato de una forma segura y entienden los riesgos que este implica. Los niños no deben jugar con el aparato. La limpieza y el mantenimiento a realizar por el usuario no deben ser realizados por los niños sin supervisión.
- Supervise a los niños para asegurarse de que no jueguen con el aparato. Es necesario dar una supervisión estricta si el aparato está siendo usado por o cerca de niños.
- No utilice este aparato con un programador, temporizador, sistemas de control remoto independiente o cualquier otro dispositivo que encienda el aparato automáticamente, ya que existe riesgo de incendio si el calentador está cubierto o colocado incorrectamente.
- Evite utilizar cables alargadores, ya que podrían sobrecalentarse y causar riesgo de incendio.

Instrucciones sobre las pilas
- El mando a distancia contiene una batería de Ion Litio.
- No queme ni exponga las pilas a temperaturas altas ya que pueden explotar.
- Las pilas pueden presentar fugas en condiciones extremas. Si las pilas gotean, no toque el líquido. Si el líquido entra

en contacto con la piel, lávese inmediatamente con agua y jabón. Si el líquido entra en contacto con los ojos, láveselos de forma inmediata con abundante agua limpia por un mínimo de 10 minutos y busque asistencia médica. Utilice guantes para manejar la batería o la pila y deséchela inmediatamente de acuerdo con la normativa local.
- Evite el contacto entre pilas y pequeños objetos metálicos como clips, monedas, llaves, clavos o tornillos.
- No altere las pilas de ninguna forma.
- Las pilas deben retirarse del aparato para el desecho de manera segura.
- Mantenga fuera del alcance de los niños las pilas que tengan riesgo de ser ingeridas.
- La ingestión de pilas puede provocar quemaduras, perforación de partes blandas y la muerte. Pueden provocar quemaduras graves en las dos horas siguientes a la ingesta.
- En caso de ingerir pilas acuda rápidamente a su centro médico más cercano.
- Los bornes de alimentación de las pilas no deben ser cortocircuitados.
- Si el aparato va a ser almacenado un largo período de tiempo es conveniente retirar las pilas.
- Las pilas deben ser insertadas en la posición correcta. Fíjese en la polaridad a la hora de reemplazarlas.

SAFETY INSTRUCTIONS

Read the following instructions carefully before using the product. Keep this instruction manual for future reference or new users.

- Make sure that the mains voltage matches the voltage stated on the rating label of the appliance and that the wall outlet is grounded.
- This appliance is intended for domestic use only and is not suitable for use in commercial establishments such as bars, restaurants, farms, hotels, motels, and offices.
- Check the power cord regularly for visible damage. If the cord is damaged, it must be replaced by the official Cecotec Technical Support Service to avoid any danger.
- This symbol means “do not cover”.
- WARNING: to avoid overheating, do not cover the appliance. Do not use it to dry clothing.
- Do not place the appliance near heat sources, flammable substances, or wet surfaces where it may fall or be thrown into water, and do not allow it to come into contact with water or other liquids. Do not use outdoors.
- Always use the appliance on a horizontal and stable surface.
- Do not place the product directly under a power socket.
- Do not use the heating appliance in the immediate vicinity of a bath, shower, or swimming pool.
- Do not use this appliance if it has been dropped or shows visible signs of damage.
- WARNING: do not use the appliance in small rooms if persons in said room are incapable of leaving by themselves, unless continuously supervised.
- WARNING: to avoid fire, keep fabrics, curtains, and any

flammable material at least 1 metre away from the air outlet.
- Place the appliance in such a way that the mains socket is accessible.
- This device is not suitable for built-in installation. Always respect safety distances.
- When using this appliance after a period of inactivity, it must be cleaned before using it again.
- This appliance is not designed to operate through external timers or remote control systems.
- Temperature changes can cause the appliance to make noises. This is normal and does not indicate any malfunction.
- Keep the packaging materials out of the reach of children, as they may be dangerous.
- No liability is accepted for any eventual damage or personal injuries derived from misuse or non-compliance with this instruction manual.
- Keep the appliance out of the reach of children under 3 years old, unless constantly supervised.
- Children between 3 and 8 years old should only switch the appliance on or off when it has been placed in its normal, intended operating position and if they have been given supervision or instruction concerning the use of the appliance in a safe way and understand the hazards involved. Children between 3 and 8 years old should not plug in, adjust, and clean the appliance and should not carry out maintenance tasks.
- CAUTION: some of the product's parts may become very hot and cause burns. Particular attention should be paid when children and/or vulnerable people are present.
- This appliance can be used by children aged 8 and above

and people with reduced physical, sensory, or mental capabilities or lack of experience and knowledge, as long as they have been given supervision or instruction concerning the use of the appliance in a safe way and understand the hazards involved. Children must not play with the appliance. Cleaning and user maintenance should not be carried out by unsupervised children.
- Supervise children to prevent them from playing with the appliance. Close supervision is necessary if the appliance is used by or near children.
- Do not use this appliance with a timer, scheduler, stand-alone remote control systems, or any other device that turns the appliance on automatically, as there is a risk of fire if the heater is covered or improperly positioned.
- Avoid using extension cords, as they could overheat and cause risk of fire.

Instructions on batteries
- The remote control operates on a Lithium Ion battery.
- Do not burn or expose the battery to high temperatures, as it may explode.
- Leaks from the cells can occur under extreme conditions. Do not touch any liquid that leaks from the batteries. If the liquid comes into contact with skin, wash immediately with soap and water. If the liquid gets into the eyes, rinse them immediately with clean water for at least 10 minutes and seek medical attention. Wear gloves when handling the battery or cells and dispose of it immediately in accordance with local regulations.
- Avoid contact between the cells and small metal objects such as paper clips, coins, keys, nails, or screws.
- Do not tamper with the cells in any way.

- The cells must be removed from the appliance for safe disposal.
- Keep the cells out of the reach of children when there is a risk of ingestion.
- Battery ingestion can cause burns, soft-tissue perforation, and death. It can cause severe burns within two hours of the ingestion.
- In case of battery ingestion, please seek medical help immediately.
- The cells' power supply terminals must not be short-circuited.
- If the device is to be stored for a long period of time, it is advisable to remove the cells.
- The battery must be inserted in the correct position. Pay attention to polarity when inserting it.

INSTRUCTIONS DE SÉCURITÉ

Veuillez lire les instructions suivantes avec attention avant d'utiliser l'appareil. Gardez bien ce manuel pour de futures références ou pour tout nouvel utilisateur.

- Assurez-vous que le voltage du réseau coïncide avec le voltage spécifié sur l'étiquette de classification de l'appareil et que la prise possède une connexion à terre.
- Cet appareil est conçu pour un usage domestique uniquement et ne doit pas être utilisé dans les bars, restaurants, fermes, hôtels, motels et bureaux.
- Inspectez le câble d'alimentation régulièrement pour rechercher des dommages visibles. S'il présente des dommages, il doit être remplacé par le Service d'Assistance Technique officiel de Cecotec pour éviter tout type de danger.

- Ce symbole signifie : ne pas couvrir !
- AVERTISSEMENT : pour éviter toute surchauffe, ne couvrez pas l'appareil. N'utilisez pas l'appareil pour chauffer vos vêtements.
- Ne placez pas l'appareil près de sources de chaleur, substances inflammables, surfaces mouillées où il pourrait tomber ou être jeté dans l'eau, et ne le laissez pas entrer en contact avec de l'eau ou d'autres liquides. Ne l'utilisez pas en extérieur.
- Utilisez toujours l'appareil sur une surface horizontale et stable.
- Ne placez pas l'appareil sous une prise de courant.
- N'utilisez pas cet appareil de chauffage à proximité d'une baignoire, d'une douche ou d'une piscine.
- N'utilisez pas cet appareil s'il est tombé ou s'il présente des signes visibles de dommages.
- AVERTISSEMENT : n'utilisez pas cet appareil dans de petites pièces si les personnes qui s'y trouvent ne sont pas capables de quitter elles-mêmes la pièce, sauf si elles sont surveillées.
- AVERTISSEMENT : pour réduire les risques d'incendie, maintenez les tissus, les rideaux et tout matériau inflammable à au moins 1 mètre de la sortie d'air.
- Placez l'appareil de manière à ce que la prise soit accessible.
- Cet appareil n'est pas destiné à être encastré. Respectez toujours les distances de sécurité.
- Lorsque vous utilisez cet appareil après une période d'inactivité, il doit être nettoyé avant de le mettre en fonctionnement.
- Cet appareil n'a pas été conçu pour fonctionner à travers

des minuteries ou systèmes de contrôle à distance externes.
- Les changements de température peuvent faire que l'appareil émette des bruits. Cela est normal et n'indique pas un mauvais fonctionnement.
- Maintenez le matériel composant l'emballage hors de portée des enfants, cela pourrait être dangereux.
- Aucune responsabilité ne sera acceptée sur les possibles dommages personnels qui puissent dériver d'une mauvaise utilisation de l'appareil ou du non-respect de ce manuel.
- Les enfants de moins de 3 ans doivent rester éloignés de l'appareil et être surveillés à tout moment.
- Les enfants de 3 à 8 ans ne doivent allumer ou éteindre l'appareil que s'il a été placé ou installé dans sa position normale de fonctionnement et s'ils ont reçu une surveillance ou des instructions concernant l'utilisation correcte de l'appareil et comprennent les risques qu'il implique. Les enfants de 3 à 8 ans ne doivent pas brancher, régler et nettoyer l'appareil ou effectuer des opérations d'entretien.
- ATTENTION : certaines parties de ce produit peuvent devenir très chaudes et provoquer des brûlures. Vous devez faire particulièrement attention lorsque des enfants et/ou des personnes vulnérables sont présents.
- Cet appareil peut être utilisé par des personnes aux capacités physiques, mentales ou sensorielles réduites, ou sans expérience ni connaissances si elles sont surveillées et/ou ont reçu les informations nécessaires à l'utilisation correcte de l'appareil et qu'elles ont bien compris les risques qu'il implique. Empêchez les enfants de jouer avec le produit. Le nettoyage et l'entretien du produit ne peuvent pas être menés à terme par les enfants.

- Surveillez les enfants pour vous assurer qu'ils ne jouent pas avec l'appareil. Une surveillance stricte est nécessaire si l'appareil est utilisé par ou à côté des enfants.
- N'utilisez pas cet appareil avec une minuterie, un programmateur, des systèmes de contrôle indépendants à distance externes ou tout autre dispositif qui allume l'appareil automatiquement, car il existe un risque d'incendie si l'appareil est couvert ou mal placé.
- Évitez d'utiliser des rallonges, elles pourraient surchauffer et provoquer des incendies.

Instructions pour les piles

- La télécommande contient une batterie au lithium-ion.
- Ne brûlez ni n'exposez les piles à des températures élevées, car elles pourraient exploser.
- Les piles peuvent présenter des fuites dans des conditions extrêmes. Si les piles gouttent, ne touchez pas le liquide. Si le liquide entre en contact avec la peau, lavez-la immédiatement avec de l'eau et du savon. Si le liquide entre en contact avec les yeux, lavez-les immédiatement avec de l'eau propre en abondance pendant 10 minutes minimum puis consultez votre médecin. Utilisez des gants pour manipuler la batterie ou la pile et jetez-la immédiatement selon les normes locales.
- Évitez le contact entre les piles et les petits objets métalliques comme des trombones, pièces, clés, vis ou clous.
- Ne modifiez pas les piles de quelque manière que ce soit.
- Les piles doivent être retirées pour être éliminées en toute sécurité.
- Maintenez les piles hors de portée des enfants, car elles risquent d'être avalées.

- L'ingestion des piles peut provoquer des brûlures, la perforation des tissus mous et même la mort. L'ingestion de la batterie peut causer de graves brûlures dans les deux heures suivant l'ingestion.
- En cas d'ingestion de piles, consultez immédiatement un médecin.
- Les bornes d'alimentation des piles ne doivent pas être court-circuitées.
- Si l'appareil doit être stocké pendant une longue période, il est conseillé de retirer les piles.
- Les piles doivent être insérées dans la bonne position. Faites attention à la polarité lorsque vous allez les remplacer (+/-).

SICHERHEITSHINWEISE

Lesen Sie die folgenden Hinweise aufmerksam durch, bevor Sie das Produkt verwenden. Bewahren Sie die Bedienungsanleitung für künftige Benutzer auf.

- Vergewissern Sie sich, dass die Netzspannung, mit der auf dem Typenschild des Gerätes angegebenen Spannung übereinstimmt und dass die Steckdose geerdet ist.
- Dieses Gerät ist ausschließlich für den Hausgebrauch konzipiert und ist nicht für die Verwendung in Bars, Restaurants, Bauernhöfen, Hotels, Motels oder Büros bestimmt.
- Überprüfen Sie das Netzkabel regelmäßig auf sichtbare Schäden. Wenn das Kabel beschädigt ist, muss es durch den offiziellen Technischen Kundendienst von Cecotec ersetzt werden, um Sach- und Personenschäden zu vermeiden.
- Dieses Symbol bedeutet «nicht abdecken».

- WARNUNG: Um das Risiko einer Überhitzung zu vermeiden, darf das Gerät nicht abgedeckt werden. Verwenden Sie das Gerät nicht, um Kleidungsstücke zu trocknen oder wärmen.
- Stellen Sie das Gerät nicht in der Nähe von Wärmequellen, entflammbaren Substanzen, nassen Oberflächen, wo es ins Wasser fallen kann, und lassen Sie es nicht mit Wasser oder anderen Flüssigkeiten in Berührung kommen. Verwenden Sie das Gerät nicht im Freien.
- Stellen Sie das Gerät auf eine horizontale und stabile Oberfläche.
- Stellen Sie das Gerät nicht unter einer Steckdose.
- Verwenden Sie dieses Heizgerät nicht in unmittelbarer Nähe einer Badewanne, einer Dusche oder eines Schwimmbeckens.
- Verwenden Sie das Gerät nicht, wenn es heruntergefallen ist oder sichtbare Anzeichen von Schäden aufweist.
- WARNUNG: Verwenden Sie dieses Gerät nicht in kleinen Räumen, wenn die dort befindlichen Personen nicht in der Lage sind, den Raum selbständig zu verlassen, es sei denn, sie werden ständig beaufsichtigt.
- WARNUNG: Um die Brandgefahr zu verringern, halten Sie Stoffe, Vorhänge und alle brennbaren Materialien mindestens 1 Meter vom Luftauslass entfernt.
- Stellen Sie das Gerät so auf, dass die Steckdose zugänglich ist.
- Dieses Gerät ist nicht für den Einbau vorgesehen. Halten Sie stets Sicherheitsabstände ein.
- Wenn Sie das Gerät nach einer gewissen Zeit der Nichtbenutzung wieder in Betrieb nehmen, müssen Sie es vor der Wiederinbetriebnahme reinigen.
- Dieses Gerät funktioniert nicht über Timer oder externe Fernbedienungssysteme.

- Temperaturänderungen können dazu führen, dass das Gerät Geräusche abgibt. Dies ist normal und bedeutet kein Fehler.
- Bewahren Sie das Verpackungsmaterial außerhalb der Reichweite von Kindern auf, es könnte gefährlich sein.
- Das Unternehmen übernimmt keine Haftung für mögliche Schäden wegen unsachgemäßer Verwendung des Produktes oder Nichteinhaltung dieser Anweisungen.
- Kinder unter 3 Jahren sollten außerhalb der Reichweite des Geräts gehalten werden, es sei denn, sie werden ständig beaufsichtigt.
- Kinder ab 3 Jahren und unter 8 Jahren sollten das Gerät nur dann ein- und ausschalten, wenn es sich in der normalen Betriebsposition befindet und wenn sie beaufsichtigt oder in die sichere Verwendung des Geräts eingewiesen worden sind und die damit verbundenen Gefahren verstehen. Kinder ab 3 Jahren und unter 8 Jahren dürfen das Gerät nicht einstecken, regulieren, reinigen oder Wartungsarbeiten durchführen.
- VORSICHT: Einige Teile dieses Produkts können sehr heiß werden und Verbrennungen verursachen. Besondere Vorsicht ist geboten, wenn Kinder und/oder schutzbedürftige Personen anwesend sind.
- Dieses Gerät ist nicht für die Verwendung durch Kinder ab 8 Jahre und Personen gedacht, die geistig oder körperlich behindert sind oder keine ausreichenden Erfahrungen bzw. Kenntnisse besitzen, außer sie wurden hinsichtliches Gebrauchs des Produkt durch eine Person eingewiesen, die für ihre Sicherheit verantwortlich ist. Kinder dürfen nicht mit dem Gerät spielen. Die Reinigung und Wartung durch den Benutzer darf nicht von Kindern ohne Aufsicht durchgeführt werden.

- Kinder sollten beaufsichtigt werden, damit sie nicht mit dem Gerät spielen. Eine besondere genaue und konsequente Beaufsichtigung ist geboten, wenn das Gerät in der Nähe von Kindern verwendet wird.
- Benutzen Sie dieses Gerät nicht mit einer Zeitschaltuhr, einem Timer, einem eigenständigen Fernbedienungssystem oder einem anderen Gerät, das das Gerät automatisch einschaltet, da Brandgefahr besteht, wenn das Heizgerät abgedeckt oder falsch positioniert ist.
- Verwenden Sie niemals Verlängerungskabel, da sie überhitzen könnten und Feuer auslösen.

Hinweise zu Batterien

- Die Fernbedienung ist mit einer Lithium-Ionen-Batterie ausgestattet. (CR2025).
- Batterien/Akkus nicht verbrennen oder hohen Temperaturen aussetzen, da sie explodieren können.
- Batterien/Akkus können unter extremen Bedingungen undicht werden. Wenn die Batterien auslaufen, berühren Sie die Flüssigkeit nicht. Wenn die Flüssigkeit mit der Haut in Berührung kommt, waschen Sie sich sofort mit Wasser und Seife. Falls die Flüssigkeit in Kontakt mit den Augen kommt, waschen Sie sich die Augen während mindestens 10 Minuten und suchen Sie sich ärztliche Hilfe auf. Benutzen Sie Handschuhe, um die Batterie/ Akku zu hantieren und entsorgen Sie sie gemäß den örtlichen Vorschriften.
- Vermeiden Sie den Kontakt zwischen Batterien/Akkus und kleinen Metallgegenständen wie Büroklammern, Münzen, Schlüsseln, Nägeln oder Schrauben.
- Die Batterien/Akkus dürfen in keiner Weise verändert werden.

- Die Batterien müssen zur sicheren Entsorgung aus dem Gerät entfernt werden.
- Bewahren Sie Batterien, die verschluckt werden können, außerhalb der Reichweite von Kindern auf.
- Das Verschlucken von Batterien/Akkus kann zu Verbrennungen, Weichteilperforation und Tod führen. Kann innerhalb von zwei Stunden nach Verschlucken schwere Verbrennungen verursachen.
- Wenn Batterien/ Akkus verschluckt werden, sofort einen Arzt aufsuchen.
- Die Stromversorgungsklemmen der Batterien und die Batterien dürfen nicht kurzgeschlossen werden.
- Wenn das Gerät über einen längeren Zeitraum gelagert werden soll, ist es ratsam, Batterien zu entfernen.
- Die Batterien müssen in der richtigen Position eingelegt werden. Achten Sie beim Auswechseln auf die Polarität.

ISTRUZIONI DI SICUREZZA

Leggere attentamente le seguenti istruzioni prima di usare l'apparecchio. Conservare questo manuale per consultazioni future o nuovi utenti.

- Verificare che la tensione di rete coincida con quella specificata nell'etichetta di classificazione del prodotto e che la presa elettrica sia collegata a terra.
- Questo apparecchio è stato progettato solo per uso domestico e non può essere utilizzato in bar, ristoranti, aziende agricole, alberghi, motel e uffici.
- Ispezionare regolarmente il cavo di alimentazione in cerca di danni visibili. Se il cavo presenta danni, dovrà essere riparato dal servizio di Assistenza Tecnica ufficiale di Cecotec per evitare eventuali pericoli.
- Questo simbolo significa "non coprire".

- ATTENZIONE: per evitare il surriscaldamento, non coprire l'apparecchio. Non usare per scaldare indumenti.
- Non collocare l'apparecchio in prossimità di fonti di calore, di sostanze infiammabili, di superfici bagnate in cui possa cadere o essere gettato in acqua, né lasciarlo entrare in contatto con acqua o altri liquidi. Non usare all'aperto.
- Utilizzare l'apparecchio su di una superficie orizzontale e stabile.
- Non collocare l'apparecchio sotto una presa di corrente.
- Non utilizzare questo apparecchio nelle immediate vicinanze di vasche, docce o piscine.
- Non utilizzare l'apparecchio se è caduto o presenta segni visibili di danneggiamento.
- AVVERTENZA: non utilizzare questo apparecchio in locali di piccole dimensioni se le persone presenti nel locale non sono in grado di uscire da sole, a meno che non siano continuamente sorvegliate.
- ATTENZIONE: per ridurre il rischio di incendio, tenere tessuti, tende e qualsiasi materiale infiammabile ad almeno 1 metro di distanza dall'uscita dell'aria.
- Collocare l'apparecchio in modo che la presa di corrente sia accessibile.
- Questo apparecchio non è adatto all'installazione ad incasso. Rispettare sempre le distanze di sicurezza.
- Quando si utilizza l'apparecchio dopo un periodo di inattività, è necessario pulirlo prima di utilizzarlo nuovamente.
- Questo apparecchio non è stato progettato per funzionare tramite timer o sistemi di controllo remoto esterni.
- Le variazioni di temperatura possono provocare rumori nell'apparecchio. Questo è normale e non indica un malfunzionamento.

- Tenere il materiale di imballaggio fuori dalla portata dei bambini, potrebbe risultare pericoloso.
- Non si accetta nessuna responsabilità derivata dai danni eventuali o personali che possano essere conseguenza di un uso improprio dell'apparecchio o inadempienze di questo manuale di istruzioni.
- I bambini di età inferiore ai 3 anni devono essere tenuti fuori dalla portata dell'apparecchio, a meno che non siano costantemente sorvegliati.
- I bambini di età compresa tra i 3 anni e gli 8 anni devono accendere/spegnere l'apparecchio solo se sono stati sorvegliati o istruiti sull'uso dell'apparecchio in modo sicuro e se hanno compreso i pericoli connessi. Non permettere ai bambini di età compresa tra i 3 anni e gli 8 anni di collegare, regolare, pulire o effettuare interventi sull'apparecchio.
- ATTENZIONE: alcune parti dell'apparecchio possono diventare molto calde e causare ustioni. Prestare particolare attenzione quando bambini e/o persone vulnerabili sono presenti.
- Questo apparecchio può essere utilizzato da bambini a partire dagli 8 anni di età e da persone con ridotte capacità fisiche, sensoriali o mentali o con mancanza di esperienza e conoscenza, a condizione che abbiano ricevuto supervisione o istruzioni sull'uso dell'apparecchio in modo sicuro e che comprendano i pericoli connessi. Non permettere ai bambini di giocare con l'apparecchio. La pulizia e la manutenzione non devono essere effettuate da bambini senza supervisione.
- Sorvegliare i bambini per assicurarsi che non giochino con l'apparecchio. È necessario sorvegliare rigidamente nel caso in cui l'apparecchio venga utilizzato da o vicino a

bambini.
- Non utilizzare questo apparecchio con un timer, con sistemi di controllo a distanza autonomi o con qualsiasi altro dispositivo che accenda automaticamente l'apparecchio, poiché esiste il rischio di incendio se l'apparecchio è coperto o posizionato in modo improprio.
- Evitare l'uso di prolunghe che potrebbero surriscaldarsi e provocare eventuale rischio di incendio.

Istruzioni relative all'uso delle pile
- Il telecomando funziona con una batteria agli ioni di litio.
- Non bruciare o esporre le pile ad alte temperature, poiché potrebbero esplodere.
- Le pile possono presentare fughe in condizioni estreme. Se le pile perdono, non toccare il liquido. Se il liquido entra in contatto con la pelle, lavare immediatamente con acqua e sapone. Se il liquido entra in contatto con gli occhi, sciacquare immediatamente gli occhi con abbondante acqua pulita per almeno 10 minuti e consultare un medico. Indossare i guanti quando si maneggiano le pile e smaltirle immediatamente in conformità con le normative locali.
- Evitare il contatto tra le pile e piccoli oggetti metallici come graffette, monete, chiavi, chiodi o viti.
- Non manomettere in alcun modo le pile.
- Le pile devono essere rimosse dall'apparecchio per uno smaltimento sicuro.
- Tenere le pile che rischiano di essere ingerite fuori dalla portata dei bambini.
- L'ingestione di pile può causare ustioni, perforazione dei tessuti molli e morte. Possono causare gravi ustioni entro due ore dall'ingestione.
- In caso di ingestione delle pile, dirigersi immediatamente al

centro medico più vicino.
- Non cortocircuitare i poli delle pile.
- È consigliabile rimuovere le pile se non si intende utilizzare l'apparecchio per un lungo periodo di tempo.
- Le pile devono essere inserite nella posizione corretta. Fare attenzione alla polarità quando si sostituiscono.

INSTRUÇÕES DE SEGURANÇA

Leia atentamente as instruções seguintes antes de utilizar o aparelho. Guarde este manual para referências futuras ou novos utilizadores.

- Certifique-se de que a tensão de rede coincida com a tensão especificada na etiqueta de classificação do produto e de que a tomada tenha ligação à terra.
- Este aparelho foi concebido apenas para uso doméstico e não se destina a ser utilizado em bares, restaurantes, quintas, hotéis, motéis e escritórios.
- Inspecione o cabo de alimentação regularmente em busca de danos visíveis. Se o cabo apresentar danos, deve ser substituído pelo Serviço de Assistência Técnica Oficial da Cecotec para evitar qualquer tipo de perigo.
- Este símbolo significa não cobrir.
- AVISO: para evitar o sobreaquecimento, não cubra o aparelho. Não o utilize para aquecer roupa.
- Não utilize o produto perto de fontes de calor, substâncias inflamáveis ou superfícies molhadas onde possa cair ou ser atirado para a água, nem permita que entre em contacto com água ou outros líquidos. Não o utilize em exteriores.
- Coloque o produto sobre uma superfície horizontal e estável.
- Não coloque o produto mesmo em baixo de uma tomada de

corrente elétrica.
- Não utilize este aparelho de aquecimento na proximidade imediata de uma banheira, duche ou piscina.
- Não utilize este aparelho se este tiver caído ou apresentar sinais visíveis de danos.
- ADVERTÊNCIA: não utilize este aparelho em quartos pequenos se as pessoas que se encontram no quarto não forem capazes de sair sozinhas deste, a menos que sejam continuamente supervisionadas.
- AVISO: Para reduzir o risco de incêndio, mantenha tecidos, cortinas e quaisquer materiais inflamáveis a, no mínimo, 1 metro de distância da saída de ar.
- Coloque o aparelho de forma que a tomada seja acessível.
- Este dispositivo não é adequado para ser encastrado. Respeite sempre as distâncias de segurança.
- Ao utilizar este aparelho após um período de inatividade, este deve ser limpo antes de ser posto em funcionamento.
- Este aparelho não foi desenhado para funcionar através de temporizadores ou sistemas de controlo remoto externos.
- As alterações de temperatura podem fazer com que o aparelho emita ruído. Isto é habitual, não indica um mau funcionamento.
- Mantenha o material de embalagem fora do alcance das crianças, poderia ser perigoso.
- Não se aceita nenhuma responsabilidade de danos eventuais ou pessoais que possam derivar do mau uso do aparelho ou do incumprimento deste manual de instruções.
- As crianças com menos de 3 anos de idade devem ser mantidas afastadas do aparelho, exceto se estiverem continuamente supervisionadas.
- As crianças a partir dos 3 anos de idade e com menos de 8 anos de idade só devem ligar/desligar o aparelho quando

este tiver sido colocado na sua utilização normal prevista e quando lhes tiver sido dada supervisão ou instruções relativas à utilização do aparelho de uma forma segura e compreender os perigos envolvidos. As crianças entre 3 e 8 anos de idade não devem ligar, ajustar ou limpar o aparelho e não devem efetuar a manutenção.

- CUIDADO: Algumas partes deste produto podem tornar-se muito quentes e causar queimaduras. Deve ter especial cuidado quando estiverem por perto crianças e/o pessoas vulneráveis.
- Este aparelho pode ser utilizado por crianças a partir de 8 anos de idade e por pessoas com capacidades físicas, sensoriais ou mentais reduzidas ou com falta de experiência e conhecimentos, se lhes tiver sido dada supervisão ou instruções relativas à utilização do aparelho de uma forma segura e compreenderem os perigos envolvidos. Não permita que as crianças brinquem com o dispositivo. A limpeza e a manutenção do dispositivo não devem ser efetuadas por crianças sem supervisão.
- Supervisione as crianças para se certificar de que não brinquem com o produto. É necessário dar supervisão estrita se o aparelho estiver a ser usado perto ou por crianças.
- Não utilize este aparelho com um programador, temporizador, sistemas autónomos de controlo remoto ou qualquer outro dispositivo que ligue o aparelho automaticamente, pois existe o risco de incêndio se o aquecedor estiver coberto ou mal posicionado.
- Evite o uso de cabos extensores, pois podem aquecer excessivamente e causar um risco de incêndio.

Instruções sobre as pilhas

- O comando à distância é alimentado por uma bateria de ião-lítio.
- Não a queime nem a exponha a temperaturas altas, pois podem explodir.
- As pilhas podem apresentar fugas em condições extremas. Se as pilhas deitarem gotas, não toque no líquido. Se o líquido entrar em contacto com a pele, lave-se imediatamente com água e sabão. Se o líquido entrar em contacto com os olhos, lave imediatamente com água abundante durante no mínimo 10 minutos e procure assistência médica. Utilize luvas para manipular a bateria ou a pilha e deite-a fora imediatamente de acordo com a normativa local.
- Evite o contacto entre as pilhas e os pequenos objetos metálicos como clipes, moedas, chaves, parafusos ou pregos.
- Não altere as pilhas de forma alguma.
- As pilhas devem ser removidas do aparelho para uma eliminação segura.
- Mantenha as pilhas que possam ser engolidas fora do alcance das crianças.
- Engolir as pilhas pode causar queimaduras, perfuração de tecido mole e morte. Pode causar queimaduras graves nas duas horas seguintes à sua ingestão.
- Se as pilhas forem engolidas, procure prontamente cuidados médicos nas instalações médicas mais próximas.
- Os terminais de alimentação das pilhas não devem estar em curto-circuito.
- Se o dispositivo tiver de ser armazenado por um longo período de tempo, é aconselhável remover as pilhas.
- As pilhas devem ser inseridas na posição correta. Tenha em conta a polaridade das pilhas ao substituí-las.

VEILIGHEIDSINSTRUCTIES

Lees de volgende instructies aandachtig door voordat u het product gebruikt. Bewaar deze handleiding voor toekomstig gebruik of voor nieuwe gebruikers.

- Zorg ervoor dat de netspanning overeenkomt met de spanning die op het typeplaatje van het product staat vermeld en dat de stekker een aardverbinding heeft.
- Dit apparaat is uitsluitend ontworpen voor huishoudelijk gebruik en is niet geschikt voor gebruik in bars, restaurants, boerderijen, hotels, motels en kantoren.
- Controleer het netsnoer regelmatig op zichtbare beschadigingen. Als het snoer beschadigd is, moet het worden vervangen door een erkend Cecotec-servicecentrum om mogelijke gevaren te voorkomen.
- Dit symbool betekent: niet afdekken.
- WAARSCHUWING: Om oververhitting te voorkomen, mag u het apparaat niet afdekken. Gebruik het apparaat niet om kleding te verwarmen.
- Plaats het apparaat niet in de buurt van warmtebronnen, brandbare stoffen of natte oppervlakken waar het kan vallen of in het water terecht kan komen. Zorg er ook voor dat het apparaat niet in contact komt met water of andere vloeistoffen. Gebruik het apparaat niet buitenshuis.
- Gebruik het apparaat altijd op een vlakke en stabiele ondergrond.
- Plaats het product niet direct onder een stopcontact.
- Gebruik dit verwarmingstoestel niet in de directe nabijheid van een badkuip, douche of zwembad.
- Gebruik dit apparaat niet als het gevallen is of zichtbare schade vertoont.
- WAARSCHUWING : Gebruik dit apparaat niet in kleine

ruimtes als de aanwezigen de ruimte niet zelfstandig kunnen verlaten, tenzij ze continu onder toezicht staan.
- WAARSCHUWING: Om het risico op brand te verminderen, dient u stoffen, gordijnen en andere brandbare materialen op minimaal 1 meter afstand van de luchtuitlaat te houden.
- Plaats het apparaat zo dat het stopcontact bereikbaar is.
- Dit apparaat is niet ontworpen om te worden ingebouwd. Houd altijd voldoende afstand.
- Wanneer u dit apparaat na een periode van inactiviteit weer gebruikt, dient u het te reinigen voordat u het in gebruik neemt.
- Dit apparaat is niet ontworpen om te worden bediend via externe timers of afstandsbedieningssystemen.
- Temperatuurschommelingen kunnen ervoor zorgen dat het apparaat geluid maakt. Dit is normaal en duidt niet op een storing.
- Houd verpakkingsmateriaal buiten het bereik van kinderen, het kan gevaarlijk zijn.
- Er wordt geen aansprakelijkheid aanvaard voor eventuele persoonlijke schade die kan voortvloeien uit verkeerd gebruik van het product of het niet naleven van deze gebruiksaanwijzing.
- Kinderen jonger dan 3 jaar dienen buiten het bereik van het apparaat te worden gehouden, tenzij ze continu onder toezicht staan.
- Kinderen van 3 tot en met 8 jaar mogen het apparaat alleen aan- of uitzetten wanneer het op de juiste, normale gebruikspositie staat en onder toezicht staat of instructies heeft gekregen over veilig gebruik en de bijbehorende risico's begrijpt. Kinderen van 3 tot en met 8 jaar mogen het apparaat niet in het stopcontact steken, afstellen, schoonmaken of onderhoud eraan uitvoeren.

- Let op: sommige onderdelen van dit product kunnen zeer heet worden en brandwonden veroorzaken. Wees extra voorzichtig wanneer er kinderen en/of kwetsbare personen aanwezig zijn.
- Dit apparaat kan worden gebruikt door kinderen vanaf 8 jaar en door personen met een verminderde fysieke, zintuiglijke of mentale beperking, of die onvoldoende ervaring of kennis hebben, mits zij onder toezicht staan of instructies hebben gekregen over het veilige gebruik van het apparaat en de risico's begrijpen. Kinderen mogen niet met het apparaat spelen. Reinigings- en onderhoudswerkzaamheden mogen niet door kinderen zonder toezicht worden uitgevoerd.
- Houd toezicht op kinderen om te voorkomen dat ze met het apparaat spelen. Nauwlettend toezicht is noodzakelijk als het apparaat door kinderen wordt gebruikt of in hun nabijheid is.
- Gebruik dit apparaat niet met een programmeerapparaat, timer, losstaand afstandsbedieningssysteem of enig ander apparaat dat het apparaat automatisch inschakelt, aangezien er brandgevaar bestaat als de verwarming wordt afgedekt of verkeerd geplaatst.
- Vermijd het gebruik van verlengsnoeren, omdat deze oververhit kunnen raken en brandgevaar kunnen opleveren.

Batterijinstructies

- De afstandsbediening bevat een lithium-ionbatterij.
- Verbrand de batterijen niet en stel ze niet bloot aan hoge temperaturen, aangezien ze kunnen exploderen.
- Batterijen kunnen onder extreme omstandigheden lekken. Raak de vloeistof niet aan als de batterij lekt. Was uw huid onmiddellijk met water en zeep als de vloeistof ermee in

contact komt. Spoel uw ogen onmiddellijk gedurende ten minste 10 minuten met veel schoon water als de vloeistof ermee in contact komt en raadpleeg een arts. Draag handschoenen bij het hanteren van de batterij en gooi deze onmiddellijk weg volgens de plaatselijke voorschriften.
- Vermijd contact tussen batterijen en kleine metalen voorwerpen zoals paperclips, munten, sleutels, spijkers of schroeven.
- Wijzig de batterijen op geen enkele manier.
- Voor een veilige verwijdering moeten de batterijen uit het apparaat worden verwijderd.
- Houd batterijen die kunnen worden ingeslikt buiten het bereik van kinderen.
- Het inslikken van batterijen kan brandwonden, perforatie van zacht weefsel en de dood tot gevolg hebben. Ernstige brandwonden kunnen al binnen twee uur na inslikken ontstaan.
- Als u batterijen inslikt, ga dan onmiddellijk naar het dichtstbijzijnde medisch centrum.
- De accupolen mogen niet kortgesloten worden.
- Als het apparaat voor langere tijd wordt opgeborgen, is het raadzaam de batterijen te verwijderen.
- De batterijen moeten op de juiste plaats worden geplaatst. Let bij het vervangen op de polariteit.

INSTRUKCJE BEZPIECZEŃSTWA

Przed użyciem produktu należy uważnie przeczytać poniższe instrukcje. Zachowaj tę instrukcję do wykorzystania w przyszłości lub dla nowych użytkowników.
- Upewnij się, że napięcie sieciowe jest zgodne z napięciem podanym na tabliczce znamionowej urządzenia oraz że wtyczka jest uziemiona.
- To urządzenie przeznaczone jest wyłącznie do użytku

domowego i nie nadaje się do użytku w barach, restauracjach, gospodarstwach rolnych, hotelach, motelach i biurach.

- Regularnie należy sprawdzać przewód zasilający pod względem widocznych uszkodzeń. Jeśli przewód jest uszkodzony, musi zostać wymieniony przez oficjalny Serwis Pomocy Technicznej Cecotec, aby uniknąć wszelkiego rodzaju zagrożeń.
- Ten symbol oznacza nie zakrywać.
- UWAGA: aby uniknąć ryzyka przegrzania, nie przykrywaj urządzenia. Nie używaj go do ogrzewania odzieży.
- Nie umieszczaj urządzenia w pobliżu źródeł ciepła, substancji łatwopalnych, mokrych powierzchni z których może spaść lub wpaść do wody, ani nie dopuszczaj do kontaktu z wodą lub innymi płynami. Nie używaj go na zewnątrz.
- Zawsze używaj urządzenia na poziomej i stabilnej powierzchni.
- Nie umieszczaj urządzenia tuż pod gniazdkiem zasilania.
- Nie używaj tego urządzenia w pobliżu wanny, prysznica lub basenu.
- Nie używaj tego urządzenia, jeśli zostało upuszczone lub ma widoczne ślady uszkodzenia.
- OSTRZEŻENIE: Nie używaj tego urządzenia w małych pomieszczeniach, jeśli osoby znajdujące się w pomieszczeniu nie są w stanie samodzielnie go opuścić, chyba że są pod stałym nadzorem.
- OSTRZEŻENIE: Aby zmniejszyć ryzyko pożaru, tkaniny, zasłony i wszelkie łatwopalne materiały muszą znajdować się w odległości co najmniej 1 metra od wylotu powietrza.
- Ustaw urządzenie tak, aby gniazdko było dostępne.

- To urządzenie nie jest przeznaczone do zabudowy. Należy zawsze przestrzegać bezpiecznej odległości.
- W przypadku używania tego urządzenia po okresie bezczynności należy je wyczyścić przed uruchomieniem.
- To urządzenie nie jest przeznaczone do obsługi za pomocą zewnętrznych minutników lub systemów zdalnego sterowania.
- Zmiany temperatury mogą powodować, że urządzenie będzie wydawać dźwięki. Jest to normalne i nie oznacza to awarii.
- Opakowanie należy przechowywać w miejscu niedostępnym dla dzieci, ponieważ może być niebezpieczne.
- Nie ponosimy odpowiedzialności za ewentualne szkody lub obrażenia ciała wynikające z niewłaściwego użytkowania produktu lub nieprzestrzegania niniejszej instrukcji obsługi.
- Dzieci poniżej 3 roku życia należy trzymać z dala od urządzenia, chyba że są pod stałym nadzorem.
- Dzieci w wieku 3 lat i poniżej 8 lat powinny jedynie włączać i wyłączać urządzenie i tylko pod warunkiem, że zostało ono umieszczone w wyznaczonym miejscu oraz pod warunkiem, że dzieci są nadzorowane lub otrzymały instrukcje dotyczące bezpiecznego korzystania z urządzenia i rozumieją związane z tym ryzyko. Dzieciom w wieku od 3 do 8 lat nie wolno podłączać, regulować i czyścić urządzenia ani wykonywać czynności konserwacyjnych.
- UWAGA: niektóre części tego produktu mogą się bardzo nagrzać i spowodować oparzenia. Należy zwrócić szczególną uwagę, gdy obecne są dzieci i/lub osoby wymagające opieki.
- To urządzenie może być używane przez dzieci w wieku od

8 lat i starsze oraz osoby o ograniczonych zdolnościach fizycznych, sensorycznych lub umysłowych lub bez doświadczenia i wiedzy, jeśli znajdują się pod nadzorem lub zostały poinstruowane w zakresie bezpiecznego korzystania z urządzenia i rozumieją związane z tym zagrożenia. Dzieci nie mogą bawić się urządzeniem. Czyszczenie i konserwacja urządzenia, które ma przeprowadzać użytkownik nie mogą być przeprowadzane przez dzieci bez nadzoru.
- Pilnuj dzieci, aby nie bawiły się urządzeniem. Konieczny jest ścisły nadzór, jeśli urządzenie jest używane przez dzieci lub w ich pobliżu.
- Nie używaj tego urządzenia z programatorem, minutnikiem, systemami zdalnego sterowania ani żadnym innym urządzeniem, które włącza urządzenie automatycznie, ponieważ istnieje ryzyko pożaru, jeśli grzejnik zostanie zakryty lub umieszczony w niewłaściwym miejscu.
- Unikaj używania przedłużaczy, ponieważ mogą się przegrzać i spowodować zagrożenie pożarem.

Instrukcje dotyczące baterii
- Pilot zawiera baterię litowo-jonową.
- Nie spalaj ani nie wystawiaj baterii na działanie wysokich temperatur, ponieważ mogą eksplodować.
- Baterie mogą wyciec w ekstremalnych warunkach. Jeśli baterie wyciekają, nie dotykaj płynu. Jeśli płyn wejdzie w kontakt ze skórą, natychmiast przemyj ją mydłem i wodą. Jeśli płyn dostanie się do oczu, natychmiast przemyj je dużą ilością czystej wody przez co najmniej 10 minut i zwróć się o pomoc lekarską. Podczas obchodzenia się z baterią/akumulatorem należy nosić rękawice i natychmiast zutylizować go zgodnie z lokalnymi przepisami.

- Należy unikać kontaktu baterii z małymi metalowymi przedmiotami, takimi jak spinacze do papieru, monety, klucze, gwoździe lub śruby.
- Nie modyfikuj baterii w żaden sposób.
- Baterie należy wyjąć z urządzenia w celu utylizacji w bezpieczny sposób.
- Trzymaj baterie z dala od dzieci, jako że istnieje ryzyko połknięcia.
- Połknięcie baterii może spowodować oparzenia, perforację tkanek miękkich i śmierć. Baterie mogą spowodować poważne oparzenia w ciągu dwóch godzin od połknięcia.
- W przypadku połknięcia baterii udaj się natychmiast do najbliższego centrum medycznego.
- Zaciski zasilające baterie nie mogą ulec zwarciu.
- Jeśli urządzenie będzie schowane przez dłuższy czas, zaleca się wyjęcie baterii.
- Baterie muszą być włożone we właściwej pozycji. Przy ich wymianie należy zwrócić uwagę na polaryzację.

BEZPEČNOSTNÍ POKYNY

Před použitím výrobku si pečlivě přečtěte následující pokyny. Uschovejte si tento návod k obsluze pro budoucí použití nebo pro nové uživatele.

- Ujistěte se, že síťové napětí odpovídá napětí uvedenému na štítku s výkonem výrobku a že zástrčka má uzemnění.
- Tento spotřebič je určen výhradně pro domácí použití a není vhodný pro použití v barech, restauracích, na farmách, v hotelech, motelech a kancelářích.
- Pravidelně kontrolujte napájecí kabel, zda není viditelně poškozen. Pokud je kabel poškozen, musí být vyměněn autorizovaným servisním střediskem Cecotec, aby se předešlo potenciálnímu nebezpečí.

- Tento symbol znamená, že se nesmí zakrývat.
- VAROVÁNÍ: Abyste předešli riziku přehřátí, spotřebič nezakrývejte. Nepoužívejte jej k ohřevu oblečení.
- Neumisťujte spotřebič do blízkosti zdrojů tepla, hořlavých látek, mokrých povrchů, odkud by mohl spadnout nebo být vhozen do vody, a nedovolte, aby přišel do kontaktu s vodou nebo jinými kapalinami. Nepoužívejte jej venku.
- Přístroj vždy používejte na rovném a stabilním povrchu.
- Neumisťujte výrobek přímo pod elektrickou zásuvku.
- Nepoužívejte tento topný přístroj v bezprostřední blízkosti vany, sprchy nebo bazénu.
- Nepoužívejte tento spotřebič, pokud upadl nebo vykazuje viditelné známky poškození.
- VAROVÁNÍ : Nepoužívejte tento spotřebič v malých místnostech, pokud osoby v místnosti nemohou samy odejít, pokud nejsou pod neustálým dohledem.
- VAROVÁNÍ: Abyste snížili riziko požáru, udržujte látky, záclony a jakékoli hořlavé materiály alespoň 1 metr od výstupu vzduchu.
- Umístěte zařízení tak, aby byla elektrická zásuvka snadno dostupná.
- Tento spotřebič není určen k vestavbě. Vždy dodržujte bezpečnostní vzdálenosti.
- Pokud tento spotřebič používáte po určité době nečinnosti, měli byste jej před uvedením do provozu vyčistit.
- Toto zařízení není určeno k ovládání pomocí externích časovačů nebo systémů dálkového ovládání.
- Změny teploty mohou způsobit, že spotřebič vydává hluk. To je normální a neznamená to závadu.
- Uchovávejte obalový materiál mimo dosah dětí, mohl by být nebezpečný.

- Nepřebíráme žádnou odpovědnost za jakékoli případné škody ani škody na zdraví, které mohou vzniknout v důsledku nesprávného použití produktu nebo nedodržení tohoto návodu k obsluze.
- Děti mladší 3 let by měly být uchovávány mimo dosah spotřebiče, pokud nejsou pod neustálým dohledem.
- Děti ve věku od 3 do 8 let by měly spotřebič zapínat/vypínat pouze tehdy, je-li umístěn v určené normální provozní poloze a jsou pod dohledem nebo obdržely pokyny, jak spotřebič bezpečně používat, a rozumí souvisejícím rizikům. Děti ve věku od 3 do 8 let by neměly spotřebič zapojovat do zásuvky, nastavovat, čistit ani provádět jakoukoli údržbu.
- UPOZORNĚNÍ: Některé části tohoto výrobku se mohou velmi zahřát a způsobit popáleniny. Buďte obzvláště opatrní, pokud jsou v přítomnosti děti a/nebo zranitelné osoby.
- Tento spotřebič mohou používat děti od 8 let a osoby se sníženými fyzickými, smyslovými nebo duševními schopnostmi nebo s nedostatkem zkušeností a znalostí, pokud jsou pod dohledem nebo byly poučeny o bezpečném používání spotřebiče a rozumí souvisejícím rizikům. Děti by si se spotřebičem neměly hrát. Čištění a údržbu, kterou má provádět uživatel, by děti neměly provádět bez dozoru.
- Dohlížejte na děti, aby si se spotřebičem nehrály. Pokud spotřebič používají děti nebo se nachází v jejich blízkosti, je nutný pečlivý dohled.
- Nepoužívejte tento spotřebič s programátorem, časovačem, samostatným systémem dálkového ovládání ani žádným jiným zařízením, které spotřebič automaticky zapíná, protože hrozí nebezpečí požáru, pokud je topné těleso zakryté nebo nesprávně umístěné.
- Nepoužívejte prodlužovací kabely, protože by se mohly přehřát a způsobit nebezpečí požáru.

Pokyny k baterii

- Dálkový ovladač obsahuje lithium-iontovou baterii.
- Nespalujte ani nevystavujte baterie vysokým teplotám, mohlo by dojít k jejich explozi.
- Baterie mohou za extrémních podmínek vytékat. Pokud baterie vytékají, nedotýkejte se kapaliny. Pokud se kapalina dostane do kontaktu s kůží, okamžitě ji omyjte mýdlem a vodou. Pokud se kapalina dostane do očí, okamžitě je vyplachujte velkým množstvím čisté vody po dobu alespoň 10 minut a vyhledejte lékařskou pomoc. Při manipulaci s baterií používejte rukavice a ihned ji zlikvidujte v souladu s místními předpisy.
- Zabraňte kontaktu baterií s malými kovovými předměty, jako jsou kancelářské sponky, mince, klíče, hřebíky nebo šrouby.
- Baterie žádným způsobem neupravujte.
- Pro bezpečnou likvidaci je nutné baterie ze zařízení vyjmout.
- Baterie, u kterých hrozí riziko spolknutí, uchovávejte mimo dosah dětí.
- Požití baterií může způsobit popáleniny, perforaci měkkých tkání a smrt. Mohou způsobit těžké popáleniny do dvou hodin po požití.
- Pokud baterie požijete, okamžitě vyhledejte nejbližší lékařské středisko.
- Napájecí svorky baterie nesmí být zkratovány.
- Pokud bude zařízení skladováno po delší dobu, je vhodné vyjmout baterie.
- Baterie musí být vloženy ve správné poloze. Při výměně dbejte na polaritu.

GÜVENLIK TALIMATLARI

Ürünü kullanmadan önce aşağıdaki talimatları dikkatlice

okuyun. Bu kılavuzu ileride başvurmak veya yeni kullanıcılar için saklayın.

- Şebeke voltajının, ürünün etiketinde belirtilen voltajla aynı olduğundan ve fişin topraklama bağlantısına sahip olduğundan emin olun.
- Bu cihaz yalnızca ev kullanımı için tasarlanmıştır ve barlar, restoranlar, çiftlikler, oteller, moteller ve ofislerde kullanıma uygun değildir.
- Güç kablosunu düzenli olarak gözle görülür hasar açısından kontrol edin. Kablo hasarlıysa, olası tehlikeleri önlemek için yetkili bir Cecotec servis merkezi tarafından değiştirilmelidir.
- Bu sembol, üzerini örtmeyin anlamına gelir.
- UYARI: Aşırı ısınma riskini önlemek için cihazın üzerini örtmeyin. Giysi ısıtmak için kullanmayın.
- Cihazı ısı kaynaklarının, yanıcı maddelerin, düşebileceği veya suya atılabileceği ıslak yüzeylerin yakınına koymayın ve su veya diğer sıvılarla temas etmesine izin vermeyin. Açık havada kullanmayın.
- Cihazı daima düz ve sağlam bir yüzey üzerinde kullanın.
- Ürünü doğrudan elektrik prizinin altına koymayın.
- Bu ısıtma cihazını küvet, duş veya yüzme havuzunun hemen yakınında kullanmayın.
- Cihaz düşürüldüyse veya gözle görülür hasar belirtileri gösteriyorsa kullanmayın.
- UYARI : Odadaki kişilerin sürekli gözetim altında olmadıkları sürece kendi başlarına odadan çıkamayacakları küçük odalarda bu cihazı kullanmayın.
- UYARI: Yangın riskini azaltmak için kumaşları, perdeleri ve yanıcı maddeleri havalandırma çıkışından en az 1 metre uzakta tutun.

- Cihazı, elektrik prizine kolayca erişilebilecek şekilde konumlandırın.
- Bu cihaz ankastre olarak kullanılmak üzere tasarlanmamıştır. Lütfen her zaman güvenlik mesafelerine uyun.
- Bu cihazı uzun süre kullanılmadığı zamanlarda tekrar kullanacaksanız, çalıştırmadan önce temizlemelisiniz.
- Bu cihaz, harici zamanlayıcılar veya uzaktan kumanda sistemleri aracılığıyla çalıştırılmak üzere tasarlanmamıştır.
- Sıcaklık değişimleri cihazın ses çıkarmasına neden olabilir. Bu normaldir ve bir arıza belirtisi değildir.
- Ambalaj malzemelerini çocukların erişemeyeceği yerlerde saklayın, tehlikeli olabilir.
- Ürünün yanlış kullanımından veya bu kullanım kılavuzuna uyulmamasından kaynaklanabilecek olası veya kişisel zararlardan hiçbir şekilde sorumluluk kabul edilmez.
- 3 yaşından küçük çocuklar, sürekli gözetim altında olmadıkları sürece cihazın erişemeyeceği yerlerde tutulmalıdır.
- 3 ila 8 yaş arası çocuklar, cihazı yalnızca normal çalışma konumuna getirildikten sonra ve gözetim altında olduklarında veya cihazın güvenli kullanımı ve olası riskler konusunda talimat aldıklarında açıp kapatmalıdır. 3 ila 8 yaş arası çocuklar cihazı prize takmamalı, ayarlamamalı, temizlememeli veya herhangi bir bakım işlemi yapmamalıdır.
- DİKKAT: Bu ürünün bazı parçaları çok ısınabilir ve yanıklara neden olabilir. Çocukların ve/veya savunmasız kişilerin bulunduğu ortamlarda ekstra dikkatli olun.
- Bu cihaz, 8 yaş ve üzeri çocuklar ile fiziksel, duyusal veya zihinsel yetenekleri kısıtlı olan veya deneyim ve bilgi eksikliği bulunan kişiler tarafından, gözetim altında olmaları

veya cihazın güvenli kullanımı konusunda eğitim almış olmaları ve ilgili riskleri anlamaları koşuluyla kullanılabilir. Çocuklar cihazla oynamamalıdır. Kullanıcı tarafından yapılacak temizlik ve bakım işlemleri, gözetim olmadan çocuklar tarafından yapılmamalıdır.
- Çocukların cihazla oynamadığından emin olmak için onları gözetim altında tutun. Cihaz çocuklar tarafından kullanılıyorsa veya çocukların yakınındaysa yakın gözetim gereklidir.
- Bu cihazı programlayıcı, zamanlayıcı, bağımsız uzaktan kumanda sistemi veya cihazı otomatik olarak açan başka herhangi bir cihazla birlikte kullanmayın; çünkü ısıtıcı örtülürse veya yanlış konumlandırılırsa yangın riski vardır.
- Aşırı ısınarak yangın tehlikesi oluşturabileceğinden uzatma kablosu kullanmaktan kaçının.

Pil talimatları
- Uzaktan kumanda lityum iyon pil içermektedir.
- Pilleri yakmayın veya yüksek sıcaklıklara maruz bırakmayın, aksi takdirde patlayabilirler.
- Piller aşırı koşullar altında sızıntı yapabilir. Pil sızıntısı durumunda sıvıya dokunmayın. Sıvı cildinizle temas ederse, derhal sabun ve suyla yıkayın. Sıvı gözünüze temas ederse, derhal en az 10 dakika boyunca bol temiz suyla yıkayın ve tıbbi yardım alın. Pili tutarken eldiven giyin ve yerel yönetmeliklere uygun olarak derhal imha edin.
- Pillerin ataş, bozuk para, anahtar, çivi veya vida gibi küçük metal nesnelerle temasından kaçının.
- Pilleri hiçbir şekilde değiştirmeyin.
- Güvenli bir şekilde imha edilebilmesi için piller cihazdan çıkarılmalıdır.
- Yutulma riski taşıyan pilleri çocukların erişemeyeceği

yerlerde saklayın.
- Pillerin yutulması yanıklara, yumuşak doku delinmesine ve ölüme neden olabilir. Yutulduktan sonraki iki saat içinde ciddi yanıklara yol açabilirler.
- Pil yutmanız durumunda derhal en yakın sağlık merkezine gidin.
- Akü güç terminallerinde kısa devre oluşmamalıdır.
- Cihaz uzun süre saklanacaksa, pillerin çıkarılması tavsiye edilir.
- Piller doğru konumda takılmalıdır. Değiştirirken kutuplara dikkat edin .

Οδηγίες ασφαλείας

Αυτό το προϊόν δεν είναι κατάλληλο για κύρια θέρμανση. Αυτό το προϊόν είναι κατάλληλο μόνο για προστατευμένες τοποθεσίες ή περιστασιακή χρήση.

Οδηγίες ασφαλείας

Διαβάστε προσεκτικά τις ακόλουθες οδηγίες πριν χρησιμοποιήσετε το προϊόν. Φυλάξτε αυτό το εγχειρίδιο για μελλοντική αναφορά ή για νέους χρήστες.

- Βεβαιωθείτε ότι η τάση του δικτύου ταιριάζει με την τάση που αναγράφεται στην ετικέτα χαρακτηριστικών του προϊόντος και ότι το φις διαθέτει γείωση.
- Αυτή η συσκευή έχει σχεδιαστεί αποκλειστικά για οικιακή χρήση και δεν είναι κατάλληλη για χρήση σε μπαρ, εστιατόρια, αγροκτήματα, ξενοδοχεία, μοτέλ και γραφεία.
- Ελέγχετε τακτικά το καλώδιο τροφοδοσίας για ορατές ζημιές. Εάν το καλώδιο είναι κατεστραμμένο, πρέπει να αντικατασταθεί από εξουσιοδοτημένο κέντρο σέρβις της Cecotec για την αποφυγή πιθανών κινδύνων.
- Αυτό το σύμβολο σημαίνει ότι δεν πρέπει να καλύπτετε.
- ΠΡΟΕΙΔΟΠΟΙΗΣΗ: Για να αποφύγετε τον κίνδυνο υπερθέρμανσης, μην καλύπτετε τη συσκευή. Μην τη χρησιμοποιείτε για να ζεστάνετε ρούχα.
- Μην τοποθετείτε τη συσκευή κοντά σε πηγές θερμότητας, εύφλεκτες ουσίες, υγρές επιφάνειες όπου μπορεί να πέσει ή να πεταχτεί στο νερό και μην την αφήνετε να έρθει σε επαφή με νερό ή άλλα υγρά. Μην τη χρησιμοποιείτε σε εξωτερικούς χώρους.
- Να χρησιμοποιείτε πάντα τη συσκευή σε επίπεδη και σταθερή επιφάνεια.
- Μην τοποθετείτε το προϊόν απευθείας κάτω από πρίζα.
- Μην χρησιμοποιείτε αυτήν τη συσκευή θέρμανσης σε άμεση γειτνίαση με μπανιέρα, ντους ή πισίνα.
- Μην χρησιμοποιείτε αυτήν τη συσκευή εάν έχει πέσει ή παρουσιάζει ορατά σημάδια ζημιάς.

- ΠΡΟΕΙΔΟΠΟΙΗΣΗ : Μην χρησιμοποιείτε αυτή τη συσκευή σε μικρούς χώρους εάν τα άτομα που βρίσκονται σε αυτόν δεν μπορούν να φύγουν μόνα τους, εκτός εάν βρίσκονται υπό συνεχή επίβλεψη.
- ΠΡΟΕΙΔΟΠΟΙΗΣΗ: Για να μειώσετε τον κίνδυνο πυρκαγιάς, κρατήστε τα υφάσματα, τις κουρτίνες και τυχόν εύφλεκτα υλικά σε απόσταση τουλάχιστον 1 μέτρου από την έξοδο αέρα.
- Τοποθετήστε τη συσκευή έτσι ώστε η πρίζα να είναι προσβάσιμη.
- Αυτή η συσκευή δεν έχει σχεδιαστεί για εντοιχισμό. Να τηρείτε πάντα τις αποστάσεις ασφαλείας.
- Όταν χρησιμοποιείτε αυτήν τη συσκευή μετά από μια περίοδο αδράνειας, θα πρέπει να την καθαρίζετε πριν τη θέσετε σε λειτουργία.
- Αυτή η συσκευή δεν έχει σχεδιαστεί για λειτουργία μέσω εξωτερικών χρονοδιακόπτων ή συστημάτων τηλεχειρισμού.
- Οι αλλαγές θερμοκρασίας μπορεί να προκαλέσουν θόρυβο στη συσκευή. Αυτό είναι φυσιολογικό και δεν υποδηλώνει δυσλειτουργία.
- Κρατήστε το υλικό συσκευασίας μακριά από παιδιά, μπορεί να είναι επικίνδυνο.
- Δεν φέρουμε καμία ευθύνη για τυχόν προσωπικές ζημιές που μπορεί να προκύψουν από κακή χρήση του προϊόντος ή μη συμμόρφωση με το παρόν εγχειρίδιο οδηγιών.
- Τα παιδιά κάτω των 3 ετών πρέπει να φυλάσσονται μακριά από τη συσκευή, εκτός εάν βρίσκονται υπό συνεχή επίβλεψη.
- Τα παιδιά ηλικίας 3 έως 8 ετών θα πρέπει να ενεργοποιούν/απενεργοποιούν τη συσκευή μόνο όταν έχει τοποθετηθεί στην προβλεπόμενη κανονική θέση λειτουργίας της και επιβλέπονται ή έχουν λάβει οδηγίες σχετικά με τον ασφαλή τρόπο χρήσης της συσκευής και κατανοούν τους κινδύνους που ενέχει. Τα παιδιά ηλικίας 3 έως 8 ετών δεν πρέπει να συνδέουν, να ρυθμίζουν, να καθαρίζουν ή να εκτελούν οποιαδήποτε συντήρηση στη συσκευή.
- ΠΡΟΣΟΧΗ: Ορισμένα μέρη αυτού του προϊόντος μπορεί να ζεσταθούν πολύ και να προκαλέσουν εγκαύματα. Να είστε ιδιαίτερα προσεκτικοί όταν υπάρχουν παιδιά ή/και ευάλωτα άτομα.
- Αυτή η συσκευή μπορεί να χρησιμοποιηθεί από παιδιά ηλικίας 8 ετών και άνω, καθώς και από άτομα με μειωμένες σωματικές, αισθητηριακές ή νοητικές ικανότητες ή έλλειψη εμπειρίας και γνώσεων, εφόσον βρίσκονται υπό επίβλεψη ή έχουν λάβει οδηγίες σχετικά με την ασφαλή χρήση της συσκευής και κατανοούν τους κινδύνους που ενέχει. Τα παιδιά δεν πρέπει να παίζουν με τη συσκευή. Ο καθαρισμός και η συντήρηση που πρέπει να πραγματοποιούνται από τον χρήστη δεν πρέπει να εκτελούνται από παιδιά χωρίς επίβλεψη.
- Επιβλέπετε τα παιδιά για να βεβαιωθείτε ότι δεν παίζουν με τη συσκευή. Απαιτείται στενή επίβλεψη εάν η συσκευή χρησιμοποιείται από ή κοντά σε παιδιά.
- Μην χρησιμοποιείτε αυτήν τη συσκευή με προγραμματιστή, χρονοδιακόπτη, αυτόνομο σύστημα τηλεχειρισμού ή οποιαδήποτε άλλη συσκευή που ενεργοποιεί αυτόματα τη συσκευή, καθώς υπάρχει κίνδυνος πυρκαγιάς εάν η θερμάστρα είναι καλυμμένη ή τοποθετημένη λανθασμένα.

- Αποφύγετε τη χρήση καλωδίων επέκτασης, καθώς ενδέχεται να υπερθερμανθούν και να προκαλέσουν κίνδυνο πυρκαγιάς.

Οδηγίες για την μπαταρία

- Το τηλεχειριστήριο περιέχει μια μπαταρία ιόντων λιθίου.
- Μην καίτε ή εκθέτετε τις μπαταρίες σε υψηλές θερμοκρασίες, καθώς ενδέχεται να εκραγούν.
- Οι μπαταρίες ενδέχεται να παρουσιάσουν διαρροή υπό ακραίες συνθήκες. Σε περίπτωση διαρροής μπαταριών, μην αγγίξετε το υγρό. Εάν το υγρό έρθει σε επαφή με το δέρμα σας, πλύνετε αμέσως με σαπούνι και νερό. Εάν το υγρό έρθει σε επαφή με τα μάτια σας, ξεπλύνετε τα αμέσως με άφθονο καθαρό νερό για τουλάχιστον 10 λεπτά και ζητήστε ιατρική βοήθεια. Να φοράτε γάντια κατά το χειρισμό της μπαταρίας και να την απορρίπτετε αμέσως σύμφωνα με τους τοπικούς κανονισμούς.
- Αποφύγετε την επαφή μεταξύ των μπαταριών και μικρών μεταλλικών αντικειμένων, όπως συνδετήρες, κέρματα, κλειδιά, καρφιά ή βίδες.
- Μην τροποποιείτε τις μπαταρίες με κανέναν τρόπο.
- Οι μπαταρίες πρέπει να αφαιρούνται από τη συσκευή για ασφαλή απόρριψη.
- Κρατήστε τις μπαταρίες που ενέχουν κίνδυνο κατάποσης μακριά από παιδιά.
- Η κατάποση μπαταριών μπορεί να προκαλέσει εγκαύματα, διάτρηση μαλακών ιστών και θάνατο. Μπορούν να προκαλέσουν σοβαρά εγκαύματα εντός δύο ωρών από την κατάποση.
- Σε περίπτωση κατάποσης μπαταριών, μεταβείτε αμέσως στο πλησιέστερο ιατρικό κέντρο.
- Οι ακροδέκτες τροφοδοσίας της μπαταρίας δεν πρέπει να βραχυκυκλώνονται.
- Εάν η συσκευή πρόκειται να αποθηκευτεί για μεγάλο χρονικό διάστημα, συνιστάται να αφαιρέσετε τις μπαταρίες.
- Οι μπαταρίες πρέπει να τοποθετηθούν στη σωστή θέση. Προσέξτε την πολικότητα κατά την αντικατάστασή τους.

INSTRUCCIONS DE SEGURETAT

Llegiu les instruccions següents atentament abans d'utilitzar el producte. Deseu aquest manual per a futures referències o nous usuaris.

- Assegureu-vos que el voltatge de xarxa coincideixi amb el voltatge especificat a l'etiqueta de classificació del producte i que l'endoll tingui presa de terra.
- Aquest aparell està dissenyat exclusivament per a ús domèstic i en queda exclòs l'ús en bars, restaurants,

granges, hotels, motels i oficines.
- Inspeccioneu el cable d'alimentació regularment a la recerca de danys visibles. Si el cable presenta danys, l'ha de substituir el Servei d'Assistència Tècnica oficial de Cecotec per evitar qualsevol tipus de perill.
- Aquest símbol vol dir no cobrir.

- ADVERTIMENT: per evitar risc de sobreescalfament, no cobriu l'aparell. No l'utilitzeu per escalfar peces de roba.
- No col·loqueu l'aparell a prop de fonts de calor, substàncies inflamables, superfícies mullades on pugueu caure o ser llençades a l'aigua, ni permeteu que entri en contacte amb aigua o altres líquids. No el feu servir a l'exterior.
- Utilitzeu laparell sempre en una superfície horitzontal i estable.
- No col·loqueu el producte just a sota d'una presa de corrent.
- No utilitzeu aquest aparell de calefacció a l'entorn immediat d'una banyera, dutxa o piscina.
- No utilitzeu aquest aparell si ha caigut o presenta signes visibles de dany.
- Ä ADVERTÈNCIA : no utilitzeu aquest aparell en habitacions petites si les persones que es troben a l'habitació no són capaces de deixar-la per si mateixes, llevat que estiguin contínuament supervisades.
- ADVERTIMENT: per reduir el risc d'incendi, mantingueu teixits, cortines i qualsevol material inflamable almenys a 1 metre de distància de la sortida d'aire.
- Col·loqueu l'aparell de manera que la presa de corrent quedi accessible.
- Aquest aparell no està dissenyat per ser encastat. Respecteu sempre les distàncies de seguretat.

- Quan utilitzeu aquest aparell després d'un temps d'inactivitat, heu de netejar-lo abans de posar-lo en funcionament.
- Aquest aparell no està dissenyat per funcionar a través de temporitzadors o sistemes de control remot externs.
- Els canvis de temperatura poden fer que l'aparell emeti sorolls. Això és normal, no indica mal funcionament.
- Mantingueu el material d'embalatge fora de l'abast dels nens, podria resultar perillós.
- No s'accepta cap responsabilitat dels danys eventuals o personals que puguin derivar del mal ús del producte o de l'incompliment d'aquest manual d'instruccions.
- Els nens menors de 3 anys s'han de mantenir fora de l'abast de l'aparell si no estan supervisats contínuament.
- Els nens des de 3 anys i menors de 8 anys només han d'encendre/apagar l'aparell sempre que aquest hagi estat col·locat en la seva posició de funcionament normal prevista i que siguin supervisats o hagin rebut instruccions relatives a l'ús de l'aparell de manera segura i entenguin els riscos que l'aparell té. Els nens des de 3 anys i menors de 8 anys no han d'endollar, regular i netejar l'aparell o fer operacions de manteniment.
- ATENCIÓ: algunes parts d'aquest producte es poden posar molt calentes i causar cremades. Ha de posar especial atenció quan infants i/o persones vulnerables hi siguin presents.
- Aquest aparell pot ser usat per nens a partir de 8 anys i persones amb capacitats físiques, sensorials o mentals reduïdes, o amb manca dexperiència i coneixement si estan supervisats o han rebut instrucció concernent a lús de laparell de manera segura i entenen els riscos que aquest implica. Els nens no han de jugar amb laparell. La neteja i el

manteniment que l'usuari ha de fer no han de ser realitzats pels nens sense supervisió.
- Superviseu els nens per assegurar-vos que no jugueu amb l'aparell. És necessari donar una supervisió estricta si l'aparell està sent usat per nens o prop.
- No utilitzeu aquest aparell amb un programador, temporitzador, sistemes de control remot independent o qualsevol altre dispositiu que engegueu l'aparell automàticament, ja que hi ha risc d'incendi si l'escalfador està cobert o col·locat incorrectament.
- Eviteu utilitzar cables allargadors, ja que podrien sobreescalfar-se i causar risc dincendi.

Instruccions sobre les piles
- El comandament a distància conté una bateria de Ion Litio.
- No cremeu ni exposeu les piles a temperatures altes ja que poden explotar.
- Les piles poden presentar fugides en condicions extremes. Si les piles degoten, no toqueu el líquid. Si el líquid entra en contacte amb la pell, renti's immediatament amb aigua i sabó. Si el líquid entra en contacte amb els ulls, renti'ls de forma immediata amb abundant aigua neta per un mínim de 10 minuts i busqui assistència mèdica. Utilitzeu guants per manejar la bateria o la pila i llenceu-la immediatament d'acord amb la normativa local.
- Eviteu el contacte entre piles i petits objectes metàl·lics com clips, monedes, claus, claus o cargols.
- No alteri les piles de cap manera.
- Les piles s'han de retirar de l'aparell per a la deixalla de manera segura.
- Mantingueu fora de l'abast dels nens les piles que tinguin risc de ser ingerides.

- La ingestió de piles pot provocar cremades, perforació de parts toves i la mort. Poden provocar cremades greus les dues hores següents a la ingesta.
- En cas d'ingerir piles, acudiu ràpidament al vostre centre mèdic més proper.
- Els borns dalimentació de les piles no han de ser curtcircuitats.
- Si laparell serà emmagatzemat un llarg període de temps és convenient retirar les piles.
- Les piles han de ser inserides a la posició correcta. Fixeu-vos en la polaritat a l'hora de reemplaçar-les.

BIZTONSÁGI UTASÍTÁSOK

A termék használata előtt figyelmesen olvassa el az alábbi utasításokat. Őrizze meg ezt a kézikönyvet későbbi felhasználás vagy új felhasználók számára.

- Győződjön meg arról, hogy a hálózati feszültség megegyezik a termék adattábláján feltüntetett feszültséggel, és hogy a csatlakozódugó földelt.
- Ez a készülék kizárólag háztartási használatra készült, és nem alkalmas bárokban, éttermekben, farmokon, szállodákban, motelekben és irodákban való használatra.
- Rendszeresen ellenőrizze a tápkábelt látható sérülések szempontjából. Ha a kábel sérült, a lehetséges veszélyek elkerülése érdekében ki kell cseréltetni egy hivatalos Cecotec szervizközponttal.
- Ez a szimbólum azt jelenti, hogy tilos letakarni.
- FIGYELMEZTETÉS: A túlmelegedés veszélyének elkerülése érdekében ne takarja le a készüléket. Ne használja ruházat

melegítésére.
- Ne helyezze a készüléket hőforrások, gyúlékony anyagok, nedves felületek közelébe, ahonnan leeshet vagy vízbe dobhatják, és ne engedje, hogy vízzel vagy más folyadékkal érintkezzen. Ne használja a szabadban.
- A készüléket mindig sík és stabil felületen használja.
- Ne helyezze a terméket közvetlenül a hálózati aljzat alá.
- Ne használja ezt a fűtőkészüléket fürdőkád, zuhanyzó vagy medence közvetlen közelében.
- Ne használja a készüléket, ha leesett, vagy látható sérülések jelei láthatók rajta.
- FIGYELMEZTETÉS : Ne használja a készüléket kis helyiségekben, ha a helyiségben tartózkodók nem tudnak önállóan távozni folyamatos felügyelet nélkül.
- FIGYELMEZTETÉS: A tűzveszély csökkentése érdekében tartsa a szöveteket, függönyöket és minden gyúlékony anyagot legalább 1 méter távolságra a levegő kimenetétől.
- Úgy helyezze el a készüléket, hogy a hálózati aljzat könnyen hozzáférhető legyen.
- Ez a készülék nem beépítésre készült. Mindig tartsa be a biztonsági távolságokat.
- Ha a készüléket egy ideig nem használta, használaton kívüli időszak után, üzembe helyezés előtt tisztítsa meg.
- Ez a készülék nem külső időzítőkkel vagy távirányító rendszerekkel való működtetésre készült.
- A hőmérsékletváltozás zajt okozhat a készülékben. Ez normális jelenség, és nem jelez meghibásodást.
- A csomagolóanyagot tartsa gyermekektől elzárva, veszélyes lehet.
- Nem vállalunk felelősséget semmilyen esetleges kárért vagy személyi kárért, amely a termék nem rendeltetésszerű használatából vagy a jelen használati útmutató be nem

tartásából eredhet.
- A 3 év alatti gyermekeket tartsa távol a készüléktől, kivéve, ha folyamatos felügyelet alatt állnak.
- A 3 és 8 év közötti gyermekek csak akkor kapcsolhatják be/ki a készüléket, ha az a rendeltetésszerű használatra szánt helyzetben van, és felügyelet alatt állnak, vagy ha utasításokat kaptak a készülék biztonságos használatára vonatkozóan, és megértették a lehetséges kockázatokat. A 3 és 8 év közötti gyermekek nem csatlakoztathatják a készüléket a konnektorba, nem állíthatják be, nem tisztíthatják és nem végezhetnek rajta karbantartást.
- FIGYELMEZTETÉS: A termék egyes részei nagyon felforrósodhatnak és égési sérüléseket okozhatnak. Legyen különösen óvatos, ha gyermekek és/vagy veszélyeztetett személyek vannak jelen.
- Ezt a készüléket 8 éves vagy annál idősebb gyermekek, valamint csökkent fizikai, érzékszervi vagy mentális képességű, illetve tapasztalattal és tudással nem rendelkező személyek csak felügyelet mellett használhatják, vagy ha eligazítást kaptak a készülék biztonságos használatáról, és megértették a lehetséges kockázatokat. Gyermekek nem játszhatnak a készülékkel. A felhasználó által elvégzendő tisztítási és karbantartási munkákat gyermekek felügyelet nélkül nem végezhetik.
- Felügyelje a gyerekeket, hogy ne játsszanak a készülékkel. Szoros felügyelet szükséges, ha a készüléket gyermekek használják vagy gyermekek közelében használják.
- Ne használja a készüléket programozóval, időzítővel, önálló távirányító rendszerrel vagy bármilyen más olyan eszközzel, amely automatikusan bekapcsolja a készüléket, mivel tűzveszély áll fenn, ha a fűtőtest le van takarva vagy nem megfelelően van elhelyezve.

- Kerülje a hosszabbítók használatát, mivel azok túlmelegedhetnek és tüzet okozhatnak.

Akkumulátor használati utasítása

- A távirányító lítium-ion akkumulátort tartalmaz.
- Ne égesse el és ne tegye ki az elemeket magas hőmérsékletnek, mert felrobbanhatnak.
- Az elemek szélsőséges körülmények között szivároghatnak. Ha az elemek szivárognak, ne érjen a folyadékhoz. Ha a folyadék a bőrével érintkezik, azonnal mossa le szappannal és vízzel. Ha a folyadék a szemével érintkezik, azonnal öblítse ki bő tiszta vízzel legalább 10 percig, és forduljon orvoshoz. Viseljen kesztyűt az elem kezelésekor, és azonnal ártalmatlanítsa a helyi előírásoknak megfelelően.
- Kerülje az elemek és az apró fémtárgyak, például gemkapcsok, érmék, kulcsok, szögek vagy csavarok érintkezését.
- Semmilyen módon ne alakítsa át az elemeket.
- Az elemeket a biztonságos ártalmatlanítás érdekében el kell távolítani a készülékből.
- A lenyelés veszélyét jelentő elemeket tartsa gyermekektől elzárva.
- Az elemek lenyelése égési sérüléseket, lágyrész-perforációt és halált okozhat. Súlyos égési sérüléseket okozhatnak a lenyelés után két órán belül.
- Ha lenyeli az elemeket, azonnal forduljon a legközelebbi orvosi rendelőhöz.
- Az akkumulátor tápcsatlakozóit tilos rövidre zárni.
- Ha a készüléket hosszabb ideig tárolja, ajánlott az elemeket eltávolítani.
- Az elemeket a megfelelő irányban kell behelyezni. Cserekor ügyeljen a polaritásra.

تعليمات السلامة

اقرأ التعليمات التالية بعناية قبل استخدام المنتج. احتفظ بهذا الدليل للرجوع إليه مستقبلاً أو للمستخدمين الجدد.

- تأكد من أن جهد التيار الكهربائي يطابق الجهد المحدد على ملصق تصنيف المنتج وأن القابس مزود بوصلة أرضية.
- تم تصميم هذا الجهاز للاستخدام المنزلي فقط، وهو غير مناسب للاستخدام في الحانات والمطاعم والمزارع والفنادق والنُزُل والمكاتب.
- افحص سلك الطاقة بانتظام بحثًا عن أي تلف ظاهر. في حال وجود تلف، يجب استبدال السلك من قبل مركز خدمة معتمد من سيكوتيك لتجنب أي مخاطر محتملة.
- هذا الرمز يعني ممنوع التغطية.

- تحذير: لتجنب خطر ارتفاع درجة الحرارة، لا تقم بتغطية الجهاز. لا تستخدمه لتسخين الملابس.
- لا تضع الجهاز بالقرب من مصادر الحرارة أو المواد القابلة للاشتعال أو الأسطح الرطبة حيث قد يسقط أو يُلقى في الماء، ولا تسمح له بالتلامس مع الماء أو أي سوائل أخرى. لا تستخدمه في الهواء الطلق.
- استخدم الجهاز دائمًا على سطح مستوٍ وثابت.
- لا تضع المنتج مباشرة تحت مأخذ كهربائي.
- لا تستخدم جهاز التسخين هذا في المنطقة المجاورة مباشرة لحوض الاستحمام أو الدش أو حمام السباحة.
- لا تستخدم هذا الجهاز إذا سقط أو ظهرت عليه علامات تلف واضحة.
- تحذير : لا تستخدم هذا الجهاز في الغرف الصغيرة إذا كان الأشخاص الموجودون في الغرفة غير قادرين على المغادرة بمفردهم إلا إذا كانوا تحت إشراف مستمر.
- تحذير: لتقليل خطر نشوب حريق، يجب إبقاء الأقمشة والستائر وأي مواد قابلة للاشتعال على بعد متر واحد على الأقل من مخرج الهواء.
- ضع الجهاز بحيث يكون منفذ الطاقة في متناول اليد.
- هذا الجهاز غير مصمم ليتم تركيبه داخل الجدران. احرص دائماً على مراعاة مسافات الأمان.
- عند استخدام هذا الجهاز بعد فترة من عدم الاستخدام، يجب تنظيفه قبل تشغيله.
- هذا الجهاز غير مصمم ليتم تشغيله عبر مؤقتات خارجية أو أنظمة تحكم عن بعد.
- قد تتسبب تغيرات درجة الحرارة في إصدار الجهاز ضوضاء. هذا أمر طبيعي ولا يدل على وجود عطل.
- احفظ مواد التغليف بعيداً عن متناول الأطفال، فقد تكون خطيرة.
- لا نتحمل أي مسؤولية عن أي أضرار شخصية أو نهائية قد تنجم عن سوء استخدام المنتج أو عدم الامتثال لدليل التعليمات هذا.
- يجب إبقاء الأطفال دون سن الثالثة بعيداً عن متناول الجهاز ما لم يكونوا تحت إشراف مستمر.
- يجب على الأطفال الذين تتراوح أعمارهم بين ٣ سنوات وأقل من ٨ سنوات تشغيل/إيقاف الجهاز فقط

بعد وضعه في وضع التشغيل الطبيعي المخصص له، وتحت إشراف شخص بالغ أو بعد تلقيهم تعليمات حول كيفية استخدامه بأمان وفهمهم للمخاطر المحتملة. كما يجب على الأطفال الذين تتراوح أعمارهم بين ٣ سنوات وأقل من ٨ سنوات عدم توصيل الجهاز بالكهرباء أو تعديله أو تنظيفه أو إجراء أي صيانة عليه.

- تحذير: قد تصبح بعض أجزاء هذا المنتج ساخنة جدًا وتسبب حروقًا. توخّ الحذر الشديد عند وجود الأطفال أو الأشخاص ذوي الاحتياجات الخاصة.
- يمكن استخدام هذا الجهاز من قبل الأطفال الذين تبلغ أعمارهم ٨ سنوات فما فوق، ومن قبل الأشخاص ذوي القدرات البدنية أو الحسية أو العقلية المحدودة، أو الذين يفتقرون إلى الخبرة والمعرفة، شريطة أن يكونوا تحت إشراف شخص بالغ أو أن يكونوا قد تلقوا تعليمات بشأن الاستخدام الآمن للجهاز وأن يفهموا المخاطر المحتملة. يجب ألا يلعب الأطفال بالجهاز. كما يجب ألا يقوم الأطفال بتنظيف الجهاز أو صيانته دون إشراف.
- يجب الإشراف على الأطفال لضمان عدم عبثهم بالجهاز. يلزم الإشراف الدقيق إذا كان الجهاز قيد الاستخدام من قبل الأطفال أو بالقرب منهم.
- لا تستخدم هذا الجهاز مع مبرمج أو مؤقت أو نظام تحكم عن بعد مستقل أو أي جهاز آخر يقوم بتشغيل الجهاز تلقائيًا، حيث يوجد خطر نشوب حريق إذا تم تغطية السخان أو وضعه بشكل غير صحيح.
- تجنب استخدام أسلاك التمديد، لأنها قد ترتفع درجة حرارتها وتسبب خطر نشوب حريق.

تعليمات البطارية

- يحتوي جهاز التحكم عن بعد على بطارية ليثيوم أيون.
- لا تقم بحرق البطاريات أو تعريضها لدرجات حرارة عالية لأنها قد تنفجر.
- قد تتسرب البطاريات في ظروف قاسية. في حال تسربها، تجنب لمس السائل. إذا لامس السائل جلدك، اغسله فورًا بالماء والصابون. إذا لامس السائل عينيك، اشطفهما فورًا بكمية وفيرة من الماء النظيف لمدة لا تقل عن ١٠ دقائق، ثم استشر طبيبًا. ارتدِ قفازات عند التعامل مع البطارية، وتخلص منها فورًا وفقًا للوائح المحلية.
- تجنب ملامسة البطاريات للأشياء المعدنية الصغيرة مثل مشابك الورق، والعملات المعدنية، والمفاتيح، والمسامير، أو البراغي.
- لا تقم بتغيير البطاريات بأي شكل من الأشكال.
- يجب إزالة البطاريات من الجهاز للتخلص منها بطريقة آمنة.
- احفظ البطاريات التي تشكل خطراً على الأطفال بعيداً عن متناولهم.
- قد يؤدي ابتلاع البطاريات إلى حروق، وتمزق الأنسجة الرخوة، والوفاة. وقد تسبب حروقاً شديدة في غضون ساعتين من الابتلاع.
- إذا ابتلعت بطاريات، فتوجه إلى أقرب مركز طبي على الفور.
- يجب عدم حدوث ماس كهربائي في أطراف طاقة البطارية.
- إذا كان سيتم تخزين الجهاز لفترة طويلة من الزمن، فمن المستحسن إزالة البطاريات.
- يجب إدخال البطاريات في الموضع الصحيح. انتبه إلى القطبية عند استبدالها.

1. PIEZAS Y COMPONENTES

Figura 1

1. Cuerpo principal
2. Panel de control
3. Asa de transporte
4. Entrada de aire
5. Pata de madera

Panel de control

Figura 2

1. Icono táctil de standby
2. Icono táctil de Modos
3. Icono táctil de Temperatura
4. Icono táctil de Temporizador
5. Icono luminoso de modo ECO
6. Icono luminoso de modo 2200W
7. Icono luminoso de modo 1100W
8. Icono luminoso de modo Temporizador

Nota:
Los gráficos de este manual son representaciones esquemáticas y puede que no coincidan exactamente con los del producto.

2. ANTES DE USAR

- Este aparato presenta un embalaje diseñado para protegerlo durante su transporte. Saque el aparato de su caja. Puede guardar la caja original y otros elementos del embalaje en un lugar seguro para prevenir daños en el aparato si necesita transportarlo en el futuro. Si desea deshacerse del embalaje original, asegúrese de reciclar todos los elementos correctamente.
- Asegúrese de que todas las piezas y componentes están incluidos y en buen estado. Si faltara alguno o no estuvieran en buen estado, contacte de forma inmediata con el Servicio de Atención Técnica Oficial de Cecotec.

Contenido de la caja:

- Calefactor
- Pila CR2025
- Este manual de instrucciones
- No retire el número de serie del producto, para poder mantener una correcta trazabilidad de su equipo en caso de solicitar asistencia.

3. FUNCIONAMIENTO

Panel de control

Icono táctil	Descripción
	Al conectar el aparato, toque este icono para activar el modo de espera.
	Toque este icono para seleccionar entre tres modos de calefacción: 2200W 1100W ECO.
	En el modo de calefacción, toque este icono para ajustar la temperatura a 16°C, 18°C, 22°C, 26°C, 30°C o 35°C.
	En modo de espera o calefacción, toque este icono durante un segundo para ajustar el tiempo a 0h, 2h, 4h, 8h, 16h, 24h, 0h. Mantenga presionado este icono durante varios segundos para cancelar el tiempo establecido.

Uso del mando a distancia

Figura 3

1. Botón de stanby
2. Botón de temporizador
3. Botón de modos
4. Botón de modo ECO
5. Botón de disminuir
6. Botón de aumentar

Protección contra sobrecalentamiento

El calefactor cuenta con protección contra sobrecalentamiento. Si se sobrecalienta, se apagará automáticamente y se encenderá de nuevo una vez que se haya enfriado adecuadamente.

4. LIMPIEZA Y MANTENIMIENTO

- Apague y desconecte siempre el aparato antes de realizar cualquier limpieza.
- Espere a que el calefactor se enfríe completamente.
- Use un paño suave y seco para limpiar el polvo de las rejillas de salida de aire.

- Para eliminar el polvo acumulado, puede utilizar un cepillo suave.
- Limpie las superficies externas con un paño húmedo. No utilice productos químicos agresivos ni abrasivos.
- Revise periódicamente el cable de alimentación y el enchufe para detectar signos de desgaste o daño.
- No intente reparar el aparato por su cuenta. En caso de problemas, contacte con el Servicio de Asistencia Técnica Oficial de Cecotec.

Almacenamiento:
- Si no va a utilizar el calefactor durante un período prolongado, guárdelo en un lugar seco y seguro.
- Asegúrese de que el calefactor esté completamente seco antes de guardarlo.

5. RESOLUCIÓN DE PROBLEMAS

Problema	Posible Causa	Posible Solución
El calefactor no enciende	No está conectado a la corriente	Verifique que el enchufe esté bien conectado
No calienta adecuadamente	Modo incorrecto seleccionado	Asegúrese de seleccionar el modo de calefacción correcto
El temporizador no funciona	Configuración incorrecta	Revise y ajuste la configuración del temporizador
Se apaga repentinamente	Protección contra sobrecalentamiento activada	Deje que el aparato se enfríe antes de volver a encenderlo
El mando a distancia no responde	Baterías agotadas o mal colocadas	Reemplace o ajuste las baterías del mando

6. ESPECIFICACIONES TÉCNICAS

Producto: ReadyWarm 6900 Convection Wide/ ReadyWarm 6900 Convection Wide Black
Referencia del producto: EU01_127945/ EU01_128473

Voltaje: 220-240~
Frecuencia: 50-60 Hz
Potencia: 2200 W
IP24

Datos de contacto:		Cecotec Innovaciones S.L. Av. Reyes Católicos, 60, 46910, Alfafar (Valencia) Spain www.cecotec.es B-97937890				
Identificador(es) del modelo: EU01_127945 ReadyWarm 6900 Convection Wide EU01_128473 ReadyWarm 6900 Convection Wide Black						
Partida	Símbolo	Valor	Unidad		Partida	Unidad
Potencia calorífica					Tipo de control de potencia calorífica/de temperatura interior (seleccione uno)	
Potencia calorífica nominal	P_{nom}	2,20	kW		Potencia calorífica de un solo nivel, sin control de temperatura interior	[no]
Potencia calorífica mínima (indicativa)	P_{min}	1,15	kW		Dos o más niveles manuales, sin control de temperatura interior	[no]
Potencia calorífica máxima continuada	$P_{max,c}$	2,28	kW		Con control de temperatura interior mediante termostato mecánico	[no]
Consumo de energía					Con control electrónico de temperatura interior	[no]
En modo desactivado	P_o	N/A	W		Control electrónico de temperatura interior y temporizador diario	[sí]

En modo preparado	P_{sm}	0,41	W		Control electrónico de temperatura interior y temporizador semanal	[no]
En modo de reposo	P_{idle}	0,41	W		Otras opciones de control (pueden seleccionarse varias)	
En modo preparado en red	P_{nsm}	N/A	W		Control de temperatura interior con detección de presencia	[no]
En modo preparado con visualización de información o del estado			[sí/no]		Control de temperatura interior con detección de ventanas abiertas	[no]
Eficiencia energética estacional de calefacción en modo activo	$h_{s,on}$	92,5	%		Opción de control a distancia	[no]
					Control de puesta en marcha adaptable	[no]
					Limitación de tiempo de funcionamiento	[sí]
					Sensor de lámpara negra	[no]
					Funcionalidad de autoaprendizaje	[no]
					Precisión de control	[no]

Las especificaciones técnicas pueden cambiar sin notificación previa para mejorar la calidad del producto.
Fabricado en China | Diseñado en España

7. RECICLAJE DE APARATOS ELÉCTRICOS Y ELECTRÓNICOS

Este símbolo indica que, de acuerdo con las normativas aplicables, el producto y/o la batería deberán desecharse de manera independiente de los residuos domésticos. Cuando este producto alcance el final de su vida útil, deberás extraer las pilas/baterías/acumuladores y llevarlo a un punto de recogida designado por las autoridades locales.

Para obtener información detallada acerca de la forma más adecuada de desechar sus aparatos eléctricos y electrónicos y/o las correspondientes baterías, el consumidor deberá

contactar con las autoridades locales.
Puede consultar la información sobre los sistemas nacionales de reciclaje de embalajes y su marcado en nuestra página web.
El cumplimiento de las pautas anteriores ayudará a proteger el medio ambiente.

8. GARANTÍA Y SAT

Cecotec responderá ante el usuario o consumidor final de cualquier falta de conformidad que exista en el momento de la entrega del producto en los términos, condiciones y plazos que establece la normativa aplicable.
Se recomienda que las reparaciones se efectúen por personal especializado.
Si detecta una incidencia con el producto o tiene alguna consulta, póngase en contacto con el servicio de Asistencia Técnica oficial de Cecotec a través del número de teléfono +34 96 321 07 28.

9. COPYRIGHT

Los derechos de propiedad intelectual sobre los textos de este manual pertenecen a CECOTEC INNOVACIONES, S.L. Quedan reservados todos los derechos. El contenido de esta publicación no podrá, ni en parte ni en su totalidad, reproducirse, almacenarse en un sistema de recuperación, transmitirse o distribuirse por ningún medio (electrónico, mecánico, fotocopia, grabación o similar) sin la previa autorización de CECOTEC INNOVACIONES, S.L.

10. DECLARACIÓN UE DE CONFORMIDAD SIMPLIFICADA

Por la presente, Cecotec Innovaciones declara que este producto cumple con los requisitos esenciales y otras disposiciones relevantes de las normativas aplicables en la Unión Europea. Este producto ha sido diseñado, fabricado y probado con el cumplimiento de los estándares de seguridad y calidad requeridos. El texto completo de la Declaración de Conformidad de la UE se puede encontrar en la siguiente dirección web:
https://cecotec.es/es/information/declaration-of-conformity

1. PARTS AND COMPONENTS

Figure 1

1. Main body
2. Control panel
3. Carrying handle
4. Air inlet
5. Wooden leg

Control panel

Figure 2

1. Standby touch icon
2. Modes touch icon
3. Temperature touch icon
4. Timer touch icon
5. ECO mode indicator light
6. 2200 W mode indicator light
7. 1100 W mode indicator light
8. Timer mode indicator light

Note:
The graphics in this manual are schematic representations and may not exactly match the product.

2. BEFORE USE

- This appliance comes in a packaging designed to protect it during transport. Remove the appliance from its box. You can keep the original box and other packaging materials in a safe place to prevent damage to the appliance if you need to transport it in the future. In case the original packaging is disposed of, make sure all packaging materials are recycled accordingly.
- Check that all parts and components are included and in good condition. If any of them are missing or damaged, please contact the official Cecotec Technical Support Service immediately.

Box contents:

- Heater
- CR2025 battery
- This instruction manual

- Do not remove the product's serial number in order to keep proper traceability if technical assistance is required.

3. OPERATION

Control panel

Touch icon	Description
	When you switch on the appliance, tap this icon to activate standby mode.
	Tap this icon to select from three heating modes: 2200 W 1100 W ECO.
	In heating mode, tap this icon to set the temperature to 16°C, 18°C, 22°C, 26°C, 30°C or 35°C.
	In standby or heating mode, tap this icon for one second to set the timer to 0h, 2h, 4h, 8h, 16h, 24h, 0h. Press and hold this icon for several seconds to cancel the set timer.

Using the remote control

Figure 3

1. Standby button
2. Timer button
3. Mode button
4. ECO mode button
5. Decrease button
6. Increase button

Overheating protection

The heater is equipped with overheating protection. If it overheats, it will switch off automatically and switch back on once it has cooled down sufficiently.

4. CLEANING AND MAINTENANCE

- Always switch off and unplug the appliance before cleaning.
- Wait until the heater has cooled down completely.
- Use a soft, dry cloth to wipe dust from the air outlet grilles.
- To remove accumulated dust, you can use a soft brush.
- Wipe the external surfaces with a damp cloth. Do not use harsh chemicals or abrasive products.
- Check the power cable and plug regularly for signs of wear or damage.
- Do not attempt to repair the appliance yourself. In case of problems, contact the official Cecotec Technical Support Service.

Storage:

- If you are not going to use the heater for an extended period, store it in a dry, safe place.
- Ensure the heater is completely dry before storing it.

5. TROUBLESHOOTING

Problem	Possible cause	Possible solution
The heater does not turn on.	Not connected to the mains	Check that the plug is properly connected
Does not heat properly	Incorrect mode selected	Ensure you select the correct heating mode
The timer is not working	Incorrect settings	Check and adjust the timer settings
It switches off suddenly	Overheating protection activated	Allow the appliance to cool down before switching it on again
The remote control is not responding	Batteries are flat or incorrectly inserted	Replace or adjust the batteries in the remote control

6. TECHNICAL SPECIFICATIONS

Product: ReadyWarm 6900 Convection Wide / ReadyWarm 6900 Convection Wide Black
Product reference: EU01_127945 / EU01_128473

Voltage: 220-240~
Frequency: 50-60 Hz
Power: 2200 W
IP24

Contact details:		Cecotec Innovaciones S.L. Av. Reyes Católicos, No. 60, 46910, Alfafar, Valencia (Spain) www.cecotec.es B-97937890				
Model identifier(s): EU01_127945 ReadyWarm 6900 Convection Wide EU01_128473 ReadyWarm 6900 Convection Wide Black						
Item	**Symbol**	**Value**	**Unit**		**Item**	**Unit**
Heat output					**Type of heat output/room temperature control (select one)**	
Nominal heat output	P_{nom}	2.20	kW		single stage heat output, no room temperature control	[no]
Minimum heat output (indicative)	P_{min}	1.15	kW		two or more manual stages, no room temperature control	[no]
Maximum continuous heat output	$P_{max,c}$	2.28	kW		With mechanic thermostat room temperature control	[no]
Auxiliary electricity consumption					with electronic room temperature control	[no]
In off mode	P_o	N/A	W		with electronic room temperature control plus day timer	[yes]
In standby mode	P_{sm}	0.41	W		with electronic room temperature control plus week timer	[no]
In idle mode	P_{idle}	0.41	W		**Other control options (multiple selections possible)**	
In networked standby mode	P_{nsm}	N/A	W		room temperature control, with presence detection	[no]
In standby mode with information or status display			[yes/ no]		room temperature control, with open window detection	[no]
Seasonal space heating energy efficiency in active mode	$h_{s,on}$	92.5	%		with distance control option	[no]
					with adaptive start-up control	[no]

					with working time limitation	[yes]
					with black bulb sensor	[no]
					with self-learning functionality	[no]
					with control accuracy	[no]

Technical specifications may change without prior notice to improve product quality.
Made in China | Designed in Spain

7. RECYCLING OF ELECTRICAL AND ELECTRONIC DEVICES

This symbol indicates that, according to the applicable regulations, the product and/or batteries must be disposed of separately from household waste. When this product reaches the end of its shelf life, you should dispose of the batteries/accumulators and take them to a collection point designated by the local authorities.

For detailed information on how to properly dispose of electrical and electronic appliances and/or batteries, consumers should contact their local authorities.
Information regarding national packaging recycling systems and their marking can be found on our website.
Compliance with the above guidelines will help protect the environment.

8. TECHNICAL SUPPORT AND WARRANTY

Cecotec shall be liable to the end user or consumer for any lack of conformity that exists at the time of product delivery under the terms, conditions and deadlines established by applicable regulations.
Repairs should be carried out by qualified personnel.
If you detect any problem with the product or have any queries, please contact the official Cecotec Technical Support Service at +34 96 321 07 28.

9. COPYRIGHT

The intellectual property rights over the texts in this manual belong to CECOTEC INNOVACIONES, S.L. All rights reserved. The content of this publication may not, either in part or in its entirety, be reproduced, stored in a retrieval system, transmitted or distributed by any means (electronic, mechanical, photocopying, recording or similar) without prior authorisation from CECOTEC INNOVACIONES, S.L.

10. SIMPLIFIED EU DECLARATION OF CONFORMITY

CE Cecotec Innovaciones hereby declares that this appliance complies with the essential requirements and other relevant provisions of the regulations applicable in the European Union. This appliance has been designed, manufactured and tested in compliance with required safety and quality standards. The full text of the EU Declaration of Conformity can be found on the following website: https://cecotec.es/es/information/declaration-of-conformity

1. PIÈCES ET COMPOSANTS

Image 1

1. Unité principale
2. Panneau de contrôle
3. Poignée de transport
4. Entrée d'air
5. Pied en bois

Panneau de contrôle

Image 2

1. Icône tactile de veille
2. Icône tactile des modes
3. Icône tactile de la température
4. Icône tactile de la minuterie
5. Indicateur du mode Eco
6. Indicateur du mode 2200 W
7. Indicateur du mode 1100 W
8. Indicateur de la minuterie

Note :
Les graphiques de ce manuel sont des représentations schématiques et peuvent ne pas correspondre exactement à ceux du produit.

2. AVANT UTILISATION

- Cet appareil possède un emballage conçu pour le protéger pendant son transport. Sortez l'appareil de sa boîte. Rangez la boîte d'origine et le reste des éléments provenant de l'emballage dans un endroit sûr pour éviter d'endommager l'appareil si vous devez le transporter à l'avenir. Si vous devez vous défaire de l'emballage d'origine, assurez-vous de recycler tous les éléments correctement.
- Assurez-vous que toutes les pièces et les composants sont inclus et en bon état. S'il manque une pièce, une partie, un accessoire ou que l'appareil ou ses accessoires ne sont pas en bon état, veuillez contacter le Service Après-Vente officiel de Cecotec.

Contenu de la boîte :

- Chauffage
- Pile bouton CR2025
- Manuel d'instructions

- Ne retirez pas le numéro de série du produit, afin de conserver un suivi correct de votre produit en cas de problème.

3. FONCTIONNEMENT

Panneau de contrôle

Icône tactile	Description
	Lorsque vous branchez l'appareil, touchez cette icône pour activer le mode veille.
	Touchez cette icône pour sélectionner l'un des trois modes de chauffage : 2200 W 1100 W ECO.
	En mode chauffage, touchez cette icône pour régler la température à 16 °C, 18 °C, 22 °C, 26 °C, 30 °C ou 35 °C.
	En mode veille ou en mode chauffage, touchez cette icône pendant une seconde pour régler le temps sur 0h, 2h, 4h, 8h, 16h, 24h, 0h. Maintenez cette icône enfoncée pendant plusieurs secondes pour annuler le temps défini.

Utilisation de la télécommande

Image 3

1. Bouton de veille
2. Bouton de la minuterie
3. Bouton des modes
4. Bouton du mode ECO
5. Bouton de diminution
6. Bouton d'augmentation

Protection contre les surchauffes

Cet appareil est équipé d'une protection contre la surchauffe. En cas de surchauffe, il s'éteindra automatiquement et se rallumera une fois qu'il aura suffisamment refroidi.

4. NETTOYAGE ET ENTRETIEN

- Éteignez et débranchez toujours l'appareil avant de procéder au nettoyage.

- Attendez que l'appareil refroidisse complètement.
- Utilisez un chiffon doux et sec pour nettoyer la poussière des grilles de sortie d'air.
- Pour éliminer la poussière accumulée, vous pouvez utiliser une brosse douce.
- Nettoyez les surfaces extérieures avec un chiffon humide. N'utilisez pas de produits chimiques agressifs ni d'abrasifs.
- Vérifiez régulièrement le câble d'alimentation et la fiche pour détecter tout signe d'usure ou de détérioration.
- N'essayez pas de réparer l'appareil vous-même. En cas de problème, contactez le Service d'Assistance Technique officiel de Cecotec.

Stockage :
- Si vous n'utilisez pas l'appareil pendant une longue période, rangez-le dans un endroit sec et sûr.
- Assurez-vous toujours qu'il est complètement sec avant de le stocker.

5. RÉSOLUTION DE PROBLÈMES

Problème	Cause possible	Possible solution
Le chauffage ne s'allume pas.	L'appareil n'est pas branché	Vérifiez que la fiche est correctement branchée
L'appareil ne chauffe pas correctement.	Mode incorrect sélectionné	Assurez-vous de sélectionner le bon mode de chauffage.
La minuterie ne fonctionne pas	Configuration incorrecte.	Vérifiez et ajustez les paramètres de la minuterie.
L'appareil s'éteint soudainement	Protection contre la surchauffe activée.	Laissez l'appareil refroidir avant de le rallumer.
La télécommande ne répond pas	Piles épuisées ou mal insérées.	Remplacez ou ajustez les piles de la télécommande.

6. SPÉCIFICATIONS TECHNIQUES

Modèle : ReadyWarm 6900 Convection Wide/ ReadyWarm 6900 Convection Wide Black
Référence : EU01_127945/ EU01_128473

Tension : 220-240~
Fréquence : 50-60 Hz
Puissance : 2200 W
IP24

Données de contact :		Cecotec Innovaciones S.L. Av. Reyes Católicos, 60, 46910, Alfafar, Valence (Espagne) www.storececotec.fr B-97937890				
Modèle(s) : EU01_127945 ReadyWarm 6900 Convection Wide EU01_128473 ReadyWarm 6900 Convection Wide Black						
Élément	**Symbole**	**Valeur**	**Unité**		**Élément**	**Unité**
Puissance calorifique					**Type de contrôle de la puissance calorifique/de la température intérieure (sélectionner un).**	
Puissance calorifique nominale	P_{nom}	2,20	kW		Puissance calorifique avec un seul niveau, sans contrôle de la température intérieure.	[non]
Puissance calorifique minimale (indicative).	P_{min}	1,15	kW		Deux ou plus niveaux manuels, sans contrôle de la température intérieure.	[non]
Puissance calorifique maximale continue.	$P_{max,c}$	2,28	kW		Contrôle de la température intérieure à travers un thermostat mécanique.	[non]
Consommation d'énergie					Avec contrôle électronique de la température intérieure.	[non]

En mode désactivé	P_o	N/A	W		Contrôle électronique de la température intérieure et minuterie quotidienne.	[oui]
En mode prêt à l'emploi	P_{sm}	0,41	W		Contrôle électronique de la température intérieure et minuterie hebdomadaire.	[non]
En mode veille	P_{idle}	0,41	W		**Autres options de contrôle (vous pouvez en sélectionner plusieurs).**	
Mode laissé sur marche	P_{nsm}	N/A	W		Contrôle de la température intérieure avec détection de présence.	[non]
En mode veille avec affichage d'informations ou d'état			[oui/ non]		Contrôle de la température intérieure avec détection de fenêtres ouvertes.	[non]
Efficacité énergétique saisonnière du chauffage en mode actif	$h_{s,on}$	92,5	%		Option de commande à distance	[non]
					Contrôle de démarrage adaptable	[non]
					Limitation de temps de fonctionnement	[oui]
					Capteur à lampe noir	[non]
					Fonctionnalité d'auto-apprentissage	[non]
					Précision du contrôle	[non]

Les spécifications techniques peuvent être modifiées sans notification préalable afin d'améliorer la qualité du produit.
Produit fabriqué en Chine I Conçu en Espagne

7. RECYCLAGE DES ÉQUIPEMENTS ÉLECTRIQUES ET ÉLECTRONIQUES

Ce symbole indique que, conformément à la réglementation en vigueur, le produit et/ou la batterie doivent être éliminés séparément des déchets municipaux. Lorsque ce produit atteint la fin de sa vie utile, vous devez retirer les piles ou batteries et les apporter à un point de collecte désigné par les autorités locales.
Pour obtenir des informations détaillées sur la manière la plus adéquate de vous

défaire de vos appareils électriques et électroniques et/ou des batteries correspondantes, vous devez contacter les autorités locales.
Vous pouvez consulter les informations sur les systèmes nationaux de recyclage des emballages et leur marquage sur notre site web.
Le respect des directives susmentionnées contribuera à la protection de l'environnement.

8. GARANTIE ET SAV

Cecotec est responsable envers l'utilisateur final ou le consommateur de tout défaut de conformité existant au moment de la livraison du produit dans les termes, conditions et délais établis par la réglementation applicable.
Il est recommandé que les réparations soient effectuées par du personnel qualifié.
Si vous détectez un incident ou un problème avec le produit, vous devez contacter le Service Après-Vente Officiel de Cecotec au +34 9 63 21 07 28.

9. COPYRIGHT

Les droits de propriété intellectuelle des textes de ce manuel appartiennent à CECOTEC INNOVACIONES, S.L. Tous droits réservés. Le contenu de cette publication ne peut être, en totalité ou en partie, reproduit, stocké dans un système de récupération de données, transmis ou distribué par quelque moyen que ce soit (électronique, mécanique, photocopie, enregistrement ou similaire) sans l'autorisation préalable de CECOTEC INNOVACIONES, S.L.

10. DÉCLARATION DE CONFORMITÉ SIMPLIFIÉE DE L'UE

Par la présente, Cecotec Innovaciones déclare que ce produit est conforme aux exigences essentielles et aux autres dispositions pertinentes de la réglementation applicable dans l'Union européenne. Ce produit a été conçu, fabriqué et testé pour répondre aux normes de sécurité et de qualité requises. Le texte intégral de la déclaration de conformité de l'UE peut être consulté sur le site web suivant : https://www.storececotec.fr/fr/information/declaration-of-conformity

1. TEILE UND KOMPONENTEN

Abbildung 1

1. Hauptkörper
2. Bedienfeld
3. Transportgriff
4. Lufteinlass
5. Holzfuß

Bedienfeld

Abbildung 2

1. Touch-Symbol „Standby“
2. Touch-Symbol „Modi“
3. Touch-Symbol „Temperatur“
4. Touch-Symbol „Timer“
5. Anzeigeleuchte „ECO-Modus“
6. Anzeigeleuchte „Modus 2200 W“
7. Anzeigeleuchte „Modus 1100 W“
8. Anzeigeleuchte „Timer-Modus“

Hinweis:
Die Grafiken in dieser Bedienungsanleitung sind schematische Darstellungen und entsprechen möglicherweise nicht genau dem Produkt.

2. VOR DEM GEBRAUCH

- Dieses Gerät ist so verpackt, dass es während des Transports geschützt bleibt. Nehmen Sie das Gerät aus seiner Verpackung. Bewahren Sie die Verpackung an einem sicheren Ort auf, damit das Gerät nicht beschädigt wird, wenn Sie ihn später transportieren müssen. Wenn Sie die Originalverpackung entsorgen möchten, vergewissern Sie sich, dass Sie alle Teile korrekt recyceln.
- Vergewissern Sie sich, dass alle Teile und Komponenten enthalten und in gutem Zustand sind. Wenn die Lieferung fehlt oder nicht in gutem Zustand sind, kontaktieren Sie den offiziellen technischen Kundendienst von Cecotec.

Verpackungsinhalt:

- Heizgerät
- CR2025-Batterie
- Diese Bedienungsanleitung

- Entfernen Sie die Seriennummer des Produkts nicht, um die korrekte Rückverfolgbarkeit Ihres Geräts im Falle einer Serviceanfrage zu gewährleisten.

3. BEDIENUNG

Bedienfeld

Touch-Symbol	Beschreibung
	Wenn Sie das Gerät an das Stromnetz anschließen, berühren Sie dieses Symbol, um den StandbyModus zu aktivieren.
	Berühren Sie dieses Symbol, um zwischen drei Heizmodi zu wählen: 2200W 1100W ECO.
	Im Heizbetrieb berühren Sie dieses Symbol, um die Temperatur auf 16 °C, 18 °C, 22 °C, 26 °C, 30 °C oder 35 °C einzustellen.
	Im Standby oder Heizbetrieb berühren Sie dieses Symbol 1 Sekunde lang, um den Timer auf 0 h, 2 h, 4 h, 8 h, 16 h oder 24 h einzustellen (die Auswahl läuft anschließend wieder auf 0 h zurück). Halten Sie dieses Symbol mehrere Sekunden lang gedrückt, um die eingestellte Timerzeit zu löschen.

Verwendung der Fernbedienung

Abbildung 3

1. StandbyTaste
2. Timer-Taste
3. Modus-Taste
4. ECO-Taste
5. Verringern-Taste
6. Erhöhen-Taste

Überhitzungsschutz

Der Heizlüfter verfügt über einen Überhitzungsschutz. Bei Überhitzung schaltet sich das Gerät automatisch ab und schaltet sich wieder ein, sobald es ausreichend abgekühlt ist.

4. REINIGUNG UND WARTUNG

- Schalten Sie das Gerät vor jeder Reinigung aus und ziehen Sie stets den Netzstecker.
- Warten Sie, bis der Heizlüfter vollständig abgekühlt ist.
- Entfernen Sie Staub von den Luftaustrittsgittern mit einem weichen, trockenen Tuch.
- Zum Entfernen von angesammeltem Staub können Sie eine weiche Bürste verwenden.
- Reinigen Sie die äußeren Oberflächen mit einem leicht feuchten Tuch. Verwenden Sie keine aggressiven oder scheuernden Reinigungsmittel.
- Überprüfen Sie regelmäßig das Netzkabel und den Netzstecker auf Anzeichen von Verschleiß oder Beschädigung.
- Versuchen Sie nicht, das Gerät selbst zu reparieren. Wenden Sie sich bei Problemen an den offiziellen CecotecKundendienst.

Aufbewahrung:

- Wenn Sie den Heizlüfter über einen längeren Zeitraum nicht verwenden, bewahren Sie ihn an einem trockenen und sicheren Ort auf.
- Stellen Sie sicher, dass der Heizlüfter vor dem Verstauen vollständig trocken ist.

5. PROBLEMBEHEBUNG

Problem	Mögliche Ursache	Mögliche Lösung
Das Gerät schaltet sich nicht ein	Es ist nicht an das Stromnetz angeschlossen	Überprüfen Sie, ob der Stecker richtig angeschlossen ist
Heizt nicht richtig	Falscher Modus ausgewählt	Stellen Sie sicher, dass der richtige Heizmodus ausgewählt ist.
Der Timer funktioniert nicht	Falsche Einstellung	Prüfen Sie die Timer-Einstellung und passen Sie sie entsprechend an.
Das Gerät schaltet sich plötzlich aus	Überhitzungsschutz aktiviert	Lassen Sie das Gerät abkühlen, bevor Sie es wieder einschalten.
Die Fernbedienung reagiert nicht	Batterien leer oder falsch eingesetzt	Ersetzen Sie die Batterien oder setzen Sie sie korrekt ein.

6. TECHNISCHE SPEZIFIKATIONEN

Produkt: ReadyWarm 6900 Convection Wide/ ReadyWarm 6900 Convection Wide Black
Produktreferenz: EU01_127945/ EU01_128473

Spannung: 220-240~
Frequenz: 50-60 Hz
Leistung: 2200 W
IP24

Kontaktdaten:	Cecotec Innovaciones S.L. Av. Reyes Católicos, 60, 46910, Alfafar, Spanien (Valencia) www.storececotec.de B-97937890

Modellbezeichnung(en):
EU01_127945 ReadyWarm 6900 Convection Wide
EU01_128473 ReadyWarm 6900 Convection Wide Black

Angabe	**Symbol**	**Wert**	**Einheit**		**Angabe**	**Einheit**
Wärmeleistung					**Art der Wärmeabgabe/ Innentemperaturregelung (wählen Sie eine aus)**	
Heizleistung (nominal)	P_{nom}	2,20	kW		Einstufige Wärmeleistung, keine Raumtemperaturkontrolle	[Nein]
Mindestwärmeleistung (Richtwert)	P_{min}	1,15	kW		Zwei oder mehr manuell einstellbare Stufen, keineRaumtemperaturkontrolle	[Nein]
Maximale kontinuierlicheWärmeleistung	$P_{max,th}$	2,28	kW		Raumtemperaturkontrolle mit mechanischemThermostat	[Nein]
Energieverbrauch					Mit elektronischer Innentemperaturregelung	[Nein]
Aus-Zustand	P_o	N/A	W		Elektronische Innentemperaturregelung und Tagesschaltuhr	[ja]
Im Bereitschaftsmodus	P_{sm}	0,41	W		Elektronische Innentemperaturregelung und Wochenschaltuhr	[Nein]

Im Standby-Modus	P_{idle}	0,41	W		**Sonstige Regelungsoptionen (Sie können mehrere Wählen)**	
Im Netzwerk-Bereitschaftsmodus	P_{nsm}	N/A	W		Raumtemperaturkontrolle mit Präsenzerkennung	[Nein]
Im Standby-Modus mit Informations- oder Statusanzeige			[ja/ nein]		Raumtemperaturkontrolle mit Erkennung offener Fenster	[Nein]
Saisonale Energieeffizienz der Heizung im aktiven Modus	$h_{s,on}$	92,5	%		Fernsteuerungsoption	[Nein]
					Adaptive Einschaltkontrolle	[Nein]
					Begrenzung der Betriebsdauer	[ja]
					Schwarzer Lampensensor	[Nein]
					Selbstlernende Funktionalität	[Nein]
					Kontrolle der Genauigkeit	[Nein]

Die technischen Daten können ohne vorherige Ankündigung geändert werden, um die Produktqualität zu verbessern.
Hergestellt in China | Entworfen in Spanien

7. RECYCLING VON ELEKTRO- UND ELEKTRONIKGERÄTEN

Dieses Symbol weist darauf hin, dass das Produkt und/oder der Akku/Batterie gemäß den geltenden Vorschriften getrennt vom Hausmüll zu entsorgen sind. Wenn dieses Produkt das Ende seiner Nutzungsdauer erreicht hat, sollten Sie die Batterien/Akkus entfernen und es zu einer von den örtlichen Behörden bestimmten Sammelstelle bringen.
Die Verbraucher müssen sich mit Ihren örtlichen Behörden oder Einzelhändlern in Verbindung setzen, um Informationen über die ordnungsgemäße Entsorgung ihrer Altgeräte und / oder ihre Akkus zu erhalten.
Informationen über nationale Verpackungsrecyclingprogramme und deren Kennzeichnung finden Sie auf unserer Website.
Die Einhaltung der oben genannten Richtlinien trägt zum Schutz der Umwelt bei.

8. GARANTIE UND KUNDENDIENST

Cecotec haftet gegenüber dem Endnutzer oder Verbraucher für jegliche Konformitätsmängel, die zum Zeitpunkt der Lieferung des Produkts bestehen, gemäß den in den geltenden Vorschriften festgelegten Bedingungen und Fristen.
Es wird empfohlen, dass Reparaturen von qualifiziertem Personal durchgeführt werden.
Sollte unerwartet eine Störung auftreten oder haben Sie Fragen über Ihrem Produkt, können Sie sich mit dem Kundendienst in Verbindung setzen über die Telefonnummer: +34 963210728.

9. COPYRIGHT

Die geistigen Eigentumsrechte an den Texten dieses Handbuchs liegen bei CECOTEC INNOVACIONES, S.L. Alle Rechte vorbehalten. Der Inhalt dieser Veröffentlichung darf ohne die vorherige Genehmigung von CECOTEC INNOVACIONES, S.L. weder ganz noch teilweise vervielfältigt, in einem Datenabrufsystem gespeichert oder auf irgendeine Weise (elektronisch, mechanisch, durch Fotokopieren, Aufzeichnen oder Ähnliches) übertragen oder verbreitet werden.

10. VEREINFACHTE EU-KONFORMITÄTSERKLÄRUNG

Cecotec Innovaciones erklärt hiermit, dass dieses Produkt mit den grundlegenden Anforderungen und anderen relevanten Bestimmungen der in der Europäischen Union geltenden Vorschriften übereinstimmt. Dieses Produkt wurde unter Einhaltung der erforderlichen Sicherheits- und Qualitätsstandards entwickelt, hergestellt und geprüft. Der vollständige Text der EU-Konformitätserklärung ist auf folgender Website zu finden: https://storececotec.de/de/information/declaration-of-conformity

1. PARTI E COMPONENTI

Figura 1

1. Corpo principale
2. Pannello di controllo
3. Manico di trasporto
4. Ingresso dell'aria
5. Gamba d'appoggio in legno

Pannello di controllo

Figura 2

1. Icona touch standby
2. Icona touch delle Modalità
3. Icona touch Temperatura
4. Icona touch Timer
5. Spia Modalità ECO
6. Spia Modalità 2200W
7. Spia Modalità 1100W
8. Spia del timer

Nota:
Le immagini di questo manuale sono rappresentazioni schematiche e potrebbero non corrispondere esattamente all'apparecchio.

2. PRIMA DELL'USO

- Questo apparecchio ha un imballaggio progettato per proteggerlo durante il trasporto. Estrarre il prodotto dalla scatola. Conservare la scatola originale e gli altri elementi in un luogo sicuro per prevenire danni all'apparecchio qualora fosse necessario trasportarlo in futuro. Se si desidera smaltire l'imballaggio originale, assicurarsi di riciclare tutti gli elementi in modo appropriato.
- Verificare che tutte le parti e i componenti siano compresi nella scatola e in buono stato. Se uno di essi mancasse o non fosse in buone condizioni, contattare immediatamente il Servizio di Assistenza Tecnica ufficiale di Cecotec.

Contenuto della scatola:

- Funzione riscaldamento
- Pila CR2025
- Il presente manuale di istruzioni

- Non rimuovere il numero di serie del prodotto, al fine di mantenere una corretta tracciabilità dell'apparecchiatura in caso di richiesta di assistenza.

3. FUNZIONAMENTO

Pannello di controllo

Icona touch	Descrizione
	Una volta collegato l'apparecchio, toccare questa icona per attivare la modalità standby.
	Premere questa icona per scegliere tra tre modalità di riscaldamento: 2200W 1100W ECO.
	In modalità riscaldamento, premere questa icona per impostare la temperatura su 16 °C, 18 °C, 22 °C, 26 °C, 30 °C o 35 °C.
	In modalità standby o riscaldamento, toccare questa icona per un secondo per impostare il tempo su 0 h, 2 h, 4 h, 8 h, 16 h, 24 h, 0 h. Tenere premuta questa icona per alcuni secondi per annullare il tempo impostato.

Uso del telecomando

Figura 3

1. Tasto standby
2. Tasto del timer
3. Tasto delle modalità
4. Tasto modalità ECO
5. Tasto diminuire
6. Tasto aumentare

Protezione contro il surriscaldamento

L'apparecchio è dotato di protezione contro il surriscaldamento. Se si surriscalda, si spegnerà automaticamente e si riaccenderà una volta che si sarà raffreddato a sufficienza.

4. PULIZIA E MANUTENZIONE

- Spegnere e scollegare sempre l'apparecchio prima di procedere alla pulizia.
- Attendere che il riscaldatore si raffreddi completamente.
- Utilizzare un panno morbido e asciutto per rimuovere la polvere dalle griglie di uscita dell'aria.
- Per rimuovere la polvere accumulata, è possibile utilizzare una spazzola morbida.
- Pulire le superfici esterne con un panno umido. Non utilizzare prodotti chimici aggressivi né abrasivi.
- Controllare periodicamente il cavo di alimentazione e la spina per verificare che non presentino segni di usura o danni.
- Non cercare di riparare l'apparecchio per conto proprio. In caso di guasti, contattare il Servizio di Assistenza Tecnica Ufficiale di Cecotec.

Spazio di archiviazione:
- Se non si intende utilizzare il riscaldatore per un periodo prolungato, riporlo in un luogo asciutto e sicuro.
- Assicurarsi sempre che sia completamente asciutto prima di riporlo.

5. RISOLUZIONE DEI PROBLEMI

Problema	Possibile causa	Possibile soluzione
Il riscaldatore non si accende	L'apparecchio non è collegato alla corrente	Verificare che la spina sia collegata correttamente
Non riscalda abbastanza	Modalità selezionata errata	Assicurarsi di selezionare la modalità di riscaldamento corretta
Il timer non funziona	Configurazione errata	Controllare e regolare le impostazioni del timer
Si spegne all'improvviso	Protezione contro il surriscaldamento attivata	Lasciare raffreddare l'apparecchio prima di riaccenderlo
Il telecomando non risponde	Batterie scariche o inserite in modo errato	Sostituire o regolare le batterie del telecomando

6. SPECIFICHE TECNICHE

Prodotto: ReadyWarm 6900 Convection Wide/ ReadyWarm 6900 Convection Wide Black
Codice prodotto: EU01_127945/ EU01_128473

Tensione: 220-240~
Frequenza: 50-60 Hz
Potenza: 2200 W
IP24

Dati di contatto:		Cecotec Innovaciones S.L. Av. Reyes Católicos, 60, 46910, Alfafar (Valencia) Spagna https://storececotec.it/it/information/declaration-of-conformity B-97937890				
Identificativo (i) del modello: EU01_127945 ReadyWarm 6900 Convection Wide EU01_128473 ReadyWarm 6900 Convection Wide Black						
Dati	**Simbolo**	**Valore**	**Unità**		**Dati**	**Unità**
Potenza termica					**Tipo di controllo della potenza di calore/temperatura interna (selezionarne uno)**	
Potenza termica nominale	P_{nom}	2,20	kW		Potenza termica di un solo livello, senza controllo della temperatura interna	[no]
Potenza termica minima (indicativa)	P_{min}	1,15	kW		Due o più livelli manuali, senza controllo della temperatura interna	[no]
Potenza termica massima continua	$P_{max,c}$	2,28	kW		Con controllo della temperatura interna mediante termostato meccanico	[no]
Consumo energetico					Con controllo elettronico della temperatura interna	[no]

In modalità spento	P_o	N/A	W		Controllo elettronico della temperatura interna e timer giornaliero	[sì]
In modalità pronto	P_{sm}	0,41	W		Controllo elettronico della temperatura interna e timer settimanale	[no]
In modalità riposo	P_{idle}	0,41	W		**Altre opzioni di controllo (è possibile selezionare varie)**	
In modalità pronto in rete	P_{nsm}	N/A	W		Controllo della temperatura interna con rilevamento di presenza	[no]
In modalità pronto con visualizzazione delle informazioni o dello stato			[sì/no]		Controllo della temperatura interna con rilevatore di finestre aperte	[no]
Efficienza energetica stagionale del riscaldamento in modalità attiva	$h_{s,on}$	92,5	%		Opzione di controllo a distanza	[no]
					Controllo di avviamento adattabile	[no]
					Limitazione di tempo di funzionamento	[sì]
					Sensore di temperatura a sfera nera	[no]
					Funzionalità di autoapprendimento	[no]
					Accuratezza del controllo	[no]

Le specifiche tecniche possono cambiare senza previa notifica per migliorare la qualità del prodotto.
Fabbricato in Cina | Progettato in Spagna

7. RICICLAGGIO DI APPARECCHIATURE ELETTRICHE ED ELETTRONICHE

Questo simbolo indica che, in conformità con le normative vigenti, il prodotto e/o le pile/batterie devono essere smaltite separatamente dai rifiuti domestici. Quando questo prodotto raggiunge la fine della sua vita utile, è necessario rimuovere le pile/batterie/accumulatori e portarlo in un punto di raccolta

designato dalle autorità locali.
Per informazioni dettagliate su come smaltire correttamente le apparecchiature elettriche ed elettroniche e/o le pile/batterie, il consumatore dovrà contattare le autorità locali.
Le informazioni sui sistemi nazionali di riciclaggio degli imballaggi sono disponibili sul nostro sito web.
Il rispetto delle linee guida di cui sopra aiuterà a proteggere l'ambiente.

8. GARANZIA E SUPPORTO TECNICO

Cecotec sarà responsabile nei confronti dell'utente finale o del consumatore per qualsiasi difetto di conformità esistente al momento della consegna del prodotto nei termini, condizioni e scadenze stabilite dalla normativa vigente.
Si raccomanda che le riparazioni siano effettuate da personale specializzato.
Se riscontra un problema con il prodotto o per qualsiasi domanda, la invitiamo a contattare il servizio di Assistenza Tecnica ufficiale Cecotec al numero +34 96 321 07 28.

9. COPYRIGHT

I diritti di proprietà intellettuale dei testi di questo manuale appartengono a CECOTEC INNOVACIONES, S.L. Tutti i diritti riservati. Il contenuto di questa pubblicazione non può essere, in tutto o in parte, riprodotto, archiviato in un sistema di recupero, trasmesso o distribuito con qualsiasi mezzo (elettronico, meccanico, fotocopia, registrazione o simile) senza la previa autorizzazione di CECOTEC INNOVACIONES, S.L.

10. DICHIARAZIONE DI CONFORMITÀ UE SEMPLIFICATA

CE Con la presente, Cecotec Innovaciones dichiara che questo prodotto è conforme ai requisiti essenziali e alle altre disposizioni pertinenti delle normative applicabili nell'Unione Europea. Questo prodotto è stato progettato, fabbricato e testato per soddisfare gli standard di sicurezza e qualità richiesti. Il testo completo della Dichiarazione di Conformità UE è disponibile al seguente link: https://storececotec.it/it/information/declaration-of-conformity

1. PEÇAS E COMPONENTES

Figura 1

1. Corpo principal
2. painel de controlo
3. Pega de transporte
4. Entrada de ar
5. Perna de madeira

painel de controlo

Figura 2

1. Icono tátil de standby
2. Icono tátil de Modos
3. Icono tátil de Temperatura
4. Icono tátil de Temporizador
5. Icono luminoso de modo ECO
6. Icono luminoso de modo 2200W
7. Icono luminoso de modo 1100W
8. Icono luminoso de modo Temporizador

Observação:
As imagens deste manual são representações esquemáticas e podem não corresponder exatamente às do produto.

2. ANTES DE UTILIZAR

- Este aparelho vem embalado numa embalagem concebida para o proteger durante o transporte. Retire o aparelho da caixa. Pode guardar a caixa original e outros materiais da embalagem num local seguro para evitar danos no aparelho caso necessite de o transportar no futuro. Se desejar eliminar a embalagem original, certifique-se de que recicla todos os artigos corretamente.
- Certifique-se de que todas as peças e componentes estão incluídos e em boas condições. Caso alguma peça esteja em falta ou danificada, contacte imediatamente o Serviço de Suporte Técnico Oficial da Cecotec.

Conteúdo da caixa:

- Aquecedor
- Bateria CR2025
- Este manual de instruções

- Não retire o número de série do produto, para manter a rastreabilidade adequada do seu equipamento caso necessite de assistência.

3. OPERAÇÃO

painel de controlo

Ícone de toque	Descrição
	Ao ligar o dispositivo, toque neste ícone para ativar o modo de espera.
	Toque neste ícone para selecionar entre três modos de aquecimento: 2200W 1100W ECO.
	No modo de aquecimento, toque neste ícone para ajustar a temperatura para 16°C, 18°C, 22°C, 26°C, 30°C ou 35°C.
	No modo de espera ou de aquecimento, toque neste ícone durante um segundo para definir o tempo para 0h, 2h, 4h, 8h, 16h, 24h ou 0h. Pressione e mantenha pressionado este ícone durante alguns segundos para cancelar a definição do tempo.

Utilizando o controle remoto

Figura 3

1. Botão de espera
2. Botão do temporizador
3. Botão de modo
4. botão do modo ECO
5. Botão para diminuir
6. Botão para aumentar

Proteção contra sobreaquecimento

O aquecedor possui proteção contra sobreaquecimento. Caso sobreaqueça, desligar-se-á automaticamente e voltará a ligar assim que arrefecer completamente.

4. LIMPEZA E MANUTENÇÃO

- Desligue sempre o aparelho da tomada antes de proceder a qualquer limpeza.
- Aguarde até que o aquecedor arrefeça completamente.
- Utilize um pano macio e seco para limpar o pó das saídas de ar.
- Para remover o pó acumulado, pode utilizar uma escova macia.
- Limpe as superfícies exteriores com um pano húmido. Não utilize produtos químicos agressivos ou abrasivos.
- Verifique periodicamente o cabo de alimentação e a ficha quanto a sinais de desgaste ou danos.
- Não tente reparar o aparelho por conta própria. Se tiver algum problema, contacte o Serviço Oficial de Suporte Técnico da Cecotec.

Armazenar:
- Se não utilizar o aquecedor por um período prolongado, guarde-o num local seco e seguro.
- Certifique-se de que o aquecedor está completamente seco antes de o guardar.

5. RESOLUÇÃO DE PROBLEMAS

Problema	Possível causa	Possível solução
O aquecedor não liga.	Não está ligado à fonte de alimentação.	Verifique se a ficha está devidamente ligada.
Não aquece adequadamente.	Modo incorreto selecionado	Certifique-se de que seleciona o modo de aquecimento correto.
O temporizador não está a funcionar.	Configuração incorreta	Reveja e ajuste as definições do temporizador.
Ele desliga-se repentinamente.	Proteção contra sobreaquecimento ativada	Deixe o aparelho arrefecer antes de o ligar novamente.
O telecomando não está a responder.	As baterias estão descarregadas ou instaladas incorretamente.	Substitua ou ajuste as pilhas do telecomando.

6. ESPECIFICAÇÕES TÉCNICAS

Produto: ReadyWarm 6900 Convection Wide/ ReadyWarm 6900 Convection Wide Black
Referência do produto: EU01_127945/ EU01_128473

Voltagem: 220-240~
Frequência: 50-60 Hz
Potência: 2200 W
IP24

Informações de contacto:		Cecotec Inovações SL Av. Reyes Católicos, 60, 46910, Alfafar (Valência) Espanha www.cecotec.es B-97937890				
Identificador(es) do modelo: EU01_127945 ReadyWarm 6900 Convection Wide EU01_128473 ReadyWarm 6900 Convection Wide Black						
Partida	**Símbolo**	**Valor**	**Unidade**		**Partida**	**Unidade**
Produção de calor					**Tipo de saída de calor/controlo da temperatura interior (selecione uma opção)**	
Potência térmica nominal	P_{nom}	2.20	kW		Potência de aquecimento de nível único, sem controlo da temperatura interna.	[Não]
Potência térmica mínima (indicativa)	P_{min}	1,15	kW		Dois ou mais níveis manuais, sem controlo da temperatura interior.	[Não]
Produção máxima de calor contínuo	P_{max}	2.28	kW		Com controlo de temperatura interna por meio de termóstato mecânico	[Não]
Consumo de energia					Com controlo eletrónico da temperatura interna.	[Não]
Em modo desativado	P_o	N / D	W		Controlo eletrónico da temperatura interna e temporizador diário.	[Sim]

Em modo de espera	P_{sm}	0,41	W		Controlo eletrónico da temperatura interna e temporizador semanal.	[Não]
Em modo de espera	P_{idle}	0,41	W		**Outras opções de controlo (várias podem ser selecionadas)**	
Em modo de rede	P_{nsm}	N / D	W		Controlo de temperatura interna com deteção de presença	[Não]
Em modo de espera com apresentação de informação ou estado			[mas]		Controlo de temperatura interna com deteção de janela aberta	[Não]
Eficiência energética sazonal do aquecimento em modo ativo	$h_{s,on}$	92,5	%		opção de controlo remoto	[Não]
					Controlo adaptativo de inicialização	[Não]
					Limitação do tempo de funcionamento	[Sim]
					Sensor de lâmpada preta	[Não]
					Funcionalidade de autoaprendizagem	[Não]
					Precisão de controlo	[Não]

As especificações técnicas podem ser alteradas sem aviso prévio para melhorar a qualidade do produto.
Fabricado na China | Desenhado em Espanha

7. RECICLAGEM DE EQUIPAMENTOS ELÉTRICOS E ELETRÓNICOS

Este símbolo indica que, de acordo com as normas aplicáveis, o produto e/ou a bateria devem ser eliminados separadamente do lixo doméstico. Quando este produto chegar ao fim da sua vida útil, deverá retirar as baterias e levá-las para um ponto de recolha designado pelas autoridades locais.
Para obter informações detalhadas sobre a forma mais adequada de eliminar os seus equipamentos elétricos e eletrónicos e/ou as respetivas baterias, o consumidor deverá contactar as autoridades locais.
Pode encontrar informações sobre os sistemas nacionais de reciclagem de embalagens e a sua respetiva sinalética no nosso site.
A adesão às orientações acima referidas ajudará a proteger o ambiente.

8. GARANTIA E SAT

Cecotec responderá ao utilizador final ou consumidor por qualquer falta de conformidade que exista no momento da entrega do produto, nos termos, condições e prazos estabelecidos pela legislação aplicável.
Recomenda-se que as reparações sejam realizadas por pessoal especializado.
Se detetar algum problema com o produto ou tiver alguma dúvida, contacte o serviço oficial de assistência técnica da Cecotec através do número +34 96 321 07 28.

9. DIREITOS DE AUTOR

Os direitos de propriedade intelectual dos textos deste manual pertencem à CECOTEC INNOVACIONES, SL. Todos os direitos reservados. O conteúdo desta publicação não pode ser reproduzido, armazenado em sistema de recuperação, transmitido ou distribuído, no todo ou em parte, por qualquer meio (eletrónico, mecânico, fotocópia, gravação ou similar) sem a prévia autorização escrita da CECOTEC INNOVACIONES, SL.

10. DECLARAÇÃO DE CONFORMIDADE SIMPLIFICADA DA UE

Cecotec Innovaciones declara que este produto está em conformidade com os requisitos essenciais e outras disposições relevantes da legislação aplicável da União Europeia. Este produto foi concebido, fabricado e testado de acordo com as normas de segurança e qualidade exigidas. O texto integral da Declaração de Conformidade da UE pode ser consultado no seguinte endereço eletrónico: https://cecotec.pt/pt/information/declaration-of-conformity

1. ONDERDELEN EN COMPONENTEN

Figuur 1

1. Hoofdgedeelte
2. bedieningspaneel
3. Draaghandvat
4. Luchtinlaat
5. Houten poot

bedieningspaneel

Figuur 2

1. Standby- aanraakpictogram
2. Tik op het pictogram voor modi.
3. Temperatuur aanraakpictogram
4. Timer-aanraakpictogram
5. ECO-modus lampje pictogram
6. Verlicht pictogram voor de 2200W-modus
7. Verlicht pictogram van de 1100W-modus
8. Timermodus lampje pictogram

Opmerking:
De afbeeldingen in deze handleiding zijn schematische weergaven en komen mogelijk niet exact overeen met die van het product.

2. VOOR GEBRUIK

- Dit apparaat wordt geleverd in een verpakking die het tijdens transport beschermt. Haal het apparaat uit de doos. U kunt de originele doos en ander verpakkingsmateriaal op een veilige plaats bewaren om schade aan het apparaat te voorkomen als u het in de toekomst moet vervoeren. Als u de originele verpakking wilt weggooien, zorg er dan voor dat u alle materialen op de juiste manier recycleert.
- Zorg ervoor dat alle onderdelen en componenten aanwezig en in goede staat zijn. Als er onderdelen ontbreken of beschadigd zijn, neem dan onmiddellijk contact op met de officiële technische ondersteuningsdienst van Cecotec.

Inhoud van de doos:

- Verwarming
- CR2025-batterij
- Deze gebruiksaanwijzing

- Verwijder het serienummer niet van het product, zodat uw apparatuur traceerbaar blijft in geval van nood.

3. BEDIENING

bedieningspaneel

Tik op het pictogram	Beschrijving
	Tik op dit pictogram om de standbymodus te activeren wanneer u het apparaat aansluit.
	Tik op dit pictogram om te kiezen tussen drie verwarmingsstanden: 2200W 1100W ECHO.
	In de verwarmingsmodus tikt u op dit pictogram om de temperatuur aan te passen naar 16°C, 18°C, 22°C, 26°C, 30°C of 35°C.
	Tik in de stand-by- of verwarmingsmodus één seconde op dit pictogram om de tijd in te stellen op 0, 2, 4, 8, 16, 24 of 0 uur. Houd dit pictogram enkele seconden ingedrukt om de ingestelde tijd te annuleren.

De afstandsbediening gebruiken

Figuur 3

1. Standby- knop
2. Timerknop
3. Modusknop
4. ECO-modusknop
5. Verlaagknop
6. Zoomknop

Oververhittingsbeveiliging

De verwarming is voorzien van oververhittingsbeveiliging. Als deze oververhit raakt, schakelt hij automatisch uit en weer in zodra hij voldoende is afgekoeld.

4. REINIGING EN ONDERHOUD

- Schakel het apparaat altijd uit en haal de stekker uit het stopcontact voordat u begint met schoonmaken.
- Wacht tot de verwarming volledig is afgekoeld.
- Gebruik een zachte, droge doek om het stof uit de ventilatieopeningen te verwijderen.
- Om opgehoopt stof te verwijderen, kunt u een zachte borstel gebruiken.
- Reinig de buitenkant met een vochtige doek. Gebruik geen agressieve of schurende schoonmaakmiddelen.
- Controleer regelmatig het netsnoer en de stekker op slijtage of beschadiging.
- Probeer het apparaat niet zelf te repareren. Neem bij problemen contact op met de officiële technische ondersteuningsdienst van Cecotec.

Opslag:

- Als u de verwarming voor langere tijd niet gebruikt, bewaar deze dan op een droge, veilige plaats.
- Zorg ervoor dat de kachel volledig droog is voordat u hem opbergt.

5. PROBLEEMOPLOSSING

Probleem	Mogelijke oorzaak	Mogelijke oplossing
De verwarming gaat niet aan.	Het is niet aangesloten op de stroomvoorziening.	Controleer of de stekker goed is aangesloten.
Het wordt niet goed warm.	Onjuiste modus geselecteerd	Zorg ervoor dat u de juiste verwarmingsstand selecteert.
De timer werkt niet.	Onjuiste configuratie	Controleer en pas de timerinstellingen aan.
Het valt plotseling uit.	Oververhittingsbeveiliging geactiveerd	Laat het apparaat afkoelen voordat u het weer inschakelt.
De afstandsbediening reageert niet.	De batterijen zijn leeg of verkeerd geplaatst.	Vervang of stel de batterijen van de afstandsbediening af.

6. TECHNISCHE SPECIFICATIES

Product: ReadyWarm 6900 Convection Wide/ ReadyWarm 6900 Convection Wide Black
Productreferentie: EU01_127945/ EU01_128473

Spanning: 220-240V
Frequentie: 50-60 Hz

Vermogen: 2200 W
IP24

Contactgegevens:	Cecotec Innovaciones SL Gem. Reyes Católicos, 60, 46910, Alfafar (Valencia) Spanje www.cecotec.es B-97937890

Modelidentificatie(s):
EU01_127945 ReadyWarm 6900 Convection Wide
EU01_128473 ReadyWarm 6900 Convection Wide Black

Vertrek	**Symbool**	**Waard**	**Eenheid**		**Vertrek**	**Eenheid**
Warmteafgifte					**Type warmteafgifte/ binnentemperatuurregeling (selecteer één optie)**	
Nominaal warmtevermogen	P_{nom}	2.20	kW		Verwarming op één niveau, geen regeling van de binnentemperatuur.	[Nee]
Minimale warmteafgifte (indicatief)	P_{min}	1.15	kW		Twee of meer handmatige niveaus, zonder regeling van de binnentemperatuur.	[Nee]
Maximale continue warmteafgifte	$P_{max,c}$	2.28	kW		Met temperatuurregeling binnen via een mechanische thermostaat.	[Nee]
Energieverbruik					Met elektronische regeling van de binnentemperatuur	[Nee]
In gedeactiveerde modus	P_o	Niet van toepassing	W		Elektronische regeling van de binnentemperatuur en dagelijkse timer	[Ja]
In gereed-modus	P_{sm}	0,41	W		Elektronische regeling van de binnentemperatuur en weektimer	[Nee]
In de stand-bymodus	P_{idle}	0,41	W		**Overige bedieningsopties (meerdere opties kunnen worden geselecteerd)**	
In netwerkgereed-modus	P_{nsm}	Niet van toepassing	W		Binnentemperatuurregeling met aanwezigheidsdetectie	[Nee]

In gereed-modus met informatie- of statusweergave			[Maar]		Binnentemperatuurregeling met detectie van open ramen.	[Nee]
Seizoensgebonden energie-efficiëntie van verwarming in actieve modus	$h_{s,on}$	92,5	%		Optie voor afstandsbediening	[Nee]
					Adaptieve opstartregeling	[Nee]
					Beperking van de bedrijfsduur	[Ja]
					Zwarte lamp sensor	[Nee]
					Zelflerende functionaliteit	[Nee]
					Regelprecisie	[Nee]

Technische specificaties kunnen zonder voorafgaande kennisgeving worden gewijzigd om de productkwaliteit te verbeteren.
Gemaakt in China | Ontworpen in Spanje

7. RECYCLING VAN ELEKTRISCHE EN ELEKTRONISCHE APPARATUUR

Dit symbool geeft aan dat het product en/of de batterij, conform de geldende regelgeving, gescheiden van het huishoudelijk afval moeten worden afgevoerd. Wanneer dit product het einde van zijn levensduur bereikt, dient u de batterijen te verwijderen en het product naar een door de lokale autoriteiten aangewezen inzamelpunt te brengen.
Voor gedetailleerde informatie over de meest geschikte manier om uw elektrische en elektronische apparatuur en/of de bijbehorende batterijen af te voeren, dient de consument contact op te nemen met de plaatselijke autoriteiten.
Op onze website vindt u informatie over nationale systemen voor het recyclen van verpakkingen en de bijbehorende markering.
Het naleven van bovenstaande richtlijnen draagt bij aan de bescherming van het milieu.

8. GARANTIE EN TECHNISCHE DIENST

Cecotec is aansprakelijk jegens de eindgebruiker of consument voor eventuele gebreken die bestaan op het moment van levering van het product, conform de voorwaarden, bepalingen en termijnen die zijn vastgesteld in de toepasselijke regelgeving.
Het wordt aanbevolen om reparaties te laten uitvoeren door gespecialiseerd personeel.
Mocht u een probleem met het product ondervinden of vragen hebben, neem dan contact op met de officiële technische ondersteuning van Cecotec via +34 96 321 07 28.

9. COPYRIGHT

De intellectuele eigendomsrechten van de teksten in deze handleiding behoren toe aan CECOTEC INNOVACIONES, SL. Alle rechten voorbehouden. De inhoud van deze publicatie mag niet, geheel of gedeeltelijk, worden gereproduceerd, opgeslagen in een gegevensbanksysteem, verzonden of verspreid op welke wijze dan ook (elektronisch, mechanisch, door middel van fotokopiëren, opnemen of soortgelijke methoden) zonder de voorafgaande schriftelijke toestemming van CECOTEC INNOVACIONES, SL.

10. VEREENVOUDIGDE EU-CONFORMITEITSVERKLARING

Cecotec Innovaciones verklaart hierbij dat dit product voldoet aan de essentiële eisen en andere relevante bepalingen van de toepasselijke regelgeving van de Europese Unie. Dit product is ontworpen, gefabriceerd en getest in overeenstemming met de vereiste veiligheids- en kwaliteitsnormen. De volledige tekst van de EU-conformiteitsverklaring is te vinden op het volgende webadres: https://cecotec.es/es/information/declaration-of-conformity

1. CZĘŚCI I KOMPONENTY

Rysunek 1

1. Korpus
2. Panel sterowania
3. Uchwyt transportowy
4. Wlot powietrza
5. Drewniana nóżka

Panel sterowania

Rysunek 2

1. Ikona dotykowa Standby (czuwanie)
2. Ikona dotykowa Tryby
3. Ikona dotykowa Temperatura
4. Ikona dotykowa Timer
5. Wskaźnik trybu Eco
6. Wskaźnik trybu 2200 W
7. Wskaźnik trybu 1100 W
8. Wskaźnik trybu Timera

Uwaga:
Grafika tej instrukcji obsługi jest schematyczna i możliwe, że nie będzie całkowicie zgodna z produktem.

2. PRZED UŻYCIEM

- To urządzenie jest zapakowane w opakowanie zaprojektowane w celu ochrony podczas transportu. Wyjmij urządzenie z pudełka. Oryginalne pudełko i inne elementy opakowania należy przechowywać w bezpiecznym miejscu, aby zapobiec uszkodzeniu urządzenia w przypadku konieczności jego transportu w przyszłości. Jeśli chcesz pozbyć się oryginalnego opakowania, pamiętaj o prawidłowym recyklingu wszystkich jego elementów.
- Upewnij się, że wszystkie części i komponenty są dołączone i są w dobrym stanie. Jeśli brakuje jakiejkolwiek części lub jest ona w złym stanie, należy natychmiast skontaktować się z oficjalnym Serwisem Pomocy Technicznej Cecotec.

Zawartość opakowania:

- Grzejnik
- Bateria CR2025
- Ta instrukcja obsługi

- Nie usuwaj numeru seryjnego produktu, aby można było zidentyfikować urządzenie w przypadku wymagania pomocy technicznej.

3. OBSŁUGA

Panel sterowania

Ikona dotykowa	Opis
	Po podłączeniu urządzenia dotknij tej ikony, aby włączyć tryb czuwania.
	Dotknij tej ikony, aby wybrać jeden z trzech trybów ogrzewania: 2200 W 1100 W ECO.
	W trybie ogrzewania dotknij tej ikony, aby ustawić temperaturę na 16°C, 18°C, 22°C, 26°C, 30°C lub 35°C.
	W trybie czuwania lub ogrzewania dotknij tej ikony przez sekundę, aby ustawić czas na 0h, 2h, 4h, 8h, 16h, 24h, 0h. Naciśnij i przytrzymaj tę ikonę przez kilka sekund, aby anulować ustawiony czas.

Użycie pilota zdalnego sterowania

Rysunek 3

1. Przycisk Standby (czuwanie)
2. Przycisk timera
3. Przycisk trybów
4. Przycisk trybu ECO
5. Przycisk zmniejszania
6. Przycisk zwiększania

Ochrona przed przegrzaniem

Grzejnik jest wyposażony w zabezpieczenie przed przegrzaniem. W przypadku przegrzania urządzenie wyłączy się automatycznie i włączy ponownie po ostygnięciu.

4. CZYSZCZENIE I KONSERWACJA

- Przed przystąpieniem do czyszczenia należy zawsze wyłączyć i odłączyć urządzenie od zasilania.
- Należy poczekać, aż grzejnik całkowicie ostygnie.
- Do usuwania kurzu z kratek wylotu powietrza używaj miękkiej, suchej ściereczki.
- Aby usunąć nagromadzony kurz, możesz użyć miękkiej szczotki.
- Zewnętrzne powierzchnie wyczyść wilgotną ściereczką. Nie używaj agresywnych środków chemicznych ani środków ściernych.
- Okresowo sprawdzaj przewód zasilający i wtyczkę pod kątem oznak zużycia lub uszkodzeń.
- Nie próbuj samodzielnie naprawiać urządzenia. W razie problemów skontaktuj się z oficjalnym Serwisem Pomocy Technicznej Cecotec.

Przechowywanie:
- Jeśli nie zamierzasz używać grzejnika przez dłuższy czas, przechowuj go w suchym i bezpiecznym miejscu.
- Przed przechowywaniem upewnij się, że grzejnik jest całkowicie suchy.

5. ROZWIĄZYWANIE PROBLEMÓW

Problem	Prawdopodobna przyczyna	Możliwe rozwiązanie
Grzejnik się nie włącza	Nie jest podłączony do zasilania	Sprawdź, czy wtyczka jest prawidłowo podłączona
Nie ogrzewa odpowiednio	Wybrano niewłaściwy tryb	Upewnij się, że wybrano właściwy tryb ogrzewania
Timer nie działa	Nieprawidłowe ustawienia	Sprawdź i dostosuj ustawienia timera
Urządzenie nagle się wyłącza	Włączona ochrona przed przegrzaniem	Pozwól urządzeniu ostygnąć przed ponownym włączeniem
Pilot nie reaguje	Wyczerpane lub nieprawidłowo włożone baterie	Wymień lub sprawdź baterie w pilocie

6. DANE TECHNICZNE

Produkt: ReadyWarm 6900 Convection Wide / ReadyWarm 6900 Convection Wide Black
Numer referencyjny produktu: EU01_127945 / EU01_128473

Napięcie: 220-240~
Częstotliwość: 50-60 Hz
Moc: 2200 W
IP24

Informacje kontaktowe:	Cecotec Innovaciones S.L. Av. Reyes Católicos, 60, 46910, Alfafar (Valencia), Spain www.cecotec.es B-97937890

Identyfikator(y) modelu:
EU01_127945 ReadyWarm 6900 Convection Wide
EU01_128473 ReadyWarm 6900 Convection Wide Black

Dane	**Symbol**	**Wartość**	**Jednostka**		**Dane**	**Jednostka**
Moc cieplna					**Typ mocy grzewczej/sterowania temperaturą wewnętrzną (wybierz jeden)**	
Znamionowa moc cieplna	P_{nom}	2,20	kW		Jednopoziomowa moc grzewcza, bez kontroli temperatury w pomieszczeniu	[nie]
Minimalna moc cieplna (orientacyjna)	P_{min}	1,15	kW		Dwa lub więcej poziomów ręcznych, bez kontroli temperatury wewnętrznej	[nie]
Maksymalna ciągła moc grzewcza	$P_{max,c}$	2,28	kW		Z wewnętrzną kontrolą temperatury za pomocą termostatu mechanicznego	[nie]
Zużycie energii					Z elektroniczną kontrolą temperatury wewnętrznej	[nie]

W trybie wyłączenia	P_o	N/A	W		Elektroniczna kontrola temperatury wewnętrznej i dzienny minutnik	[tak]
W trybie gotowości	P_{sm}	0,41	W		Elektroniczna kontrola temperatury wewnętrznej i tygodniowy timer	[nie]
W trybie uśpienia	P_{idle}	0,41	W		**Inne opcje sterowania (można wybrać kilka)**	
Tryb gotowości sieci	P_{nsm}	N/A	W		Kontrola temperatury wewnętrznej z wykrywaniem obecności	[nie]
W trybie gotowości z wyświetlaniem informacji lub stanu			[tak/nie]		Kontrola temperatury wewnętrznej z wykrywaniem otwartych okien	[nie]
Sezonowa efektywność energetyczna ogrzewania w trybie aktywnym	$h_{s,on}$	92,5	%		Opcja zdalnego sterowania	[nie]
					Adaptacyjna kontrola uruchamiania	[nie]
					Ograniczony czas pracy	[tak]
					Czujnik czarnej lampy	[nie]
					Funkcja zapamiętywania	[nie]
					Dokładność kontroli	[nie]

Specyfikacje techniczne mogą ulec zmianie bez wcześniejszego powiadomienia w celu poprawy jakości produktu.
Wyprodukowano w Chinach | Zaprojektowano w Hiszpanii

7. RECYKLING URZĄDZEŃ ELEKTRYCZNYCH I ELEKTRONICZNYCH

Ten symbol oznacza, że zgodnie z obowiązującymi przepisami produkt i/lub baterię/akumulator należy utylizować oddzielnie od odpadów domowych. Kiedy ten produkt osiągnie koniec okresu użytkowania, należy wyjąć baterie/akumulatory i przekazać go do punktu zbiórki wyznaczonego przez lokalne władze.

Aby uzyskać szczegółowe informacje na temat najbardziej odpowiedniego sposobu utylizacji sprzętów elektrycznych i elektronicznych i/lub odpowiednich baterii/akumulatorów, konsument powinien skontaktować się z lokalnymi władzami.
Informacje na temat krajowych programów recyklingu opakowań i ich oznakowania można znaleźć na naszej stronie internetowej.
Przestrzeganie powyższych wytycznych pomoże chronić środowisko.

8. GWARANCJA I SERWIS POMOCY TECHNICZNEJ

Cecotec odpowiada przed użytkownikiem lub konsumentem końcowym za wszelkie niezgodności występujące w momencie dostawy produktu na warunkach określonych w obowiązujących przepisach.
Zaleca się, aby naprawy były przeprowadzane przez wyspecjalizowany personel.
Jeśli wykryjesz problem z produktem lub masz jakiekolwiek pytania, skontaktuj się z oficjalnym Serwisem Pomocy Technicznej Cecotec pod numerem telefonu +34 96 321 07 28.

9. COPYRIGHT

Prawa własności intelektualnej do tekstów tej instrukcji obsługi należą do CECOTEC INNOVACIONES, S.L. Wszelkie prawa zastrzeżone. Treść niniejszej publikacji nie może być, w całości lub w części, powielana, przechowywana w systemie wyszukiwania, przesyłana lub rozpowszechniana za pomocą jakichkolwiek środków (elektronicznych, mechanicznych, fotokopii, nagrywania lub podobnych) bez uprzedniej zgody CECOTEC INNOVACIONES, S.L.

10. UPROSZCZONA DEKLARACJA ZGODNOŚCI UE

Niniejszym Cecotec Innovaciones oświadcza, że ten produkt spełnia podstawowe wymogi i jest zgodny z innymi odpowiednimi przepisami obowiązującymi w Unii Europejskiej. Ten produkt został zaprojektowany, wyprodukowany i przetestowany spełniając wymagane normy bezpieczeństwa i jakości. Pełny tekst deklaracji zgodności UE jest dostępny pod następującym adresem internetowym: https://cecotec.es/es/information/declaration-of-conformity

1. SOUČÁSTI A KOMPONENTY

Obrázek 1

1. Hlavní část
2. ovládací panel
3. Rukojeť pro přenášení
4. Přívod vzduchu
5. Dřevěná noha

ovládací panel

Obrázek 2

1. Dotyková ikona pohotovostního režimu
2. Dotyková ikona pro režimy
3. Dotyková ikona teploty
4. Dotyková ikona časovače
5. Ikona kontrolky režimu ECO
6. Podsvícená ikona pro režim 2200 W
7. Osvětlená ikona režimu 1100 W
8. Ikona kontrolky režimu časovače

Poznámka:
Obrázky v této příručce jsou schematické a nemusí přesně odpovídat produktu.

2. PŘED POUŽITÍM

- Tento spotřebič je dodáván v obalu, který jej chrání během přepravy. Vyjměte spotřebič z krabice. Originální krabici a další balicí materiály můžete uschovat na bezpečném místě, abyste zabránili poškození spotřebiče v případě jeho budoucí přepravy. Pokud chcete originální obal zlikvidovat, ujistěte se, že jste všechny položky řádně recyklovali.
- Ujistěte se prosím, že všechny díly a komponenty jsou součástí dodávky a v dobrém stavu. Pokud některé chybí nebo jsou poškozené, okamžitě kontaktujte oficiální technickou podporu společnosti Cecotec.

Obsah krabice:

- Ohřívač
- Baterie CR2025
- Tento návod k obsluze

- Neodstraňujte sériové číslo z produktu, abyste zachovali řádnou sledovatelnost vašeho zařízení v případě, že byste požádali o pomoc.

3. PROVOZ

ovládací panel

Dotyková ikona	Popis
	Po připojení zařízení klepnutím na tuto ikonu aktivujete pohotovostní režim.
	Klepnutím na tuto ikonu můžete vybrat mezi třemi režimy vytápění: 2200 W 1100 W ECHO.
	V režimu vytápění klepnutím na tuto ikonu upravíte teplotu na 16 °C, 18 °C, 22 °C, 26 °C, 30 °C nebo 35 °C.
	V pohotovostním režimu nebo režimu vytápění klepněte na tuto ikonu po dobu jedné sekundy pro nastavení času na 0h, 2h, 4h, 8h, 16h, 24h, 0h. Stisknutím a podržením této ikony po dobu několika sekund zrušíte nastavený čas.

Používání dálkového ovladače

Obrázek 3

1. Tlačítko pohotovostního režimu
2. Tlačítko časovače
3. Tlačítko režimu
4. Tlačítko ECO režimu
5. Tlačítko pro snížení
6. Tlačítko přiblížení

Ochrana proti přehřátí

Ohřívač má ochranu proti přehřátí. Pokud se přehřeje, automaticky se vypne a znovu se zapne, jakmile řádně vychladne.

4. ČIŠTĚNÍ A ÚDRŽBA

- Před jakýmkoli čištěním vždy spotřebič vypněte a odpojte ze zásuvky.
- Počkejte, až ohřívač zcela vychladne.
- K čištění prachu z větracích otvorů použijte měkký, suchý hadřík.

- K odstranění nahromaděného prachu můžete použít měkký kartáč.
- Vnější povrchy čistěte vlhkým hadříkem. Nepoužívejte agresivní ani abrazivní chemikálie.
- Pravidelně kontrolujte napájecí kabel a zástrčku, zda nevykazují známky opotřebení nebo poškození.
- Nepokoušejte se spotřebič opravovat sami. Pokud se setkáte s jakýmikoli problémy, kontaktujte prosím oficiální technickou podporu společnosti Cecotec.

Skladování:

- Pokud nebudete ohřívač delší dobu používat, uložte jej na suchém a bezpečném místě.
- Před uložením ohřívače se ujistěte, že je zcela suchý.

5. ŘEŠENÍ PROBLÉMŮ

Problém	Možná příčina	Možné řešení
Topení se nezapne	Není připojen k napájení	Zkontrolujte, zda je zástrčka správně zapojena.
Nezahřívá se správně.	Vybrán nesprávný režim	Ujistěte se, že jste vybrali správný režim vytápění
Časovač nefunguje.	Nesprávná konfigurace	Zkontrolujte a upravte nastavení časovače
Najednou se vypne.	Aktivována ochrana proti přehřátí	Před opětovným zapnutím nechte spotřebič vychladnout.
Dálkový ovladač nereaguje	Baterie jsou vybité nebo nesprávně nainstalované	Vyměňte nebo upravte baterie v dálkovém ovladači

6. TECHNICKÉ SPECIFIKACE

Produkt: ReadyWarm 6900 Convection Wide/ ReadyWarm 6900 Convection Wide Black
Referenční číslo produktu: EU01_127945/ EU01_128473

Napětí: 220-240~
Frekvence: 50–60 Hz
Výkon: 2200 W
IP24

Kontaktní informace:		Cecotec Innovaciones SL Av. Reyes Católicos, 60, 46910, Alfafar (Valencie) Španělsko www.cecotec.es B-97937890				
Identifikátor(y) modelu: EU01_127945 ReadyWarm 6900 Širokoúhlý konvekční ohřev EU01_128473 ReadyWarm 6900 Konvekční Široký Černá						
Odchod	Symbol	Hodnota	Jednotka		Odchod	Jednotka
Tepelný výkon					Typ topného výkonu/regulace vnitřní teploty (vyberte jeden)	
Jmenovitý tepelný výkon	P_{nom}	2.20	kW		Jednostupňový topný výkon, bez regulace vnitřní teploty	[Žádný]
Minimální tepelný výkon (orientační)	P_{min}	1,15	kW		Dvě nebo více manuálních úrovní, bez regulace vnitřní teploty	[Žádný]
Maximální trvalý tepelný výkon	$P_{max,c}$	2.28	kW		S regulací vnitřní teploty pomocí mechanického termostatu	[Žádný]
Spotřeba energie					S elektronickou regulací vnitřní teploty	[Žádný]
V deaktivovaném režimu	P_o	Není k dispozici	Z		Elektronická regulace vnitřní teploty a denní časovač	[Jo]
V pohotovostním režimu	P_{sm}	0,41	Z		Elektronická regulace vnitřní teploty a týdenní časovač	[Žádný]
V pohotovostním režimu	P_{idle}	0,41	Z		Další možnosti ovládání (lze vybrat více)	
V režimu připravenosti k síti	P_{nsm}	Není k dispozici	Z		Regulace vnitřní teploty s detekcí přítomnosti	[Žádný]

V pohotovostním režimu s informacemi nebo zobrazením stavu			[ale]		Regulace vnitřní teploty s detekcí otevřeného okna	[Žádný]
Sezónní energetická účinnost vytápění v aktivním režimu	h s, zapnuto	92,5	%		Možnost dálkového ovládání	[Žádný]
					Adaptivní řízení spouštění	[Žádný]
					Omezení provozní doby	[Jo]
					Senzor černé lampy	[Žádný]
					Funkce samoučení	[Žádný]
					Přesnost řízení	[Žádný]

Technické specifikace se mohou změnit bez předchozího upozornění za účelem zlepšení kvality produktu.
Vyrobeno v Číně | Navrženo ve Španělsku

7. RECYKLACE ELEKTRICKÝCH A ELEKTRONICKÝCH ZAŘÍZENÍ

Tento symbol označuje, že v souladu s platnými předpisy musí být výrobek a/nebo baterie likvidovány odděleně od domovního odpadu. Po skončení životnosti výrobku je nutné baterie vyjmout a odvézt na sběrné místo určené místními úřady.
Pro podrobné informace o nejvhodnějším způsobu likvidace elektrických a elektronických zařízení a/nebo příslušných baterií by se měl spotřebitel obrátit na místní úřady.
Informace o národních systémech recyklace obalů a jejich označování naleznete na našich webových stránkách.
Dodržování výše uvedených pokynů pomůže chránit životní prostředí.

8. ZÁRUKA A SAT

Společnost Cecotec bude koncovému uživateli nebo spotřebiteli odpovídat za jakýkoli nesoulad se smlouvou, který existuje v době dodání produktu, a to v souladu s podmínkami a lhůtami stanovenými platnými předpisy.
Doporučuje se, aby opravy prováděli specializovaní pracovníci.
Pokud zjistíte problém s produktem nebo máte jakékoli dotazy, kontaktujte prosím oficiální technickou podporu společnosti Cecotec na telefonním čísle +34 96 321 07 28.

9. AUTORSKÁ PRÁVA

Práva duševního vlastnictví k textům v této příručce patří společnosti CECOTEC INNOVACIONES, SL. Všechna práva vyhrazena. Obsah této publikace nesmí být, ať už zcela nebo zčásti, reprodukován, ukládán do vyhledávacího systému, přenášen ani distribuován žádnými prostředky (elektronickými, mechanickými, kopírováním, nahráváním nebo podobnými) bez předchozího písemného souhlasu společnosti CECOTEC INNOVACIONES, SL.

10. ZJEDNODUŠENÉ PROHLÁŠENÍ EU O SHODĚ

Společnost Cecotec Innovaciones tímto prohlašuje, že tento výrobek splňuje základní požadavky a další příslušná ustanovení platných předpisů Evropské unie. Tento výrobek byl navržen, vyroben a testován v souladu s požadovanými bezpečnostními a kvalitativními normami. Úplné znění prohlášení EU o shodě naleznete na následující webové adrese: https://cecotec.es/es/information/declaration-of-conformity

1. SOUČÁSTI A KOMPONENTY

Obrázek 1

1. Hlavní část
2. ovládací panel
3. Rukojeť pro přenášení
4. Přívod vzduchu
5. Dřevěná noha

ovládací panel

Obrázek 2

1. Dotyková ikona pohotovostního režimu
2. Dotyková ikona pro režimy
3. Dotyková ikona teploty
4. Dotyková ikona časovače
5. Ikona kontrolky režimu ECO
6. Podsvícená ikona pro režim 2200 W
7. Osvětlená ikona režimu 1100 W
8. Ikona kontrolky režimu časovače

Poznámka:
Obrázky v této příručce jsou schematické a nemusí přesně odpovídat produktu.

2. PŘED POUŽITÍM

- Tento spotřebič je dodáván v obalu, který jej chrání během přepravy. Vyjměte spotřebič z krabice. Originální krabici a další balicí materiály můžete uschovat na bezpečném místě, abyste zabránili poškození spotřebiče v případě jeho budoucí přepravy. Pokud chcete originální obal zlikvidovat, ujistěte se, že jste všechny položky řádně recyklovali.
- Ujistěte se prosím, že všechny díly a komponenty jsou součástí dodávky a v dobrém stavu. Pokud některé chybí nebo jsou poškozené, okamžitě kontaktujte oficiální technickou podporu společnosti Cecotec.

Obsah krabice:

- Ohřívač
- Baterie CR2025
- Tento návod k obsluze

- Neodstraňujte sériové číslo z produktu, abyste zachovali řádnou sledovatelnost vašeho zařízení v případě, že byste požádali o pomoc.

3. PROVOZ

ovládací panel

Dotyková ikona	Popis
	Po připojení zařízení klepnutím na tuto ikonu aktivujete pohotovostní režim.
	Klepnutím na tuto ikonu můžete vybrat mezi třemi režimy vytápění: 2200 W 1100 W ECHO.
	V režimu vytápění klepnutím na tuto ikonu upravíte teplotu na 16 °C, 18 °C, 22 °C, 26 °C, 30 °C nebo 35 °C.
	V pohotovostním režimu nebo režimu vytápění klepněte na tuto ikonu po dobu jedné sekundy pro nastavení času na 0h, 2h, 4h, 8h, 16h, 24h, 0h. Stisknutím a podržením této ikony po dobu několika sekund zrušíte nastavený čas.

Používání dálkového ovladače

Obrázek 3

1. Tlačítko pohotovostního režimu
2. Tlačítko časovače
3. Tlačítko režimu
4. Tlačítko ECO režimu
5. Tlačítko pro snížení
6. Tlačítko přiblížení

Ochrana proti přehřátí

Ohřívač má ochranu proti přehřátí. Pokud se přehřeje, automaticky se vypne a znovu se zapne, jakmile řádně vychladne.

4. ČIŠTĚNÍ A ÚDRŽBA

- Před jakýmkoli čištěním vždy spotřebič vypněte a odpojte ze zásuvky.
- Počkejte, až ohřívač zcela vychladne.
- K čištění prachu z větracích otvorů použijte měkký, suchý hadřík.
- K odstranění nahromaděného prachu můžete použít měkký kartáč.
- Vnější povrchy čistěte vlhkým hadříkem. Nepoužívejte agresivní ani abrazivní chemikálie.
- Pravidelně kontrolujte napájecí kabel a zástrčku, zda nevykazují známky opotřebení nebo poškození.
- Nepokoušejte se spotřebič opravovat sami. Pokud se setkáte s jakýmikoli problémy, kontaktujte prosím oficiální technickou podporu společnosti Cecotec.

Skladování:
- Pokud nebudete ohřívač delší dobu používat, uložte jej na suchém a bezpečném místě.
- Před uložením ohřívače se ujistěte, že je zcela suchý.

5. ŘEŠENÍ PROBLÉMŮ

Problém	Možná příčina	Možné řešení
Topení se nezapne	Není připojen k napájení	Zkontrolujte, zda je zástrčka správně zapojena.
Nezahřívá se správně.	Vybrán nesprávný režim	Ujistěte se, že jste vybrali správný režim vytápění
Časovač nefunguje.	Nesprávná konfigurace	Zkontrolujte a upravte nastavení časovače
Najednou se vypne.	Aktivována ochrana proti přehřátí	Před opětovným zapnutím nechte spotřebič vychladnout.
Dálkový ovladač nereaguje	Baterie jsou vybité nebo nesprávně nainstalované	Vyměňte nebo upravte baterie v dálkovém ovladači

6. TECHNICKÉ SPECIFIKACE

Produkt: ReadyWarm 6900 Convection Wide/ ReadyWarm 6900 Convection Wide Black
Referenční číslo produktu: EU01_127945/ EU01_128473

Napětí: 220-240~

Frekvence: 50–60 Hz
Výkon: 2200 W
IP24

Kontaktní informace:		Cecotec Innovaciones SL Av. Reyes Católicos, 60, 46910, Alfafar (Valencie) Španělsko www.cecotec.es B-97937890				
Identifikátor(y) modelu: EU01_127945 ReadyWarm 6900 Širokoúhlý konvekční ohřev EU01_128473 ReadyWarm 6900 Konvekční Široký Černá						
Odchod	**Symbol**	**Hodnota**	**Jednotka**		**Odchod**	**Jednotka**
Tepelný výkon					**Typ topného výkonu/regulace vnitřní teploty (vyberte jeden)**	
Jmenovitý tepelný výkon	P_{nom}	2.20	kW		Jednostupňový topný výkon, bez regulace vnitřní teploty	[Žádný]
Minimální tepelný výkon (orientační)	P_{min}	1,15	kW		Dvě nebo více manuálních úrovní, bez regulace vnitřní teploty	[Žádný]
Maximální trvalý tepelný výkon	$P_{max,c}$	2.28	kW		S regulací vnitřní teploty pomocí mechanického termostatu	[Žádný]
Spotřeba energie					S elektronickou regulací vnitřní teploty	[Žádný]
V deaktivovaném režimu	P_o	Není k dispozici	Z		Elektronická regulace vnitřní teploty a denní časovač	[Jo]
V pohotovostním režimu	P_{sm}	0,41	Z		Elektronická regulace vnitřní teploty a týdenní časovač	[Žádný]
V pohotovostním režimu	$P_{volnoběh}$	0,41	Z		**Další možnosti ovládání (lze vybrat více)**	
V režimu připravenosti k síti	P_{nsm}	Není k dispozici	Z		Regulace vnitřní teploty s detekcí přítomnosti	[Žádný]

V pohotovostním režimu s informacemi nebo zobrazením stavu			[ale]		Regulace vnitřní teploty s detekcí otevřeného okna	[Žádný]
Sezónní energetická účinnost vytápění v aktivním režimu	*h s, zapnuto*	92,5	%		Možnost dálkového ovládání	[Žádný]
					Adaptivní řízení spouštění	[Žádný]
					Omezení provozní doby	[Jo]
					Senzor černé lampy	[Žádný]
					Funkce samoučení	[Žádný]
					Přesnost řízení	[Žádný]

Technické specifikace se mohou změnit bez předchozího upozornění za účelem zlepšení kvality produktu.
Vyrobeno v Číně | Navrženo ve Španělsku

7. RECYKLACE ELEKTRICKÝCH A ELEKTRONICKÝCH ZAŘÍZENÍ

Tento symbol označuje, že v souladu s platnými předpisy musí být výrobek a/nebo baterie likvidovány odděleně od domovního odpadu. Po skončení životnosti výrobku je nutné baterie vyjmout a odvézt na sběrné místo určené místními úřady.
Pro podrobné informace o nejvhodnějším způsobu likvidace elektrických a elektronických zařízení a/nebo příslušných baterií by se měl spotřebitel obrátit na místní úřady.
Informace o národních systémech recyklace obalů a jejich označování naleznete na našich webových stránkách.
Dodržování výše uvedených pokynů pomůže chránit životní prostředí.

8. ZÁRUKA A SAT

Společnost Cecotec bude koncovému uživateli nebo spotřebiteli odpovídat za jakýkoli nesoulad se smlouvou, který existuje v době dodání produktu, a to v souladu s podmínkami a lhůtami stanovenými platnými předpisy.
Doporučuje se, aby opravy prováděli specializovaní pracovníci.
Pokud zjistíte problém s produktem nebo máte jakékoli dotazy, kontaktujte prosím oficiální technickou podporu společnosti Cecotec na telefonním čísle +34 96 321 07 28.

9. AUTORSKÁ PRÁVA

Práva duševního vlastnictví k textům v této příručce patří společnosti CECOTEC INNOVACIONES, SL. Všechna práva vyhrazena. Obsah této publikace nesmí být, ať už zcela nebo zčásti, reprodukován, ukládán do vyhledávacího systému, přenášen ani distribuován žádnými prostředky (elektronickými, mechanickými, kopírováním, nahráváním nebo podobnými) bez předchozího písemného souhlasu společnosti CECOTEC INNOVACIONES, SL.

10. ZJEDNODUŠENÉ PROHLÁŠENÍ EU O SHODĚ

Společnost Cecotec Innovaciones tímto prohlašuje, že tento výrobek splňuje základní požadavky a další příslušná ustanovení platných předpisů Evropské unie. Tento výrobek byl navržen, vyroben a testován v souladu s požadovanými bezpečnostními a kvalitativními normami. Úplné znění prohlášení EU o shodě naleznete na následující webové adrese: https://cecotec.es/es/information/declaration-of-conformity

1. Μέρη και εξαρτήματα

Σχήμα 1

1. Κύριο σώμα
2. Πίνακας ελέγχου
3. Λαβή μεταφοράς
4. Είσοδος αέρα
5. Ξύλινο πόδι

Πίνακας ελέγχου

Σχήμα 2

1. Εικονίδιο αφής αναμονής
2. Αγγίξτε το εικονίδιο για τις Λειτουργίες
3. Εικονίδιο αφής θερμοκρασίας
4. Εικονίδιο αφής χρονοδιακόπτη
5. Εικονίδιο λυχνίας λειτουργίας ECO
6. Φωτιζόμενο εικονίδιο για λειτουργία 2200W
7. Φωτιζόμενο εικονίδιο λειτουργίας 1100W
8. Εικονίδιο λυχνίας λειτουργίας χρονοδιακόπτη

Σημείωμα:

Τα γραφικά σε αυτό το εγχειρίδιο είναι σχηματικές αναπαραστάσεις και ενδέχεται να μην αντιστοιχούν ακριβώς σε αυτά του προϊόντος.

2. Πριν από τη χρήση

- Αυτή η συσκευή διατίθεται σε συσκευασία σχεδιασμένη να την προστατεύει κατά τη μεταφορά. Αφαιρέστε τη συσκευή από το κουτί της. Μπορείτε να φυλάξετε το αρχικό κουτί και άλλα υλικά συσκευασίας σε ασφαλές μέρος για να αποφύγετε ζημιές στη συσκευή σε περίπτωση που χρειαστεί να τη μεταφέρετε στο μέλλον. Εάν επιθυμείτε να απορρίψετε την αρχική συσκευασία, φροντίστε να ανακυκλώσετε όλα τα αντικείμενα σωστά.
- Βεβαιωθείτε ότι όλα τα εξαρτήματα και τα εξαρτήματα περιλαμβάνονται και βρίσκονται

σε καλή κατάσταση. Εάν λείπουν ή έχουν υποστεί ζημιά, επικοινωνήστε αμέσως με την Επίσημη Υπηρεσία Τεχνικής Υποστήριξης της Cecotec.

Περιεχόμενα κουτιού:

- Θερμάστρα
- Μπαταρία CR2025
- Αυτό το εγχειρίδιο οδηγιών

- Μην αφαιρείτε τον σειριακό αριθμό από το προϊόν, προκειμένου να διατηρήσετε την ορθή ιχνηλασιμότητα του εξοπλισμού σας σε περίπτωση που ζητήσετε βοήθεια.

3. Λειτουργία

Πίνακας ελέγχου

Αγγίξτε το εικονίδιο	Περιγραφή
	Όταν συνδέετε τη συσκευή, πατήστε αυτό το εικονίδιο για να ενεργοποιήσετε τη λειτουργία αναμονής.
	Πατήστε αυτό το εικονίδιο για να επιλέξετε ανάμεσα σε τρεις λειτουργίες θέρμανσης: 2200W 1100W ΗΧΩ.
	Στη λειτουργία θέρμανσης, πατήστε αυτό το εικονίδιο για να ρυθμίσετε τη θερμοκρασία σε 16°C, 18°C, 22°C, 26°C, 30°C ή 35°C.
	Σε λειτουργία αναμονής ή θέρμανσης, πατήστε αυτό το εικονίδιο για ένα δευτερόλεπτο για να ρυθμίσετε την ώρα σε 0h, 2h, 4h, 8h, 16h, 24h, 0h. Πατήστε παρατεταμένα αυτό το εικονίδιο για αρκετά δευτερόλεπτα για να ακυρώσετε την καθορισμένη ώρα.

Χρήση του τηλεχειριστηρίου

Σχήμα 3

1. Κουμπί αναμονής
2. Κουμπί χρονοδιακόπτη
3. Κουμπί λειτουργίας
4. Κουμπί λειτουργίας ECO
5. Κουμπί μείωσης
6. Κουμπί ζουμ

Προστασία από υπερθέρμανση

Η θερμάστρα διαθέτει προστασία υπερθέρμανσης. Εάν υπερθερμανθεί, θα απενεργοποιηθεί αυτόματα και θα ενεργοποιηθεί ξανά μόλις κρυώσει σωστά.

4. **Καθαρισμός και συντήρηση**

- Πάντα να απενεργοποιείτε και να αποσυνδέετε τη συσκευή από την πρίζα πριν από οποιονδήποτε καθαρισμό.
- Περιμένετε να κρυώσει εντελώς ο θερμαντήρας.
- Χρησιμοποιήστε ένα μαλακό, στεγνό πανί για να καθαρίσετε τη σκόνη από τις οπές εξαερισμού.
- Για να αφαιρέσετε τη συσσωρευμένη σκόνη, μπορείτε να χρησιμοποιήσετε μια μαλακή βούρτσα.
- Καθαρίστε τις εξωτερικές επιφάνειες με ένα υγρό πανί. Μην χρησιμοποιείτε σκληρά ή λειαντικά χημικά.
- Ελέγχετε περιοδικά το καλώδιο τροφοδοσίας και το φις για σημάδια φθοράς ή ζημιάς.
- Μην επιχειρήσετε να επισκευάσετε μόνοι σας τη συσκευή. Εάν αντιμετωπίσετε οποιοδήποτε πρόβλημα, επικοινωνήστε με την Επίσημη Τεχνική Υποστήριξη της Cecotec.

Αποθήκευση:

- Εάν δεν πρόκειται να χρησιμοποιήσετε τη θερμάστρα για μεγάλο χρονικό διάστημα, αποθηκεύστε την σε ένα ξηρό και ασφαλές μέρος.
- Βεβαιωθείτε ότι η θερμάστρα είναι εντελώς στεγνή πριν την αποθηκεύσετε.

5. Επίλυση προβλημάτων

Πρόβλημα	Πιθανή αιτία	Πιθανή Λύση
Ο θερμαντήρας δεν ανάβει	Δεν είναι συνδεδεμένο στην παροχή ρεύματος	Ελέγξτε ότι το φις είναι σωστά συνδεδεμένο.
Δεν θερμαίνεται σωστά.	Επιλέχθηκε λανθασμένη λειτουργία	Βεβαιωθείτε ότι έχετε επιλέξει τη σωστή λειτουργία θέρμανσης
Ο χρονοδιακόπτης δεν λειτουργεί.	Λανθασμένη διαμόρφωση	Ελέγξτε και προσαρμόστε τις ρυθμίσεις του χρονοδιακόπτη
Ξαφνικά κλείνει.	Ενεργοποιημένη προστασία υπερθέρμανσης	Αφήστε τη συσκευή να κρυώσει πριν την ενεργοποιήσετε ξανά.
Το τηλεχειριστήριο δεν ανταποκρίνεται	Οι μπαταρίες είναι νεκρές ή έχουν τοποθετηθεί λανθασμένα	Αντικαταστήστε ή ρυθμίστε τις μπαταρίες του τηλεχειριστηρίου

6. Τεχνικές προδιαγραφές

Προϊόν: ReadyWarm 6900 Convection Wide/ ReadyWarm 6900 Convection Wide Black

Κωδικός προϊόντος: EU01_127945/ EU01_128473

Τάση: 220-240~

Συχνότητα: 50-60 Hz

Ισχύς: 2200 W

IP24

Στοιχεία επικοινωνίας:	Cecotec Innovaciones SL Av. Reyes Católicos, 60, 46910, Alfafar (Βαλένθια) Ισπανία www.cecotec.es B-97937890

Αναγνωριστικό(-α) μοντέλου: EU01_127945 ReadyWarm 6900 Convection Wide EU01_128473 ReadyWarm 6900 Convection Wide Black						
Αναχώρηση	**Σύμβολο**	**Αξία**	**Μονάδα**		**Αναχώρηση**	**Μονάδα**
Θερμική ισχύς					**Τύπος θερμικής ισχύος/ελέγχου εσωτερικής θερμοκρασίας (επιλέξτε ένα)**	
Ονομαστική θερμική ισχύς	P_{nom}	2.20	kW		Ισχύς θέρμανσης ενός επιπέδου, χωρίς έλεγχο εσωτερικής θερμοκρασίας	[Οχι]
Ελάχιστη θερμική ισχύς (ενδεικτική)	P_{min}	1.15	kW		Δύο ή περισσότερα χειροκίνητα επίπεδα, χωρίς έλεγχο εσωτερικής θερμοκρασίας	[Οχι]
Μέγιστη συνεχής θερμική ισχύς	$P_{max,c}$	2.28	kW		Με έλεγχο εσωτερικής θερμοκρασίας μέσω μηχανικού θερμοστάτη	[Οχι]
Κατανάλωση ενέργειας					Με ηλεκτρονικό έλεγχο εσωτερικής θερμοκρασίας	[Οχι]
Σε απενεργοποιημένη λειτουργία	P_o	Δ/Υ	Δ		Ηλεκτρονικός έλεγχος εσωτερικής θερμοκρασίας και ημερήσιου χρονοδιακόπτη	[Ναι]
Σε λειτουργία ετοιμότητας	P_{sm}	0,41	Δ		Ηλεκτρονικός έλεγχος εσωτερικής θερμοκρασίας και εβδομαδιαίου χρονοδιακόπτη	[Οχι]
Σε λειτουργία αναμονής	P_{idle}	0,41	Δ		**Άλλες επιλογές ελέγχου (μπορούν να επιλεγούν πολλαπλές)**	
Σε λειτουργία ετοιμότητας δικτύου	P_{nsm}	Δ/Υ	Δ		Έλεγχος εσωτερικής θερμοκρασίας με ανίχνευση παρουσίας	[Οχι]
Σε λειτουργία ετοιμότητας με ένδειξη πληροφοριών ή κατάστασης			[αλλά]		Έλεγχος εσωτερικής θερμοκρασίας με ανίχνευση ανοιχτού παραθύρου	[Οχι]

Εποχιακή ενεργειακή απόδοση θέρμανσης σε ενεργή λειτουργία	ω_{s}, σε	92,5	%		Επιλογή τηλεχειρισμού	[Οχι]
					Προσαρμοστικός έλεγχος εκκίνησης	[Οχι]
					Περιορισμός χρόνου λειτουργίας	[Ναι]
					Αισθητήρας μαύρης λάμπας	[Οχι]
					Λειτουργικότητα αυτοδιδασκαλίας	[Οχι]
					Ακρίβεια ελέγχου	[Οχι]

Οι τεχνικές προδιαγραφές ενδέχεται να αλλάξουν χωρίς προηγούμενη ειδοποίηση για τη βελτίωση της ποιότητας του προϊόντος.

Κατασκευασμένο στην Κίνα | Σχεδιασμένο στην Ισπανία

7. Ανακύκλωση ηλεκτρικού και ηλεκτρονικού εξοπλισμού

Αυτό το σύμβολο υποδεικνύει ότι, σύμφωνα με τους ισχύοντες κανονισμούς, το προϊόν ή/και η μπαταρία πρέπει να απορρίπτονται ξεχωριστά από τα οικιακά απορρίμματα. Όταν το προϊόν φτάσει στο τέλος της ωφέλιμης ζωής του, πρέπει να αφαιρέσετε τις μπαταρίες και να το παραδώσετε σε σημείο συλλογής που έχει οριστεί από τις τοπικές αρχές.

Για λεπτομερείς πληροφορίες σχετικά με τον καταλληλότερο τρόπο απόρριψης του ηλεκτρικού και ηλεκτρονικού σας εξοπλισμού ή/και των αντίστοιχων μπαταριών, ο καταναλωτής θα πρέπει να επικοινωνήσει με τις τοπικές αρχές.

Μπορείτε να βρείτε πληροφορίες σχετικά με τα εθνικά συστήματα ανακύκλωσης συσκευασιών και τη σήμανσή τους στον ιστότοπό μας.

Η τήρηση των παραπάνω οδηγιών θα βοηθήσει στην προστασία του περιβάλλοντος.

8. Εγγύηση και SAT

Η Cecotec θα απαντήσει στον τελικό χρήστη ή καταναλωτή για οποιαδήποτε έλλειψη συμμόρφωσης που υπάρχει κατά τον χρόνο παράδοσης του προϊόντος σύμφωνα με τους όρους, τις προϋποθέσεις και τις προθεσμίες που ορίζονται από τους ισχύοντες κανονισμούς.

Συνιστάται οι επισκευές να εκτελούνται από εξειδικευμένο προσωπικό.

Εάν εντοπίσετε κάποιο πρόβλημα με το προϊόν ή έχετε οποιεσδήποτε ερωτήσεις, επικοινωνήστε με την επίσημη υπηρεσία τεχνικής υποστήριξης της Cecotec καλώντας στο +34 96 321 07 28.

9. Πνευματικά δικαιώματα

Τα δικαιώματα πνευματικής ιδιοκτησίας των κειμένων αυτού του εγχειριδίου ανήκουν στην CECOTEC INNOVACIONES, SL. Με επιφύλαξη παντός δικαιώματος. Απαγορεύεται η αναπαραγωγή, η αποθήκευση σε σύστημα ανάκτησης, η μετάδοση ή η διανομή του περιεχομένου αυτής της έκδοσης, εν όλω ή εν μέρει, με οποιονδήποτε τρόπο (ηλεκτρονικό, μηχανικό, φωτοτυπικό, ηχογραφητικό ή παρόμοιο) χωρίς την προηγούμενη γραπτή άδεια της CECOTEC INNOVACIONES, SL.

10. Απλουστευμένη Δήλωση Συμμόρφωσης ΕΕ

Η Cecotec Innovaciones δηλώνει με την παρούσα ότι το παρόν προϊόν συμμορφώνεται με τις βασικές απαιτήσεις και άλλες σχετικές διατάξεις των ισχυόντων κανονισμών της Ευρωπαϊκής Ένωσης. Το παρόν προϊόν έχει σχεδιαστεί, κατασκευαστεί και δοκιμαστεί σύμφωνα με τα απαιτούμενα πρότυπα ασφάλειας και ποιότητας. Το πλήρες κείμενο της Δήλωσης Συμμόρφωσης ΕΕ βρίσκεται στην ακόλουθη διεύθυνση ιστού: https://cecotec.es/es/information/declaration-of-conformity

1. PECES I COMPONENTS

Figura 1

1. Cos principal
2. Panell de control
3. Nansa de transport
4. Entrada d́ aire
5. Pota de fusta

Panell de control

Figura 2

1. Icona tàctil de standby
2. Icona tàctil de Maneres
3. Icona tàctil de Temperatura
4. Icona tàctil de Temporitzador
5. Icona lluminosa de manera ECO
6. Icona lluminosa de manera 2200W
7. Icona lluminosa de manera 1100W
8. Icona lluminosa de manera Temporitzador

Nota:
Els gràfics d'aquest manual són representacions esquemàtiques i potser no coincideixen exactament amb els del producte.

2. ABANS DE FER SERVIR

- Aquest aparell presenta un embalatge dissenyat per protegir-lo durant el transport. Traieu l'aparell de la caixa. Podeu desar la caixa original i altres elements de l'embalatge en un lloc segur per prevenir danys a l'aparell si necessiteu transportar-lo en el futur. Si voleu desfer-vos de l'embalatge original, assegureu-vos de reciclar tots els elements correctament.
- Assegureu-vos que totes les peces i els components estan inclosos i en bon estat. Si en faltés algun o no estiguessin en bon estat, contacteu de forma immediata amb el Servei d'Atenció Tècnica Oficial de Cecotec.

Contingut de la caixa:

- Calefactor
- Pila CR2025
- Aquest manual d'instruccions

- No traieu el número de sèrie del producte, per poder mantenir una correcta traçabilitat del vostre equip en cas de sol·licitar assistència.

3. FUNCIONAMENT

Panell de control

Icona tàctil	Descripció
	Quan connecteu l'aparell, toqueu aquesta icona per activar el mode d'espera.
	Toqueu aquesta icona per seleccionar entre tres modes de calefacció: 2200W 1100W RESSÒ.
	En mode de calefacció, toqueu aquesta icona per ajustar la temperatura a 16°C, 18°C, 22°C, 26°C, 30°C o 35°C.
	En mode d'espera o calefacció, toqueu aquesta icona durant un segon per ajustar el temps a 0h, 2h, 4h, 8h, 16h, 24h, 0h. Mantingueu premuda aquesta icona durant uns quants segons per cancel·lar el temps establert.

Ús del comandament a distància

Figura 3

1. Botó de stanby
2. Botó de temporitzador
3. Botó de modes
4. Botó de manera ECO
5. Botó de disminuir
6. Botó d'augmentar

Protecció contra sobreescalfament

El calefactor compta amb protecció contra sobreescalfament. Si se sobreescalfa, s'apagarà automàticament i s'encendrà de nou un cop s'hagi refredat adequadament.

4. NETEJA I MANTENIMENT

- Apagueu i desconnecteu sempre l'aparell abans de fer qualsevol neteja.
- Espereu que el calefactor es refredi completament.
- Utilitzeu un drap suau i sec per netejar la pols de les reixetes de sortida daire.
- Per eliminar la pols acumulada, podeu utilitzar un raspall suau.
- Netegeu les superfícies externes amb un drap humit. No utilitzeu productes químics agressius ni abrasius.
- Reviseu periòdicament el cable d'alimentació i l'endoll per detectar signes de desgast o dany.
- No intenteu reparar l'aparell pel vostre compte. En cas de problemes, contacteu amb el Servei d'Assistència Tècnica Oficial de Cecotec.

Emmagatzematge:

- Si no utilitzeu el calefactor durant un període prolongat, deseu-lo en un lloc sec i segur.
- Assegureu-vos que el calefactor estigui completament sec abans de desar-lo.

5. RESOLUCIÓ DE PROBLEMES

Problema	Possible Causa	Possible Solució
El calefactor no encén	No està connectat al corrent	Verifiqueu que l'endoll estigui ben connectat
No escalfa adequadament	Mode incorrecte seleccionat	Assegureu-vos de seleccionar el mode de calefacció correcte
El temporitzador no funciona	Configuració incorrecta	Reviseu i ajusteu la configuració del temporitzador
S'apaga sobtadament	Protecció contra sobreescalfament activada	Deixeu que l'aparell es refredi abans de tornar a engegar-lo
El comandament a distància no respon	Bateries esgotades o mal col·locades	Reemplaceu o ajusteu les bateries del comandament

6. ESPECIFICACIONS TÈCNIQUES

Producte: ReadyWarm 6900 Convection Wide/ ReadyWarm 6900 Convection Wide Black
Referència del producte: EU01_127945/ EU01_128473

CATALÀ

Voltatge: 220-240~
Freqüència: 50-60 Hz
Potència: 2200 W
IP24

Dades de contacte:	Cecotec Innovaciones SL Av. Reis Catòlics, 60, 46910, Alfafar (València) Spain www.cecotec.es B-97937890

Identificador(s) del model:
EU01_127945 ReadyWarm 6900 Convection Wide
EU01_128473 ReadyWarm 6900 Convection Wide Black

Partida	**Símbol**	**Valor**	**Unitat**		**Partida**	**Unitat**
Potència calorífica					**Tipus de control de potència calorífica/de temperatura interior (seleccioneu-ne un)**	
Potència calorífica nominal	P_{nom}	2,20	kW		Potència calorífica dun sol nivell, sense control de temperatura interior	[no]
Potència calorífica mínima (indicativa)	P_{min}	1,15	kW		Dos o més nivells manuals, sense control de temperatura interior	[no]
Potència calorífica màxima continuada	$P_{max,c}$	2,28	kW		Amb control de temperatura interior mitjançant termòstat mecànic	[no]
Consum d'energia					Amb control electrònic de temperatura interior	[no]
En mode desactivat	P_o	N/A	W		Control electrònic de temperatura interior i temporitzador diari	[sí]
En mode preparat	P_{sm}	0,41	W		Control electrònic de temperatura interior i temporitzador setmanal	[no]
En mode de repòs	P_{idle}	0,41	W		**Altres opcions de control (es poden seleccionar diverses)**	
En mode preparat en xarxa	P_{nsm}	N/A	W		Control de temperatura interior amb detecció de presència	[no]

En mode preparat amb visualització d'informació o de l'estat			[sí/no]		Control de temperatura interior amb detecció de finestres obertes	[no]
Eficiència energètica estacional de calefacció en mode actiu	$h_{s,on}$	92,5	%		Opció de control a distància	[no]
					Control de posada en marxa adaptable	[no]
					Limitació de temps de funcionament	[sí]
					Sensor de làmpada negra	[no]
					Funcionalitat d'autoaprenentatge	[no]
					Precisió de control	[no]

Les especificacions tècniques poden canviar sense notificació prèvia per millorar la qualitat del producte.
Fabricat a Xina | Dissenyat a Espanya

7. RECICLATGE DAPARELLS ELÈCTRICS I ELECTRÒNICS

Aquest símbol indica que, d'acord amb les normatives aplicables, el producte i/o la bateria s'han de rebutjar de manera independent dels residus domèstics. Quan aquest producte arribi al final de la seva vida útil, hauràs d'extreure les piles/bateries/acumuladors i portar-lo a un punt de recollida designat per les autoritats locals.

Per obtenir informació detallada sobre la forma més adequada de rebutjar els aparells elèctrics i electrònics i/o les bateries corresponents, el consumidor haurà de contactar amb les autoritats locals.
Podeu consultar la informació sobre els sistemes nacionals de reciclatge d'embalatges i el seu marcatge a la nostra pàgina web.
El compliment de les pautes anteriors ajudarà a protegir el medi ambient.

8. GARANTIA I SAT

Cecotec respondrà davant l'usuari o consumidor final de qualsevol manca de conformitat que hi hagi en el moment del lliurament del producte en els termes, condicions i terminis que estableix la normativa aplicable.
Es recomana que les reparacions es facin per personal especialitzat.
Si detecteu una incidència amb el producte o teniu alguna consulta, poseu-vos en contacte amb el servei d'Assistència Tècnica oficial de Cecotec a través del número de telèfon +34 96 321 07 28.

9. COPYRIGHT

Els drets de propietat intel·lectual sobre els textos del manual pertanyen a CECOTEC INNOVACIONES, SL Queden reservats tots els drets. El contingut d'aquesta publicació no podrà, ni en part ni íntegrament, reproduir-se, emmagatzemar-se en un sistema de recuperació, transmetre's o distribuir-se per cap mitjà (electrònic, mecànic, fotocòpia, enregistrament o similar) sense la prèvia autorització de CECOTEC INNOVACIONES, SL

10. DECLARACIÓ UE DE CONFORMITAT SIMPLIFICADA

Per la present, Cecotec Innovaciones declara que aquest producte compleix els requisits essencials i altres disposicions rellevants de les normatives aplicables a la Unió Europea. Aquest producte ha estat dissenyat, fabricat i provat amb el compliment dels estàndards de seguretat i qualitat requerits. El text complet de la Declaració de Conformitat de la UE es pot trobar a la següent adreça web: https://cecotec.es/es/information/declaration-of-conformity

1. ALKATRÉSZEK ÉS RÉSZEGYSÉGEK

1. ábra

1. Fő test
2. vezérlőpult
3. Hordozófogantyú
4. Levegőbemenet
5. Fa láb

Vezérlőpult

2. ábra

1. Érintőképernyős készenléti ikon
2. Érintse meg az ikont az üzemmódok eléréséhez
3. Hőmérséklet érintő ikon
4. Időzítő érintőikon
5. ECO mód jelzőfény ikon
6. Megvilágított ikon a 2200 W-os üzemmódhoz
7. 1100 W-os üzemmód megvilágított ikonja
8. Időzítő mód jelzőfény ikon

Jegyzet:
A kézikönyvben található grafikák vázlatos ábrázolások, és eltérhetnek a termék képétől.

2. HASZNÁLAT ELŐTT

- Ez a készülék csomagolásban érkezik, amely a szállítás közbeni védelmet szolgálja. Vegye ki a készüléket a dobozából. Az eredeti dobozt és a többi csomagolóanyagot biztonságos helyen őrizheti meg, hogy elkerülje a készülék károsodását, ha a jövőben szállítania kellene. Ha az eredeti csomagolást meg szeretné semmisíteni, ügyeljen arra, hogy minden elemet megfelelően hasznosítson újra.
- Kérjük, győződjön meg arról, hogy minden alkatrész és részegység megvan és jó állapotban van. Ha bármelyik hiányzik vagy sérült, kérjük, azonnal vegye fel a kapcsolatot a Cecotec hivatalos műszaki támogatási szolgálatával.

Doboz tartalma:

- Fűtőberendezés
- CR2025 elem
- Ez a használati útmutató

- Ne távolítsa el a termék sorozatszámát, hogy a berendezés megfelelően nyomon

követhető legyen, ha segítségre van szüksége.

3. MŰKÖDÉS

Vezérlőpult

Érintőikon	Leírás
	Amikor csatlakoztatja az eszközt, koppintson erre az ikonra a készenléti mód aktiválásához.
	Koppintson erre az ikonra a három fűtési mód közötti választáshoz: 2200 W 1100 W VISSZHANG.
	Fűtés üzemmódban koppintson erre az ikonra a hőmérséklet 16°C, 18°C, 22°C, 26°C, 30°C vagy 35°C közötti értékre állításához.
	Készenléti vagy fűtési módban érintse meg ezt az ikont egy másodpercig az idő 0h, 2h, 4h, 8h, 16h, 24h, 0h beállításához. Nyomja meg és tartsa lenyomva ezt az ikont néhány másodpercig az időbeállítás törléséhez.

A távirányító használata

3. ábra

1. Készenléti gomb
2. Időzítő gomb
3. Mód gomb
4. ECO mód gomb
5. Csökkentés gomb
6. Nagyítás gomb

Túlmelegedés elleni védelem

A fűtőtest túlmelegedés elleni védelemmel van ellátva. Ha túlmelegszik, automatikusan kikapcsol, majd miután megfelelően lehűlt, újra bekapcsol.

4. TISZTÍTÁS ÉS KARBANTARTÁS

- Tisztítás előtt mindig kapcsolja ki és húzza ki a készüléket a konnektorból.
- Várja meg, amíg a fűtőtest teljesen lehűl.
- Puha, száraz ruhával tisztítsa meg a port a levegőkivezető nyílásokból.
- A felhalmozódott por eltávolításához puha kefét használhat.
- A külső felületeket nedves ruhával tisztítsa. Ne használjon erős vagy súroló vegyszereket.
- Rendszeresen ellenőrizze a tápkábelt és a csatlakozódugót kopás vagy sérülés jelei szempontjából.
- Ne próbálja meg saját kezűleg megjavítani a készüléket. Probléma esetén forduljon a Cecotec hivatalos műszaki ügyfélszolgálatához.

Tárolás:
- Ha hosszabb ideig nem fogja használni a fűtőtestet, tárolja száraz, biztonságos helyen.
- Tárolás előtt győződjön meg róla, hogy a fűtőtest teljesen száraz.

5. PROBLÉMAMEGOLDÁS

Probléma	Lehetséges ok	Lehetséges megoldás
A fűtés nem kapcsol be	Nincs csatlakoztatva a tápegységhez	Ellenőrizze, hogy a csatlakozódugó megfelelően van-e csatlakoztatva.
Nem melegszik megfelelően.	Helytelen mód van kiválasztva	Győződjön meg róla, hogy a megfelelő fűtési módot választotta
Az időzítő nem működik.	Helytelen konfiguráció	Az időzítő beállításainak áttekintése és módosítása
Hirtelen kikapcsol.	Túlmelegedés elleni védelem aktiválva	Hagyja a készüléket kihűlni, mielőtt újra bekapcsolja.
A távirányító nem reagál	Az elemek lemerültek vagy helytelenül vannak behelyezve	Cserélje ki vagy állítsa be a távirányító elemeit

6. MŰSZAKI ADATOK

Termék: ReadyWarm 6900 Széles légkeverésű/ ReadyWarm 6900 Széles légkeverésű, fekete
Termékazonosító: EU01_127945/ EU01_128473

Feszültség: 220-240~
Frekvencia: 50-60 Hz

MAGYAR

Teljesítmény: 2200 W
IP24

Elérhetőségek:	Cecotec Innovaciones SL Av. Reyes Católicos, 60, 46910, Alfafar (Valencia) Spanyolország www.cecotec.es B-97937890

Modellazonosító(k):
EU01_127945 ReadyWarm 6900 légkeveréses széles
EU01_128473 ReadyWarm 6900 légkeveréses, széles, fekete

Indulás	**Szimbólum**	**Érdemes**	**Egység**		**Indulás**	**Egység**
Hőteljesítmény					**Hőteljesítmény/beltéri hőmérséklet-szabályozás típusa (válasszon egyet)**	
Névleges hőteljesítmény	$P_{névleges}$	2.20	kW		Egyfokozatú fűtési teljesítmény, nincs beltéri hőmérséklet-szabályozás	[Nem]
Minimális hőteljesítmény (tájékoztató jellegű)	$P-_{min}$	1.15	kW		Két vagy több manuális szint, beltéri hőmérséklet-szabályozás nélkül	[Nem]
Maximális folyamatos hőteljesítmény	$Pmax_{,c}$	2.28	kW		Belső hőmérséklet-szabályozással mechanikus termosztáton keresztül	[Nem]
Energiafogyasztás					Elektronikus beltéri hőmérséklet-szabályozással	[Nem]
Deaktivált módban	*Po*	Nem alkalmazható	Ny		Elektronikus beltéri hőmérséklet-szabályozás és napi időzítő	[Igen]
Készenléti állapotban	P_{sm}	0,41	Ny		Elektronikus beltéri hőmérséklet-szabályozás és heti időzítő	[Nem]
Készenléti módban	$P_{alapjárat}$	0,41	Ny		**Egyéb vezérlési lehetőségek (több is kiválasztható)**	

Hálózati üzemmódban	P_{nsm}	Nem alkalmazható	Ny		Beltéri hőmérséklet-szabályozás jelenlétérzékeléssel	[Nem]
Készenléti módban információ- vagy állapotkijelzővel			[de]		Beltéri hőmérséklet-szabályozás nyitott ablak érzékeléssel	[Nem]
A fűtés szezonális energiahatékonysága aktív üzemmódban	$h_{s,on}$	92,5	%		Távirányító opció	[Nem]
					Adaptív indításvezérlés	[Nem]
					Működési idő korlátozása	[Igen]
					Fekete lámpa érzékelő	[Nem]
					Öntanuló funkció	[Nem]
					Szabályozási pontosság	[Nem]

A műszaki adatok előzetes értesítés nélkül változhatnak a termék minőségének javítása érdekében.
Kínában készült | Spanyolországban tervezték

7. ELEKTROMOS ÉS ELEKTRONIKUS BERENDEZÉSEK ÚJRAHASZNOSÍTÁSA

Ez a szimbólum azt jelzi, hogy a vonatkozó előírásoknak megfelelően a terméket és/vagy az akkumulátort a háztartási hulladéktól elkülönítve kell ártalmatlanítani. Amikor a termék eléri hasznos élettartama végét, el kell távolítani az akkumulátorokat, és el kell vinni azokat a helyi hatóságok által kijelölt gyűjtőhelyre.

Az elektromos és elektronikus berendezések és/vagy a hozzájuk tartozó elemek ártalmatlanításának legmegfelelőbb módjával kapcsolatos részletes információkért a fogyasztónak a helyi hatóságokhoz kell fordulnia.
A nemzeti csomagolás-újrahasznosítási rendszerekről és azok jelöléséről weboldalunkon talál információkat.
A fenti irányelvek betartása segít megvédeni a környezetet.

8. GARANCIA ÉS SAT

A Cecotec a vonatkozó szabályozásokban meghatározott feltételeknek és határidőknek megfelelően válaszol a végfelhasználónak vagy a fogyasztónak a termék kiszállításának időpontjában fennálló bármilyen nem megfelelőség esetén.
Javasoljuk, hogy a javításokat szakképzett személyzet végezze.
Ha problémát észlel a termékkel kapcsolatban, vagy bármilyen kérdése van, kérjük, vegye fel a kapcsolatot a Cecotec hivatalos műszaki támogatási szolgálatával a +34 96 321 07 28 telefonszámon.

9. SZERZŐI JOG

A jelen kézikönyvben található szövegekhez fűződő szellemi tulajdonjogok a CECOTEC INNOVACIONES, SL tulajdonát képezik. Minden jog fenntartva. A kiadvány tartalma a CECOTEC INNOVACIONES, SL előzetes írásbeli engedélye nélkül tilos egészben vagy részben reprodukálni, adatrögzítő rendszerben tárolni, továbbítani vagy terjeszteni semmilyen módon (elektronikus, mechanikus, fénymásolás, rögzítés vagy hasonló).

10. EGYSZERŰSÍTETT EU-MEGFELELŐSÉGI NYILATKOZAT

A Cecotec Innovaciones ezennel kijelenti, hogy ez a termék megfelel az alkalmazandó Európai Uniós előírások alapvető követelményeinek és egyéb vonatkozó rendelkezéseinek. Ezt a terméket a szükséges biztonsági és minőségi szabványoknak megfelelően tervezték, gyártották és tesztelték. Az EU megfelelőségi nyilatkozat teljes szövege a következő webcímen található: https://cecotec.es/es/information/declaration-of-conformity

١. الأجزاء والمكونات

الشكل ١

١. الجسم الرئيسي
٢. لوحة التحكم
٣. مقبض حمل
٤. مدخل الهواء
٥. ساق خشبية

لوحة التحكم

الشكل ٢

١. أيقونة اللمس في وضع الاستعداد
٢. انقر على أيقونة الأوضاع
٣. أيقونة اللمس لدرجة الحرارة
٤. أيقونة اللمس للمؤقت
٥. رمز ضوء وضع ECO
٦. رمز مضيء لوضع ٢٢٠٠ واط
٧. رمز مضيء لوضع ١١٠٠ واط
٨. رمز ضوء وضع المؤقت

ملحوظة:

الرسومات الموجودة في هذا الدليل هي تمثيلات تخطيطية وقد لا تتطابق تمامًا مع رسومات المنتج.

٢. قبل الاستخدام

- يأتي هذا الجهاز في عبوة مصممة لحمايته أثناء النقل. أخرج الجهاز من علبته. يمكنك الاحتفاظ بالعلبة الأصلية ومواد التغليف الأخرى في مكان آمن لتجنب تلف الجهاز في حال احتجت إلى نقله مستقبلاً. إذا كنت ترغب في التخلص من العبوة الأصلية، فتأكد من إعادة تدوير جميع محتوياتها بشكل صحيح.
- يرجى التأكد من وجود جميع الأجزاء والمكونات وأنها بحالة جيدة. في حال وجود أي نقص أو تلف، يرجى الاتصال بخدمة الدعم الفني الرسمية لشركة سيكوتيك على الفور.

:محتويات العلبة

- سخان
- بطارية CR٢٠٢٥
- دليل التعليمات هذا

- لا تقم بإزالة الرقم التسلسلي من المنتج، وذلك للحفاظ على إمكانية تتبع معداتك بشكل صحيح في حالة طلب المساعدة.

٣. التشغيل

لوحة التحكم

أيقونة اللمس	وصف
	عند توصيل الجهاز، انقر على هذه الأيقونة لتفعيل وضع الاستعداد.
	انقر على هذه الأيقونة للاختيار بين ثلاثة أوضاع للتدفئة: ٢٢٠٠ واط ١١٠٠ واط صدى.
	في وضع التسخين، انقر فوق هذا الرمز لضبط درجة الحرارة على ١٦ درجة مئوية، أو ١٨ درجة مئوية، أو ٢٢ درجة مئوية، أو ٢٦ درجة مئوية، أو ٣٠ درجة مئوية، أو ٣٥ درجة مئوية.
	في وضع الاستعداد أو وضع التسخين، انقر على هذا الرمز لمدة ثانية واحدة لضبط الوقت على ٠ ساعة، أو ساعتين، أو ٤ ساعات، أو ٨ ساعات، أو ١٦ ساعة، أو ٢٤ ساعة، أو ٠ ساعة. اضغط مع الاستمرار على هذا الرمز لعدة ثوانٍ لإلغاء ضبط الوقت.

استخدام جهاز التحكم عن بعد

الشكل ٣

١. زر الاستعداد
٢. زر المؤقت
٣. زر الوضع
٤. زر الوضع الاقتصادي
٥. زر الإنقاص
٦. زر التكبير/التصغير

حماية من ارتفاع درجة الحرارة

يحتوي السخان على نظام حماية من الحرارة الزائدة. في حال ارتفاع درجة حرارته بشكل مفرط، سيتوقف تلقائيًا عن العمل ثم يعود للعمل بعد أن يبرد تمامًا.

٤. التنظيف والصيانة

- قم دائمًا بإيقاف تشغيل الجهاز وفصله عن الكهرباء قبل القيام بأي عملية تنظيف.
- انتظر حتى يبرد المدفأة تماماً.
- استخدم قطعة قماش ناعمة وجافة لتنظيف الغبار من فتحات تهوية الهواء.

- لإزالة الغبار المتراكم، يمكنك استخدام فرشاة ناعمة.
- نظّف الأسطح الخارجية بقطعة قماش مبللة. لا تستخدم مواد كيميائية قاسية أو كاشطة.
- قم بفحص سلك الطاقة والقابس بشكل دوري بحثًا عن علامات التآكل أو التلف.
- لا تحاول إصلاح الجهاز بنفسك. في حال واجهت أي مشاكل، يرجى الاتصال بخدمة الدعم الفني الرسمية لشركة سيكوتيك.

تخزين:

- إذا كنت لن تستخدم المدفأة لفترة طويلة، فقم بتخزينها في مكان جاف وآمن.
- تأكد من أن المدفأة جافة تمامًا قبل تخزينها.

٥. حل المشكلات

مشكلة	السبب المحتمل	حل محتمل
المدفأة لا تعمل	إنه غير متصل بمصدر الطاقة	تأكد من توصيل القابس بشكل صحيح.
لا يسخن بشكل صحيح.	تم تحديد وضع غير صحيح	تأكد من تحديد وضع التسخين الصحيح
المؤقت لا يعمل.	تكوين غير صحيح	راجع إعدادات المؤقت واضبطها
يتوقف فجأة عن العمل.	تم تفعيل نظام الحماية من ارتفاع درجة الحرارة	اترك الجهاز يبرد قبل إعادة تشغيله.
جهاز التحكم عن بعد لا يستجيب	البطاريات تالفة أو مثبتة بشكل غير صحيح	استبدل أو اضبط بطاريات جهاز التحكم عن بعد

٦. المواصفات الفنية

المنتج: ReadyWarm 6900 Convection Wide/ ReadyWarm 6900 Convection Wide Black
رقم المنتج: EU٠١_١٢٧٩٤٥/ EU٠١_١٢٨٤٧٣

الجهد الكهربائي: ٢٢٠-٢٤٠ فولت
التردد: ٥٠-٦٠ هرتز
الطاقة: ٢٢٠٠ واط
IP٢٤

معلومات الاتصال:	Cecotec Innovaciones S.L. Av. Reyes Católicos, ٤٦٩١٠ ,٦٠, Alfafar, إسبانيا (Valencia) www.cecotec.es B-٩٧٩٣٧٨٩٠
معرّف (معرّفات) النموذج: EU01_127945 ReadyWarm 6900 Convection Wide EU01_128473 ReadyWarm 6900 Convection Wide Black	

وحدة	رحيل		وحدة	يستحق	رمز	رحيل
نوع مخرجات الحرارة/التحكم في درجة الحرارة الداخلية (اختر واحدًا)						**ناتج الحرارة**
[لا]	قوة تدفئة أحادية المستوى، بدون تحكم في درجة الحرارة الداخلية		كيلوواط	٢,٢٠	P_{Nom}	الناتج الحراري الاسمي
[لا]	مستويان يدويان أو أكثر، بدون تحكم في درجة الحرارة الداخلية		كيلوواط	١,١٥	P_{min}	الحد الأدنى من إنتاج الحرارة (مؤشر)
[لا]	مع التحكم في درجة الحرارة الداخلية عبر منظم حرارة ميكانيكي		كيلوواط	٢,٢٨	$P_{max,c}$	أقصى إنتاج حراري مستمر
[لا]	مع التحكم الإلكتروني في درجة الحرارة الداخلية					**استهلاك الطاقة**
[نعم]	التحكم الإلكتروني في درجة الحرارة الداخلية والمؤقت اليومي		دبليو	غير متوفر	بو	في وضع التعطيل
[لا]	التحكم الإلكتروني في درجة الحرارة الداخلية ومؤقت أسبوعي		دبليو	٠,٤١	P_{sm}	في وضع الاستعداد
خيارات تحكم أخرى (يمكن تحديد عدة خيارات)			دبليو	٠,٤١	بيدل	في وضع الاستعداد
[لا]	نظام التحكم في درجة الحرارة الداخلية مع خاصية استشعار الحركة		دبليو	غير متوفر	P_{nsm}	في وضع جاهزية الشبكة
[لا]	نظام التحكم في درجة الحرارة الداخلية مع خاصية استشعار فتح النوافذ		[لكن]	في وضع الاستعداد مع عرض المعلومات أو الحالة		
[لا]	خيار التحكم عن بعد		٪	٩٢,٥	$h_{s,on}$	كفاءة الطاقة الموسمية للتدفئة في الوضع النشط
[لا]	التحكم التكيفي في بدء التشغيل					
[نعم]	الحد الزمني للتشغيل					
[لا]	مستشعر المصباح الأسود					
[لا]	خاصية التعلم الذاتي					
[لا]	دقة التحكم					

قد تتغير المواصفات الفنية دون إشعار مسبق لتحسين جودة المنتج.

صنع في الصين | تصميم إسباني

٧. إعادة تدوير المعدات الكهربائية والإلكترونية

يشير هذا الرمز إلى أنه، وفقًا للوائح المعمول بها، يجب التخلص من المنتج و/أو البطارية بشكل منفصل عن النفايات المنزلية. عند انتهاء عمر هذا المنتج الافتراضي، يجب إزالة البطاريات ونقله إلى نقطة تجميع تحددها السلطات المحلية.

للحصول على معلومات مفصلة حول الطريقة الأنسب للتخلص من المعدات الكهربائية والإلكترونية و/أو البطاريات

المقابلة لها، يجب على المستهلك الاتصال بالسلطات المحلية.
يمكنكم العثور على معلومات حول أنظمة إعادة تدوير العبوات الوطنية وعلاماتها على موقعنا الإلكتروني.
إن الالتزام بالإرشادات المذكورة أعلاه سيساعد في حماية البيئة.

٨. الضمان وSAT

ستتولى شركة Cecotec مسؤولية الرد على المستخدم النهائي أو المستهلك في حالة عدم المطابقة الموجودة وقت تسليم المنتج وفقًا للشروط والأحكام والمواعيد النهائية التي تحددها اللوائح المعمول بها.
يوصى بإجراء الإصلاحات بواسطة فنيين متخصصين.
إذا اكتشفت مشكلة في المنتج أو كانت لديك أي أسئلة، فيرجى الاتصال بخدمة الدعم الفني الرسمية لشركة Cecotec عن طريق الاتصال على الرقم +٣٤ ٩٦ ٣٢١ ٠٧ ٢٨.

٩. حقوق النشر

جميع حقوق الملكية الفكرية للنصوص الواردة في هذا الدليل محفوظة لشركة CECOTEC INNOVACIONES, SL. لا يجوز إعادة إنتاج محتوى هذا المنشور، كليًا أو جزئيًا، أو تخزينه في نظام استرجاع المعلومات، أو نقله، أو توزيعه بأي وسيلة (إلكترونية، أو ميكانيكية، أو تصويرية، أو تسجيلية، أو ما شابه) دون الحصول على إذن كتابي مسبق من شركة CECOTEC INNOVACIONES, SL.

١٠. إعلان المطابقة المبسط للاتحاد الأوروبي

تُعلن شركة سيكوتيك للابتكارات بموجب هذا أن هذا المنتج يمتثل للمتطلبات الأساسية والأحكام الأخرى ذات الصلة في لوائح الاتحاد الأوروبي المعمول بها. وقد صُمم هذا المنتج وصُنع واختُبر وفقًا لمعايير السلامة والجودة المطلوبة. يمكن الاطلاع على النص الكامل لإعلان المطابقة للاتحاد الأوروبي على الرابط الإلكتروني التالي: https://cecotec.es/es/information/declaration-of-conformity

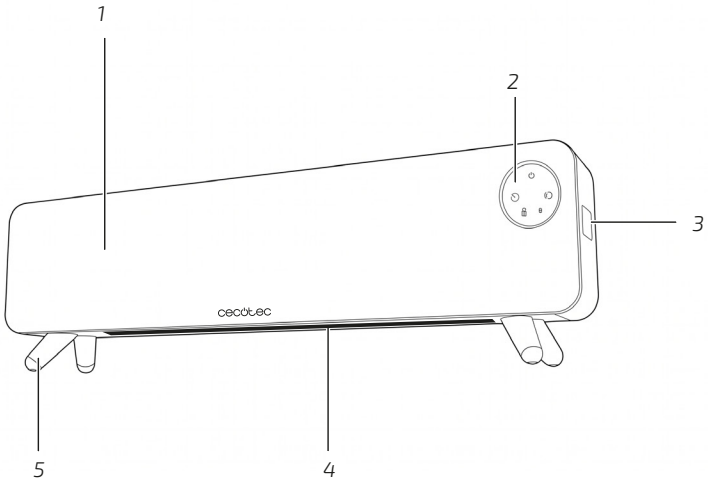

Fig./Img./Abb./Afb./ Rys. 1

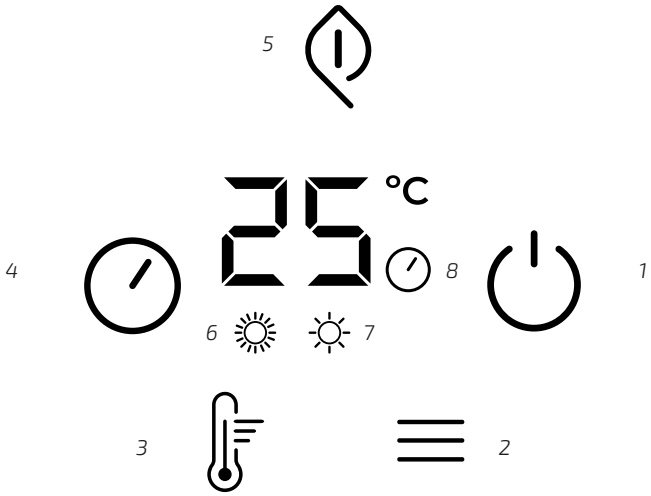

Fig./Img./Abb./Afb./ Rys. 2

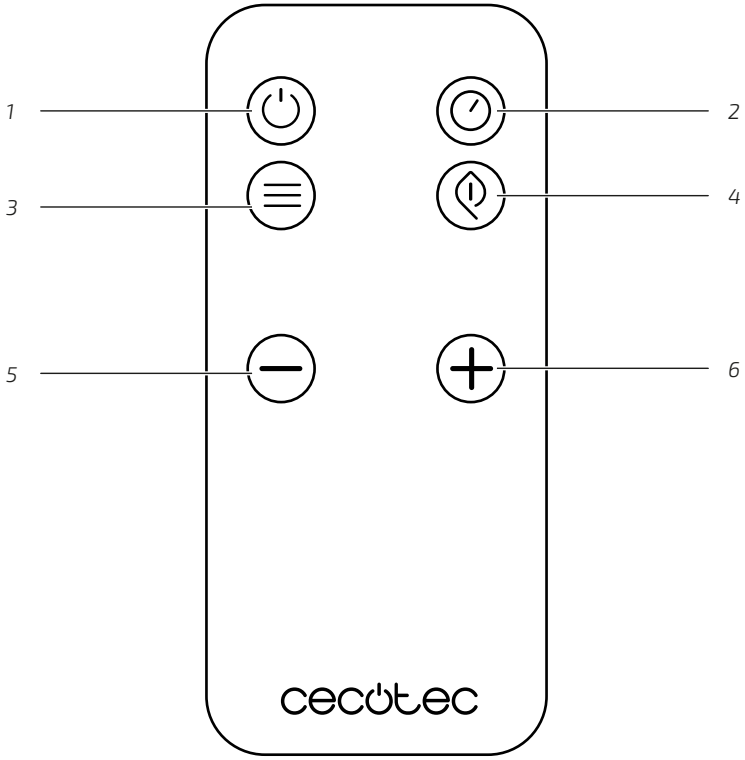

Fig./Img./Abb./Afb./ Rys. 3

www.cecotec.es

Cecotec Innovaciones S.L.
Av. Reyes Católicos, 60
46910, Alfafar (Valencia), Spain

SF01260609