cecotec

READY WARM 8200 BLADELESS/ **READY WARM** 8400 BLADELESS CONNECTED

Calefactor Bladeless/ Bladeless heater

ES · Este producto no es adecuado para calefacción primaria. Este producto está indicado únicamente en lugares abrigados o para una utilización puntual. **EN** · This product is not suitable for primary heating purposes. This product is only suitable for well insulated spaces or occasional use. **FR** · Ce produit ne peut pas être utilisé comme chauffage primaire. Ce produit convient uniquement pour les espaces bien isolés ou pour une utilisation occasionnelle. **DE** · Dieses Produkt ist nicht für primäre Heizzwecke geeignet. Dieses Produkt ist nur für gut isolierte Räume oder gelegentlichen Gebrauch geeignet. **IT** · Questo prodotto non è adeguato per essere usato come fonte primaria di riscaldamento. Questo prodotto è indicato unicamente per luoghi protetti o per un uso specifico. **PT** · Este produto não está adequado para aquecimento primário. Este produto está indicado unicamente para lugares abrigados ou para uma utilização pontual. **PL** · Ten produkt nie nadaje się do wstępnego ogrzewania. Ten produkt jest wskazany tylko w miejscach osłoniętych lub do okazjonalnego użytku. **CZ** · Tento přístroj není vhodný jako primární topidlo. Tento přístroj je vhodný jako přídavné topení v krytých prostorách na občasné použití.

Manual de instrucciones
Instruction manual
Manuel d'instructions
Bedienungsanleitung
Manuale di istruzioni
Manual de instruções
Instrukcja obsługi
Návod k použití

Instrucciones de seguridad 3
Safety instructions 6
Instructions de sécurité 9
Sicherheitshinweise 12
Istruzioni di sicurezza 16
Instruções de segurança 19
Instrukcje bezpieczeństwa 22
Bezpečnostní pokyny 25

ÍNDICE

1. Piezas y componentes 29
2. Antes de usar 29
3. Funcionamiento 29
4. Limpieza y mantenimiento 31
5. Resolución de problemas 32
6. Especificaciones técnicas 32
7. Reciclaje de electrodomésticos 33
8. Garantía y SAT 33

INDEX

1. Parts and components 34
2. Before use 34
3. Operation 34
4. Cleaning and maintenance 36
5. Troubleshooting 37
6. Technical specifications 37
7. Disposal of old electrical appliances 37
8. Technical support service and warranty 38

SOMMAIRE

1. Pièces et composants 39
2. Avant utilisation 39
3. Fonctionnement 39
4. Nettoyage et entretien 41
5. Résolution de problèmes 42
6. Spécifications techniques 42
7. Recyclage des électroménagers 43
8. Garantie et SAV 43

INHALT

1. Teile und Komponenten 44
2. Vor dem Gebrauch 44
3. Bedienung 44
4. Reinigung und Wartung 46
5. Problembehebung 47
6. Technische Spezifikationen 47
7. Entsorgung von alten Elektrogeräten 48
8. Garantie und Kundendienst 48

INDICE

1. Parti e componenti 50
2. Prima dell'uso 50
3. Funzionamento 50
4. Pulizia e manutenzione 52
5. Risoluzione dei problemi 53
6. Specifiche tecniche 53
7. Riciclaggio di elettrodomestici 54
8. Garanzia e SAT 54

ÍNDICE

1. Peças e componentes 55
2. Antes de usar 55
3. Funcionamento 55
4. Limpeza e manutenção 57
5. Resolução de problemas 58
6. Especificações técnicas 58
7. Reciclagem de eletrodomésticos 59
8. Garantia e SAT 59

INSTRUKCJA OBSŁUGI

1. Części i komponenty 60
2. Przed użyciem 60
3. Obsługa urządzenia 60
4. Czyszczenie i konserwacja 62
5. Rozwiązywanie problemów 63
6. Dane techniczne 63
7. Recykling sprzętu 64
8. Gwarancja i Pomoc Techniczna 64

OBSAH

1. Části a složení 65
2. Před použitím 65
3. Fungování 65
4. Čištění a údržba 67
5. Řešení problémů 68
6. Technické specifikace 68
7. Recyklace elektrospotřebičů 69
8. ZÁRUKA A TECHNICKÝ SERVIS 69

INSTRUCCIONES DE SEGURIDAD

Lea las siguientes instrucciones atentamente antes de usar el producto. Guarde este manual para referencias futuras o nuevos usuarios.

Asegúrese de que el voltaje de red coincida con el voltaje especificado en la etiqueta de clasificación del producto y de que el enchufe tenga toma de tierra.
No cubra la entrada ni la salida de aire durante el funcionamiento del aparato. Mantenga una distancia mínima de 0,5 m a cada lado, al frente y por atrás entre el dispositivo y otros objetos o paredes.
No inserte ni deje que entren objetos por los orificios de ventilación, podría causar descargas eléctricas, incendios o dañar el producto.
No utilice el dispositivo en ambientes sucios.
No coloque el dispositivo cerca de fuentes de calor, sustancias inflamables, superficies mojadas donde pueda caer o ser tiradas al agua, ni permita que entre en contacto con agua u otros líquidos.
La superficie del producto puede alcanzar temperaturas muy altas durante el funcionamiento. Utilice el asa del producto para moverlo.
No intente tocar un aparato que haya caído en el agua, desconéctelo inmediatamente.
Inspeccione el cable de alimentación regularmente en busca de daños visibles. Si el cable presenta daños, debe ser reparado por el Servicio de Asistencia Técnica oficial de Cecotec para evitar cualquier tipo de peligro.
Este producto está diseñado exclusivamente para uso doméstico. No lo utilice para fines industriales o comerciales.

No permita que el cable entre en contacto con superficies calientes.
No trate de reparar, desmontar o modificar el dispositivo. La unidad no contiene ninguna pieza reparable por el usuario.
No utilice el dispositivo para secar ropa ni lo deje sin supervisión mientras esté en funcionamiento.
No introduzca ni permita que entren objetos por la salida o entrada de aire, podría causar riesgo de descarga eléctrica, incendio o dañar el dispositivo.
No sumerja el cable, el enchufe o cualquier otra parte del producto en agua o cualquier otro líquido, ni exponga las conexiones eléctricas al agua. Asegúrese de que tiene las manos completamente secas antes de tocar el enchufe o encender el producto.
No coloque el dispositivo inmediatamente debajo de una toma de corriente.
No utilice el dispositivo en baños, lavaderos o lugares similares expuestos a agua y humedad.
Apague y desconecte de la toma de corriente el dispositivo siempre que no esté siendo usado y antes de moverlo a un lugar nuevo. Tire del enchufe para desconectarlo, no tire del cable.
Evite utilizar cables alargadores ya que podrían sobrecalentarse y causar riesgo de incendio.
El dispositivo tiene partes calientes o chispeantes en el interior. No lo utilice en zonas donde se utilicen o guarden sustancias como gasolina, pintura u otros líquidos inflamables.
Este dispositivo no está diseñado para utilizarlo en baños, zonas de lavadoras y otros espacios húmedos. No coloque el dispositivo en lugares en los que corra el riesgo de caer en bañeras y evite exponerlo al agua.
El mando a distancia contiene una batería de Ion Litio, manténgala lejos del alcance de los niños. En caso de ser tragadas, contacte con un médico.
Para evitar fugas de la batería: saque la batería del mando a distancia si no se va a utilizar durante un periodo de tiempo.
El aparato no debe ser usado por niños desde 0 hasta 8 años. Este electrodoméstico puede ser usado por niños a partir de 8 años si están continuamente supervisados.
Este producto puede ser usado por niños/as de a partir de 8 años y personas con capacidades físicas, sensoriales o mentales reducidas, o con falta de experiencia y conocimiento si están supervisados o han recibido instrucción concerniente al uso del aparato de una forma segura y entienden los riesgos que este implica.
Supervise a los niños para asegurarse de que no jueguen con el producto. Es necesario dar una supervisión estricta si el producto está siendo usado por o cerca de niños.

Instrucciones de las pilas.
Mantenga las pilas fuera del alcance de niños y animales, podrían resultar dañinas en caso de ser ingeridas. En caso de ingestión acuda a un médico inmediatamente.
En caso de fuga de líquido de las pilas, evite su contacto con la piel, los ojos y las mucosas.
En caso de contacto con el ácido, lave inmediatamente y con abundante agua las zonas afectadas y póngase en contacto con un médico lo antes posible.
Asegúrese de que los contactos de las pilas dentro del dispositivo están limpios antes de insertarlas. Límpielos si fuera necesario.
Utilice únicamente el tipo de pilas indicado en las

especificaciones técnicas.
Cambie siempre todas las pilas a la vez. No utilice pilas de diferente tipo o capacidad.
Fíjese en la polaridad a la hora de reemplazar las pilas (+/-).
Retire las pilas del dispositivo cuando estén descargadas o cuando el producto no vaya a ser utilizada en un tiempo.
Las pilas no deben ser recargadas, peladas, tiradas al fuego ni cortocircuitadas.

SAFETY INSTRUCTIONS

Read these instructions thoroughly before using the appliance. Keep this instruction manual for future reference or new users.

Make sure that the mains voltage matches the voltage stated on the rating label of the appliance and that the wall outlet is grounded.
Do not cover the air inlet or outlet openings while the appliance is operating. Keep a minimum distance of 0.5 m from the appliance to any object or wall on each side, front and back.
Do not allow any object to enter the ventilation or exhaust opening as this may cause electric shock, fire, or damage to the heater.
Do not use the device in dusty environments.
Do not place the appliance close to heat sources, flammable substances, wet surfaces where it can fall or be pushed into water or allow it to come into contact with water or other liquids.
The product's surface might reach high temperatures during operation. Hold the heater only by the handle in order to move it.
Do not reach for an appliance that has fallen into water, unplug immediately.
Check the power cord regularly for visible damage. If the cord is damaged, it must be replaced by the official Technical Support Service of Cecotec in order to avoid any type of danger.
This appliance is intended for household use only. Do not use for industrial or commercial purposes.
Do not allow the cord to come into contact with hot surfaces.
Do not attempt to repair, disassemble or modify the appliance. This unit contains no user-serviceable parts.
Do not use the appliance to dry clothes or leave it unattended during operation.
Do not insert or allow objects to enter any air inlet or outlet, as this may cause an electric shock, fire or damage to the appliance.
Do not immerse the cord, plug, or any non-removable part of the appliance in water or any other liquid, nor expose the electrical connections to water. Make sure your hands are dry before handling the plug or switching on the appliance.
The appliance must not be located immediately below a socket-outlet.
This appliance is not intended for use in bathrooms or similar locations which may be exposed to water, moisture or humidity.
Always turn off and unplug the appliance when not in use and before moving it to a new location. Pull from the plug, not the cord, to disconnect it from the outlet.
Avoid the use of an extension cord as this may overheat and cause a risk of fire.
This appliance has hot and arching or sparking parts inside. Do not use it in areas where gasoline, paint, or any flammable liquids are used or stored.
This appliance is not intended for use in bathrooms, laundry areas and similar humid locations. Never locate this appliance where it may fall into a bathtub or otherwise become exposed to water.

The remote contains a lithium battery, keep out of reach of small children. Seek Medical advice if swallowed.
To prevent battery leakage: Remove the battery from the remote if exhausted or before long periods of storage.
The appliance is not intended to be used by children under the age of 8. It can be used by children over the age of 8, as long as they are given continuous supervision.
This appliance can be used by children aged 8 and above, and persons with reduced physical, sensory or mental capabilities or lack of experience and knowledge, as long as they have been given supervision or instruction concerning the use of the appliance in a safe way and understand the hazards involved.
Supervise young children to make sure that they do not play with the appliance. Close supervision is necessary when the appliance is being used by or near children.

Battery instructions.
Keep batteries away from children and animals, they could be deadly if swallowed. In case of ingestion, seek medical assistance immediately.
Should a battery have leaked, do not allow your skin, eyes or mucous membranes to come into contact with the battery acid. In case of contact with acid, rinse the affected areas with abundant fresh water immediately and contact a doctor as soon as possible.
Make sure the battery contacts in the device are clean before inserting batteries; if they are not, clean them.
Use only the battery type specified in the technical specifications.
Always replace all the batteries at the same time. Do not use different types of batteries or of different capacities.

When replacing batteries, note the correct polarity (+/-).
Take the batteries out of the device when they are discharged or when the device is not going to be used in a long time.
Batteries must not be recharged or reactivated, dismantled, thrown into fire, immersed in fluids or short-circuited.

INSTRUCTIONS DE SÉCURITÉ

Veuillez lire les instructions suivantes avec attention avant d'utiliser l'appareil. Gardez bien ce manuel pour de futures références ou pour tout nouvel utilisateur.

Assurez-vous que le voltage du réseau coïncide avec le voltage spécifié sur l'étiquette de classification de l'appareil et que la prise possède une connexion à terre.
Ne recouvrez pas l'entrée ni la sortie d'air pendant le fonctionnement de l'appareil. Maintenez une distance minimale de 65 cm de chaque côté, en face et derrière entre l'appareil et autres objets ou murs.
N'insérez ni ne laissez des objets pénétrer par les orifices de ventilation. Cela pourrait provoquer des décharges électriques, des incendies ou abîmer le produit.
N'utilisez pas l'appareil dans des ambiantes sales.
Ne placez pas le produit près de sources de chaleur, substances inflammables, surfaces mouillées où des gouttes d'eau pourraient tomber et ne le laissez pas entrer en contact avec de l'eau ni avec aucun autre liquide.
La surface du produit peut atteindre des températures très élevées pendant le fonctionnement. Utilisez la poignée du produit pour le déplacer.
N'essayez pas de toucher un appareil qui est tombé dans l'eau, débranchez-le immédiatement.
Inspectez le câble d'alimentation régulièrement pour rechercher

des dommages visibles. S'il présente des dommages, il doit être réparé par le Service Après-Vente Officiel de Cecotec pour éviter tout type de danger.
Cet appareil a été conçu pour un usage exclusivement domestique. Ne l'utilisez pas à des fins commerciales ni industrielles.
Ne laissez pas le câble toucher les surfaces chaudes
N'essayez pas de réparer, de démonter ou de modifier l'appareil. L'appareil ne possède pas de pièces qui puissent être réparées par l'utilisateur.
N'utilisez pas le produit pour sécher des vêtements et ne le laissez pas sans surveillance lorsqu'il est en fonctionnement.
N'introduisez ni ne laissez entrer aucun objet par l'entrée ou la sortie d'air, cela pourrait provoquer des décharges électriques, incendies ou abîmer le produit.
Ne submergez pas le câble, la prise ni aucune autre partie du produit dans l'eau ni dans aucun autre liquide, ni n'exposez les connexions électriques à l'eau. Assurez-vous d'avoir les mains complètement sèches avant de toucher la prise ou d'allumer l'appareil.
Ne placez pas le produit sous une prise de courant.
N'utilisez pas le produit dans des salles de bain, laveries ni autres lieux similaires exposés à l'eau et à l'humidité.
Éteignez et débranchez l'appareil de la prise de courant à chaque fois que vous ne l'utilisez pas et avant de le déplacer. Débranchez l'appareil en tirant sur la prise, pas sur le câble.
Évitez d'utiliser des rallonges, elles pourraient surchauffer et provoquer des incendies.
L'appareil possède à l'intérieur des parties chaudes ou étincelantes. Ne l'utilisez pas dans des zones où des substances telles que l'essence, la peinture ou autres liquides inflammables sont utilisés ou stockés.

Cet appareil n'a pas été conçu pour être utilisé dans des salles de bains, dans des espaces humides où il y ait une machine à laver. Ne placez pas l'appareil dans des lieux où il puisse tomber ou où de l'eau pourrait l'atteindre.
La télécommande sans fil possède une batterie au lithium-ion, maintenez-la hors de portée des enfants. En cas d'ingestion, veillez contacter un médecin.
Pour éviter des fuites de la batterie, extrayez la batterie de la télécommande si vous n'allez pas l'utiliser pendant une longue période de temps.
L'appareil ne doit pas être utilisé par des enfants de 0 à 8 ans. Il peut être utilisé par des enfants de 8 ans et plus s'ils sont surveillés constamment.
Cet appareil peut être utilisé par des personnes aux capacités physiques, mentales ou sensorielles réduites, ou sans expérience ni connaissances si elles sont surveillées et/ou ont reçu les informations nécessaires à sa correcte utilisation et qu'elles ont bien compris les risques qu'il implique.
Surveillez les enfants pour vous assurer qu'ils ne jouent pas avec l'appareil. Une surveillance stricte est nécessaire si le produit est utilisé par ou à côté des enfants.

Instructions pour les piles.
Maintenez les piles hors de portée des enfants et des animaux, si elles sont ingérées, elles pourraient causer des problèmes de santé. En cas d'ingestion, consultez votre médecin immédiatement.
En cas de fuite du liquide des piles, évitez le contact avec la peau, les yeux et les muqueuses.
En cas de contact avec de l'acide, lavez immédiatement les

zones affectées avec de l'eau en abondance et contactez votre médecin le plus rapidement possible.
Assurez-vous que les contacts des piles dans l'appareil soient propres avant de les insérer. Nettoyez-les si nécessaire.
Utilisez uniquement le type de pile indiqué dans les spécifications techniques.
Changez toutes les piles à la fois. N'utilisez pas de piles différentes.
Faites attention à la polarité des piles lorsque vous allez les remplacer (+/-).
Retirez les piles de l'appareil lorsqu'elles sont usées ou lorsque vous n'allez plus utiliser l'appareil pendant longtemps.
Les piles ne doivent pas être rechargées, jetées au feu ni court-circuitées. N'enlevez pas l'emballage en plastique des piles.

SICHERHEITSHINWEISE

Lesen Sie die folgenden Hinweise aufmerksam durch, bevor Sie das Produkt verwenden. Bewahren Sie die Bedienungsanleitung zum Nachschlagen oder für künftige Benutzer gut auf.

Vergewissern Sie sich, dass die Netzspannung mit der auf dem Typenschild des Gerätes angegebenen Spannung übereinstimmt und dass die Steckdose geerdet ist.
Dieses Gerät ist dazu bestimmt, im Haushalt verwendet zu werden. Halten Sie einen Mindestabstand von 0,5 m auf jeder Seite, Vorder- und Rückseite zwischen dem Gerät und anderen Objekten oder Wänden ein.
Führen Sie keine Gegenstände durch die Belüftungsöffnungen ein und lassen Sie keine Gegenstände durch diese Öffnungen eindringen, da dies zu Stromschlag, Feuer oder Beschädigung des Produkts führen könnte.
Verwenden Sie das Gerät nicht in schmutzigen Umgebungen.

Stellen Sie das Gerät nicht in der Nähe von Wärmequellen, entzündbaren Stoffen oder nassen Oberflächen, wo es fallen könnte. Vermeiden Sie das Kontakt des Gerätes mit Wasser oder anderen Flüssigkeiten.
Die Oberfläche des Gerätes kann beim Verwenden sehr hohe Temperaturen erreichen. Verwenden Sie den Griff am Produkt, um es zu bewegen.
Versuchen Sie nicht, das Gerät zu berühren, falls es ins Wasser gefallen ist. Schalten Sie es sofort aus.
Überprüfen Sie das Netzkabel regelmäßig auf sichtbare Schäden. Wenn das Kabel beschädigt ist, muss es durch den offiziellen Technischen Kundendienst von Cecotec ersetzt werden, um Sach- und Personensch¨aden zu vermeiden.
Dieses Produkt ist nur zur Nutzung in privaten Haushalt bestimmt. Verwenden Sie es niemals für gewerblichen bzw. industriellen Zwecken.
Lassen Sie das Kabel nicht mit heißen Oberflächen in Kontakt kommen.
Versuchen Sie nicht, das Gerät zu reparieren, zu zerlegen oder zu modifizieren. Das Gerät enthält keine Teile, die vom Benutzer repariert werden können.
Verwenden Sie niemals das Gerät, um Kleidung zu trocknen und lassen Sie es nicht ohne Aufsicht, wenn es in Betrieb ist.
Stecken Sie nicht Gegenstände im Lufteinlass oder Luftauslass, das könnte Stromschlag, Brandgefahr oder Schäden für das Gerät verursachen.
Tauchen Sie das Netzkabel, den Stecker oder jegliche nicht entfernbaren Teile des Gerätes nicht ins Wasser oder andere Flüssigkeiten ein und lassen Sie die elektrischen Anschlüsse nicht in Berührung mit Wasser kommen. Stellen Sie sicher, dass Ihre Hände völlig trocken sind, bevor Sie die Steckdose berühren oder das Gerät einschalten.

Stellen Sie das Gerät nicht unter einen Stromanschluss.
Verwenden Sie das Produkt nicht in Toiletten oder ähnlichen Orten mit Wasser oder Feuchtigkeit.
Schalten Sie das Gerät aus und trennen Sie es von der Stromversorgung, solange es nicht verwandt ist und bevor Sie es transportieren. Ziehen Sie am Stecker, nicht am Kabel selbst.
Verwenden Sie niemals Verlängerungskabel, da sie überhitzen könnten und Feuer auslösen.
Das Gerät hat im Inneren heiße oder funkelnde Teile. Nicht in Bereichen verwenden, in denen Substanzen wie Benzin, Farbe oder andere entzündliche Flüssigkeiten verwendet oder gelagert werden.
Dieses Gerät ist nicht für die Verwendung in Badezimmern, Waschmaschinenbereichen und anderen feuchten Räume vorgesehen. Stellen Sie das Produkt nicht an Orten auf, an denen die Gefahr besteht, dass es in Badewannen fällt und vermeiden Sie den Kontakt des Geräts mit Wasser.
Die Fernbedienung enthält einen Lithium-Ionen-Akku, halten Sie ihn von Kindern fern. Falls sie verschluckt wird, wenden Sie sich sofort an einen Arzt.
Um den Batterieauslauf zu verhindern: Entfernen Sie die Batterie aus der Fernbedienung, wenn diese für eine bestimmte Zeit nicht benutzt wird.
Das Gerät darf von Kindern unter 8 Jahren nicht benutzt werden. Dieses Gerät kann von Kindern ab 8 Jahren benutzt werden, wenn sie beaufsichtigt werden.
Dieses Produkt kann von Kindern ab 8 Jahren und Personen mit eingeschränkten körperlichen, sensorischen oder geistigen Fähigkeiten oder mit mangelnder Erfahrung und Kenntnissen verwendet werden, wenn sie in der sicheren Anwendung des Geräts beaufsichtigt oder unterwiesen werden und die damit verbundenen Risiken verstehen.

Beaufsichtigen Sie kleine Kinder, um sicher zu stellen, dass sie nicht mit dem Gerät spielen. Eine besondere genaue und konsequente Beaufsichtigung ist geboten, wenn das Gerät in der Nähe von Kindern verwendet wird.

Anleitungen der Batterien
Bewahren Sie Batterien außerhalb der Reichweite von Kindern und Tieren auf, da sie beim Verschlucken schädlich sein können. In diesem Fall wenden Sie sich sofort an einen Arzt.
Im Fall von Leckage der Batterieflüssigkeit muss man vermeiden, dass sie in Berührung mit der Haut, den Augen und den Schleimhäuten kommt.
Spülen Sie sie im Fall von Berührung mit der Batterieflüssigkeit umgehend die beeinträchtigten Körperteile mit reichlichem Wasser und kontaktieren Sie so schnell wie mögleich mit einem Arzt.
Vergewissern Sie sich, dass die Kontakte im Gerät sauber sind, bevor Sie sie hineinstecken. Reinigen Sie sie gegebenenfalls.
Verwenden Sie nur den in den technischen Spezifikationen angegebenen Batterietyp.
Wechseln Sie immer alle Batterien auf einmal aus. Verwenden Sie keine Batterien unterschiedlicher Typen oder Kapazitäten.
Passen Sie beim Ersetzen die Polarität der Batterien auf.
Entfernen Sie die Batterien aus dem Gerät, wenn sie entladen sind oder wenn das Produkt für mehrere Zeit nicht benutzt wird.
Die Batterie muss niemals aufgeladet, geschält, ins Feuer geworfen oder Kurzschluss gemacht werden.

ISTRUZIONI DI SICUREZZA

Leggere attentamente le seguenti istruzioni prima di usare il prodotto. Conservare questo manuale per riferimenti futuri o nuovi utenti.

Verificare che la tensione di rete coincida con quella specificata nell'etichetta di classificazione del prodotto e che la presa elettrica sia di terra.
Non coprire le aperture di entrata e uscita d'aria durante il funzionamento dell'apparato. Mantenere uno distanza minima di 0,5 cm per ogni lato di fronte e dietro il dispositivo e altri oggetti o pareti.
Non inserire ed evitare l'ingresso di oggetti negli orifizi di ventilazione al fine di evitare scariche elettriche, incendi o danni al prodotto.
Non utilizzare il dispositivo in ambienti sporchi.
Non collocare il dispositivo vicino a fonti di calore, sostanze infiammabili, superfici bagnate dove possa cadere o essere gettato in acqua, nè permettere che entri a contatto con acqua o altri liquidi.
La superficie del prodotto può raggiungere temperature molto alte durante il funzionamento. Utilizzare il manico del prodotto per muoverlo.
Non toccare l'apparato caduto in acqua, scollegarlo immediatamente.
Ispezionare regolarmente il cavo di alimentazione in cerca di danni visibili. Se il cavo dovesse presentare danni, dovrà essere riparato dal Servizio di Assistenza Tecnica ufficiale di Cecotec per evitare qualsiasi tipo di pericolo.
Questo prodotto è stato progettato esclusivamente per uso domestico. Non utilizzare a fini industriali o commerciali.

Non permettere che il cavo tocchi superfici calde.
Non cercare di riparare, smontare o modificare il dispositivo. L'unità non contiene alcuna parte riparabile dall'utente.
Non utilizzare il dispositivo per asciugare indumenti o lasciare incustodito il prodotto mentre è in funzionamento.
Non introdurre né permettere che entrino oggetti dall'uscita o entrata dell'aria, potrebbe provocare scarica elettrica, incendio o danneggiare il dispositivo.
Non sommergere nè il cavo, la spina o qualsiasi altra parte del prodotto in acqua o all'interno di qualsiasi altro liquido, nè esporre le componenti elettriche all'acqua. Verificare di avere le mani completamente asciutte prima di toccare la presa o accendere il prodotto.
Non collocare immediatamente il dispositivo sotto la presa della corrente.
Non utilizzare il dispositivo in bagni, lavandini o luoghi simili esposti ad acqua e umidità.
Spegnere e scollegare il dispositivo dalla presa della corrente quando non in uso e prima di spostarlo. Tirare la presa per scollegarlo, non il cavo.
Evito l'uso di prolunghe che potrebbero surriscaldarsi e provocare eventuale rischio di incendio.
Il dispositivo ha parti calde o con scintille al suo interno. Non utilizzare in zone in cui si utilizzino o conservino sostanze come benzina, vernici o altri liquidi infiammabili.
Questo dispositivo non è stato ideato per uso in bagni, zone in presenza di lavatrici e altri spazi umidi. Non collocare il prodotto in luoghi in cui possa cadere in vasche da bagno. Evitare l'esposizione all'acqua.
Il telecomando a distanza contiene una batteria in Ion Litio, mantenere fuori dalla portata dei bambini. In caso di ingestione, contattare immediatamente un medico.

Per evitare possibili fughe della batteria rimuovere la batteria del telecomando a distanza se non vada durante un periodo di tempo.
L'apparato non deve essere usato da bambini da 0 a 8 anni. Questo elettrodomestico può essere usato da bambini a partire dagli 8 anni sotto la sorveglianza continua di un adulto.
Questo prodotto può essere usato da bambini a partire dagli 8 anni e persone con capacità fisiche, sensoriali o mentali limitate, o con mancanza di esperienza e conoscenza solo sotto sorveglianza o avendo ricevuto istruzioni riguardanti l'uso dell'apparato in una forma sicura e comprendono i rischi che lo stesso implica.
Supervisionare i bambini per assicurarsi che non giochino con il prodotto. È necessario sorvegliare rigidamente nel caso in cui il prodotto venga utilizzato da o vicino a bambini.

Istruzioni delle pile.
Mantenere le pile fuori dalla portata dei bambini e degli animali, potrebbero rivelarsi dannose se ingerite. In caso di ingerire, recarsi immediatamente al medico.
In caso di fuoriuscita di liquido dalle pile, evitare il contatto con la pelle, gli occhi e le mucose.
In caso di contatto con l'acido, lavare immediatamente e con acqua abbondante le zone interessate e contattare un medico il prima possibile.
Verificare che i contatti delle pile dentro il dispositivo siano puliti prima di inserirli. Pulire qualora necessario.
Utilizzare unicamente il tipo di pile indicato nelle specifiche tecniche.
Cambiare sempre tutte le pile allo stesso tempo. Non utilizzare pile di differente tipo o capacità.
Controllare la polarità quando si sostituiscono le pile (+/-).
Ritirare le pile dal dispositivo quando sono scariche o quando il prodotto non viene usato per un tempo.
Le pile non devono essere ricaricate, aperte, gettate nel fuoco né cortocircuitare.

INSTRUÇÕES DE SEGURANÇA

Leia as seguintes instruções atentamente antes de usar o produto. Guarde este manual para referências futuras ou novos usuários.

Certifique-se de que a tensão de rede coincide com a tensão especificada na etiqueta de classificação do produto e de que a tomada tenha ligação à terra.
Não cubra a entrada nem a saída de ar durante o funcionamento do aparelho. Mantenha uma distância mínima de 0,5 m de cada lado, à frente e atrás entre o dispositivo e outros objetos ou paredes.
Não insira ou permita a entrada de objetos através dos orifícios de ventilação, pois isso pode causar descargas elétricas, incêndio ou danos no produto.
Não utilize o dispositivo em ambientes sujos.
Não utilize o produto perto de fontes de calor, substâncias inflamáveis, superfícies molhadas onde possa cair no chão ou água, nem permita que entre em contacto com água ou outros líquidos.
A superfície do produto pode alcançar temperaturas muito altas. Utilize a asa do produto para o mover.
Não tente tocar um aparelho elétrico que tenha caído na água, desconecte-o imediatamente.

Inspecione o cabo de alimentação regularmente em busca de danos visíveis. Se o cabo apresentar danos, deve ser reparado pelo Serviço de Assistência Técnica Oficial da Cecotec para evitar qualquer tipo de perigo.
Este produto está desenhado exclusivamente para uso doméstico. Não utilize o produto para fins comerciais ou industriais.
Não permita que o cabo entre em contacto com superfícies quentes.
Não tente reparar, desmontar ou modificar o dispositivo. A unidade não contém peças reparáveis pelo utilizador.
Não utilize o dispositivo para secar roupa e não o deixe sem supervisão enquanto estiver em funcionamento.
Não insira ou permita a entrada de objetos através das entradas ou saídas de ar, dado que isto pode resultar num risco de choque elétrico, incêndio ou danos no dispositivo.
Não submerja o cabo, a ficha ou qualquer outra parte elétrica do produto na água ou qualquer outro líquido nem exponha as conexões elétricas à água. Certifique-se de que tem as mãos completamente secas antes de tocar na tomada ou ligar o produto.
Não coloque o dispositivo imediatamente debaixo de uma tomada elétrica.
Não utilize o aparelho em casas de banho, lavandarias ou locais semelhantes expostos a água e humidade.
Desligue e desconecte o produto da tomada de corrente quando não estiver a ser usado antes de montar ou desmontar e antes de movê-lo a um lugar novo. Puxe pela ficha para desconectar, não puxe pelo cabo.
Evite o uso de cabos extensores, pois podem aquecer excessivamente e causar um risco de incêndio.
O dispositivo tem partes quentes ou faíscas no seu interior. Não utilize em áreas onde substâncias tais como gasolina, tinta ou outros líquidos inflamáveis são utilizados ou armazenados.
Este dispositivo não foi concebido para utilização em casas de banho, áreas de máquinas de lavar roupa e outros espaços húmidos. Não coloque o dispositivo em sítios onde corre o risco de cair nas banheiras e evite a exposição à água.
O comando a distância contém uma bateria de iões de lítio, mantenha-a afastada das crianças. Se ingerida, contactar um médico.
Para evitar fugas de bateria: retire a bateria do comando a distância se esta não for utilizada durante um período de tempo.
O aparelho não deve ser usado por crianças de 0 a 8 anos. Este aparelho pode ser usado por crianças de 8 anos se estiveram continuamente sob supervisão.
Este produto pode ser usado por crianças a partir de 8 anos e pessoas com capacidades físicas, sensoriais ou mentais reduzidas, ou com falta de experiência e conhecimento se estão supervisionados ou tenham recebido instruções concernentes ao uso do aparelho de uma forma segura e entendem os riscos que este implica.
Supervisione as crianças de que não brinquem com o produto. É necessário dar supervisão estrita se o produto estiver a ser usado perto ou por crianças.

Instruções das pilhas.
Mantenha as pilhas e/ou bateria fora do alcance das crianças e animais, poderão ser perigosas se forem ingeridas. Em caso de ingestão, consulte imediatamente um médico.
Em caso de fuga de líquido das pilhas, evite o seu contacto com

a pele, os olhos e nariz.
Em caso de contacto com o ácido, lave imediatamente e com água abundante as zonas afetadas e entre em contacto com um médico o mais rápido possível.
Certifique-se de que os contactos das pilhas dentro do dispositivo estão limpos antes de as inserir. Limpe-os se for necessário.
Utilize unicamente o tipo de pilhas indicado nas especificações técnicas.
Mude sempre todas as pilhas de uma vez. Não utilize pilhas de diferente tipo ou capacidade.
Tenha em conta a polaridade das pilhas antes de as usar (+/-).
Retire as pilhas do dispositivo quando estiverem descarregadas ou quando não for usado por longos períodos de tempo.
As pilhas não devem ser recarregadas, descascadas, expostas ao fogo nem à corrente elétrica.

INSTRUKCJE BEZPIECZEŃSTWA

Przed uruchomieniem urządzenia przeczytaj uważnie poniższą instrukcję. Zachowaj tę instrukcję na potrzeby późniejszych konsultacji i dla nowych użytkowników.

Upewnij się, że napięcie sieciowe odpowiada napięciu podanemu na tabliczce znamionowej produktu i że wtyczka jest uziemiona.
Nie zakrywaj wlotu ani wylotu powietrza podczas pracy urządzenia. Zachowaj minimalną odległość 0,5 mz każdej strony, z przodu iz tyłu, między urządzeniem a innymi przedmiotami lub ścianami.
Nie wkładaj ani nie dopuszczaj do przedostania się przedmiotów przez otwory wentylacyjne, może to spowodować porażenie prądem, pożar lub uszkodzenie produktu.
Nie używaj urządzenia w brudnym otoczeniu.
Nie stawiaj urządzenia w pobliżu źródeł ciepła, substancji łatwopalnych ani mokrych powierzchni, gdzie mogłoby wpaść lub zostać wrzucone do wody. Nie pozwól, aby urządzenie weszło w kontakt z wodą.
Powierzchnia produktu w czasie jego funkcjonowania może nagrzewać się do wysokich temperatur. Użyj uchwytu produktu, aby go przenieść.
Nie należy dotykać urządzenia, które wpadło do wody, należy natychmiast odłączyć je od zasilania.
Zainstaluj urządzenie na podłodze, na poziomej powierzchni, i upewnij się, że wloty i wyloty powietrza są odpowiednio umiejscowione. Jeśli kabel jest uszkodzony, musi zostać naprawiony przez oficjalny serwis pomocy technicznej Cecotec, aby uniknąć niebezpieczeństwa.
Ten produkt został stworzony użytku w domu Nie używaj go w celach przemysłowych ani komercyjnych.
Nie pozwól, aby kabel wszedł w kontakt z gorącą powierzchnią.
Nie próbuj naprawiać, rozmontowywać ani modyfikować urządzenia. Urządzenie nie zawiera żadnych części, które mogą być naprawiane przez użytkownika.
Nie należy używać urządzenia do suszenia ubrań ani pozostawiać go bez nadzoru podczas pracy.
Nie wkładaj ani nie dopuszczaj do przedostania się przedmiotów przez wlot lub wylot powietrza, może to spowodować ryzyko porażenia prądem, pożaru lub uszkodzenia urządzenia.
Nie zanurzaj przewodu, wtyczki ani żadnej innej części produktu w wodzie lub innej cieczy ani nie zostawiaj przewodów elektrycznych na działanie wody. Przed podłączeniem urządzenia do gniazdka lub jego uruchomieniem upewnij się, że masz suche ręce.

Nie stawiaj urządzenia bezpośrednio pod gniazdem zasilania.
Nie używaj urządzenia w łazienkach, pralniach lub podobnych miejscach narażonych na działanie wody i wilgoci.
Wyłącz urządzenie i odłącz je od zasilania, gdy nie jest używane, a przed przeniesieniem go w nowe miejsce. Pociągnij za wtyczkę, aby odłączyć, nie ciągnij za kabel.
Unikaj używania przedłużaczy, ponieważ mogą się przegrzać i spowodować zagrożenie pożarem.
W urządzeniu znajdują się gorące lub błyszczące części. Nie stosować w obszarach, w których stosowane są lub przechowywane są substancje takie jak benzyna, farba lub inne łatwopalne ciecze.
To urządzenie nie jest przeznaczone do użytku w łazienkach, pralniach i innych mokrych miejscach. Nie umieszczaj urządzenia w miejscach, w których istnieje ryzyko wpadnięcia do wanny i unikaj wystawiania go na działanie wody.
Pilot zdalnego sterowania zawiera baterię litowo-jonową, dlatego należy go przechowywać poza zasięgiem dzieci. W razie połknięcia skontaktuj się z lekarzem.
Aby zapobiec wyciekom baterii: Wyjmij baterię z pilota, jeśli nie będzie używany przez pewien czas.
Z urządzenia nie mogą korzystać dzieci w wieku od 0 do 8 lat. Urządzenie może być używane przez dzieci w wieku powyżej 8 lat, jeśli znajdują się one pod stałą opieką.
Z urządzenia mogą korzystać dzieci powyżej 8 roku życia, osoby z niepełnosprawnością ruchową lub umysłową, oraz osoby bez doświadczenia z podobnym sprzętem w obecności osoby odpowiedzialnej i świadomej zagrożeń wynikających z nieprawidłowego użycia urządzenia, lub jeśli uprzednio zostały dokładnie poinstruowane w zakresie jego obsługi.
Zwróć uwagę czy dzieci nie używają urządzenia do zabawy. Zachowaj szczególną czujność, gdy z urządzenia korzystają dzieci lub gdy jest używane w ich pobliżu.

Instrukcje odnośnie baterii
Trzymaj baterie poza zasięgiem dzieci i zwierząt, mogą być szkodliwe w przypadku połknięcia. W razie połknięcia natychmiast udaj się do lekarza.
W przypadku wycieku baterii unikać kontaktu ze skórą, oczami i błonami śluzowymi.
W przypadku kontaktu z kwasem natychmiast umyć dotknięte obszary dużą ilością wody i jak najszybciej skontaktować się z lekarzem.
Przed włożeniem upewnij się, że styki baterii wewnątrz urządzenia są czyste. Wyczyść je, jeśli to konieczne.
Używaj tylko akumulatorów wskazanych w danych technicznych.
Zawsze wymieniaj wszystkie baterie na raz. Nie używaj baterii różnych typów lub pojemności.
Zwróć uwagę na polaryzację podczas wymiany baterii (+/-).
Wyjmij baterie z urządzenia, gdy są rozładowane lub gdy produkt nie będzie używany przez jakiś czas.
Baterii nie należy ładować, rozbierać, wrzucać do ognia ani zwierać.

BEZPEČNOSTNÍ POKYNY

Před použitím přístroje si pozorně přečtěte následující bezpečnostní pokyny. Uchovejte tento manuál pro pozdější použití nebo pro nové uživatele.

Ujistěte se, že elektrická síť má stejné napětí jako je uvedené na

etiketě produktu a že zásuvka je uzemněná.
Nepřikrývejte vstup ani výstup vzduchu během fungování přístroje. Udržujte minimální vzdálenost 0,5 m na každé straně, přední a zadní, mezi zařízením a jinými předměty nebo stěnami. Nevkládejte ani nedovolte proniknout předměty ventilačními otvory, mohlo by dojít k úrazu elektrickým proudem, požáru nebo poškození produktu.
Nepoužívejte zařízení ve špinavém prostředí.
Nepoužívejte přístroj v blízkosti zdrojů tepla, hořlavých látek, mokrých povrchů, odkud by mohl spadnout nebo spadnout do vody, a nedovolte, aby přišel do kontaktu s vodou nebo jinými tekutinami.
Povrch přístroje může během fungování dosáhnout velmi vysokých teplot. Produkt uchopte pomocí úchytky.
Nepokoušejte se dotknout spotřebiče, který spadl do vody, okamžitě jej odpojte ze sítě.
Pravidelně kontrolujte přívodový kabel, abyste zjistili viditelná poškození. Pokud je kabel poškozen, musí být opraven u oficiálního technického servisu Cecotec, aby se tak předešlo jakýmkoli nebezpečím.
Tento produkt je je vhodný výlučně pro domácí využití. Nepoužívejte ho pro komerční nebo průmyslové účely.
Nedovolte, aby se kabel dotýkal horkých povrchů.
Nepokoušejte se zařízení opravit, rozebrat nebo upravit. Přístroj neobsahuje žádné součásti opravitelné uživatelem.
Nepoužívejte zařízení k sušení oděvů a nenechávejte je bez dozoru, když je v provozu.
Nevkládejte ani nedovolte proniknout předměty skrz vstup nebo výstup vzduchu, mohlo by dojít k úrazu elektrickým proudem, požáru nebo poškození zařízení.
Nedávejte kabel, zásuvku nebo jinou část přístroje do vody ani jiné tekutiny. Nevystavujte elektrické spoje vodě. Ujistěte se, že máte naprosto suché ruce, než se dotknete zásuvky nebo zapnete přístroj.
Nepokládejte zařízení bezprostředně pod síťovou zásuvku.
Nepoužívejte zařízení v koupelnách, prádelnách nebo podobných místech vystavených vodě a vlhkosti.
Vypněte zařízení a odpojte jej, kdykoli se nepoužívá a před přemístěním na nové místo. Pro odpojení zatáhněte za zástrčku, ne za kabel.
Vyhněte se použití prodlužovacích přístrojů, mohly by se přehřát a způsobit riziko požáru.
Zařízení má uvnitř horké nebo šumivé části. Nepoužívejte v místech, kde se používají nebo skladují látky jako benzín, barvy nebo jiné hořlavé kapaliny.
Toto zařízení není určeno k použití v koupelnách, prádelnách a jiných vlhkých místnostech. Neumisťujte zařízení na místa, kde by mohlo dojít k pádu do vany a nevystavujte jej vodě.
Dálkový ovladač obsahuje ion-lithiovou baterii, uchovávejte ji mimo dosah dětí. Při požití kontaktujte lékaře.
Chcete-li zabránit vytečení baterie: Pokud nebudete baterii delší dobu používat, vyjměte ji z dálkového ovladače.
Přístroj by neměl být používán dětmi do 8mi let. Tento přístroj může být používán dětmi od 8mi let, pokud jsou pod neustálým dozorem.
Tento produkt může být používán dětmi nad 8 let a osobami s fyzickým, senzorickým anebo mentálním postižením, nebo osobami, kterým chybí zkušenost a znalost, pokud jsou pod dozorem anebo jim byly poskytnuty informace o používání aparátu a mohou jej používat bezpečně a rozumí nebezpečím, které z tohoto používání vyplývají.
Dohlížejte na děti, abyste se ujistili, že si s přístrojem nehrají. Je naprosto nezbytné na přístroj dohlížet, pokud je používán v blízkosti dětí nebo přímo dětmi.

Instrukce ohledně baterií
Uchovejte baterie z dosahu dětí a zvířat. Při jejich spolknutí by se mohly zranit. V případě spolknutí okamžitě vyhledejte lékaře.
V případě úniku tekutiny z baterie se vyhněte kontaktu s kůží, očima a sliznicemi.
V případě kontaktu s kyselinou okamžitě omyjte zasažené místo velkým množstvím vody a okamžitě vyhledejte lékaře.
Ujistěte se, že kontakty, se kterými přijdou baterie do styku uvnitř přístroje, jsou čisté, než je vložíte. Vyčistěte je, pokud je to nutné.
Použijte pouze ten typ baterií, které jsou uvedeny v technických specifikacích.
Vždy vyměňte všechny baterie. Nepoužívejte baterie různých typů nebo kapacit.
Dívejte pozor na polaritu baterií, když budete baterie vyměňovat (+/-).
Vyjměte baterie z přístroje, když jsou vybité, nebo když přístroj nebudete používat dlouhou dobu.
Baterie by neměly být vybité, vyhozené, vhozené do ohně nebo zkratované.

1. PIEZAS Y COMPONENTES

Fig. 1.
Parte frontal
1. Carcasa
2. Salida
3. Pantalla
4. Base
5. Pulsador de seguridad

Parte trasera
6. Filtro
7. Interruptor de alimentación

2. ANTES DE USAR

Saque el producto de la caja y retire todo el material de embalaje.
Inspeccione el aparato por si hubiera cualquier daño visible. En caso de que lo hubiera, póngase en contacto lo antes posible con el Servicio de Asistencia Técnica de Cecotec para recomendaciones o reparación del producto.
Coloque el aparato en una superficie plana y estable.
Gire el selector de niveles de potencia a “0” y conecte el cable del producto a una toma de corriente con conexión a tierra.

Aviso: es posible que se produzca un leve olor durante los primeros minutos de uso o durante el funcionamiento después de un periodo de almacenamiento. Esto es normal y desaparecerá en un breve tiempo.

3. FUNCIONAMIENTO

El producto se puede controlar tanto desde el panel de control como desde mando a distancia.

Interruptor de alimentación
Utilice el interruptor situado en la parte trasera del dispositivo para encenderlo y apagarlo.

Panel de control
Fig. 2.
1. Oscilación
2. Modo/On/off
3. Temporizador

4. Temperatura

Botón de oscilación
Pulse el botón de oscilación para activar y desactivar este función. Al activarla, el indicador de oscilación se iluminará y el flujo de aire se moverá de izquierda a derecha.

Botón de modo/On/off
Pulse una vez para encender el dispositivo.
Pulse el botón de nuevo para seleccionar uno de los 3 modos de funcionamiento: Ventilador, Bajo, Alto.
La luz correspondiente se mantendrá fija.
Para apagar el dispositivo pulse el botón hasta seleccionar el modo ventilador, la luz correspondiente comenzará a parpadear y la pantalla mostrará una cuenta atrás de 30 segundos.
Cuando llegue a 0, el calefactor se apagará.

Botón del temporizador
Pulse el botón de temporizador de forma repetida para aumentar el tiempo de funcionamiento en intervalos de 1 hora. El temporizador se puede programar de 1 a 12 horas.
La pantalla mostrará el tiempo de funcionamiento restante durante unos segundos (parpadeando) y la luz del temporizador se iluminará.
Para cancelar el temporizador, pulse de forma repetido el botón del temporizador hasta que la pantalla muestre 00.

Botón de temperatura
Pulse le botón de temperatura de forma repetida para aumentar la temperatura de la habitación, de 15 hasta 40 ºC.
Una vez configurada la temperatura, los dígitos parpadearán durante 3 segundos y luego la pantalla mostrará la temperatura ambiente.
Una vez se alcance la temperatura seleccionada, el dispositivo cambiará automáticamente de un modo de funcionamiento a otro.

El dispositivo cuenta con un pulsador de seguridad en su base, que desconecta automáticamente el equipo si este se vuelca de forma accidental.

Mando a distancia
Fig. 3.
1. On/off
2. Modo
3. Aumentar temperatura
4. Temporizador

5. Disminuir temperatura
6. Oscilación

Cambiar las pilas
Fig. 4.
El mando a distancia funciona con una batería de Ion Litio (CR2025). Si el mando a distancia no responde, cambie la batería como se indica en las siguientes instrucciones:
Coloque el mando bocabajo y deslice la pestaña A hacia la derecha.
Saque la compartimento de la batería B.
Introduzca una batería del mismo tipo y asegúrese al hacerlo de que la parte positiva está en la parte superior.

Aplicación móvil
(disponible únicamente para el modelo 05371 ReadyWarm 8400 Bladeless Connected)
Para poder vincular su producto con nuestra aplicación debe seguir los siguientes pasos:
Descargue la aplicación EnergySilence de Google Play o App Store.
Si es la primera vez que utiliza la aplicación registre su cuenta, si no, inicie sesión.
Una vez dentro de la aplicación, pulse sobre el "+" situado en la parte superior derecha y pulse sobre "ReadyWarm Bladeless".
Encienda su dispositivo del botón de On/Off hasta que escuche un pitido y la luz LED que hay encima del botón empiece a parpadear rápidamente.
Introduzca la contraseña de su Wi-Fi y pulse en confirmar. Recuerde que la red Wi-Fi debe ser de 2.4 GHz.
Una vez hecho esto, el proceso de vinculación comenzará automáticamente.
En el caso de que falle la vinculación automática, pulse de nuevo el botón "On/Off" hasta que escuche un pitido y la luz LED parpadee lentamente.
Luego, introduzca de nuevo la contraseña de la red Wi-Fi y confírmela.
Siga los pasos indicados en la aplicación para finalizar la vinculación manual.

4. LIMPIEZA Y MANTENIMIENTO

Apague, desconecte y permita que el aparato se enfríe antes de limpiarlo.
No utilice esponjas, polvos o productos de limpieza abrasivos para limpiar el producto.
Utilice un paño suave y húmedo para limpiar la parte exterior del producto. Tenga precaución de no tocar las resistencias.
Una de las causas más comunes del sobrecalentamiento es la acumulación de polvo o pelusas en el aparato. Asegúrese de limpiar estas acumulaciones periódicamente, aspirando las rejillas de ventilación.
Si el calefactor no se va a utilizar durante un periodo largo de tiempo, guárdelo en un lugar seco y seguro donde esté protegido del polvo.

Para extraer el filtro, presione ambas pestañas traseras y retire la placa protectora, sacuda el filtro y límpielo con un trapo. No lave el filtro.

5. RESOLUCIÓN DE PROBLEMAS

Problema	Posible causa	Solución
No hay suministro eléctrico	El cable de alimentación no está conectado correctamente. No hay corriente en la toma. El interruptor de encendido de la parte trasera de la unidad está en la posición de apagado.	Conecte el cable de alimentación. Asegúrese de que la toma de corriente funciona correctamente. Asegúrese de que el interruptor de encendido de la parte trasera de la unidad está en la posición de encendido.
La unidad produce un olor inusual.	La unidad es nueva. Al utilizar el dispositivo por primera vez, es posible que el ventilador del motor produzca un poco de olor. Esto desaparecerá durante la primera semana de uso.	No se requiere ninguna acción.
Vibraciones fuertes y ruido	La unidad no está colocada sobre una superficie plana. Es posible que la unidad esté dañada.	Colóquela sobre una superficie plana. Coloque algún elemento antivibraciones debajo. Si el calefactor está dañado, deje de utilizarlo y contacte con el Servicio de Asistencia Técnica de Cecotec.

6. ESPECIFICACIONES TÉCNICAS

Modelo: ReadyWarm 8200 Bladeless
Referencia del producto: 05370
Potencia: 1500 W
220-240 V~/50-60 Hz

Modelo: ReadyWarm 8400 Bladeless Connected
Referencia del producto: 05371
Potencia: 1500 W
220-240 V~/50-60 Hz

7. RECICLAJE DE ELECTRODOMÉSTICOS

La directiva europea 2012/19/UE sobre Residuos de Aparatos Eléctricos y Electrónicos (RAEE) especifica que los electrodomésticos no deben ser reciclados con el resto de los desperdicios municipales. Dichos electrodomésticos han de ser desechados de forma separada, para optimizar la recuperación y reciclaje de materiales y, de esta manera, reducir el impacto que puedan tener en la salud humana y el medioambiente.
El símbolo del contenedor tachado le recuerda su obligación de desechar este producto de forma correcta. Si el producto en cuestión cuenta con una batería o pila para su autonomía eléctrica, esta deberá extraerse antes de ser desechado y ser tratada a parte como un residuo de diferente categoría.
Para obtener información detallada acerca de la forma más adecuada de desechar sus electrodomésticos y/o las correspondientes baterías, el consumidor deberá contactar con las autoridades locales.

8. GARANTÍA Y SAT

Este producto tiene una garantía de 2 años desde la fecha de compra, siempre y cuando se conserve y envíe la factura de compra, el producto esté en perfecto estado físico y se le dé un uso adecuado tal y como se indica en este manual de instrucciones.
La garantía no cubrirá:
Si el producto ha sido usado fuera de su capacidad o utilidad, maltratado, golpeado, expuesto a la humedad, sumergido en algún líquido o substancia corrosiva, así como cualquier otra falta atribuible al consumidor.
Si el producto ha sido desarmado, modificado o reparado por personas no autorizadas por el SAT oficial de Cecotec.
Si la incidencia ha sido originada por el desgaste normal de las piezas debido al uso.
El servicio de garantía cubre todos los defectos de fabricación durante 2 años en base a la legislación vigente, excepto piezas consumibles. En caso de mal uso por parte del usuario el servicio de garantía no se hará responsable de la reparación.

Si en alguna ocasión detecta una incidencia con el producto o tiene alguna consulta, póngase en contacto con el Servicio de Asistencia Técnica oficial de Cecotec a través del número de teléfono +34 96 321 07 28.

1. PARTS AND COMPONENTS

Fig. 1.
Front
1. Housing
2. Outlet
3. Display
4. Base
5. Safety push button

Back
6. Filter
7. Power switch

2. BEFORE USE

Take the product out of the box and remove any packaging materials.
Check for any visible damage, if any is observed, contact as soon as possible the Technical Support Service of Cecotec for advice or reparation.
Place the heater on a flat and stable surface.
Set the power-level switch at "0" and plug the product's cord into an earthed power supply.

Note: There may be a trace of odour during the first few minutes of initial use, or after a period of storage. This is normal and will quickly disappear.

3. OPERATION

The device may be operated from the control panel or the remote control.

Power switch
Turn the device on and off from the power switch located on the back part of the unit.

Control panel
Fig. 2.
1. Oscillation
2. Mode/On/off
3. Timer
4. Temperature

Oscillation button
Press the oscillation button to activate or deactivate the oscillation function. When it is activated, the oscillation light indicator will turn on and air flow will be moved from left to right.

Mode/On/off button
Press once to turn the device on.
Press the button again to select one of the 3 operating modes: Fan, Low and High.
The corresponding light will turn on steady.
To turn the device off, press the button to set Fan mode, the corresponding light will start flashing and the display will show a 30-second countdown.
When these 30 seconds are over, the heater will turn off.

Timer button
Press the timer button repeatedly to increase the operating time by 1-hour intervals. The timer can be set from 1 to 12 hours.
The display will show the remaining operating time during a few seconds (blinking) and the timer indicator will light up.
To cancel the timer, press the timer button repeatedly until 00 is displayed.

Temperature button
Press the temperature button repeatedly to increase the room temperature, from 15 to 0 ºC.
Once the temperature is set, the digits will flash for 3 seconds and then the display will show the current room temperature.
Once the desired temperature is reached, the device will automatically switch mode.

The device features a safety push button on its vase, which turn the device automatically off if tilted by accident.

Remote control
Fig. 3.
1. On/off
2. Mode
3. Temperature increase
4. Timer
5. Temperature decrease
6. Oscillation

Replacing the batteries
Fig. 4.
The remote control is powered by a Lithium Button Cell Battery (CR2025). Should the remote become unresponsive, replace the battery following the instructions below:

Turn over the remote and press tab A to the right.
Slide out the battery tray B.
Replace the battery with the same type, ensuring the positive side is facing upwards.

Mobile App
(Available only for 05371 ReadyWarm 8400 Bladeless Connected)
In order to link your product to our App, please follow the below steps:
Download the EnergySilence App from Google Play or App Store.
If this is your first time using the App, you'll need to create an account, otherwise sign in.
Once you have entered the App, click on the "+" in the upper right corner and tap “ReadyWarm Bladeless”.
Hold down the On/off button until it beeps and the LED light above the button blinks quickly.
Enter your Wi-Fi’s password and press "confirm". Remember that the Wi-Fi network must be 2.4 GHz.
Once these steps are done, the linking process will start automatically.
If the automatic linking process fails, press the On/Off button again until it beeps and the LED light slowly blinks.
Then , enter the Wi-Fi password again and confirm.
Follow the steps indicated on the App to complete the manual linking process.

4. CLEANING AND MAINTENANCE

Always turn off, unplug and allow the appliance to cool down before cleaning.
Do not use abrasive scouring pads, powders or cleaners to clean the product.
Use a soft, dampened and clean cloth to clean the product’s outer housing. Be careful not to touch the heating elements.
A common cause of overheating is deposits of dust or fluff in the appliance. Ensure these deposits are cleared regularly by vacuum-cleaning air vents and grilles.
If the heater is not going to be operated for a long period of time, store it in a dry and safe place where it is protected from dust.

5. TROUBLESHOOTING

Problem	Possible cause	Solution
No power	Power cord is not plugged in. There is no power from socket. The power switch on the rear of the unit is turned off.	Connect the power cord. Check socket operates properly. Ensure the power switch on the rear of the unit is in the On position.
Odour emission from unit	New unit. When the unit is used for the first time the fan motor may produce and odour which will dissipate within a week of use.	No action required.
Strong vibrations and noise	Unit is not placed on a flat surface. Unit may be damaged.	Place on a flat surface. Place an anti-vibration mat underneath. If the heater is damaged discontinue use and contact the Technical Support Service of Cecotec.

6. TECHNICAL SPECIFICATIONS

Model: ReadyWarm 8200 Bladeless
Product reference: 05370
Power: 1500 W
220-240 V~/50-60 Hz

Model: ReadyWarm 8400 Bladeless Connected
Product reference: 05371
Power: 1500 W
220-240 V~/50-60 Hz

7. DISPOSAL OF OLD ELECTRICAL APPLIANCES

The European directive 2012/19/EU on Waste Electrical and Electronic

Equipment (WEEE), specifies that old household electrical appliances must not be disposed of with the normal unsorted municipal waste. Old appliances must be collected separately, in order to optimize the recovery and recycling of the materials they contain and reduce the impact on human health and the environment.
The crossed out "wheeled bin" symbol on the product reminds you of your obligation to dispose of the appliance correctly. If the product has a built-in battery or uses batteries, they should be removed from the appliance and disposed of appropriately.
Consumers must contact their local authorities or retailer for information concerning the correct disposal of old appliances and/or their batteries.

8. TECHNICAL SUPPORT SERVICE AND WARRANTY

This product is under warranty for 2 years from the date of purchase, as long as the proof of purchase is submitted, the product is in perfect physical condition, and it has been given proper use, as explained in this instruction manual.
The warranty will not cover the following situations:
The product has been used for purposes other than those intended for it, misused, beaten, exposed to moisture, immersed in liquid or corrosive substances, as well as any other fault attributable to the customer.
The product has been disassembled, modified, or repaired by persons, not authorised by the official Technical Support Service of Cecotec.
Faults deriving from the normal wear and tear of its parts, due to use.
The warranty service covers every manufacturing defects of your appliance for 2 years, based on current legislation, except consumable parts. In the event of misuse, the warranty will not apply.

If at any moment you detect any problem with your product or have any doubt, do not hesitate to contact Cecotec Technical Support Service at +34 963 210 728.

1. PIÈCES ET COMPOSANTS

Img. 1.
Partie frontale
1. Coque
2. Sortie
3. Écran
4. Base
5. Bouton de sécurité

Partie arrière
6. Filtre
7. Bouton de connexion

2. AVANT UTILISATION

Sortez l'appareil de sa boîte et retirez tout le matériel qui compose l'emballage.
Inspectez l'appareil pour vérifier qu'il n'y ait aucun dommage visible. Si vous détectez un dommage, veuillez contacter le Service Après-Vente Officiel de Cecotec le plus rapidement possible pour recommandations ou réparation du produit.
Placez l'appareil sur une surface plate et stable.
Tournez le sélecteur de niveaux de puissance jusqu'au « 0 » et branchez le câble à une prise de courant avec connexion à terre.

Avertissement : une odeur bizarre pourrait apparaître pendant les premières minutes d'utilisation ou pendant le fonctionnement après une longue période de stockage. Cela est normal. L'odeur disparaitra après quelques minutes.

3. FONCTIONNEMENT

Le produit peut être contrôlé depuis le panneau de contrôle ou depuis la télécommande à distance.

Bouton de connexion
Utilisez l'interrupteur de la partie arrière du produit pour l'allumer ou l'éteindre.

Panneau de contrôle
Img. 2.
1. Oscillation

2. Mode/On/Off
3. Minuterie
4. Température

Bouton d'oscillation
Appuyez sur le bouton d'oscillation pour activer et désactiver cette fonction. Lorsque cette fonction s'active, le témoin d'oscillation s'allumera et le flux d'air bougera de gauche à droite.

Bouton Mode/On/Off
Appuyez une fois pour allumer l'appareil.
Appuyez à nouveau sur ce bouton pour sélectionner un des 3 modes de fonctionnement : Ventilateur, Faible, Élevé.
La lumière correspondante restera allumée.
Pour éteindre l'appareil, appuyez sur le bouton jusqu'à ce que le mode ventilateur soit sélectionné, le témoin correspondant clignotera et l'écran affichera un compte à rebours de 30 secondes.
Lorsqu'il atteint 0, le chauffage s'éteint.

Bouton de la minuterie
Appuyez sur le bouton de la minuterie à plusieurs reprises pour augmenter le temps de fonctionnement par intervalles d'1 heure. La minuterie peut être programmée d'1 à 12 heures.
L'écran affichera le temps de fonctionnement restant pendant quelques secondes (en clignotant) et le témoin de la minuterie s'allumera.
Pour annuler la minuterie, appuyez à plusieurs reprises le bouton de la minuterie jusqu'à ce que l'écran affiche « 00 ».

Bouton de température
Appuyez sur le bouton de la température à plusieurs reprises pour augmenter la température de la pièce, de 15 ºC jusqu'à 40 ºC.
Une fois la température configurée, les chiffres clignoteront pendant 3 secondes, puis l'écran affichera la température ambiante.
Une fois que la température sélectionnée est atteinte, l'appareil passe automatiquement d'un mode de fonctionnement à l'autre.

L'appareil possède un bouton de sécurité sur la base qui se déconnecte automatiquement l'appareil au cas où il tomberait accidentellement.

Télécommande sans fil
Img. 3.
1. On/off
2. Mode

3. Augmenter la température
4. Minuterie
5. Diminuer la température
6. Oscillation

Remplacer les piles
Img. 4.
La télécommande sans fil possède des piles au lithium-ion (CR2025). Si la télécommande ne fonctionne pas, changez les piles comme indiqué ci-dessous :
Tournez la télécommande à l'envers et faites glisser l'onglet A vers la droite.
Sortez le compartiment de la pile B.
Insérez une pile du même type et assurez-vous que le côté positif se trouve en haut.

APP pour Smartphone (seulement disponible pour le modèle 05371 ReadyWarm 8400 Bladeless Connected).
Pour connecter votre produit avec notre application, vous devez suivre les instructions suivantes :
Rendez-vous sur l'App Store ou sur Google Play pour télécharger l'application EnergySilence.
Si c'est la première fois que vous utilisez cette application, inscrivez-vous, sinon, connectez-vous avec vos données.
Une fois dans l'application, appuyez sur « + », situé au niveau de la partie supérieure droite et cliquez sur « ReadyWarm Bladeless ».
Allumez l'appareil en appuyant sur le bouton On/Off jusqu'à entendre un son. La lumière LED au-dessus du bouton clignotera rapidement.
Saisissez le mot de passe de votre Wi-Fi et appuyez sur « Confirmer ». Rappelez-vous que le réseau Wi-Fi doit être de 2.4 GHz.
Finalement, le processus de connexion démarrera automatiquement.
Si la connexion automatique échoue, appuyez à nouveau sur le bouton On/Off jusqu'à entendre un son et que la lumière LED clignote lentement.
Ensuite, saisissez encore une fois le mot de passe du réseau Wi-Fi puis appuyez sur confirmer.
Suivez les étapes indiquées par l'application pour terminer de connecter l'appareil.

4. NETTOYAGE ET ENTRETIEN

Éteignez, débranchez et laissez refroidir l'appareil avant de le nettoyer.
N'utilisez pas d'éponges, de produits en poudre ou de produits nettoyants abrasifs pour nettoyer le produit.
Utilisez un chiffon propre, doux et humide pour nettoyer la partie extérieure de l'appareil.
Veuillez faire attention : ne touchez pas les résistances.
Une des raisons les plus communes des surchauffes est l'accumulation de poussières ou

peluches dans l'appareil. Assurez-vous de nettoyer ces accumulations périodiquement, en aspirant les grilles de ventilation.
Si le chauffage ne va pas être utilisé pendant une longue période, rangez-le dans un lieu sec et sécurisé, où il sera protégé de la poussière.
Afin d'extraire le filtre, appuyez sur les deux languettes arrières et retirez la grille de protection ; secouez le filtre et nettoyez-le avec un chiffon. Ne lavez pas le filtre.

5. RÉSOLUTION DE PROBLÈMES

Problème	Cause possible	Solution
Il n'y a pas de distribution électrique.	Le câble d'alimentation n'est pas correctement branché. Il n'a pas d'électricité dans la prise. L'interrupteur de connexion de la partie arrière de l'unité est dans la position de déconnexion.	Branchez le câble d'alimentation. Vérifiez que la prise de courant fonctionne correctement. Assurez-vous que l'interrupteur de connexion de la partie arrière de l'unité est dans la position « Allumé ».
Une odeur bizarre sort de l'unité.	L'appareil est nouveau. Lorsque vous utilisez l'appareil pour la première fois, le moteur pourrait émettre une odeur bizarre. Cela disparait lors de la première semaine d'utilisation.	Ne faites rien.
Fortes vibrations et bruit.	L'appareil n'est pas placé sur une surface plate. L'appareil pourrait être abîmé.	Placez-le sur une surface plate. Placez un objet anti-vibrations dessous. Si le chauffage est abîmé, ne l'utilisez plus et contactez le Service d'Assistance Technique de Cecotec.

6. SPÉCIFICATIONS TECHNIQUES

Modèle : ReadyWarm 8200 Bladeless
Référence : 05370
Puissance : 1500 W
220-240 V~/50-60 Hz
Modèle : ReadyWarm 8400 Bladeless Connected

Référence : 05371
Puissance : 1500 W
220-240 V~/50-60 Hz

7. RECYCLAGE DES ÉLECTROMÉNAGERS

La directive européenne 2012/19/UE relative aux Déchets d'Équipements Électriques et Électroniques (DEEE) spécifie que les électroménagers ne doivent pas être recyclés avec le reste des déchets municipaux. Ces électroménagers doivent être jetés séparément, afin d'optimiser la récupération et le recyclage des matériaux et, de cette manière, réduire l'impact qu'ils peuvent avoir sur la santé et sur l'environnement.
Le symbole de la poubelle rayée vous rappelle l'obligation de vous défaire de ce produit correctement. Si le produit en question possède une batterie ou une pile pour son autonomie électrique, celle-ci devra être retirée avant de jeter le produit et être traitée à part comme un résidu d'une catégorie différente.
Pour obtenir des informations détaillées sur la manière la plus adéquate de vous défaire de vos électroménagers et/ou des batteries correspondantes, vous devez contacter les autorités locales.

8. GARANTIE ET SAV

Ce produit possède une garantie de 2 ans à partir de la date d'achat, à condition de toujours présenter la facture d'achat, que le produit soit en parfait état, et ait été utilisé correctement comme indiqué dans ce manuel d'instructions.
La garantie ne couvre pas :
Un produit qui ait été utilisé en-dehors de ses capacités ou usages normaux, ayant subi des coups, ayant été abîmé, exposé à l'humidité, submergé dans un liquide ou une substance corrosive, ainsi que tous les incidents dont la faute serait imputable au consommateur.
Un produit qui ait été démonté, modifié ou réparé par des personnes non autorisées par le Service Après-Vente Officiel de Cecotec.
Lorsque le problème a été provoqué par l'usure normale des composants dû à l'utilisation.
Le service de garantie couvre tous les défauts de fabrication pendant 2 ans selon la législation en vigueur, à l'exception des pièces consommables. Dans le cas d'une mauvaise utilisation de la part de l'utilisateur, le service de garantie ne se fera pas responsable de la réparation.
Si vous détectez un incident ou un problème avec le produit, ou vous avez des doutes concernant le produit, veuillez contacter le Service Après-Vente Officiel de Cecotec au +34 9 63 21 07 28.

1. TEILE UND KOMPONENTEN

Abb. 1.
Vorderseite
1. Gehäuse
2. Auslass
3. Bildschirm
4. Standfuß
5. Sicherheitsschalter

Rückseite
6. Filter
7. Einschalter

2. VOR DEM GEBRAUCH

Entfernen Sie das Produkt aus dem Karton und entnehmen Sie alle Verpackungsmaterialien. Überprüfen Sie das Gerät auf sichtbaren Schäden. Falls das Gerät beschädigt ist, kontaktieren Sie den Kundendienst von Cecotec so bald wie möglich für Empfehlungen oder Reparierungen. Stellen Sie das Gerät auf eine flache, stabile Oberfläche.
Drehen Sie den Leistungsstufenregler auf 0 und stecken Sie das Kabel des Gerätes zu einem geerdeten Steckdose.

Warnung: Leichter Geruch kann in den ersten Minuten des Gebrauchs oder während des Betriebs nach einer gewissen Zeit der Lagerung auftreten. Dies ist normal und wird in kurzer Zeit verschwinden.

3. BEDIENUNG

Das Produkt kann durch das Bedienfeld oder durch die Fernbedienung kontrolliert werden.

Einschalter
Verwenden Sie den Schalter auf der Rückseite des Geräts, um es ein- und auszuschalten.

Bedienfled
Abb. 2.
1. Oszillation
2. Modus/On/off

3. Zeitschaltuhr
4. Temperatur

Oszillation-Taste
Drücken Sie die Oszillation-Taste, um diese Funktion ein- und auszuschalten. Wenn Sie diese Aktivieren, leuchtet die Oszillationanzeige auf und der Luftstrom bewegt sich von links nach rechts.

Modus/On/off-Taste
Drücken Sie einmal, um das Gerät einzuschalten.
Drücken Sie die Taste noch einmal, um eine von die 3 Betriebsmodi auszuwählen: Ventilator, niedrig, hoch.
Das entsprechende Licht bleibt fest.
Um das Gerät auszuschalten, drücken Sie die Taste so lange, bis der Ventilator-Modus ausgewählt ist, das entsprechende Licht blinkt und auf dem Bildschirm ein 30-Sekunden-Countdown angezeigt wird.
Wenn es 0 erreicht, schaltet sich das Heizgerät aus.

Zeitschaltuhr Taste
Drücken Sie den Timer-Knopf wiederholt, um die Betriebszeit zu erhöhen (1 Druck, 1 Stunde). Der Timer ist von 1 Minute bis zu 12 Stunden einstellbar.
Auf dem Bildschirm wird für einige Sekunden die verbleibende Betriebszeit angezeigt (blinkend) und das Timer-Licht leuchtet auf.
Um den Timer abzubrechen, drücken Sie die Timer-Taste so oft, bis auf dem Bildschirm 00 angezeigt wird.

Temperaturtaste
Drücken Sie wiederholt auf die Temperatur-Taste, um die Temperatur des Raumes von 15 auf 40°C zu erhöhen.
Sobald die Temperatur eingestellt ist, blinken die Ziffern 3 Sekunden lang, dann zeigt der Bildschirm die Raumtemperatur an.
Sobald die gewählte Temperatur erreicht ist, schaltet das Gerät automatisch von einer Betriebsart in eine andere um

Das Gerät verfügt über einen Sicherheitsschalter an seiner Basis, der das Gerät automatisch abschaltet, wenn es unversehentlich umkippt.

Fernbedienung
Abb. 3.
1. On/Off
2. Modus

3. Die Temperatur erhöhen
4. Zeitschaltuhr
5. Die Temperatur verringern
6. Oszillation

Batterie ersetzen
Abb. 4.
Die Fernbedienung funktioniert mit einer Lithium-Ionen-Batterie (CR2025). Wenn die Fernbedienung nicht reagiert, wechseln Sie die Batterie wie in den folgenden Anweisungen angegeben:
Drehen Sie die Fernbedienung andersherum und schieben Sie die Lasche A nach rechts.
Entfernen Sie das Batteriefach B.
Legen Sie eine Batterie desselben Typs ein und achten Sie darauf, dass die positive Seite (+) oben ist.

App
(nur verfügbar für 05371 ReadyWarm 8400 Bladeless Connected)
Um Ihr Produkt mit unserer APP zu verbinden, müssen Sie diese Schritte befolgen:
Laden Sie die EnergySilence App aus dem Google Play oder App Store herunter.
Wenn Sie die APP zum ersten Mal verwenden, registrieren Sie Ihrem Account, andernfalls melden Sie sich an.
Sobald Sie sich in der APP befinden, klicken Sie auf das "+" oben rechts und klicken Sie auf "ReadyWarm Bladeless".
Schalten Sie Ihr Gerät über die On/Off-Taste ein, bis Sie einen Piepton hören und die LED-Leuchte auf der Taste schnell zu blinken beginnt.
Geben Sie Ihr Wi-Fi-Passwort ein und klicken Sie auf Bestätigen. Denken Sie daran, dass das Wi-Fi-Netzwerk bei 2.4 GHz liegen muss.
Danach wird der Verbindungsprozess automatisch gestartet.
Wenn die automatische Verbindung fehlschlägt, drücken Sie die On/off-Taste erneut, bis Sie einen Piepton hören und die LED-Leuchte langsam blinkt.
Geben Sie dann das Password für das Wi-Fi-Netzwerk erneut ein und bestätigen Sie es.
Folgen Sie die angegebenen Schritte in der App, um die manuelle Verbindung zu beenden.

4. REINIGUNG UND WARTUNG

Schalten Sie es aus und lassen Sie es abkühlen, bevor Sie es reinigen.
Verwenden Sie niemals Schwämme, Pulver oder Schleifmittel, um das Gerät zu reinigen.
Verwenden Sie ein gleites, feuchtes Tuch, um die Außenseite des Gerätes zu reinigen. Berühren Sie nicht die Heizelemente.
Zu den häufigsten Ursachen zählen die Überhitzung von Staub oder Fusseln im Gerät. Stellen

Sie sicher, dass diese Ansammlungen auf der Lüftungsöffnungen regelmäßig gereinigt werden, indem Sie sie Absaugen.
Wenn das Heizgerät für eine lange Zeit nicht verwandt wird, lagern Sie es in einem trocknen, sicheren Ort, weit vom Staub.
Um den Filter zu entfernen, drücken Sie beide hinteren Laschen und entfernen Sie die Schutzplatte, schütteln Sie den Filter und wischen Sie ihn mit einem Tuch ab. Waschen Sie nicht den Filter.

5. PROBLEMBEHEBUNG

Problem	Mögliche Ursache	Lösung
Es gibt keine Energieversorgung	Das Stromkabel ist an eine Stromversorgung nicht angeschlossen. Es gibt kein Strom in der Steckdose. Der Netzschalter auf der Rückseite des Geräts ist Ausgeschaltet.	Schließen Sie das Netzkabel an. Stellen Sie sicher, dass die Steckdose korrekt funktioniert. Vergewissern Sie sich, dass sich der Netzschalter auf der Rückseite des Geräts Eingeschaltet ist.
Das Gerät erzeugt einen ungewöhnlichen Geruch	Das Gerät ist neu. Wenn das Gerät zum ersten Mal benutzt wird, kann der Motorventilator einen leichten Geruch erzeugen. Diese verschwindet während der ersten Woche der Nutzung.	Es besteht keine Handlung.
Starke Vibrationen und Geräusch	Das Gerät ist nicht auf eine ebene Fläche gestellt. Es ist möglich, dass das Gerät beschädigt ist.	Stellen Sie die Waage auf eine stabile Fläche. Legen Sie ein Vibrationsisolierer darunter. Wenn das Heizgerät beschädigt ist, benutzen Sie es nicht mehr und wenden Sie sich an den Technischen Kundendienst von Cecotec.

6. TECHNISCHE SPEZIFIKATIONEN

Modell: ReadyWarm 8200 Bladeless
Produktreferenz: 05370
Leistung: 1500 W

220-240 V~/50-60 Hz

Modell: ReadyWarm 8400 Bladeless Connected
Produktreferenz: 05371
Leistung: 1500 W
220-240 V~/50-60 Hz

7. ENTSORGUNG VON ALTEN ELEKTROGERÄTEN

Die Europäische Richtlinie 2012/19/EU über Elektro- und Elektronik-Altgeräte (WEEE) legt fest, dass alte Haushaltsgeräte nicht mit dem normalen unsortierten Siedlungsabfall entsorgt werden dürfen. Alte Geräte müssen gesondert gesammelt werden, um die Verwertung und das Recycling der enthaltenen Materialien zu optimieren und die Auswirkungen auf die menschliche Gesundheit und die Umwelt zu reduzieren.
Das durchgestrichene Symbol "durchgestrichene Abfalltonne" auf dem Produkt erinnert Sie an Ihre Verpflichtung, das Gerät korrekt zu entsorgen. Wenn das Produkt einen eingebauten Akku hat oder Batterien verwendet, sollte der Akku oder die Batterien aus dem Gerät entnommen und separat entsorgt werden.
Die Verbraucher müssen sich mit Ihren örtlichen Behörden oder Einzelhändlern in Verbindung setzen, um Informationen über die ordnungsgemäße Entsorgung ihrer Altgeräte und/ oder ihrer Batterien zu erhalten.

8. GARANTIE UND KUNDENDIENST

Dieses Produkt hat eine Garantie von 2 Jahren ab Kaufdatum. Solange die Kaufrechnung aufbewahrt und versandt wird, befindet sich das Produkt in einwandfreiem Zustand und wird ordnungsgemäß verwendet, wie in dieser Bedienungsanleitung angegeben .
Die Garantie deckt keine Schäden bei denen:
Das Produkt über seine Kapazität oder Anwendbarkeit hinaus missbraucht, geschlagen, nicht ordnungsgemäß behandelt wurde oder mit ätzenden bzw. Korrosiven Substanzen oder Flüssigkeiten in Kontakt geraten ist oder die jeweilige Störung, Fehler, Schaden bzw. Defekt dem Verbraucher zugerechnet werden kann.
Das Produkt von Personen demontiert, repariert oder modifiziert wurde, die nicht vom offiziellen Technischen Kundendienst durch Cecotec autorisiert worden sind.
Der Grund hierfür durch die normale Abnutzung und Verschleiß der Teile und des Zubehörs entstanden ist.
Die Garantieleistung deckt alle Herstellungsbedingten Schäden und Fehler Ihres Produktes für die Dauer von 2 Jahren, nach geltendem Recht. Diese eingeschränkte Gewährleistung gilt

nicht für Mängel, die sich aus Unfällen, Missbrauch, unsachgemäße Wartung oder normale Abnutzung ergeben.

Sollte unerwartet eine Störung auftreten oder haben Sie Fragen über Ihrem Produkt, können Sie sich mit dem Kundendienst in Verbindung setzen über die Telefonnummer: +34 963210728

1. PARTI E COMPONENTI

Fig. 1
Parte frontale
1. Copertura
2. Uscita
3. Display
4. Base
5. Pulsante di sicurezza

Parte posteriore
6. Filtro
7. Interruttore di alimentazione

2. PRIMA DELL'USO

Ritirare il prodotto dalla scatola e tutto il materiale presente nell'imballaggio.
Ispezionare l'apparato nel caso di danni visibili. In caso di danni, contattare il prima possibile il Servizio di Assistenza Tecnica di Cecotec per suggerimenti o riparazione del prodotto.
Collocare l'apparato su di una superficie piana e stabile.
Girare il selettore dei livelli di potenza a "0" e collegare il cavo del prodotto a una presa della corrente con connessione di terra.

Avviso: è possibile che si produca un leggero odore durante i primi minuti di uso o durante il funzionamento dopo un periodo di conservazione. È normale e scomparirà in breve tempo.

3. FUNZIONAMENTO

È possibile controllare il prodotto sia dal pannello di controllo che dal telecomando a distanza.

Interruttore di alimentazione
Utilizzare l'interruttore situato nella parte posteriore del dispositivo per accenderlo e spegnerlo.

Pannello di controllo
Fig. 2
1. Oscillazione
2. Modalità On/Off
3. Timer

4. Temperatura

Tasto di oscillazione
Premere il tasto di oscillazione per attivare e disattivare questa funzione. Al momento dell'attivazione, l'indicatore di oscillazione si illuminerà e il flusso d'aria si muoverà da sinistra a destra.

Tasto modalità On/Off
Premere una volta per accendere il dispositivo.
Premere di nuovo il tasto per selezionare una delle 3 modalità di funzionamento: Ventilatore, Basso, Alto.
La luce corrispondente si manterrà fissa.
Per spegnere il dispositivo premere il tasto fino a selezionare la modalità ventilatore, la luce corrispondente comincerà a lampeggiare e il display mostrerà un conto alla rovescia di 30 secondi.
Raggiunto lo 0, il riscaldamento si spegnerà.

Tasto del timer
Premere ripetutamente il tasto del timer per aumentare il tempo do funzionamento a intervalli di 1 ora. È possibile programmare il timer da 1 a 12 ore.
Il display mostrerà il tempo di funzionamento residuo per alcuni secondi (lampeggiando), la luce del timer si illuminerà.
Per cancellare il timer, premere ripetutamente il tasto del timer fino alla comparsa dei valori 00 sul display.

Tasto di temperatura
Premere ripetutamente il tasto di temperatura per aumentare la temperatura della stanza, da 15 a 40 ºC.
Configurata la temperatura, le cifre lampeggeranno per 3 secondi e in seguito il display mostrerà la temperatura ambiente.
Raggiunta la temperatura selezionata, il dispositivo cambierà automaticamente da una modalità di funzionamento all'altra.

Il dispositivo è dotato di un pulsante di sicurezza alla base che permette di scollegare automaticamente il prodotto in caso di ribaltamento accidentale.

Telecomando a distanza
Fig. 3
1. On/Off
2. Modalità
3. Aumentare temperatura

4. Timer
5. Diminuire temperatura
6. Oscillazione

Cambiare le pile
Fig. 3
Il telecomando a distanza funziona con una batteria in Ion Litio (CR2025). Se il telecomando a distanza non risponde, cambiare la batteria come indicato nelle seguenti istruzioni:
Collocare sottosopra il telecomando e spostare la linguetta A verso destra.
Rimuovere lo scomparto della batteria B.
Introdurre una batteria dello stesso tipo e verificare che il polo positivo sia collocato nella parte superiore.

Applicazione dispositivi mobili
(disponibile solamente per il modello 05371 ReadyWarm 8400 Bladeless Connected)
Per poter collegare il prodotto alla App deve seguire i seguenti passaggi:
Scaricare la App EnergySilence da Google Play o App Store.
Se è la prima volta che si usa la App, effettuare la registrazione dell'account, in caso contrario iniziare sessione.
Una volta eseguito l'accesso alla App, premere su "+" situato nella parte superiore destra e premere su "ReadyWarm Bladeless".
Accendere il dispositivo mediante il tasto On/Off fino a sentire un bip, la luce LED presente sopra il tasto inizi a lampeggiare rapidamente.
Introdurre la password del Wi-Fi e premere su confermare. La rete Wi-Fi deve essere da 2.4 GHz.
Il processo di collegamento comincerà automaticamente.
In caso di errore di collegamento automatico, premere di nuovo il tasto "On/Off" fino a sentire un bip, la luce LED lampeggerà lentamente.
Introdurre nuovamente la password del Wi-Fi e premere su confermare.
Seguire i passaggi indicati nella App per terminare il collegamento manuale.

4. PULIZIA E MANUTENZIONE

Scollegare l'apparato e lasciare che si raffreddi prima di pulirlo.
Non utilizzare spugne, polveri o prodotti per la pulizia abrasivi per pulire il prodotto.
Utilizzare un panno morbido e umido per pulire la superficie esterna del prodotto. Prestare attenzione a non toccare le resistenze.
Una delle cause più comuni da surriscaldamento è l'accumulo di polvere o pelucchi nell'apparato. Verificare di pulire gli accumuli periodici, aspirando le griglie di ventilazione.
Qualora non si utilizzasse il prodotto durante un periodo prolungato di tempo, conservarlo in

luogo asciutto e sicuro protetto dalla polvere.
Per estrarre il filtro, premere entrambe le linguette posteriori e ritirare la placca protettrice, rimuovere il filtro e pulire con uno strofinaccio. Non lavare il filtro.

5. RISOLUZIONE DEI PROBLEMI

Problema	Possibile causa	Soluzione
Non è presente corrente	Cavo di alimentazione non è connesso correttamente. Non vi è corrente nella presa della corrente. L'interruttore di accensione della parte posteriore dell'unità è in posizione di spegnimento.	Collegare il cavo di alimentazione. Verificare che la presa della corrente funziona correttamente. Verificare che l'interruttore di accensione della parte posteriore dell'unità è in posizione di accensione.
L'unità produce un odore inusuale.	L'unità è nuova. Quando il dispositivo per prima volta, è possibile che il ventilatore del motore produce un poco di odore. Questo sparirà per la prima settimana di uso.	Non si richiede nessuna azione.
Vibrazioni forti e rumori	L'unità non è collocata su di una superifice piana. È possibile che l'unità sia danneggiata.	Collocarla su di una superficie piana. Collocare alcun elemento antivibrazioni al di sotto. In caso di danni, interrompere l'uso e contattare il Servizio di Assistenza Tecnica di Cecotec.

6. SPECIFICHE TECNICHE

Modello: ReadyWarm 8200 Bladeless
Riferimento del prodotto: 05370
Potenza: 1500 W
220-240 V~/50-60 Hz

Modello: ReadyWarm 8400 Bladeless Connected
Riferimento del prodotto: 05371

Potenza: 1500 W
220-240 V~/50-60 Hz

7. RICICLAGGIO DI ELETTRODOMESTICI

La direttiva europea 2012/19/UE in riferimento ai Rifiuti di Apparati Elettrici ed Elettronici (RAEE) specifica che gli elettrodomestici non devono essere riciclati con il resto dei rifiuti municipali. Tali elettrodomestici devono essere gettati separatamente, al fine di ottimizzare il recupero e il riciclaggio di materiali e, in questo modo, ridurre l'impatto sulla salute umana e sul medio ambiente.
Il simbolo del cassonetto dei rifiuti barrato le ricorda l'obbligo di gettare correttamente questo prodotto. Se il prodotto in questione è dotato di una batteria o pila per la sua autonomia elettrica, quest'ultima dovrà essere rimossa prima di essere gettata ed essere trattata a parte come rifiuto di categoria differente.
Per ottenere informazioni dettagliate sulla forma più adeguata per gettare gli elettrodomestici e/o le corrispondenti batterie, il consumatore dovrà contattare le autorità locali.

8. GARANZIA E SAT

Questo prodotto ha una garanzia di 2 anni a partire dalla data di acquisto, sempre e quando viene conservata e inviata la fattura di acquisto, il prodotto stia in perfetto stato fisico e si utilizzi in modo adeguato così come indicato nel manuale di istruzioni.
La garanzia non coprirà:
Se il prodotto è stato utilizzato al di fuori della sua capacità o di utilizzo, maltrattato, colpito, esposto ad umidità, sommerso da qualche liquido o sostanza corrosiva, così come qualsiasi altra mancanza attribuibile al consumatore.
Se il prodotto è stato smontato, modificato o riparato da persone non autorizzate dal SAT ufficiale di Cecotec.
Se il problema è stato generato da un'usura normale dei pezzi dovuta all'uso.
Il servizio di garanzia copre tutti i difetti di fabbricazione per 2 anni secondo la legislazione in vigore, ad eccezione dei pezzi consumabili. Nel caso di cattivo uso da parte dell'utente, il servizio di garanzia non si farà responsabile della riparazione.

Qualora ci fosse un problema con il prodotto o avere una consulenza, contattare il Servizio di Assistenza Tecnica ufficiale di Cecotec attraverso il numero di telefono +34 96 321 07 28.

1. PEÇAS E COMPONENTES

Fig. 1.
Parte frontal
1. Carcaça
2. Saída
3. Ecrã
4. Base
5. Botão de segurança

Parte traseira
6. Filtro
7. Interruptor de alimentação

2. ANTES DE USAR

Tire o produto da caixa e retire todo o material de embalagem.
Inspecione o aparelho para garantir que não tem nenhum dano visível. Em caso de que encontre danos, entre imediatamente em contacto com o nosso Serviço de Assistência Técnica de Cecotec para recomendações ou reparação do produto.
Coloque o produto sobre uma superfície plana e estável.
Rode o seletor de nível de potência para "0" e ligue o cabo do produto a uma tomada com ligação à terra.

Aviso: pode ocorrer um ligeiro odor durante os primeiros minutos de utilização ou durante a operação após um período de armazenamento. Isto é normal e desaparecerá num curto espaço de tempo.

3. FUNCIONAMENTO

Pode controlar o produto direitamente do painel de controlo ou do comando a distância.

Interruptor de alimentação
Utilize o interruptor situado na parte de trás do dispositivo para o ligar e desligar.

Painel de controlo
Fig. 2.
1. Oscilação

2. Modo/On/off
3. Temporizador
4. Temperatura

Botão de oscilação.
Pressione o botão de oscilação para ativar e desativar a função. Quando ativada, o indicador de oscilação iluminará e o fluxo de ar irá da esquerda para a direita.

Botão de modo/On/off
Pressione uma vez para ligar o dispositivo.
Pressione o botão novamente para selecionar um dos 3 modos de funcionamento: Ventilador, Baixo, Alto.
A luz correspondente permanecerá fixa.
Para desligar o dispositivo, prima o botão até selecionar o modo ventilador, a luz correspondente começará a piscar e o ecrã mostrará uma contagem regressiva de 30 segundos.
Quando chegar a 0, o aquecedor desligará.

Botão do temporizador
Prima repetidamente o botão temporizador para aumentar o tempo de funcionamento em intervalos de 1 hora. O temporizador pode ser programado de 1 a 12 horas.
O ecrã mostrará o tempo de funcionamento restante durante alguns segundos (intermitente) e a luz do temporizador acenderá.
Para cancelar o temporizador, pressione repetidamente o botão do temporizador até o ecrã mostrar 00.

Botão de temperatura
Pressione o botão de temperatura repetidamente para aumentar a temperatura desde 15 até 40°C.
Uma vez definida a temperatura, os dígitos piscarão durante 3 segundos e depois o ecrã mostrará a temperatura ambiente.
Uma vez atingida a temperatura selecionada, o dispositivo passará automaticamente de um modo de funcionamento para outro.

O dispositivo tem um interruptor de segurança na sua base, que desliga automaticamente o dispositivo se este for acidentalmente tombado.

Comando a distância
Fig. 3.
1. On/Off
2. Modo
3. Aumentar temperatura

4. Temporizador
5. Diminuir temperatura
6. Oscilação

Trocar as pilhas
Fig. 4.
O comando a distância é alimentado por uma bateria de ião-lítio (CR2025). Se o comando a distância não responder, troque a bateria como indicado nas instruções seguintes:
Vire o comando e deslize a aba A para a direita.
Retire o compartimento da bateria B.
Insira uma bateria do mesmo tipo e certifique-se de que o lado positivo está no topo.

Aplicação móvel
(disponível apenas para o modelo 05371 ReadyWarm 8400 Bladeless Connected)
A fim de ligar o seu produto à nossa aplicação, deve seguir estes passos:
Procure pela aplicação EnergySilence na Google Play ou na App Store.
Se esta é a primeira vez que utiliza a aplicação, registe a sua conta, caso contrário, inicie sessão.
Uma vez dentro da aplicação, clicar no "+" no canto superior direito e clicar em "ReadyWarm Bladeless".
Ligue o seu dispositivo a partir do botão On/Off até ouvir um bip e a luz LED acima do botão começar a piscar rapidamente.
Introduza a sua palavra-passe Wi-Fi e clique em confirmar. Lembre-se de que a rede Wi-Fi deve ser de 2.4 GHz.
Depois disto, o processo de ligação começará automaticamente.
Se a ligação automática falhar, prima novamente o botão "On/Off" até ouvir um sinal sonoro e a luz LED piscar lentamente.
Em seguida, introduza novamente a palavra-passe da rede Wi-Fi e confirme-a.
Siga os passos indicados na aplicação para terminar a ligação manual.

4. LIMPEZA E MANUTENÇÃO

Desconecte o produto da corrente elétrica e deixe que arrefeça antes de limpar.
Não utilize esponjas, pós ou produtos de limpeza abrasivos para limpar o produto.
Utilize um pano suave e húmido para limpar a parte exterior do produto. Tenha cuidado para não tocar nas resistências.
Uma das causas mais comuns de aquecimento excessivo é a acumulação de pó ou cotão no dispositivo. Certifique-se de limpar periodicamente estas acumulações aspirando as grades de ventilação.
Se não for usar o produto durante um período prolongado de tempo, guarde-o num lugar seco

e seguro onde esteja protegido do pó.
Para remover o filtro, pressione as duas abas traseiras e retire a placa protetora, agite o filtro e limpe-o com um pano. Não lave o filtro.

5. RESOLUÇÃO DE PROBLEMAS

Problema	Possível causa	Solução
Sem alimentação elétrica	O cabo de alimentação não está conectado corretamente. Não há corrente na tomada. O interruptor de ligar na parte de trás da unidade está na posição de desligado.	Conecte o cabo de alimentação. Verifique que a tomada de corrente elétrica funciona corretamente. Certifique-se de que o interruptor de ligar na parte de trás da unidade está na posição de ligado.
A unidade produz um cheiro invulgar.	A unidade é nova. Ao utilizar o dispositivo pela primeira vez, o ventilador do motor pode produzir um leve cheiro. Isto irá desaparecer durante a primeira semana de utilização.	Não será necessária qualquer ação.
Vibrações fortes e ruído	A unidade não é colocada sobre uma superfície plana. É possível que a unidade seja danificada.	Coloque sobre uma superfície plana. Coloque algum dispositivo anti vibração por baixo. Se o aquecedor for danificado, deixe de o utilizar e contacte o Serviço de Assistência Técnica da Cecotec.

6. ESPECIFICAÇÕES TÉCNICAS

Modelo: ReadyWarm 8200 Bladeless
Referência: 05370
Potência: 1500 W
220-240 V~/50-60 Hz

Modelo: ReadyWarm 8400 Bladeless Connected
Referência: 05371
Potência: 1500 W
220-240 V~/50-60 Hz

7. RECICLAGEM DE ELETRODOMÉSTICOS

A diretiva europeia 2012/19/UE sobre Resíduos de Aparelhos Elétricos e Eletrónicos (RAEE) especifica que os eletrodomésticos não devem ser reciclados com o resto dos resíduos municipais. Ditos eletrodomésticos terão de ser eliminados de forma separada, para otimizar a recuperação e reciclagem de materiais e, desta maneira, reduzir o impacto que possam ter na saúde humana e no meio ambiente.
O símbolo do contentor riscado recorda a sua obrigação de eliminar este produto de forma correta. Se o produto em questão conta com uma bateria ou pilha para a sua autonomia elétrica, esta deverá extrair-se antes de ser eliminado e ser tratada à parte como um resíduo de diferente categoria.
Para obter informação detalhada acerca da forma mais adequada de eliminar os seus eletrodomésticos e/ou as correspondentes baterias, o consumidor deverá contactar com as autoridades locais.

8. GARANTIA E SAT

Este produto tem uma garantia de 2 anos desde a data de compra, sempre e quando se conserve e envie a fatura de compra, o produto esteja em perfeito estado físico e se lhe dê um uso adequado tal e como se indica neste Manual de Instruções.
A garantia não cobrirá:
Se o produto tiver sido usado fora da sua capacidade ou utilidade, maltratado, batido, exposto à humidade, submergido em algum líquido ou substância corrosiva, assim como qualquer outra falta atribuível ao consumidor.
Se o produto foi desmontado, modificado ou reparado por pessoas não autorizadas pelo SAT oficial da Cecotec.
Se a ocorrência foi originada pelo desgaste normal das peças devido ao uso.
O serviço de garantia cobre todos os defeitos de fabricação durante 2 anos com base à legislação vigente, exceto peças consumíveis. Em caso de mal uso por parte do usuário, o serviço de garantia não se fará responsável pela reparação.

Se em alguma ocasião deteta uma ocorrência com o produto ou tem alguma consulta, entre em contacto com o Serviço de Assistência Técnica oficial da Cecotec através do número de telefone +34 96 321 07 28.

1. CZĘŚCI I KOMPONENTY

Rys. 1.
Część przednia
1. Obudowa
2. Wyjście
3. Wyświetlacz
4. Podstawa
5. Przełącznik bezpieczeństwa

Tył
6. Filtr
7. Włącznik

2. PRZED UŻYCIEM

Wyciągnij urządzenie z opakowania i rozpakuj.
Zweryfikuj stan produktu pod kątem widocznych uszkodzeń. W przypadku wykrycia jakiejś nieprawidłowości skontaktuj się z Serwisem Pomocy Technicznej Cecotec, aby otrzymać wskazówki lub informacje dotyczące naprawy.
Umieść urządzenie na płaskiej i stabilnej powierzchni.
Ustaw przełącznik poziomu mocy w pozycji „0" i podłącz kabel produktu do uziemionego gniazdka elektrycznego.

Ostrzeżenie: Lekki zapach może pojawić się podczas pierwszych kilku minut użytkowania lub podczas pracy po okresie przechowywania. Jest to normalne i zniknie w krótkim czasie.

3. OBSŁUGA URZĄDZENIA

Produktem można sterować zarówno z panelu sterowania, jak i pilota.

Włącznik
Użyj przełącznika z tyłu urządzenia, aby włączyć lub wyłączyć urządzenie.

Panel sterowania
Rys. 2.
1. Obrót
2. Program/On/off
3. Czasomierz

4. Temperatura

Przycisk oscylacji
Naciśnij przycisk kołyskowy, aby włączyć lub wyłączyć tę funkcję. Po aktywacji wskaźnik wahania zaświeci się, a przepływ powietrza będzie się przesuwał od lewej do prawej.

Przycisk trybu On/Off
Naciśnij raz, aby włączyć urządzenie.
Naciśnij ponownie przycisk, aby wybrać jeden z 3 trybów pracy: Wentylator, niski, wysoki.
Odpowiednie światło pozostanie stałe.
Aby wyłączyć urządzenie, naciskaj przycisk, dopóki nie zostanie wybrany tryb wentylatora, odpowiednie światło zacznie migać, a wyświetlacz pokaże odliczanie 30 sekund.
Kiedy osiągnie 0, grzejnik wyłączy się.

Przycisk czasomierza
Naciśnij kilkakrotnie przycisk czasomierza, aby wydłużyć czas działania w odstępach 1 godziny.
Timer można zaprogramować od 1 do 12 godzin.
Wyświetlacz pokaże pozostały czas działania przez kilka sekund (miga), a kontrolka timera zaświeci się.
Aby anulować timer, naciskaj przycisk timera, aż na wyświetlaczu pojawi się 00.

Przycisk temperatury
Naciśnij kilkakrotnie przycisk temperatury, aby zwiększyć temperaturę pokojową z 15 do 40 ° C.
Po ustawieniu temperatury cyfry będą migać przez 3 sekundy, a następnie wyświetlacz pokaże temperaturę otoczenia.
Po osiągnięciu wybranej temperatury urządzenie automatycznie przełączy się z jednego trybu pracy do drugiego.

Urządzenie ma przycisk bezpieczeństwa na podstawie, który automatycznie rozłącza urządzenie, jeśli zostanie przypadkowo przewrócony.

Pilot zdalnego sterowania
Rys. 3.
1. ON/OFF
2. Tryb
3. Zwiększ temperaturę
4. Czasomierz
5. Zmniejsz temperaturę
6. Obrót

Zamienić baterie

Rys. 4.
Pilot działa z baterią litowo-jonową (CR2025). Jeśli pilot zdalnego sterowania nie reaguje, wymień baterię zgodnie z następującymi instrukcjami:
Obróć pokrętło do góry nogami i przesuń klapkę A w prawo.
Wyciągnij komorę baterii B.
Włóż baterię tego samego typu i upewnij się, że plusem znajduje się do góry.

Aplikacja mobilna
(dostępne tylko dla 05371 ReadyWarm 8400 Bladeless Connected)
Aby połączyć swój produkt z naszą aplikacją, musisz wykonać następujące kroki:
Pobierz aplikację EnergySilence z Google Play lub App Store.
Jeśli Jeśli używasz aplikacji po raz pierwszy, zarejestruj swoje konto, jeśli nie, zaloguj się. używasz aplikacji po raz pierwszy, zarejestruj swoje konto, jeśli nie, zaloguj się.
W aplikacji kliknij „+" w prawym górnym rogu i kliknij „ReadyWarm Bladeless".
Włączaj / wyłączaj urządzenie, aż usłyszysz sygnał dźwiękowy, a dioda LED nad przyciskiem zacznie szybko migać.
Wprowadź hasło Wi-Fi i dotknij potwierdź. Pamiętaj, że sieć Wi-Fi musi wynosić 2,4 GHz.
Po wykonaniu tej czynności proces parowania rozpocznie się automatycznie.
W przypadku niepowodzenia automatycznego parowania naciśnij ponownie przycisk „On / Off", aż usłyszysz sygnał dźwiękowy i dioda LED zacznie powoli migać.
Następnie wprowadź ponownie hasło sieciowe Wi-Fi i potwierdź je.
Wykonaj kroki wskazane we wniosku, aby zakończyć ręczne łączenie.

4. CZYSZCZENIE I KONSERWACJA

Przed czyszczeniem wyłącz urządzenie, wyjmij wtyczkę z gniazdka i poczekaj, aż urządzenie ostygnie.
Nie korzystaj z szorstkich produktów do czyszczenia urządzenia, gdyż możesz je uszkodzić.
Użyj gładkiej i wilgotnej ściereczki do umycia zewnętrznej powierzchni aparatu. Uważaj, aby nie dotknąć rezystorów.
Jedną z najczęstszych przyczyn przegrzania jest gromadzenie się kurzu lub kłaczków na urządzeniu. Pamiętaj, aby okresowo czyścić te osady przez odkurzanie otworów wentylacyjnych.
Jeśli grzejnik nie będzie używany przez dłuższy czas, przechowuj go w suchym i bezpiecznym miejscu, w którym jest chroniony przed kurzem.
Aby wyjąć filtr, naciśnij oba tylne zaczepy i wyjmij płytkę ochronną, potrząśnij filtrem i wytrzyj go do czysta. Nie myj filtra.

5. ROZWIĄZYWANIE PROBLEMÓW

Problem	Prawdopodobna przyczyna	Rozwiązanie
Chłodziarka nie jest podłączona do prądu	Kabel zasilający nie jest prawidłowo podłączony. W gniazdku nie ma prądu. Przełącznik zasilania z tyłu urządzenia jest w pozycji wyłączonej.	Podłącz kabel energetyczny. Upewnij się, że gniazdko działa poprawnie. Upewnij się, że wyłącznik zasilania z tyłu urządzenia jest w pozycji włączonej.
Urządzenie wytwarza niezwykły zapach.	Jednostka jest nowa. Przy pierwszym użyciu urządzenia wentylator silnika może wytwarzać delikatny zapach. Zniknie on podczas pierwszego tygodnia użytkowania.	Nie jest wymagane żadne działanie.
Silne wibracje i hałas	Urządzenie nie jest ustawione na płaskiej powierzchni. Urządzenie może zostać uszkodzone.	Połóż go na płaskiej powierzchni. Umieść pod spodem element antywibracyjny. Jeśli grzejnik jest uszkodzony, przestań go używać i skontaktuj się z działem pomocy technicznej Cecotec.

6. DANE TECHNICZNE

Model: ReadyWarm 8200 Bladeless
Referencja produktu: 05370
Moc: 1500 W
220-240 V~/50-60 Hz

Model: ReadyWarm 8400 Bladeless Connected
Referencja produktu: 05371
Moc: 1500 W
220-240 V~/50-60 Hz

7. RECYKLING SPRZĘTU

Dyrektywa Parlamentu Europejskiego i Rady 2012/19/UE w sprawie zużytego sprzętu elektrycznego i elektronicznego (WEEE) zakazuje wyrzucania ww. sprzętu razem z innymi odpadami. Omawiane sprzęty muszą być składowane osobno dla zoptymalizowania odzyskiwania surowców i recyklingu materiałów. W ten sposób negatywny wpływ elektroodpadów na zdrowie ludzkie i środowisko zostaje znacznie zredukowany.
Symbol przekreślonego kołowego kontenera na odpady informuje o obowiązku zadbania o oddanie zużytego sprzętu do specjalnego punktu zbiórki ZSEE. Jeśli urządzenie jest zasilane baterią lub akumulatorem, należy je wyjąć przed oddaniem sprzętu do punktu zbiórki ZSEE i oddać do osobnego punktu zbiórki dla tej kategorii.
Aby uzyskać szczegółowe informacje o najodpowiedniejszym sposobie pozbywania się urządzeń i / lub odpowiednich baterii, konsument powinien skontaktować się z lokalnymi władzami.

8. GWARANCJA I POMOC TECHNICZNA

Produktjest objęty 2 letnią gwarancją od daty zakupu. Z gwarancji można korzystać po okazaniu dowodu zakupu. Produkt nie podlega gwarancji, jeśli był używany niezgodnie z instrukcją lub jeśli jest fizycznie uszkodzony.
Produkt NIE podlega gwarancji, jeśli:
był używany niezgodnie ze swoim przeznaczeniem, wystawiony na działanie wody lub wilgoci, mechanicznie uszkodzony przez użytkownika, wystawiony na działanie substancji żrących czy nosi jakiekolwiek inne znamiona uszkodzeń wynikających z winy użytkownika.
urządzenie było naprawiane lub modyfikowane przez osoby nieautoryzowane przez firmę Cecotec.
odnosi się do przypadków, spowodowanych normalnym zużywaniem się elementów w trakcie ich użytkowania.
Gwarancja obejmuje wszystkie wady fabryczne produktu przez 2 lata od daty zakupu, nie włączając w to części podlegających zużyciu. Urządzenie nie było używane przez użytkownika w odpowiedni sposób.

W przypadku wykrycia ewentualnego defektu urządzenia lub w razie potrzeby konsultacji skontaktuj się z Serwisem Obsługi Technicznej Cecotec pod numerem +34 96 321 07 28.

1. ČÁSTI A SLOŽENÍ

Obr. 1.
Přední hrana
1. Plášť
2. Výstup
3. Obrazovka
4. Základna
5. Bezpečnostní tlačítko

Zadní část
6. Filtr
7. Tlačítko napájení

2. PŘED POUŽITÍM

Vyjměte přístroj z krabice a odstraňte všechny obaly.
Prohlédněte přístroj, jestli není viditelně poškozen. Pokud poškození najdete, kontaktujte oficiální Asistenční technický servis Cecotec, pro doporučení anebo opravu přístroje.
Umístěte přístroj vždy na povrchy stabilní a rovné.
Ujistěte se, že je volič úrovně napájení v poloze "0" a připojte produkt k elektrické zásuvce.

Varování: Během prvních několika minut používání nebo během provozu po určité době skladování může dojít k mírnému zápachu. To je normální a za chvíli zmizí.

3. FUNGOVÁNÍ

Produkt lze ovládat jak z ovládacího panelu, tak z dálkového ovladače.

Tlačítko napájení
Zapněte a vypněte jej pomocí přepínače na zadní straně zařízení.

Kontrolní panel
Obr. 2.
1. Oscilace
2. Program/On/off
3. Časovač
4. Teplota

Tlačítko oscilace
Stisknutím tlačítka oscilace tuto funkci zapnete a vypnete. Po aktivaci se rozsvítí indikátor výkyvu a proud vzduchu se bude pohybovat zleva doprava.

Tlačítko program/On/Off
Stiskněte jednou pro zapnutí zařízení.
Opětovným stisknutím tlačítka vyberte jeden ze 3 provozních režimů: Fan, Low, High.
Odpovídající světlo zůstane stabilní.
Chcete-li zařízení vypnout, stiskněte tlačítko, dokud není vybrán režim ventilátoru, příslušné světlo začne blikat a na obrazovce se zobrazí odpočítávání 30 sekund.
Když dosáhne 0, topení se vypne.

Tlačítko časovače
Opakovaným stisknutím tlačítka časovače zvýšíte provozní dobu v 1 hodinových intervalech. Časovač lze naprogramovat od 1 do 12 hodin.
Na displeji se na několik sekund zobrazí zbývající provozní doba (bliká) a rozsvítí se kontrolka časovače.
Pro zrušení časovače opakovaně stiskněte tlačítko časovače, dokud se na displeji nezobrazí 00.

Tlačítko teploty
Opakovaným stisknutím tlačítka teploty se teplota místnosti zvýší z 15 na 40 ° C.
Jakmile je teplota nastavena, číslice budou blikat po dobu 3 sekund a na displeji se zobrazí okolní teplota.
Po dosažení zvolené teploty se zařízení automaticky přepne z jednoho provozního režimu do druhého.

Zařízení má na základně bezpečnostní tlačítko, které v případě náhodného převrácení automaticky odpojí zařízení.

Dálkové ovládání
Obr. 3.
1. On/Off
2. Program
3. Zvýšení teploty
4. Časovač
5. Snížení teploty
6. Oscilace

Výměna baterií
Obr. 4.

Dálkové ovládání pracuje s ion-lithiovou baterií (CR2025). Pokud dálkový ovladač nereaguje, vyměňte baterii, jak je uvedeno v následujících pokynech:
Otočte knoflíkem vzhůru nohama a posuňte jazýček A doprava.
Vytáhněte kryt baterie B.
Vložte baterii stejného typu a ujistěte se, že kladná část je nahoře.

Mobilní aplikace
(k dispozici pouze pro 05371 ReadyWarm 8400 Bladeless Connected)
Chcete-li spárovat svůj produkt s naší aplikací, musíte postupovat podle následujících kroků:
Stáhněte si aplikaci EnergySilence z Google Play nebo App Store.
Pokud používáte aplikaci poprvé, zaregistrujte svůj účet, pokud ne, přihlaste se.
Jakmile jste uvnitř aplikace, klikněte na "+" v pravém horním rohu a klikněte na "ReadyWarm Bladeless".
Zapněte / vypněte zařízení, dokud neuslyšíte pípnutí a LED kontrolka nad tlačítkem nezačne rychle blikat.
Zadejte své heslo Wi-Fi a klepněte na potvrzení. Nezapomeňte, že síť Wi-Fi musí být 2,4 GHz.
Po dokončení se proces spárování spustí automaticky.
V případě, že automatické spárování selže, stiskněte znovu tlačítko „Zapnuto / Vypnuto“, dokud neuslyšíte pípnutí a kontrolka LED pomalu nebliká.
Poté znovu zadejte heslo sítě Wi-Fi a potvrďte jej.
Postupujte podle pokynů uvedených v aplikaci a dokončete ruční propojení.

4. ČIŠTĚNÍ A ÚDRŽBA

Odpojte přístroj z elektrické sítě a nechejte ho úplně vychladnout, než ho začnete čistit.
Nepoužívejte houby, prášky nebo abrazivní čistící prostředky na čištění tohoto přístroje.
Použijte jemný vlhký hadřík pro čištění venkovní části přístroje. Dávejte pozor, abyste se nedotýkali rezistorů.
Jednou z nejčastějších příčin přehřátí je nahromadění prachu nebo nečistot na spotřebiči. Tyto akumulace pravidelně čistěte vysáváním větracích otvorů.
Skladujete přístroj na bezpečném, suchém a čistém místě, chráněný před prachem, pokud ho po nějaký čas nebudete používat.
Chcete-li filtr vyjmout, zatlačte obě zadní jazýčky dolů a sejměte ochrannou desku, protřepejte filtr a otřete jej. Nečistěte filtr vodou.

5. ŘEŠENÍ PROBLÉMŮ

Problém	Možné příčiny	Řešení
Není elektrický proud	Kabel není správně zapojen do sítě elektrické energie. V zásuvce není žádný proud. Vypínač na zadní straně jednotky je ve vypnuté poloze.	Připojte napájecí kabel. Ujistěte se, že zásuvka funguje správně. Ujistěte se, že je hlavní vypínač na zadní straně jednotky v zapnuté poloze.
Jednotka vytváří neobvyklý zápach.	Jednotka je nová. Při prvním použití může ventilátor motoru vydávat mírný zápach. Během prvního týdne používání zmizí.	Není nutná žádná akce.
Silné vibrace a hluk.	Jednotka není umístěna na rovném povrchu. Jednotka může být poškozena.	Umístěte jej na rovnou plochu. Vložte nějaký anti vibrační prvek. Pokud je ohřívač poškozen, přestaňte jej používat a kontaktujte technickou podporu Cecotec.

6. TECHNICKÉ SPECIFIKACE

MODEL: ReadyWarm 8200 Bladeless
Reference produktu: 05370
Výkon: 1500 W
220-240 V~/50-60 Hz

MODEL: ReadyWarm 8400 Bladeless Connected
Reference produktu: 05371
Výkon: 1500 W
220-240 V~/50-60 Hz

7. RECYKLACE ELEKTROSPOTŘEBIČŮ

Evropská směrnice 2012/19/EU o odpadních elektrických a elektronických zařízeních (OEEZ) specifikuje elektrospořebiče, které se nemají recyklovat spolu s ostatním komunálním odpadem. Tyto elektrospotřebiče se musí zlikvidovat samostatně, aby se tak dosáhlo co nejlepší recyklace a využití materiálů, a tímto se omezil dopad, který by lidé mohli mít na životní prostředí.
Symbol přeškrtnutého kontejneru připomíná povinnost zlikvidovat tento produkt správně. Pokud má daný produkt baterii nebo energetický zásobník, který umožňuje elektrickou autonomii, musí se před likvidací vyjmout a musí se s ní nakládat odděleně, jako s odpadem odlišné kategorie.
Pro obdržení detailních informací o nejvhodnějším možném způsobu naložení s vaším elektrospotřebičem, a/nebo o bateriích, kontaktujte místní úřady.

8. ZÁRUKA A TECHNICKÝ SERVIS

Tento produkt má záruku 2 roky od data zakoupení v případě, že zákazník disponuje fakturou nebo dokladem o koupi a produkt je v perfektním stavu a nakládá se s ním adekvátním způsobem tak, jak je uvedeno s v tomto návodu na použití.
Záruka nezahrnuje:
Pokud byl produkt používán nad svoji kapacitu anebo užitnost, byl špatně používán, utrpěl náraz, byl vystaven vlhkosti, ponořen do tekutiny nebo jiné korozivní substance, a jakoukoli vinu připsatelnou spotřebiteli.
Pokud byl produkt rozmontován, modifikován anebo opravován servisem neautorizovaným oficiálním servisem Cecotec.
Pokud byl problém zaviněn normálním používáním a opotřebením součástek.
Záruční servis kryje veškeré defekty zaviněné během výroby po dobu 2 let na základě platné legislativy, s výjimkou spotřebních dílů. V případě špatného zacházení ze strany spotřebitele není záruční servis odpovědný za opravu.

Pokud byste někdy zjistili s přístrojem problém nebo máte nějaký dotaz, spojte se okamžitě s oficiálním Technickým asistenčním servisem Cecotec na telefonním čísle +34 96 321 07 28.

05370 Ready Warm 8200 Bladeless					
Partida	Símbolo	Valor	Unidad	Partida	Unidad
Potencia calorífica				Tipo de aportación de calor, únicamente para los aparatos de calefacción local eléctricos de acumulación (seleccione uno)	
Potencia calorífica nominal	Pnom	1.5	kW	Control manual de la carga de calor, con termostato integrado	[no]
Potencia calorífica mínima (indicativa)	Pmin	1.0	kW	Control manual de la carga de calor con respuesta ala temperatura interior o exterior	[no]
Potencia calorífica máxima continuada	Pmax	1.5	kW	Control electrónico de la carga de calor con respuesta a la temperatura interior o exterior	[no]
Consumo auxiliar de electricidad				Potencia calorífica asistida por ventiladores	[no]
A potencia calorífica nominal	elmax	0,000	kW	Tipo de control de potencia calorífica/de temperatura interior (seleccione uno)	
A potencia calorífica mínima	elmin	0,000	kW	Potencia calorífica de un solo nivel, sin control de temperatura interior	[no]
En modo de espera	elSB	0,000	kW	Dos o más niveles manuales, sin control de temperatura interior	[no]
05371 Ready Warm 8400 Bladeless Connected				Con control de temperatura interior mediante termostato mecánico	[no]
Potencia calorífica nominal	Pnom	2,0		Con control electrónico de temperatura interior	[sí]
Potencia calorífica mínima (indicativa)	Pmin	1,3		Control electrónico de temperatura interior y temporizador diario	[no]
Potencia calorífica máxima continuada	Pmax	2,0		Control electrónico de temperatura interior y temporizador semanal	[no]
Consumo auxiliar de electricidad				Otras opciones de control (pueden seleccionarse varias)	
A potencia calorífica nominal	elmax	0,000		Control de temperatura interior con detección de presencia	[no]
A potencia calorífica mínima	elmin	0,000		Control de temperatura interior con detección de ventanas abiertas	[no]
En modo de espera	elSB	0,000		Con opción de control a distancia	[no]
				Con control de puesta en marcha adaptable	[no]
				Con limitación de tiempo de funcionamiento	[sí]
				Con sensor de lámpara negra	[no]
Datos de contacto:	Grupo Cecotec Innovaciones S.L. · C/de la Pinadeta s/n 46930 Quart de Poblet, Valencia (SPAIN)				

05370 Ready Warm 8200 Bladeless					
Item	Symbol	Value	Unit	Item	Unit
Heat output				Type of heat input, for electric storage local space heaters only (single select)	
Nominal heat output	Pnom	1.5	kW	Manual heat charge control with integrated thermostat	[no]
Minimum heat output (indicative)	Pmin	1.0	kW	Manual heat charge control with room and/ or outdoor temperature feedback	[no]
Maximum continuous heat output	Pmax	1.5	kW	Electronic heat charge control with room and/or outdoor temperature feedback	[no]
Auxiliary electricity consumption				Fan assisted heat output	[no]
At nominal heat output	elmax	0,000	kW	Type of heat output/room temperature control (single select)	
At minimum heat output	elmin	0,000	kW	Single stage heat output and no room temperature control	[no]
In standby mode	elSB	0,000	kW	Two or more manual stages, no room temperature control	[no]
05371 Ready Warm 8400 Bladeless Connected				With mechanic thermostat room temperature control	[no]
Nominal heat output	Pnom	2,0		With electronic room temperature control	[yes]
Minimum heat output (indicative)	Pmin	1,3		Electronic room temperature control plus day timer	[no]
Maximum continuous heat output	Pmax	2,0		Electronic room temperature control plus week timer	[no]
Auxiliary electricity consumption				Other control options (multiple selections possible)	
At nominal heat output	elmax	0,000		Room temperature control, with presence detection	[no]
At minimum heat output	elmin	0,000		Room temperature control, with open window detection	[no]
In standby mode	elSB	0,000		With distance control option	[no]
				With adaptive start control	[no]
				With working time limitation	[yes]
				With black bulb sensor	[no]
Contact details:	Grupo Cecotec Innovaciones S.L. · C/de la Pinadeta s/n 46930 Quart de Poblet, Valencia (SPAIN)				

05370 Ready Warm 8200 Bladeless					
Référence	Symbole	Valeur	Unité	Référence	Unité
Puissance calorifique				Type d'apport de chaleur, uniquement pour les chauffages électriques à accumulation (sélectionner un).	
Puissance calorifique nominale	Pnom	1.5	kW	Contrôle manuel de la charge de chaleur, avec thermostat intégré.	[non]
Puissance calorifique minimale (indicative).	Pmin	1.0	kW	Contrôle manuel de la charge thermique avec réponse à la température intérieure ou extérieure.	[non]
Puissance calorifique maximale continue.	Pmax	1.5	kW	Contrôle électronique de la charge thermique avec réponse à la température intérieure ou extérieure.	[non]
Consommation d'électricité auxiliaire.				Puissance calorifique assisté par ventilateurs.	[non]
A puissance calorifique nominale.	elmax	0,000	kW	Type de contrôle de la puissance calorifique/de la température intérieure (sélectionner un).	
A puissance calorifique minimale.	elmin	0,000	kW	Puissance calorifique avec un seul niveau, sans contrôle de la température intérieure.	[non]
En mode veille	elSB	0,000	kW	Deux ou plus niveaux manuels, sans contrôle de la température intérieure.	[non]
05371 Ready Warm 8400 Bladeless Connected				Contrôle de la température intérieure à travers un thermostat mécanique.	[non]
Puissance calorifique nominale	Pnom	2,0		Avec contrôle électronique de la température intérieure.	[oui]
Puissance calorifique minimale (indicative).	Pmin	1,3		Contrôle électronique de la température intérieure et minuterie quotidienne.	[non]
Puissance calorifique maximale continue	Pmax	2,0		Contrôle électronique de la température intérieure et minuterie hebdomadaire.	[non]
Consommation d'électricité auxiliaire.				Autres options de contrôle (vous pouvez sélectionner plusieurs).	
A puissance calorifique nominale.	elmax	0,000		Contrôle de la température intérieure avec détection de présence.	[non]
A puissance calorifique minimale.	elmin	0,000		Contrôle de la température intérieure avec détection de fenêtres ouvertes.	[non]
En mode veille	elSB	0,000		Contrôle à distance en option.	[non]
				Avec contrôle de démarrage adaptable.	[non]
				Avec limitation de temps de fonctionnement.	[oui]
				Avec capteur à lampe noir	[non]
Données de contact :	Grupo Cecotec Innovaciones S.L. · C/de la Pinadeta s/n 46930 Quart de Poblet, Valencia (SPAIN)				

05370 Ready Warm 8200 Bladeless					
Angabe	Symbol	Wert	Einheit	Angabe	Einheit
Wärmeleistung				Nur bei elektrischen Speicher-Einzelraumheizgeräten: Art der Regelung der Wärmezufuhr	
Nennwärmeleistung	Pnom	1.5	kW	Manuelle Regelung der Wärmezufuhr mit integriertem Thermostat	Nein
Mindestwärmeleistung (Richtwert)	Pmin	1.0	kW	Manuelle Regelung der Wärmezufuhr mit Rückmeldungder Raum- und/oder Außentemperatur	Nein
Maximale kontinuierliche Wärmeleistung	Pmax	1.5	kW	Elektronische Regelung der Wärmezufuhr mit Rückmeldungder Raum- und/oder Außentemperatur	Nein
Hilfsstromverbrauch				Wärmeabgabe mit Gebläseunterstützung	[Nein]
Bei Nennwärmeleistung	elmax	0,000	kW	Art der Wärmeleistung/Raumtemperaturkontrolle (bitteeine Möglichkeit auswählen)	
Bei Mindestwärmeleistung	elmin	0,000	kW	Einstufige Wärmeleistung, keine Raumtemperaturkontrolle	[Nein]
Bei Standby Modus	elSB	0,000	kW	Zwei oder mehr manuell einstellbare Stufen, keineRaumtemperaturkontrolle	[Nein]
05371 Ready Warm 8400 Bladeless Connected				Raumtemperaturkontrolle mit mechanischemThermostat	[Nein]
Nennwärmeleistung	Pnom	2,0		Mit elektronischer Raumtemperaturkontrolle	[Ja]
Mindestwärmeleistung (Richtwert)	Pmin	1,3		Elektronische Raumtemperaturkontrolle und Tageszeitregelung	[Nein]
Maximale kontinuierliche Wärmeleistung	Pmax	2,0		Elektronische Raumtemperaturkontrolle und Wochentagsregelung	[Nein]
Hilfsstromverbrauch				Sonstige RegelungsoptioneN	
Bei Nennwärmeleistung	elmax	0,000		Raumtemperaturkontrolle mit Präsenzerkennung	[Nein]
Bei Mindestwärmeleistung	elmin	0,000		Raumtemperaturkontrolle mit Erkennung offener Fenster	[Nein]
Bei Standby Modus	elSB	0,000		Mit Fernbedienungsoption	[Nein]
				Mit adaptiver Regelung des Heizbeginns	[Nein]
				Mit Betriebszeitbegrenzung	[Ja]
				Mit Schwarzkugelsensor	[Nein]
Kontaktdaten:	Grupo Cecotec Innovaciones S.L. · C/de la Pinadeta s/n 46930 Quart de Poblet, Valencia (SPANIEN)				

05370 Ready Warm 8200 Bladeless					
Dato	Simbolo	Valore	Unità	Dato	Unità
Potenza calorifica				Tipo di apporto calorifico, solamente per gli apparati di riscaldamento locale elettrici di accumulazione (selezionare uno)	
P nom	Pnom	1.5	kW	Controllo manuale del caricamento del calore, con termostato integrato	[no]
P min	Pmin	1.0	kW	Controllo manuale del caricamento del calore con risposta alla temperatura interna o esterna	[no]
P max	Pmax	1.5	kW	Controllo elettronico del caricamento del calore con risposta alla temperatura interna o esterna	[no]
Controllo ausiliare di elettricità				Potenza termica assistita da ventilatori	[no]
A potenza termica nominale	elmax	0,000	kW	Tipo di controllo della potenza termica/della temperatura interna (selezionare uno)	
A potenza termica minima	elmin	0,000	kW	Potenza termica di un solo livello, senza controllo della temperatura interna	[no]
In modalità standby	elSB	0,000	kW	Due o più livelli manuali, senza controllo della temperatura interna	[no]
05371 Ready Warm 8400 Bladeless Connected				Con controllo della temperatura interna mediante termostato meccanico	[no]
Potenza termica nominale	Pnom	2,0		Con controllo elettronico della temperatura interna	[sí]
Potenza termica minima (indicative)	Pmin	1,3		Controllo elettronico della temperatura interna e timer giornaliero	[no]
Potenza termica massima continuata	Pmax	2,0		Controllo elettronico della temperatura interna e timer settimanale	[no]
Controllo ausiliare di elettricità				Altre opzioni di controllo (è possibile selezionare varie)	
A potenza termica nominale		0,000		Controllo della temperatura interna con rilevatore di presenza	[no]
A potenza termica minima		0,000		Controllo della temperatura interna con rilevatore di finestre aperte	[sí]
In modalità standby		0,000		Con opzione di controllo a distanza	[no]
				Con controllo di avviamento adattabile	[no]
				Con limitazione del tempo di funzionamento	[sí]
				Con termometro a globo nero	[no]
Dati di contatto:	Grupo Cecotec Innovaciones S.L. C/de la Pinadeta s/n, 46930 Quart de Poblet, Valencia, Spagna				

05370 Ready Warm 8200 Bladeless					
Partida	Símbolo	Valor	Unidade	Partida	Unidade
Potência calorífica				Tipo de fornecimento de calor, unicamente para os aparelhos de aquecimento local elétricos de acumulação (selecione um)	
Potência calorífica nominal	Pnom	1.5	kW	Controlo manual da carga de calor, com termostato integrado	[não]
Potência calorífica mínima (indicativa)	Pmin	1.0	kW	Controlo manual de carga de calor com resposta à temperatura interior ou exterior	[não]
Potência calorífica máxima contínua	Pmax	1.5	kW	Controlo eletrónico de carga de calor com resposta à temperatura interior ou exterior	[não]
Consumo auxiliar de eletricidade				Potência calorífica assistida por ventoinhas	[não]
A Potência calorífica nominal	elmax	0,000	kW	Tipo de controlo de potência calorífica/de temperatura interior (selecione um)	
A potência calorífica mínima	almin	0,000	kW	Potência calorífica de um só nível, sem controlo de temperatura interior	[não]
Em modo standby	elSB	0,000	kW	Dois ou mais níveis manuais, sem controlo de temperatura interior	[não]
05371 Ready Warm 8400 Bladeless Connected				Com controlo de temperatura interior mediante termostato mecânico	[não]
Potência calorífica nominal	Pnom	2,0		Com controlo eletrónico de temperatura interior	[sim]
Potência calorífica mínima (indicativa)	Pmin	1,3		Controlo eletrónico de temperatura interior e temporizador diário	[não]
Potência calorífica máxima contínua	Pmax	2,0		Controlo eletrónico de temperatura interior e temporizador semanal	[não]
Consumo auxiliar de eletricidade				Outras opções de controlo (podem ser selecionadas várias)	
A Potência calorífica nominal	elmax	0,000		Controlo de temperatura interior com detetor de presença	[não]
A potência calorífica mínima	elmin	0,000		Controlo de temperatura interior com detetor de janelas abertas	[não]
Em modo standby	elSB	0,000		Com opção de controlo a distância	[não]
				Com controlo de funcionamento adaptável	[não]
				Com limitação de tempo de funcionamento	[sim]
				Com sensor de lâmpada preta	[não]
Detalhes de contacto:	Grupo Cecotec Innovaciones S.L. · C/de la Pinadeta s/n 46930 Quart de Poblet, Valencia (SPAIN)				

05370 ReadyW05370 Ready Warm 8200 Bladelessarm 8400 Bladeless					
Jednostka	Symbol	Walor	Jednostka	Jednostka	Jednostka
Moc grzewcza				Rodzaj wkładu ciepła, tylko do akumulacji elektrycznych lokalnych urządzeń grzewczych (wybierz jedno)	
Nominalna moc cieplna	Moc nominalna	1.5	kW	Ręczna kontrola obciążenia cieplnego, ze zintegrowanym termostatem	Nie
Moc grzania od 0 do 10 poziomów	Moc minimalna	1.0	kW	Ręczna kontrola obciążenia cieplnego w reakcji na temperaturę wewnętrzną lub zewnętrzną	Nie
Maksymalna ciągła moc cieplna	Moc maksymalna	1.5	kW	Elektroniczna kontrola obciążenia cieplnego w reakcji na temperaturę wewnętrzną lub zewnętrzną	Nie
Zużycie energii elektrycznej pomocniczej				Moc cieplna wspomagana wentylatorem	Nie
Przy nominalnej mocy cieplnej	elmax	0,000	kW	Rodzaj mocy cieplnej / regulacja temperatury w pomieszczeniu (wybierz jedną)	
Przy minimalnej mocy cieplnej	elmin	0,000	kW	nauka	Nie
W trybie gotowości	elSB	0,000	kW	Dwa lub więcej poziomów ręcznych, bez kontroli temperatury w pomieszczeniu	Nie
05371 Ready Warm 8400 Bladeless Connected				Z wewnętrzną kontrolą temperatury za pomocą termostatu mechanicznego	Nie
Nominalna moc cieplna	Moc nominalna	2,0		Z elektroniczną kontrolą temperatury wnętrza	Tak
Moc grzania od 0 do 10 poziomów	Moc minimalna	1,3		Elektroniczna kontrola temperatury wnętrza i dzienny zegar	Nie
Maksymalna ciągła moc cieplna	Moc maksymalna	2,0		Elektroniczna kontrola temperatury wewnętrznej i tygodniowy zegar	Nie
Zużycie energii elektrycznej pomocniczej				Inne opcje sterowania (można wybrać kilka)	
Przy nominalnej mocy cieplnej	elmax	0,000		Kontrola temperatury wewnętrznej z wykrywaniem obecności	Nie
Przy minimalnej mocy cieplnej	elmin	0,000		Kontrola temperatury wewnętrznej z wykrywaniem otwartych okien	Nie
W trybie gotowości	elSB	0,000		Z opcją zdalnego sterowania	Nie
				Z adaptacyjną kontrolą rozruchu	Nie
				Z ograniczonym czasem pracy	Tak
				Z czarnym czujnikiem lampy	Nie
Dane kontaktowe	Grupo Cecotec Innovaciones S.L. · C / de la Pinadeta s / n 46930 Quart de Poblet, Valencia (HISZPANIA)				

05370 Ready Warm 8200 Bladeless					
Výchozí	Symbol	Hodnota	Jednotka	Výchozí	Jednotka
Kontrola teploty				Typ tepelného příkonu, pouze pro akumulátory elektrických lokálních topných zařízení (vyberte jeden)	
Nominální tepelný výkon	Pnom	1.5	kW	Ruční ovládání tepelné zátěže, s integrovaným termostatem	Ne
Minimální tepelný výkon (orientační)	Pmin	1.0	kW	Ruční ovládání tepelného zatížení v závislosti na vnitřní nebo venkovní teplotě	Ne
Maximální trvalý tepelný výkon	Pmax	1.5	kW	Elektronická regulace tepelného zatížení v závislosti na vnitřní nebo venkovní teplotě	Ne
Pomocná spotřeba elektřiny				Tepelný výkon podporovaný ventilátorem	Ne
Při nominálním tepelném výkonu	elmax	0,000	kW	Typ regulace tepelného výkonu / pokojové teploty (vyberte jednu)	
Při minimálním tepelném výkonu	elmin	0,000	kW	Jednostupňový tepelný výkon, bez regulace vnitřní teploty	Ne
V pohotovostním režimu	elSB	0,000	kW	Dvě nebo více manuálních úrovní, bez regulace vnitřní teploty	Ne
05371 Ready Warm 8400 Bladeless Connected				S vnitřní regulací teploty pomocí termostatu	Ne
Nominální tepelný výkon	Pnom	2,0		S elektronickou regulací vnitřní teploty	Ano
Minimální tepelný výkon (orientační)	Pmin	1,3		Elektronická regulace vnitřní teploty a denní časovač	Ne
Maximální trvalý tepelný výkon	Pmax	2,0		Elektronická vnitřní teplota a týdenní časovač	Ne
Pomocná spotřeba elektřiny				Další možnosti ovládání (lze vybrat několik)	
Při nominálním tepelném výkonu	elmax	0,000		Kontrola vnitřní teploty s detekcí přítomnosti	Ne
Při minimálním tepelném výkonu	elmin	0,000		Regulace vnitřní teploty s detekcí otevřených oken	Ne
V pohotovostním režimu	elSB	0,000		S možností dálkového ovládání	Ne
				S adaptivní kontrolou spouštění	Ne
				S omezenou provozní dobou	Ano
				S čidlem černé lampy	Ne
Data produktu:	Grupo Cecotec Innovaciones S.L. · C/de la Pinadeta s/n 46930 Quart de Poblet, Valencia (SPAIN)				

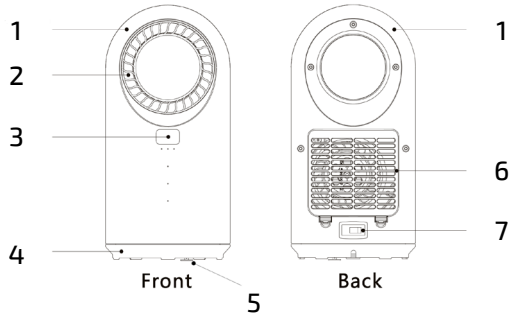

Fig./Img./Abb./Afb./ Rys./Obr. 1

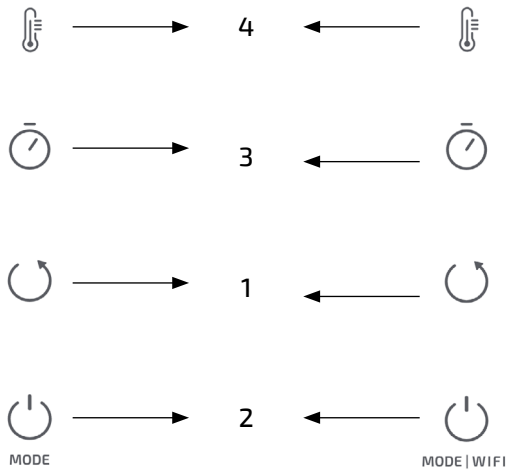

Fig./Img./Abb./Afb./ Rys./Obr. 2

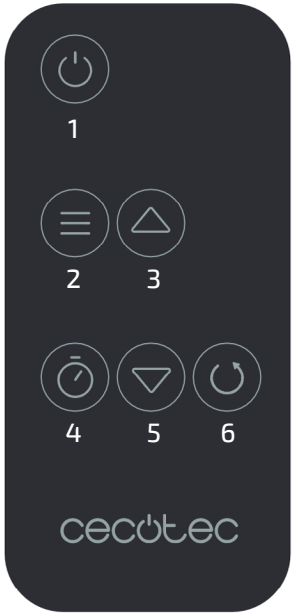

Fig./Img./Abb./Afb./ Rys./Obr. 3

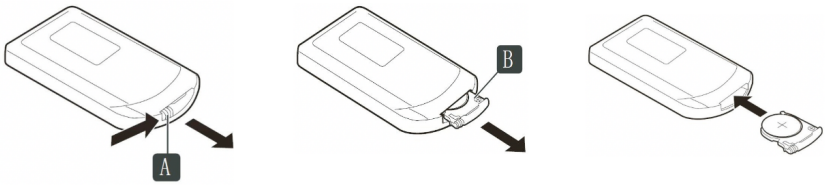

Fig./Img./Abb./Afb./ Rys./Obr. 4

www.cecotec.es

Grupo Cecotec Innovaciones S. L.
C/de la Pinadeta s/n, 46930
Quart de Poblet, Valencia, Spain

LI01200713