cecotec

STRONGTITANIUM TOUCH

Extractor de jugos / Juicer



Manual de instrucciones
Instruction manual
Manuel d'instructions
Bedienungsanleitung
Manuale di istruzioni
Manual de instruções
Handleiding
Instrukcja obsługi
Návod k použití
Kullanma kılavuzu
Οδηγίες χρήσης
Manual d'instruccions
Használati útmutató
دليل التعليمات

Instrucciones de seguridad 5
Safety instructions 8
Instructions de sécurité 11
Sicherheitshinweise 14
Istruzioni di sicurezza 18
Instruções de segurança 21
Veiligheidsinstructies 24
Instrukcja bezpieczeństwa 28
Bezpečnostní pokyny 31
Güvenlik talimatları 34
Οδηγίες ασφαλείας 37
Instruccions de seguretat 41
Biztonsági utasítások 44
تعليمات السلامة 47

ÍNDICE

1. Piezas y componentes 50
2. Antes de usar 50
3. Montaje 51
4. Funcionamiento 51
5. Limpieza y mantenimiento 52
6. Resolución de problemas 52
7. Especificaciones técnicas 53
8. Reciclaje de aparatos eléctricos y electrónicos 54
9. Garantía y SAT 54
10. Copyright 54
11. Declaración UE de conformidad simplificada 54

INDEX

1. Parts and components 55
2. Before use 55
3. Assembly 56
4. Operation 56
5. Cleaning and maintenance 57
6. Troubleshooting 57
7. Technical specifications 58
8. Disposal of old electrical and electronic appliances 59
9. Technical support and warranty 59
10. Copyright 59
11. Simplified EU Declaration of Conformity 59

SOMMAIRE

INHALT

1. Teile und Komponenten 65
2. Vor dem Gebrauch 65
3. Installation 66
4. Bedienung 66
5. Reinigung und Wartung 67
6. Problembehebung 68
7. Technische Spezifikationen 68
8. Recycling von Elektro- und Elektronikgeräten 69
9. Garantie und Kundendienst 69
10. Copyright 69
11. Vereinfachte EU-Konformitätserklärung 70

INDICE

1. Parti e componenti 71
2. Prima dell'uso 71
3. Montaggio 72
4. Funzionamento 72
5. Pulizia e manutenzione 73
6. Risoluzione dei problemi 73
7. Specifiche tecniche 74
8. Riciclaggio di apparecchiature elettriche ed elettroniche 75
9. Garanzia e supporto tecnico 75
10. Copyright 75
11. Dichiarazione di conformità UE semplificata 75

INHOUD

1. Peças e componentes 76
2. Antes de usar 76
3. Montagem 77
4. Funcionamento 77
5. Limpeza e manutenção 78
6. Resolução de problemas 78
7. Especificações técnicas 79
8. Reciclagem de produtos elétricos e eletrónicos 80
9. Garantia e SAT 80
10. Copyright 80
11. Declaração de conformidade simplificada da UE 80

INHOUD

1. Onderdelen en componenten 81
2. Voor gebruik 81
3. Montage 82
4. Bediening 82
5. Schoonmaak en onderhoud 83
6. Probleemoplossing 83
7. Technische specificaties 84
8. Recycling van elektrische en elektronische apparatuur 85
9. Garantie en technische dienst 85
10. Copyright 85
11. Vereenvoudigde EU-conformiteitsverklaring 85

SPIS TREŚCI

1. Części i komponenty 86
2. Przed użyciem 86
3. Montaż 87
4. Działanie 87
5. Czyszczenie i konserwacja 88
6. Rozwiązywanie problemów 88
7. Dane techniczne 89
8. Recykling urządzeń elektrycznych i elektronicznych 90
9. Gwarancja i Serwis Pomocy Technicznej 90
10. Prawa autorskie 90
11. Uproszczona deklaracja zgodności UE 90

INDEX

1. Součásti a komponenty 91
2. Před použitím 91
3. Montáž 92
4. Provoz 92
5. Čištění a údržba 93
6. Řešení problémů 93
7. Technické specifikace 94
8. Recyklace elektrických a elektronických zařízení 94
9. Záruka a SAT 95
10. Autorská práva 95
11. Zjednodušené prohlášení EU o shodě 95

DIZIN

1. Parçalar ve bileşenler 96
2. Kullanmadan önce 96
3. Montaj 97
4. İşlem 97
5. Temizlik ve bakım 98
6. Problem çözme 98
7. Teknik özellikler 99
8. Elektrikli ve elektronik ekipmanların geri dönüşümü 100
9. Garanti ve SAT 100
10. Telif Hakkı 100
11. Basitleştirilmiş AB Uy conformity Beyanı 100

ΔΕΙΚΤΗΣ

1. Μέρη και εξαρτήματα 101
2. Πριν από τη χρήση 101
3. Συναρμολόγηση 102
4. Λειτουργία 102
5. Καθαρισμός και συντήρηση 103
6. Επίλυση προβλημάτων 104
7. Τεχνικές προδιαγραφές 104
8. Ανακύκλωση ηλεκτρικού και ηλεκτρονικού εξοπλισμού 105
9. Εγγύηση και SAT 105
10. Πνευματικά δικαιώματα 105
11. Απλουστευμένη Δήλωση Συμμόρφωσης ΕΕ 106

ÍNDEX

1. Peces i components 107
2. Abans de fer servir 107
3. Muntatge 108
4. Funcionament 108
5. Neteja i manteniment 109
6. Resolució de problemes 109
7. Especificacions tècniques 110
8. Reciclatge daparells elèctrics i electrònics 111
9. Garantia i SAT 111
10. Copyright 111
11. Declaració UE de conformitat simplificada 111

INDEX

1. Alkatrészek és részegységek 112
2. Használat előtt 112
3. Összeszerelés 113
4. Működés 113
5. Tisztítás és karbantartás 114
6. Problémamegoldás 114
7. Műszaki adatok 115
8. Elektromos és elektronikus berendezések újrahasznosítása 116
9. Garancia és SAT 116
10. Szerzői jog 116
11. Egyszerűsített EU-megfelelőségi nyilatkozat 116

فهرس

١. الأجزاء والمكونات ١١٧
٢. قبل الاستخدام ١١٧
٣. التجميع ١١٧
٤. التشغيل ١١٨
٥. التنظيف والصيانة ١١٨
٦. حل المشكلات ١١٩
٧. المواصفات الفنية ١١٩
٨. إعادة تدوير المعدات الكهربائية والإلكترونية ١٢٠
٩. الضمان و SAT ١٢٠
١٠. حقوق النشر ١٢٠
١١. إعلان المطابقة المبسط للاتحاد الأوروبي ١٢٠

NOTA

EU01_122440 - StrongTitanium Touch

ES • La codificación de este manual es genérica y se aplica a todas las variantes de códigos del aparato.

EN • The coding in this manual is generic and applies to all code variants of the appliance.

FR • Le codage figurant dans ce manuel est générique et s'applique à toutes les variantes de code de l'appareil.

DE • Die Codierung in dieser Bedienungsanleitung ist allgemein und gilt für alle Codevarianten des Geräts.

IT • La codifica riportata nel presente manuale è generica e si applica a tutte le varianti di codici dell'apparecchio.

PT • A codificação apresentada neste manual é genérica e aplica-se a todas as variantes de código do aparelho.

NL • De codering in deze handleiding is algemeen en geldt voor alle codevarianten van het apparaat.

PL • Kody podane w niniejszej instrukcji są ogólne i mają zastosowanie do wszystkich wariantów kodowych urządzenia.

CZ • Kódování obsažené v tomto návodu je generické a platí pro všechny kódové varianty spotřebiče.

TR • Bu kılavuzdaki kodlama geneldir ve cihazın tüm kod varyantları için geçerlidir.

GR • Η κωδικοποίηση σε αυτό το εγχειρίδιο είναι γενική και ισχύει για όλες τις παραλλαγές κώδικα της συσκευής.

CAT • La codificació del manual és genèrica i s'aplica a totes les variants de codis de l'aparell.

HU • Ez a kézikönyv egységes kódolást használ, amely az eszköz minden típusára érvényes

عربي • الدليل عامًا وينطبق على جميع متغيرات التعليمات البرمجية الخاصة بالجهاز.

INSTRUCCIONES DE SEGURIDAD

Lea las siguientes instrucciones atentamente antes de usar el producto. Guarde este manual para futuras referencias o nuevos usuarios.

- Siga atentamente estas instrucciones de seguridad cuando use el producto.
- Inspeccione el cable de alimentación regularmente en busca de daños visibles. Si el cable de alimentación presenta daños, debe ser reparado por el Servicio de Asistencia Técnica oficial de Cecotec o por personal cualificado similar con el fin de evitar un peligro.
- Este aparato no debe ser usado por niños. Mantenga el aparato y su cable fuera del alcance de los niños.
- Este aparato pueden utilizarlo personas con capacidades físicas, sensoriales o mentales reducidas o falta de experiencia y conocimiento, si se les ha dado supervisión o formación apropiadas respecto al uso del aparato de una manera segura y comprenden los peligros que implica.
- Los niños no deben jugar con el aparato. Supervise a los niños para asegurarse de que no jueguen con el producto. Es necesario dar una supervisión estricta si el aparato está siendo usado cerca de niños.
- La limpieza y el mantenimiento a realizar por el usuario no deben realizarlos los niños sin supervisión.
- Desconecte el aparato de la alimentación si se deja desatendido y antes del montaje, del desmontaje o de la limpieza.
- No deje que los niños usen el aparato sin supervisión.
- Desconecte el aparato y desenchufe la alimentación antes de cambiar los accesorios o partes próximas que se mueven durante el uso.

- Asegúrese de que la cuchilla ha dejado de girar y de que el producto esté desconectado antes de montar o desmontar cualquier pieza de este.
- No desmonte la base.
- No introduzca materiales extraños en el aparato.
- No utilice este aparato si el cable, el enchufe, la estructura principal o alguna de sus partes presentan daños o si no funcionan correctamente, han sufrido alguna caída o han sido dañados. Póngase en contacto con el Servicio de Asistencia Técnica Oficial de Cecotec.
- No utilice el aparato si el tamiz está dañado.
- En caso de un mal uso del aparato, podrían darse riesgos de heridas, lesiones y/o daños materiales.
- Este aparato está diseñado exclusivamente para uso doméstico quedando excluido su uso en bares, restaurantes, granjas, hoteles, moteles y oficinas.
- Asegúrese de que el voltaje de red coincida con el voltaje especificado en la etiqueta de clasificación del producto y de que el enchufe tenga toma de tierra.
- No sumerja el cable, el enchufe o cualquier otra parte fija del producto en agua o cualquier otro líquido. No exponga las conexiones eléctricas al agua. Asegúrese de que tiene las manos completamente secas antes de tocar el enchufe o encender el producto.
- No retuerza, doble, estire o dañe el cable de alimentación. Protéjalo de bordes afilados y fuentes de calor. No permita que el cable toque superficies calientes. No deje que el cable asome sobre el borde de la superficie de trabajo o la encimera.
- El aparato no está previsto para su operación por medio de un temporizador externo o un sistema de control-remoto separado.

- Asegúrese de que todas las piezas del producto están correctamente instaladas antes de conectarlo a la alimentación
- No use accesorios que no hayan sido recomendados por el fabricante, ya que podrían causar lesiones o daños.
- Sitúe el producto en una superficie seca, estable, plana y resistente al calor.
- No use el producto bajo las siguientes circunstancias:
  - Dentro o encima de cocinas eléctricas o de gas, hornos calientes o cerca de fuego.
  - Sobre superficies blandas (como alfombras) o donde pueda volcarse durante su uso.
  - En exteriores o áreas con altos niveles de humedad.
- No cubra el producto con ningún objeto mientras esté en funcionamiento.
- No introduzca ninguna parte del cuerpo u objetos afilados en el canal de fruta de la licuadora. Ningún objeto puede sustituir la prensa que viene con el producto. No acerque los ojos al canal de fruta.
- Asegúrese de que ningún objeto toque las piezas móviles del producto mientras esté en funcionamiento para evitar lesiones o daños en el producto.
- Si las frutas o verduras que desea usar tienen semillas, cáscara o corteza dura, retírelas antes de introducirlas en el canal de fruta del producto.
- Si el producto deja de funcionar, puede deberse al control de temperatura del motor. Por favor, desconéctelo y deje que se enfríe durante 20-30 minutos antes de volver a usarlo.
- Desenchufe la licuadora inmediatamente si se observa fuego o humo.
- No intente reparar el producto por sí mismo. Contacte con

el Servicio de Asistencia Técnica Oficial de Cecotec.
- No introduzca el producto en el lavavajillas. Solo la jarra y tapa transparente son aptas para lavavajillas.
- No se acepta ninguna responsabilidad sobre daños o lesiones personales que tengan como origen un uso inadecuado del producto o el incumplimiento de este manual.

SAFETY INSTRUCTIONS

Read the following instructions carefully before using the product. Keep this instruction manual for future reference or new users.
- All safety instructions must be closely followed when using the appliance.
- Check the power cable regularly for visible damage. If the power cord is damaged, it must be repaired by the official Cecotec Technical Support Service or similarly qualified personnel to avoid hazards.
- The appliance is not intended to be used by children. Keep this appliance and its power cord out of their reach.
- This appliance can be used by persons with reduced physical, sensory, or mental capabilities or lack of experience and knowledge if they have been given supervision or instruction concerning the use of the appliance in a safe way and understand the hazards involved.
- Children shall not play with the appliance. Supervise children to ensure they do not play with the product. Close supervision is necessary if the appliance is used near children.

- Cleaning and user maintenance must not be carried out by children without supervision.
- Unplug the appliance if it's left unattended and before assembly, disassembly, or cleaning.
- Do not let unsupervised children use the appliance.
- Switch off and unplug the device before changing accessories or related parts that move during use.
- Make sure that the blade has stopped rotating and that the product is unplugged before assembling or disassembling any part of the appliance.
- Do not disassemble the base.
- Do not insert foreign materials into the appliance.
- Do not use the appliance if the cable, plug, main body, or any part is damaged or malfunctioning, or if it has been dropped or damaged in any way. Contact Cecotec›s Official Technical Support Service.
- Do not use the appliance if the sieve is damaged.
- Strictly follow the instructions in this manual to avoid injury or damage to the appliance.
- This appliance is intended for domestic use only and is not suitable for use in commercial establishments such as bars, restaurants, farms, hotels, motels, and offices.
- Ensure that the mains voltage matches the voltage specified on the device rating label and that the plug is earthed.
- Do not immerse the cord, plug, or any other non-removable part of the appliance in water or any other liquid. Do not expose electrical connections to water. Make sure your hands are completely dry before handling the plug or switching on the appliance.
- Do not twist, bend, pull, or damage the power cable. Protect it from sharp edges and heat sources. Never let the power

cord come into contact with hot surfaces. Do not let the cord hang over the edge of the working surface or worktop.
- The appliance is not intended to be operated by means of an external timer or separate remote-control system.
- Make sure all parts are properly installed before plugging in the appliance.
- Do not use any accessory that has not been recommended by Cecotec, as they might cause injuries or damage.
- Place the appliance on a dry, stable, flat, heat-resistant surface.
- Do not use the appliance under the following circumstances:
  - On or near a gas or electric hob, in heated ovens, or near open flames.
  - On soft surfaces (such as carpets) or where it may tip over during use.
  - Outdoors or in areas with high humidity levels.
- Do not cover the appliance while in use.
- Do not insert any body part or sharp objects into the ingredients inlet of the juicer. No object can replace the tamper that comes with the appliance. Keep your eyes away from the ingredients inlet.
- Make sure no object touches the moving components of the appliance while in use to prevent injuries or damage to the product.
- If the fruits and vegetables that you use have hard seeds, thick skin, or hard shells, please remove them before putting them into the ingredients inlet of the appliance.
- If the appliance stops working, it may be caused by the temperature control protection of the motor. Please, switch it off and let it cool down for 20-30 minutes before resuming operation.

- Unplug the juicer immediately if fire or smoke is observed.
- Do not try to repair the appliance by yourself. Please contact Cecotec's Official Technical Support Service.
- Do not wash the appliance in the dishwasher. Only the jug and transparent lid are dishwasher safe.
- No liability is accepted for any eventual damage or personal injuries derived from misuse or non-compliance with this instruction manual.

INSTRUCTIONS DE SÉCURITÉ

Veuillez lire les instructions suivantes avec attention avant d'utiliser l'appareil. Gardez bien ce manuel pour de futures références ou pour tout nouvel utilisateur.
- Veuillez suivre ces instructions de sécurité très attentivement lorsque vous utilisez l'appareil.
- Inspectez le câble d'alimentation régulièrement pour rechercher des dommages visibles. Si le câble d'alimentation est endommagé, il doit être réparé par le Service d›Assistance Technique officiel de Cecotec ou par du personnel qualifié pour éviter tout danger.
- Son utilisation est interdite aux enfants. Maintenez l'appareil et son câble hors de portée des enfants.
- Cet appareil peut être utilisé par des personnes aux capacités physiques, mentales ou sensorielles réduites, ou sans expérience ni connaissances si elles sont surveillées et/ou ont reçu les informations nécessaires à l'utilisation correcte de l'appareil et qu'elles ont bien compris les risques qu'il implique.
- Empêchez les enfants de jouer avec le produit. Surveillez les enfants pour vous assurer qu'ils ne jouent pas avec le

produit. Une surveillance stricte est nécessaire si l'appareil est utilisé à côté des enfants.
- Le nettoyage et l'entretien du produit ne peuvent pas être menés à terme par les enfants.
- Débranchez l›appareil s›il est laissé sans surveillance et avant son montage, démontage ou nettoyage.
- Ne laissez pas les enfants utiliser l›appareil sans surveillance.
- Éteignez et débranchez l›appareil avant de changer les accessoires ou les pièces qui bougent pendant le fonctionnement.
- Assurez-vous que lame a arrêté de tourner et que le produit est bien déconnecté avant démonter ou de démonter n'importe quelle pièce de l'appareil.
- Ne démontez pas la base.
- N'introduisez pas d'objets étrangers dans l›appareil.
- N'utilisez pas l'appareil si le câble, la fiche, la structure principale ou toute autre partie de l›appareil est endommagée ou ne fonctionne pas correctement, a souffert une chute ou a été abîmée. Veuillez contacter le Service d'Assistance Technique officiel de Cecotec.
- N›utilisez pas l›appareil si le tamis est endommagé.
- Une mauvaise utilisation de l›appareil peut entraîner des risques de blessures, de lésions et/ou de dommages matériels.
- Cet appareil est conçu pour un usage domestique uniquement et ne doit pas être utilisé dans les bars, restaurants, fermes, hôtels, motels et bureaux.
- Assurez-vous que le voltage du réseau coïncide avec le voltage spécifié sur l'étiquette de classification de l'appareil et que la prise possède une connexion à terre.
- Ne submergez ni le câble, ni la prise ni aucune autre partie fixe du produit dans l'eau ni dans aucun autre liquide. N'exposez pas les connexions électriques à l'eau. Assurez-vous d'avoir les mains complètement sèches avant de toucher la prise ou d'allumer l'appareil.
- Ne tordez pas, ne pliez pas, n'étirez pas et n'abîmez pas le câble d'alimentation. Protégez-le des bords pointus et des sources de chaleur. Ne laissez pas le câble toucher des surfaces chaudes. Ne laissez pas le câble dépasser de la surface de travail ou du plan de travail.
- Cet appareil ne peut pas être utilisé à travers d'une minuterie externe ou d'un système par télécommande sans fil.
- Assurez-vous que toutes les parties du produit sont correctement installées avant de le brancher.
- N'utilisez pas d'accessoires qui ne soient pas recommandés par le fabricant, cela pourrait abîmer le produit.
- Placez le produit sur une surface sèche, stable et plate, résistante à la chaleur.
- N'utilisez pas l'appareil dans les circonstances suivantes :
  - dans ou sur des cuisines électriques ou à gaz, dans des fours chauds ni près du feu ;
  - sur des surfaces molles (comme les tapis) ou des surfaces desquelles l'appareil pourrait se renverser pendant utilisation ;
  - en extérieurs ou dans des endroits possédant des niveaux d'humidité élevés.
- Ne recouvrez pas le produit avec des objets lorsqu'il soit en fonctionnement.
- N›insérez pas de parties du corps ou d›objets pointus dans la goulotte à fruits de l'extracteur de jus. Aucun objet ne peut remplacer la presse qui accompagne le produit. N›approchez pas vos yeux de la goulotte à fruits.

- Assurez-vous qu'aucun objet ne touche les pièces mobiles alors que l'appareil est en fonctionnement pour éviter de possibles lésions ou dommages sur l'appareil.
- Si les fruits ou légumes que vous souhaitez utiliser ont des pépins, des coquilles ou des peaux dures, retirez-les avant de les introduire dans le canal pour fruits de l'appareil.
- Si le produit arrête de fonctionner, cela peut être dû au contrôle de la température du moteur. Veuillez débrancher le produit et le laisser refroidir pendant 20-30 minutes avant de recommencer à l'utiliser.
- Débranchez immédiatement la centrifugeuse si vous observez du feu ou de la fumée.
- N'essayez pas de réparer le produit vous-même. Contactez le Service Après-Vente officiel de Cecotec.
- L'appareil ne convient pas pour un nettoyage au lave-vaisselle. Seuls le bol et le couvercle transparent passent au lave-vaisselle.
- Nous n'acceptons aucune responsabilité pour tout type de dommage résultant d›une utilisation incorrecte du produit ou du non-respect de ce manuel.

SICHERHEITSHINWEISE

Lesen Sie die folgenden Hinweise aufmerksam durch, bevor Sie das Produkt verwenden. Bewahren Sie diese Bedienungsanleitung zum Nachschlagen oder für neue Benutzer auf.

- Befolgen Sie diese Sicherheitshinweise sorgfältig, wenn Sie das Produkt verwenden.
- Überprüfen Sie das Netzkabel regelmäßig auf sichtbare Schäden. Wenn der Stromkabel beschädigt ist, muss es von der offiziellen Cecotec-Kundendienststelle oder ähnlich qualifiziertem Personal repariert werden, um eine Gefährdung zu vermeiden.
- Dieses Gerät darf von Kindern nicht benutzt werden. Bewahren Sie das Gerät außerhalb der Reichweite von Kindern.
- Dieses Gerät kann von Personen mit verringerten physischen, sensorischen oder geistigen Fähigkeiten oder Mangel an Erfahrung und Wissen benutzt werden, wenn sie beaufsichtigt oder bezüglich des sicheren Gebrauchs des Geräts unterwiesen wurden und die damit verbundenen Gefahren verstehen.
- Kinder dürfen nicht mit dem Gerät spielen. Kinder sollten beaufsichtigt werden, damit sie nicht mit dem Gerät spielen. Eine besondere genaue und konsequente Beaufsichtigung ist geboten, wenn das Gerät in der Nähe von Kindern verwendet wird.
- Reinigung und Wartung durch den Benutzer sollten nicht von Kindern ohne Aufsicht durchgeführt werden.
- Trennen Sie das Gerät von der Stromversorgung, wenn es unbeaufsichtigt gelassen wird und bevor Sie es montieren, demontieren oder reinigen.
- Erlauben Sie Kindern nicht, das Gerät ohne Aufsicht zu benutzen.
- Schalten Sie das Gerät aus und trennen Sie es von der Stromversorgung, bevor Sie Zubehörteile oder in der Nähe befindliche Teile, die sich während des Betriebs bewegen, austauschen.
- Vergewissern Sie sich, dass sich das Messer nicht mehr dreht und das Produkt vom Netz getrennt ist, bevor Sie Teile des Produkts montieren oder demontieren.
- Nehmen Sie den Sockel nicht auseinander.

- Führen Sie keine Fremdkörper in das Gerät ein.
- Nehmen Sie das Gerät nicht in Betrieb, wenn das Kabel, der Stecker, das Gehäuse oder irgendein Teil des Geräts beschädigt ist oder nicht richtig funktioniert, oder wenn es heruntergefallen oder in irgendeiner Weise beschädigt worden ist. Kontaktieren Sie den offiziellen Technischen Kundendienst von Cecotec.
- Verwenden Sie das Gerät nicht, wenn das Sieb beschädigt ist.
- Bei missbräuchlicher Verwendung des Geräts besteht Verletzungsgefahr, Verletzungsgefahr und/oder Gefahr von Sachschäden.
- Dieses Gerät ist ausschließlich für den Hausgebrauch konzipiert und ist nicht für die Verwendung in Bars, Restaurants, Bauernhöfen, Hotels, Motels oder Büros bestimmt.
- Vergewissern Sie sich, dass die Netzspannung mit der auf dem Typenschild des Produkts angegebenen Spannung übereinstimmt und dass der Stecker geerdet ist.
- Tauchen Sie das Kabel, Netzstecker oder andere Teile nicht ins Wasser oder anderen Flüssigkeiten. Tauchen Sie elektrische Verbindungen nicht in Wasser. Stellen Sie sicher, dass Ihre Hände völlig trocken sind, bevor Sie die Steckdose berühren oder das Gerät einschalten.
- Der Stromkabel darf nicht verdreht, verbogen oder zu stark gezogen bzw. belastet oder beschädigt werden. Schützen Sie es von scharfen Kanten und Wärmequellen. Lassen Sie niemals den Kabel mit wärmen Oberflächen Kontakt kommen. Lassen Sie das Kabel niemals über der Arbeitsfläche stehen.
- Das Gerät ist nicht für den Betrieb mit einem externen Timer oder einer separaten Fernbedienung vorgesehen.

- Vergewissern Sie sich, dass alle Teile des Produkts ordnungsgemäß installiert sind, bevor Sie es an das Stromnetz anschließen.
- Verwenden Sie niemals Zubehöre, die nicht von dem Hersteller empfohlen wurden, da sie Schäden verursachen könnten.
- 4. Stellen Sie den Grill auf einer trocknen, stabilen, flachen und hitzebeständigen Fläche.
- Verwenden Sie das Gerät nicht unter den folgenden Umständen:
  - Innerhalb oder auf elektrischen Kochplatte oder Gaskocher, Backofen oder in der Nähe von Feuer.
  - Auf weichen Oberfläche wie Teppiche, wo das Gerät beim Verwenden umkippen könnte.
  - Im Freien oder an Orten mit hoher Luftfeuchtigkeit.
- Bedecken Sie das Produkt nicht, während es in Betrieb ist.
- Führen Sie keine Körperteile oder scharfen Gegenstände in den Fruchtkanal des Mixers ein. Kein Gegenstand kann die Presse ersetzen, die mit dem Produkt geliefert wird. Halten Sie Ihre Augen von der Fruchtkanal fern.
- Stellen Sie sicher, dass keine Gegenstände die beweglichen Teile des Produkts berühren, während es in Betrieb ist, um Verletzungen oder Schäden am Produkt zu vermeiden.
- Wenn die Früchte oder das Gemüse, die Sie verwenden möchten, Kerne, Schalen oder harte Rinde haben, entfernen Sie diese, bevor Sie sie in den Fruchtkanal des Produkts einführen.
- Wenn das Produkt nicht mehr funktioniert, kann dies an der Motortemperaturregelung liegen. Bitte ziehen Sie den Netzstecker und lassen Sie das Gerät 20-30 Minuten abkühlen, bevor Sie es wieder verwenden.
- Ziehen Sie sofort den Stecker des Entsafters, wenn Sie Feuer oder Rauch bemerken.

- Versuchen Sie auf keinem Fall das Produkt selbst zu reparieren. Kontaktieren Sie den offiziellen technischen Kundendienst von Cecotec.
- Reinigen Sie das Gerät nicht mit der Spülmaschine. Nur die Kanne und der transparente Deckel sind spülmaschinenfest.
- Es wird keine Haftung für Schäden oder Personenschäden übernommen, die durch Missbrauch des Geräts oder durch Nichteinhaltung dieses Handbuchs entstehen.

ISTRUZIONI DI SICUREZZA

Leggere attentamente le seguenti istruzioni prima di usare l'apparecchio. Conservare questo manuale per consultazioni future o nuovi utenti.

- Seguire attentamente queste istruzioni di sicurezza quando si usa l›apparecchio.
- Ispezionare regolarmente il cavo di alimentazione in cerca di danni visibili. Se il cavo di alimentazione è danneggiato, deve essere riparato dal Servizio di Assistenza Tecnica ufficiale di Cecotec o da personale altrettanto qualificato per evitare rischi.
- L'apparecchio non deve essere usato da bambini. Mantenere l›apparecchio e il suo cavo fuori dalla portata dei bambini.
- Questo apparecchio può essere utilizzato da persone con ridotte capacità fisiche, sensoriali o mentali o con mancanza di esperienza e conoscenza, a condizione che abbiano ricevuto supervisione o istruzioni sull›uso dell›apparecchio in modo sicuro e che comprendano i pericoli connessi.
- I bambini non devono giocare con l'apparecchio. Sorvegliare i bambini per assicurarsi che non giochino con l'apparecchio. Se l›apparecchio viene utilizzato in prossimità di bambini, è necessaria una stretta sorveglianza.
- La pulizia e la manutenzione non devono essere effettuate da bambini non sorvegliati.
- Scollegare l›apparecchio se viene lasciato incustodito e prima di montarlo, smontarlo o pulirlo.
- L'apparecchio non deve essere usato da bambini senza supervisione.
- Spegnere e scollegare l›apparecchio prima di cambiare gli accessori o parti adiacenti che si muovono durante l'uso.
- Verificare che la lama abbia smesso di girare e che il prodotto sia scollegato prima di montare o smontare qualsiasi pezzo.
- Non smontare la base.
- Non inserire materiali estranei nell›apparecchio.
- Evitare di mettere in funzione l›apparecchio se il cavo, la spina, il corpo principale o qualsiasi altra parte dell›apparecchio è danneggiata o malfunzionante, è caduta o è stata danneggiata in qualsiasi modo. Contattare il Servizio di Assistenza Tecnica ufficiale di Cecotec.
- Non utilizzare l'apparecchio se il colino è danneggiato.
- In caso di uso improprio dell›apparecchio, può sussistere il rischio di lesioni, ferite e/o danni alle cose.
- Questo apparecchio è stato progettato solo per uso domestico e non può essere utilizzato in bar, ristoranti, aziende agricole, alberghi, motel e uffici.
- Verificare che la tensione di rete coincida con quella specificata nell'etichetta di classificazione dell'apparecchio e che la presa elettrica sia dotata di messa a terra.

- Non immergere il cavo, la spina o qualsiasi altra parte fissa dell'apparecchio in acqua o all'interno di qualsiasi altro liquido. Non esporre le parti elettriche all'acqua. Assicurarsi di avere le mani completamente asciutte prima di toccare la spina o di accendere l'apparecchio.
- Non torcere, piegare, allungare o danneggiare il cavo di alimentazione. Proteggerlo da bordi affilati e da fonti di calore. Evitare che il cavo tocchi superfici calde. Non lasciare che il cavo sporga oltre il bordo della superficie o piano di lavoro.
- L'apparecchio non è progettato per essere collegato a un timer esterno o a un sistema di controllo remoto separato.
- Verificare che tutte le parti del prodotto siano correttamente installate prima di collegarlo a una presa di corrente.
- Non usare accessori non consigliati dal fabbricante dell'apparecchio per evitare lesioni o danni.
- Collocare l'apparecchio su di una superficie asciutta, stabile, piatta e resistente al calore.
- Non usare l'apparecchio nelle seguenti circostanze:
  - Dentro o sopra cucine elettriche o a gas, forni caldi o vicino al fuoco.
  - Su superfici morbide (come tappeti) o dove possa cadere durante l›uso.
  - All'esterno o aree con alti livelli di umidità.
- Non coprire l'apparecchio con oggetti mentre è in funzione.
- Non introdurre nessuna parte del corpo o altri oggetti affilati nel foro di ingresso dell'estrattore. Nessun oggetto può sostituire la pressa fornita con il prodotto. Non avvicinare gli occhi al tubo d›ingresso
- Accertarsi che nessun oggetto entri a contatto con le parti mobili del prodotto mentre è in funzione per evitare lesioni o danni.

- Se la frutta o verdura contiene semi, buccia o scorza dura, rimuoverli prima di introdurli nel foro d'ingresso.
- Se il prodotto smette di funzionare, può essere dovuto al controllo della temperatura del motore. Si prega di scollegarlo e lasciare raffreddare per 20-30 minuti prima di usarlo nuovamente.
- Scollegare immediatamente l'estrattore se si osservano fiamme o fumo.
- Non cercare di riparare l'apparecchio per conto proprio. Contattare il Servizio di Assistenza Tecnica ufficiale di Cecotec.
- Non mettere l'apparecchio in lavastoviglie. Solo la brocca e il coperchio trasparente sono lavabili in lavastoviglie.
- Cecotec declina ogni responsabilità per danni o lesioni derivanti da un uso improprio dell'apparecchio o inosservanze di questo manuale.

INSTRUÇÕES DE SEGURANÇA

Leia atentamente as instruções seguintes antes de utilizar o aparelho. Guarde este manual para referências futuras ou novos utilizadores.

- Siga atentamente estas instruções de segurança quando usar o aparelho.
- Inspecione o cabo de alimentação regularmente em busca de danos visíveis. Se o cabo de alimentação estiver danificado, deve ser reparado pelo Serviço de Assistência Técnica da Cecotec ou por pessoal qualificado, a fim de evitar qualquer perigo.
- Este aparelho não deve ser usado por crianças. Mantenha o aparelho e o seu cabo longe do alcance de crianças.

- Este aparelho pode ser utilizado por pessoas com capacidades físicas, sensoriais ou mentais reduzidas ou com falta de experiência e conhecimentos, se lhes tiver sido dada a supervisão ou as instruções relativas à utilização do aparelho de uma forma segura e compreenderem os perigos envolvidos.
- Não permita que as crianças brinquem com o aparelho. Supervisione as crianças para não brincarem com o produto. É necessário dar supervisão estrita se o aparelho estiver a ser usado perto de crianças.
- A limpeza e manutenção do aparelho não devem ser efetuadas por crianças sem supervisão.
- Desligue o dispositivo da fonte de alimentação se este for deixado sem vigilância e antes da montagem, desmontagem ou limpeza.
- Não permita que as crianças utilizem o aparelho sem supervisão.
- Desligue o aparelho da tomada antes de mudar os acessórios ou as peças próximas que se deslocam durante a utilização.
- Certifique-se de que a lâmina parou de girar e que o produto está desligado da tomada antes de montar ou desmontar qualquer parte do produto.
- Não desmonte a base.
- Não introduza materiais estranhos no aparelho.
- Não utilize este aparelho se o cabo, ficha, corpo principal ou qualquer parte do aparelho estiver danificado ou avariado, ou se tiver caído ou sido danificado de qualquer forma. Contacte com o Serviço de Assistência Técnica da Cecotec.
- Não utilize o aparelho se a peneira estiver danificada.
- Em caso de utilização incorreta do aparelho, pode haver risco de ferimentos, lesões e/ou danos materiais.

- Este aparelho foi concebido apenas para uso doméstico e não se destina a ser utilizado em bares, restaurantes, quintas, hotéis, motéis e escritórios.
- Certifique-se de que a tensão de rede coincida com a tensão especificada na etiqueta de classificação do aparelho e de que a tomada tenha ligação à terra.
- Não submerja o cabo, a ficha ou qualquer outra parte elétrica do aparelho na água ou qualquer outro líquido nem as exponha à água. Não exponha as conexões elétricas à água. Certifique-se de ter mãos completamente secas antes de tocar a tomada ou ligar o aparelho.
- Não torça, dobre, estique ou danifique o cabo de alimentação. Proteja-o de bordas afiadas e fontes de calor. Não permita que o cabo toque em superfícies quentes. Não deixe que o cabo esteja sobre a borda da superfície de trabalho ou do balcão.
- O aparelho não está previsto para funcionar através de um temporizador externo ou um sistema de controlo remoto separado.
- Certifique-se de que todas as peças estão corretamente instaladas antes de ligar o produto.
- Não use acessórios que não tenham sido recomendados pelo fabricante, já que poderão causar lesões ou danos.
- Situe o produto numa superfície seca, estável, plana e resistente ao calor.
- Não use o aparelho em nenhuma destas circunstâncias:
  - Dentro ou em cima de cozinhas elétricas ou gás, fornos quentes ou perto de fogo.
  - Sobre superfícies suaves (como tapetes) ou onde possa virar e cair durante o uso.
  - Em exteriores ou áreas com altos níveis de humidade.
- Não cobra o produto com nenhum objeto enquanto estiver em funcionamento.

- Não insira quaisquer partes do corpo ou objetos cortantes no canal para a fruta do liquidificador. Nenhum objeto pode substituir a prensa que vem com o produto. Mantenha os olhos longe do canal para a fruta.
- Assegure que nenhum objeto toque nas partes móveis do produto enquanto este estiver em funcionamento para evitar ferimentos ou danos no produto.
- Se as frutas ou vegetais que pretende utilizar tiverem sementes ou casca dura, remova-os antes de os inserir no canal da fruta do produto.
- Se o produto parar de funcionar, pode ser devido ao controlo da temperatura do motor. Por favor, desligue-o e deixe-o arrefecer durante 20-30 minutos antes de o utilizar novamente.
- Tire a ficha da corrente elétrica imediatamente se observa fogo ou fumo.
- Não tente reparar o produto por si próprio. Contacte com o Serviço de Assistência Técnica da Cecotec.
- Não introduza o produto na máquina da louça. Apenas o jarro e a tampa transparente podem ser lavados na máquina de lavar louça.
- O fabricante não aceitará nenhuma responsabilidade sobre danos ou lesões pessoais que tenham como origem um uso inadequado do produto ou o incumprimento deste manual.

VEILIGHEIDSINSTRUCTIES

Lees zorgvuldig de voorschriften voor het gebruik van het product. Bewaar deze handleiding voor toekomstig(e) gebruik of gebruikers.

- Volg aandachtig de voorschriften wanneer u dit apparaat gebruikt.
- Controleer de kabel regelmatig op zichtbare schade. Als de voedingskabel beschadigd is, moet deze worden vervangen door Cecotec of vergelijkbaar gekwalificeerd personeel om gevaar te voorkomen.
- Dit apparaat mag niet door kinderen worden gebruikt. Houd het apparaat en de voedingskabel buiten het bereik van kinderen.
- Dit apparaat kan worden gebruikt door personen met beperkte lichamelijke, zintuiglijke of geestelijke vermogens of met gebrek aan ervaring en kennis, indien zij onder toezicht staan of instructie hebben gekregen over het veilige gebruik van het apparaat en de gevaren ervan begrijpen.
- Kinderen mogen niet met het apparaat spelen. Houd toezicht op kinderen om ervoor te zorgen dat ze niet met het product spelen. Strikt toezicht is noodzakelijk als het product gebruikt wordt in de buurt van kinderen.
- Reiniging en onderhoud door de gebruiker mogen niet zonder toezicht door kinderen worden uitgevoerd.
- Trek de stekker uit het stopcontact als u het onbeheerd achterlaat en voordat u het monteert, demonteert of schoonmaakt.
- Laat kinderen het apparaat niet zonder toezicht gebruiken.
- Schakel het apparaat uit en trek de stekker uit het stopcontact voordat u accessoires of nabijgelegen onderdelen die tijdens de werking bewegen, verwisselt.
- Zorg ervoor dat het mes niet meer draait en dat de stekker uit het stopcontact is voordat u onderdelen van het product monteert of demonteert.
- Demonteer de basis niet.
- Steek geen vreemde materialen in het apparaat.
- Gebruik dit apparaat niet als het snoer, de stekker,

het hoofdgedeelte of een onderdeel van het apparaat beschadigd of defect is, of als het is gevallen of op enigerlei wijze beschadigd is. Neem contact op met de Technische Dienst van Cecotec.
- Gebruik het apparaat niet als de zeef beschadigd is.
- Bij verkeerd gebruik van het apparaat kan er gevaar bestaan voor letsel, verwondingen en/of materiële schade.
- Dit apparaat is uitsluitend bestemd voor huishoudelijk gebruik en is niet bestemd voor gebruik in bars, restaurants, boerderijen, hotels, motels en kantoren.
- Zorg ervoor dat de netspanning overeenkomt met de spanning vermeld op het classificatielabel van het apparaat en dat het stopcontact geaard is.
- Dompel niet de kabel, stekker of vaste onderdelen van het product in water of andere vloeistoffen. Stel de elektrische verbindingen niet bloot aan water. Zorg ervoor dat uw handen volledig droog zijn voordat u de stekker aanraakt of het apparaat inschakelt.
- De voedingskabel mag niet verwrongen, dubbelgevouwen, uitgerekt of beschadigd worden. Bescherm het tegen scherpe randen en warmtebronnen. Zorg ervoor dat de kabel geen hete oppervlakken aanraakt. Laat de kabel niet over de rand van het werkoppervlak of het aanrecht uitsteken.
- Het apparaat is niet geschikt om te gebruiken met een externe timer of afzonderlijke afstandsbediening.
- Zorg ervoor dat alle onderdelen van het product correct geïnstalleerd zijn voordat u het apparaat aansluit.
- Gebruik alleen accessoires die worden aanbevolen door de fabrikant. Niet-aanbevolen accessoires zouden letsel of schade kunnen veroorzaken.
- Plaats het product op een droog, stabiel, vlak en hittebestendig oppervlak.

- Gebruik het product niet onder de volgende omstandigheden:
  - In of op gas- of elektrische vuren, hete ovens of in de buurt van een vuur.
  - Op zachte oppervlakken (bv. tapijt) of waar het kan kantelen tijdens het gebruik.
  - Buiten of in ruimtes met een hoge luchtvochtigheid.
- Bedek het product niet met voorwerpen terwijl het in gebruik is.
- Stop geen lichaamsdelen of scherpe voorwerpen in het fruitkanaal van de sapcentrifuge. De stamper die bij het product hoort kan niet vervangen worden door een ander object. Breng uw ogen niet in de buurt van het fruitkanaal.
- Zorg ervoor dat geen enkel voorwerp de bewegende delen van het product aanraakt wanneer het in werking is, om letsel of schade aan het product te voorkomen.
- Indien het fruit of de groenten die u wilt gebruiken pitten of harde schil hebben, verwijder deze dan alvorens ze in het product te plaatsen.
- Als het product niet meer werkt, kan dat te maken hebben met de temperatuurregeling van de motor. Trek de stekker uit het stopcontact en laat het 20-30 minuten afkoelen voordat u het weer gebruikt.
- Trek onmiddellijk de stekker uit het stopcontact van de sapcentrifuge als er vuur of rook wordt geobserveerd.
- Probeer het toestel niet zelf te repareren. Neem contact op met de Technische Dienst van Cecotec.
- Het toestel is niet geschikt voor de vaatwasser. Alleen de kan en het transparante deksel kunnen in de vaatwasser.
- Er wordt geen aansprakelijkheid aanvaard voor schade of persoonlijk letsel als gevolg van onjuist gebruik van het product of niet-naleving van deze handleiding.

INSTRUKCJA BEZPIECZEŃSTWA

Przed użyciem produktu należy uważnie przeczytać poniższe instrukcje. Zachowaj tę instrukcję do wykorzystania w przyszłości lub dla nowych użytkowników.

- Podczas korzystania z urządzenia należy dokładnie przestrzegać instrukcji bezpieczeństwa.
- Regularnie należy sprawdzać przewód zasilający pod względem widocznych uszkodzeń. Jeśli przewód zasilania jest uszkodzony, musi zostać naprawiony przez oficjalny Serwis Pomocy Technicznej Cecotec lub wykwalifikowane osoby, aby uniknąć niebezpieczeństwa.
- Urządzenie nie powinno być używane przez dzieci. Przechowuj urządzenie i jego przewód poza zasięgiem dzieci.
- To urządzenie może być używane przez osoby o ograniczonych zdolnościach fizycznych, sensorycznych lub umysłowych, a także osoby nieposiadające doświadczenia i wiedzy, jeśli znajdują się pod odpowiednim nadzorem i zostały przeszkolone w zakresie korzystania z urządzenia w bezpieczny sposób i rozumieją związane z tym zagrożenia.
- Dzieci nie mogą bawić się urządzeniem. Nadzoruj dzieci, aby nie bawiły się urządzeniem. Jeśli urządzenie jest używane w pobliżu dzieci, konieczny jest ścisły nadzór.
- Czyszczenie i konserwacja urządzenia, które ma przeprowadzać użytkownik nie mogą być wykonywane przez dzieci bez nadzoru.
- Odłącz urządzenie od zasilania, jeśli będzie pozostawione bez nadzoru oraz przed montażem, demontażem lub czyszczeniem.
- Nie pozwalaj dzieciom korzystać z urządzenia bez nadzoru.

- Wyłącz urządzenie i odłącz zasilanie przed wymianą akcesoriów lub części, które poruszają się podczas użytkowania.
- Upewnij się, że ostrze przestało się obracać, a urządzenie jest odłączone przed montażem lub demontażem jakiejkolwiek części urządzenia.
- Nie demontuj podstawy.
- Do urządzenia nie wolno wkładać materiałów i elementów innych niż zalecane.
- Nie używaj urządzenia, jeśli przewód, wtyczka, korpus lub jakakolwiek jego część są uszkodzone lub jeśli nie działają prawidłowo, zostały upuszczone lub uszkodzone. Skontaktuj się z oficjalnym Serwisem Pomocy Technicznej Cecotec.
- Nie używaj urządzenia, jeśli sitko jest uszkodzone.
- W przypadku niewłaściwego użytkowania urządzenia może wystąpić ryzyko zranienia, urazów i/lub szkód materialnych.
- To urządzenie przeznaczone jest wyłącznie do użytku domowego i nie nadaje się do użytku w barach, restauracjach, gospodarstwach rolnych, hotelach, motelach i biurach.
- Upewnij się, że napięcie sieciowe jest zgodne z napięciem podanym na tabliczce znamionowej urządzenia oraz że wtyczka jest uziemiona.
- Nie zanurzaj przewodu, wtyczki ani żadnej innej nieodłącznej części produktu w wodzie lub innej cieczy. Nie wystawiać połączeń elektrycznych na działanie wody. Przed dotknięciem wtyczki lub włączeniem urządzenia należy upewnić się, że ręce są całkowicie suche.
- Nie skręcaj, nie zginaj, nie rozciągaj ani nie uszkadzaj przewodu zasilającego. Chroń go przed ostrymi krawędziami i źródłami ciepła. Nie pozwól, aby przewód

dotykał gorących powierzchni. Nie pozwól, aby przewód zbliżył się do krawędzi powierzchni roboczej lub blatu.
- Urządzenie nie jest przeznaczone do pracy z zewnętrznym programatorem czasowym ani oddzielnym systemem zdalnego sterowania.
- Upewnij się, że wszystkie części urządzenia są prawidłowo zainstalowane przed podłączeniem do zasilania
- Nie używaj akcesoriów, które nie są zalecane przez producenta, ponieważ mogą spowodować obrażenia lub uszkodzenia.
- Urządzenie należy umieścić na suchej, stabilnej, płaskiej i odpornej na ciepło powierzchni.
- Nie używaj urządzenia w następujących okolicznościach:
  - Wewnątrz lub na powierzchni kuchenek elektrycznych lub gazowych, gorących piekarników lub w pobliżu ognia.
  - Na miękkich powierzchniach (np. dywanach) lub w miejscach, w których może zostać przewrócony podczas użytkowania.
  - Na zewnątrz lub w obszarach o wysokiej wilgotności.
- Nie przykrywaj urządzenia żadnym przedmiotem podczas pracy.
- Nie wkładaj żadnych części ciała ani ostrych przedmiotów do otworu wejściowego na owoce. Żaden inny przedmiot nie może zastąpić prasy dołączonej do urządzenia. Nie zbliżaj oczu do otworu wejściowego na owoce.
- Upewnij się, że żadne przedmioty nie dotykają ruchomych części urządzenia podczas pracy, aby uniknąć obrażeń ciała lub uszkodzenia urządzenia.
- Jeśli owoce lub warzywa, których chcesz użyć, mają nasiona, skórki lub twarde łupki, usuń je przed włożeniem składników do otworu wejściowego.

- Jeśli urządzenie przestanie działać, może to być spowodowane temperaturą silnika. Odłącz urządzenie i pozwól mu ostygnąć przez 20-30 minut przed ponownym użyciem.
- W przypadku wystąpienia ognia lub dymu natychmiast odłącz urządzenie.
- Nie próbuj samodzielnie naprawiać urządzenia. Skontaktuj się z oficjalnym Serwisem Pomocy Technicznej Cecotec.
- Nie myj urządzenia w zmywarce. Tylko dzbanek i przezroczystą pokrywkę można myć w zmywarce.
- Producent nie ponosi odpowiedzialności za szkody lub obrażenia ciała wynikające z niewłaściwego użytkowania urządzenia lub nieprzestrzegania niniejszej instrukcji.

BEZPEČNOSTNÍ POKYNY

Před použitím výrobku si pečlivě přečtěte následující pokyny. Uschovejte si tento návod k obsluze pro budoucí použití nebo pro nové uživatele.
- Při používání produktu pečlivě dodržujte tyto bezpečnostní pokyny.
- Pravidelně kontrolujte napájecí kabel, zda není viditelně poškozen. Pokud je napájecí kabel poškozen, musí být opraven oficiálním servisem technické podpory Cecotec nebo podobně kvalifikovaným pracovníkem, aby se předešlo nebezpečí.
- Tento spotřebič by neměly používat děti. Uchovávejte spotřebič a jeho kabel mimo dosah dětí.
- Tento spotřebič mohou používat osoby se sníženými fyzickými, smyslovými nebo duševními schopnostmi nebo s nedostatkem zkušeností a znalostí, pokud byly pod

odpovídajícím dohledem nebo proškoleny v bezpečném používání spotřebiče a rozumí souvisejícím rizikům.
- Děti by si s tímto spotřebičem neměly hrát. Dohlížejte na děti, aby si s výrobkem nehrály. Pokud se spotřebič používá v blízkosti dětí, je nutný pečlivý dohled.
- Čištění a údržbu prováděnou uživatelem by neměly provádět děti bez dozoru.
- Odpojte spotřebič od elektrické sítě, pokud bude ponechán bez dozoru, a před montáží, demontáží nebo čištěním.
- Nedovolte dětem používat zařízení bez dozoru.
- Před výměnou jakéhokoli příslušenství nebo blízkých částí, které se během používání pohybují, odpojte spotřebič ze zásuvky a odpojte jej od elektrické sítě.
- Před montáží nebo demontáží jakékoli části se ujistěte, že se nůž přestal otáčet a že je výrobek odpojen od sítě.
- Nerozebírejte základnu.
- Nevkládejte do zařízení cizí materiály.
- Nepoužívejte tento spotřebič, pokud je kabel, zástrčka, hlavní jednotka nebo kterákoli z jeho částí poškozená nebo nefunkční, upadla na zem nebo byla poškozena. Kontaktujte oficiální technickou podporu společnosti Cecotec .
- Nepoužívejte zařízení, pokud je síto poškozené.
- V případě nesprávného použití zařízení může existovat riziko zranění a/nebo poškození majetku.
- Tento spotřebič je určen výhradně pro domácí použití a není vhodný pro použití v barech, restauracích, na farmách, v hotelech, motelech a kancelářích.
- Ujistěte se, že síťové napětí odpovídá napětí uvedenému na štítku s výkonem výrobku a že zástrčka má uzemnění.
- Neponořujte kabel, zástrčku ani žádnou jinou pevnou část výrobku do vody ani jiné kapaliny. Nevystavujte elektrické spoje vodě. Před dotykem zástrčky nebo zapnutím výrobku se ujistěte, že máte zcela suché ruce.

- Napájecí kabel nekruťte, neohýbejte, nenatahujte ani nepoškozujte. Chraňte jej před ostrými hranami a zdroji tepla. Nedovolte, aby se kabel dotýkal horkých povrchů. Nedovolte, aby kabel přečníval přes okraj pracovní plochy nebo kuchyňské linky.
- Zařízení není určeno k ovládání pomocí externího časovače ani samostatného systému dálkového ovládání.
- Před připojením produktu k napájení se ujistěte, že jsou všechny jeho součásti správně nainstalovány.
- Nepoužívejte příslušenství, které nebylo doporučeno výrobcem, mohlo by způsobit zranění nebo poškození.
- Výrobek umístěte na suchý, stabilní, rovný a tepelně odolný povrch.
- Nepoužívejte produkt za následujících okolností:
  - Uvnitř nebo na elektrických či plynových sporácích, horkých troubách nebo v blízkosti ohně.
  - Na měkkých površích (jako jsou koberce) nebo tam, kde by se mohl během používání převrátit.
  - Venku nebo v prostorách s vysokou vlhkostí.
- Nezakrývejte výrobek žádnými předměty, dokud je v provozu.
- Nevkládejte žádné části těla ani ostré předměty do otvoru pro ovoce mixéru. Žádný předmět nemůže nahradit lis, který je součástí balení. Nedívejte se přímo do otvoru pro ovoce.
- Abyste předešli zranění nebo poškození produktu, zajistěte, aby se během provozu žádné předměty nedotýkaly pohyblivých částí produktu.
- Pokud má ovoce nebo zelenina, které chcete použít, semínka, slupku nebo tvrdou kůru, odstraňte je před vložením do otvoru pro ovoce ve výrobku.
- Pokud výrobek přestane fungovat, může to být způsobeno

regulací teploty motoru. Před dalším použitím jej prosím odpojte ze zásuvky a nechte 20–30 minut vychladnout.
- Pokud uvidíte oheň nebo kouř, okamžitě mixér odpojte ze zásuvky.
- Nepokoušejte se výrobek opravovat sami. Kontaktujte oficiální technickou podporu společnosti Cecotec .
- Nevkládejte výrobek do myčky nádobí. Do myčky je vhodná pouze konvice a průhledné víko.
- Neneseme žádnou odpovědnost za škody nebo zranění osob vzniklé v důsledku nesprávného použití produktu nebo nedodržení tohoto návodu k obsluze.

GÜVENLIK TALIMATLARI

Ürünü kullanmadan önce aşağıdaki talimatları dikkatlice okuyun. Bu kılavuzu ileride başvurmak veya yeni kullanıcılar için saklayın.
- Ürünü kullanırken lütfen bu güvenlik talimatlarına dikkatlice uyun.
- tehlikeyi önlemek için mutlaka yetkili bir Cecotec Teknik Destek Servisi veya benzer niteliklere sahip personel tarafından onarılmalıdır .
- Bu cihaz çocuklar tarafından kullanılmamalıdır. Cihazı ve kablosunu çocukların erişemeyeceği yerde saklayın.
- , cihazın güvenli kullanımı konusunda uygun gözetim veya eğitim verilmiş olmaları ve ilgili tehlikeleri anlamaları koşuluyla kullanılabilir .
- Çocuklar bu cihazla oynamamalıdır. Çocukların ürünle oynamadığından emin olmak için onları gözetim altında tutun. Cihaz çocukların yakınında kullanılıyorsa yakın gözetim gereklidir.
- yapılması gereken temizlik ve bakım işlemleri, gözetim altında olmayan çocuklar tarafından yapılmamalıdır.
- Cihazı gözetimsiz bırakacaksanız ve montaj, demontaj veya temizlik işlemlerinden önce güç kaynağından ayırın.
- Çocukların cihazı gözetimsiz kullanmasına izin vermeyin.
- Herhangi bir aksesuarı veya kullanım sırasında hareket eden yakındaki parçaları değiştirmeden önce cihazın fişini çekin ve güç kaynağını çıkarın.
- Herhangi bir parçasını monte etmeden veya sökmeden önce bıçağın dönmeyi durdurduğundan ve ürünün fişinin çekili olduğundan emin olun.
- Tabanı sökmeyin.
- Cihaza yabancı madde sokmayın.
- Kablo, fiş, ana ünite veya herhangi bir parçası hasar görmüş, arızalıysa, düşmüşse veya zarar görmüşse bu cihazı kullanmayın. Cecotec'in Resmi Teknik Destek Servisi ile iletişime geçin .
- Elek hasarlıysa cihazı kullanmayın.
- Cihazın yanlış kullanımı durumunda yaralanma ve/veya maddi hasar riski olabilir.
- Bu cihaz yalnızca ev kullanımı için tasarlanmıştır ve barlar, restoranlar, çiftlikler, oteller, moteller ve ofislerde kullanıma uygun değildir.
- Şebeke voltajının, ürünün etiketinde belirtilen voltajla aynı olduğundan ve fişin topraklama bağlantısına sahip olduğundan emin olun.
- Ürünün kablosunu, fişini veya diğer sabit parçalarını suya veya başka bir sıvıya batırmayın. Elektrik bağlantılarını suya maruz bırakmayın. Fişe dokunmadan veya ürünü çalıştırmadan önce ellerinizin tamamen kuru olduğundan emin olun.
- Güç kablosunu bükmeyin, eğmeyin, germeyin veya zarar

vermeyin. Keskin kenarlardan ve ısı kaynaklarından koruyun. Kablonun sıcak yüzeylere temas etmesine izin vermeyin. Kablonun çalışma yüzeyinin veya tezgahın kenarından dışarı çıkmasına izin vermeyin.
- Bu cihaz, harici bir zamanlayıcı veya ayrı bir uzaktan kumanda sistemi aracılığıyla çalıştırılmak üzere tasarlanmamıştır.
- Ürünü güç kaynağına bağlamadan önce tüm parçaların doğru şekilde takıldığından emin olun.
- Üretici tarafından tavsiye edilmeyen aksesuarları kullanmayın, çünkü bunlar yaralanmaya veya hasara neden olabilir.
- Ürünü kuru, sağlam, düz ve ısıya dayanıklı bir yüzeye yerleştirin.
- Aşağıdaki durumlarda ürünü kullanmayın:
  - Elektrikli veya gazlı ocakların içinde veya üzerinde, sıcak fırınlarda veya ateşin yakınında.
  - Yumuşak yüzeylerde (halı gibi) veya kullanım sırasında devrilebileceği yerlerde.
  - Açık havada veya yüksek nem oranına sahip alanlarda.
- Ürün çalışır durumdayken üzerini herhangi bir cisimle örtmeyin.
- Blenderin meyve haznesine herhangi bir vücut parçanızı veya keskin cisimleri sokmayın. Hiçbir cisim, ürünle birlikte gelen presin yerini tutamaz. Meyve haznesine doğrudan bakmayın.
- Ürün çalışır durumdayken, yaralanmaları veya ürüne zarar gelmesini önlemek için hiçbir nesnenin ürünün hareketli parçalarına temas etmemesine dikkat edin.
- Kullanmak istediğiniz meyve veya sebzelerin çekirdeği, kabuğu veya sert dış yüzeyi varsa, bunları ürünün meyve yuvasına yerleştirmeden önce çıkarın.

- Ürün çalışmayı durdurursa, bunun nedeni motor sıcaklık kontrolü olabilir. Lütfen fişini çekin ve tekrar kullanmadan önce 20-30 dakika soğumasını bekleyin.
- Alev veya duman görürseniz blenderin fişini hemen çekin.
- Ürünü kendiniz tamir etmeye çalışmayın. Cecotec'in Resmi Teknik Destek Servisi ile iletişime geçin .
- Ürünü bulaşık makinesine koymayın. Sadece sürahi ve şeffaf kapak bulaşık makinesinde yıkanabilir.
- Ürünün yanlış kullanımından veya bu kılavuza uyulmamasından kaynaklanan hasarlar veya kişisel yaralanmalardan hiçbir sorumluluk kabul edilmez.

ΟΔΗΓΙΕΣ ΑΣΦΑΛΕΙΑΣ

Διαβάστε προσεκτικά τις ακόλουθες οδηγίες πριν χρησιμοποιήσετε το προϊόν. Φυλάξτε αυτό το εγχειρίδιο για μελλοντική αναφορά ή για νέους χρήστες.
- Ακολουθήστε προσεκτικά αυτές τις οδηγίες ασφαλείας κατά τη χρήση του προϊόντος.
- Ελέγχετε τακτικά το καλώδιο τροφοδοσίας για ορατές ζημιές. Εάν το καλώδιο τροφοδοσίας έχει υποστεί ζημιά, πρέπει να επισκευαστεί από μια επίσημη Τεχνική Υποστήριξη της Cecotec ή από παρόμοια εξειδικευμένο προσωπικό για την αποφυγή κινδύνου.
- Αυτή η συσκευή δεν πρέπει να χρησιμοποιείται από παιδιά. Κρατήστε τη συσκευή και το καλώδιό της μακριά από παιδιά.
- Αυτή η συσκευή μπορεί να χρησιμοποιηθεί από άτομα με μειωμένες σωματικές, αισθητηριακές ή νοητικές ικανότητες ή έλλειψη εμπειρίας και γνώσης, εφόσον έχουν λάβει την κατάλληλη επίβλεψη ή εκπαίδευση σχετικά με την ασφαλή

χρήση της συσκευής και κατανοούν τους κινδύνους που ενέχει.
- Τα παιδιά δεν πρέπει να παίζουν με αυτήν τη συσκευή. Επιβλέπετε τα παιδιά για να βεβαιωθείτε ότι δεν παίζουν με το προϊόν. Απαιτείται στενή επίβλεψη εάν η συσκευή χρησιμοποιείται κοντά σε παιδιά.
- Ο καθαρισμός και η συντήρηση που πρέπει να πραγματοποιούνται από τον χρήστη δεν πρέπει να γίνονται από παιδιά χωρίς επίβλεψη.
- Αποσυνδέστε τη συσκευή από την παροχή ρεύματος εάν πρόκειται να αφεθεί χωρίς επίβλεψη και πριν από τη συναρμολόγηση, την αποσυναρμολόγηση ή τον καθαρισμό.
- Μην αφήνετε τα παιδιά να χρησιμοποιούν τη συσκευή χωρίς επίβλεψη.
- Αποσυνδέστε τη συσκευή από την πρίζα και αποσυνδέστε την από την παροχή ρεύματος πριν αλλάξετε οποιαδήποτε αξεσουάρ ή κοντινά μέρη που κινούνται κατά τη χρήση.
- Βεβαιωθείτε ότι η λεπίδα έχει σταματήσει να περιστρέφεται και ότι το προϊόν είναι αποσυνδεδεμένο από την πρίζα πριν συναρμολογήσετε ή αποσυναρμολογήσετε οποιοδήποτε εξάρτημά του.
- Μην αποσυναρμολογείτε τη βάση.
- Μην εισάγετε ξένα αντικείμενα στη συσκευή.
- Μην χρησιμοποιείτε αυτήν τη συσκευή εάν το καλώδιο, το φις, η κύρια μονάδα ή οποιοδήποτε από τα εξαρτήματά της είναι κατεστραμμένα ή δυσλειτουργούν, έχουν πέσει ή έχουν υποστεί ζημιά. Επικοινωνήστε με την Επίσημη Υπηρεσία Τεχνικής Υποστήριξης της Cecotec .
- Μην χρησιμοποιείτε τη συσκευή εάν το κόσκινο έχει υποστεί ζημιά.
- Σε περίπτωση κακής χρήσης της συσκευής, ενδέχεται να υπάρχουν κίνδυνοι τραυματισμών ή/και υλικών ζημιών.

- Αυτή η συσκευή έχει σχεδιαστεί αποκλειστικά για οικιακή χρήση και δεν είναι κατάλληλη για χρήση σε μπαρ, εστιατόρια, αγροκτήματα, ξενοδοχεία, μοτέλ και γραφεία.
- Βεβαιωθείτε ότι η τάση του δικτύου ταιριάζει με την τάση που αναγράφεται στην ετικέτα χαρακτηριστικών του προϊόντος και ότι το φις διαθέτει γείωση.
- Μην βυθίζετε το καλώδιο, το φις ή οποιοδήποτε άλλο σταθερό μέρος του προϊόντος σε νερό ή σε οποιοδήποτε άλλο υγρό. Μην εκθέτετε τις ηλεκτρικές συνδέσεις σε νερό. Βεβαιωθείτε ότι τα χέρια σας είναι εντελώς στεγνά πριν αγγίξετε το φις ή ενεργοποιήσετε το προϊόν.
- Μην στρίβετε, λυγίζετε, τεντώνετε ή προκαλείτε ζημιά στο καλώδιο ρεύματος. Προστατέψτε το από αιχμηρές άκρες και πηγές θερμότητας. Μην αφήνετε το καλώδιο να αγγίζει θερμές επιφάνειες. Μην αφήνετε το καλώδιο να προεξέχει πάνω από την άκρη της επιφάνειας εργασίας ή του πάγκου.
- Η συσκευή δεν προορίζεται για λειτουργία μέσω εξωτερικού χρονοδιακόπτη ή ξεχωριστού συστήματος τηλεχειρισμού.
- Βεβαιωθείτε ότι όλα τα εξαρτήματα του προϊόντος έχουν εγκατασταθεί σωστά πριν το συνδέσετε στην παροχή ρεύματος.
- Μην χρησιμοποιείτε αξεσουάρ που δεν συνιστώνται από τον κατασκευαστή, καθώς ενδέχεται να προκαλέσουν τραυματισμό ή ζημιά.
- Τοποθετήστε το προϊόν σε μια στεγνή, σταθερή, επίπεδη, ανθεκτική στη θερμότητα επιφάνεια.
- Μην χρησιμοποιείτε το προϊόν υπό τις ακόλουθες συνθήκες:
  - Μέσα ή πάνω από ηλεκτρικές κουζίνες ή κουζίνες αερίου, ζεστούς φούρνους ή κοντά σε φωτιά.
  - Σε μαλακές επιφάνειες (όπως χαλιά) ή σε σημεία όπου μπορεί να ανατραπεί κατά τη χρήση.
  - Σε εξωτερικούς χώρους ή σε χώρους με υψηλά επίπεδα υγρασίας.

- Μην καλύπτετε το προϊόν με κανένα αντικείμενο ενώ βρίσκεται σε λειτουργία.
- Μην εισάγετε κανένα μέλος του σώματος ή αιχμηρά αντικείμενα στον αγωγό φρούτων του μπλέντερ. Κανένα αντικείμενο δεν μπορεί να αντικαταστήσει την πρέσα που συνοδεύει το προϊόν. Μην κοιτάτε απευθείας στον αγωγό φρούτων.
- Βεβαιωθείτε ότι κανένα αντικείμενο δεν αγγίζει τα κινούμενα μέρη του προϊόντος κατά τη λειτουργία του, για να αποτρέψετε τραυματισμό ή ζημιά στο προϊόν.
- Εάν τα φρούτα ή τα λαχανικά που θέλετε να χρησιμοποιήσετε έχουν σπόρους, φλούδα ή σκληρή φλούδα, αφαιρέστε τα πριν τα τοποθετήσετε στο κανάλι φρούτων του προϊόντος.
- Εάν το προϊόν σταματήσει να λειτουργεί, αυτό μπορεί να οφείλεται στον έλεγχο θερμοκρασίας του κινητήρα. Αποσυνδέστε το από την πρίζα και αφήστε το να κρυώσει για 20-30 λεπτά πριν το χρησιμοποιήσετε ξανά.
- Αποσυνδέστε αμέσως το μπλέντερ από την πρίζα εάν δείτε φωτιά ή καπνό.
- Μην επιχειρήσετε να επισκευάσετε μόνοι σας το προϊόν. Επικοινωνήστε με την Επίσημη Υπηρεσία Τεχνικής Υποστήριξης της Cecotec .
- Μην βάζετε το προϊόν στο πλυντήριο πιάτων. Μόνο η κανάτα και το διαφανές καπάκι είναι κατάλληλα για πλύσιμο στο πλυντήριο πιάτων.
- Δεν φέρουμε καμία ευθύνη για ζημιές ή τραυματισμούς που προκύπτουν από ακατάλληλη χρήση του προϊόντος ή μη τήρηση αυτού του εγχειριδίου.

INSTRUCCIONS DE SEGURETAT

Llegiu les instruccions següents atentament abans d'utilitzar el producte. Deseu aquest manual per a futures referències o nous usuaris.

- Seguiu atentament aquestes instruccions de seguretat quan feu servir el producte.
- Inspeccioneu el cable d'alimentació regularment a la recerca de danys visibles. Si el cable dalimentació presenta danys, ha de ser reparat pel Servei dAssistència Tècnica oficial de Cecotec o per personal qualificat similar per evitar un perill.
- Aquest aparell no ha de ser utilitzat per nens. Mantingueu l'aparell i el cable fora de l'abast dels nens.
- Aquest aparell el poden utilitzar persones amb capacitats físiques, sensorials o mentals reduïdes o manca dexperiència i coneixement, si sels ha donat supervisió o formació apropiades respecte a lús de laparell duna manera segura i comprenen els perills que implica.
- Els nens no han de jugar amb laparell. Superviseu els nens per assegurar-vos que no jugueu amb el producte. És necessari donar una supervisió estricta si l'aparell s'utilitza a prop de nens.
- La neteja i el manteniment a realitzar per l'usuari no els han de fer els nens sense supervisió.
- Desconnecteu l'aparell de l'alimentació si es deixa desatès i abans del muntatge, desmuntatge o neteja.
- No deixeu que els nens usin l'aparell sense supervisió.
- Desconnecteu l'aparell i desendolleu l'alimentació abans de canviar els accessoris o parts properes que es mouen durant l'ús.
- Assegureu-vos que la fulla ha deixat de girar i que

el producte estigui desconnectat abans de muntar o desmuntar qualsevol peça.
- No desmunteu la base.
- No introduïu materials estranys a l'aparell.
- No utilitzeu aquest aparell si el cable, l'endoll, l'estructura principal o alguna de les parts presenten danys o si no funcionen correctament, han patit alguna caiguda o han estat danyats. Poseu-vos en contacte amb el Servei d'Assistència Tècnica Oficial de Cecotec .
- No utilitzeu l'aparell si el tamís està malmès.
- En cas d'un mal ús de l'aparell, es podrien produir riscos de ferides, lesions i/o danys materials.
- Aquest aparell està dissenyat exclusivament per a ús domèstic i en queda exclòs l'ús en bars, restaurants, granges, hotels, motels i oficines.
- Assegureu-vos que el voltatge de xarxa coincideixi amb el voltatge especificat a l'etiqueta de classificació del producte i que l'endoll tingui presa de terra.
- No submergiu el cable, l'endoll o qualsevol altra part fixa del producte en aigua o qualsevol altre líquid. No exposeu les connexions elèctriques a l'aigua. Assegureu-vos que teniu les mans completament seques abans de tocar l'endoll o engegar el producte.
- No retorceu, doblegueu, estireu o danyeu el cable d'alimentació. Protegiu-lo de vores esmolades i fonts de calor. No permeteu que el cable toqui superfícies calentes. No deixeu que el cable surti sobre la vora de la superfície de treball o el taulell.
- L'aparell no està previst per a la seva operació per mitjà d'un temporitzador extern o un sistema de control remot separat.
- Assegureu-vos que totes les peces del producte estan

instal·lades correctament abans de connectar-lo a l'alimentació
- No utilitzeu accessoris que no hagin estat recomanats pel fabricant, ja que podrien causar lesions o danys.
- Situeu el producte en una superfície seca, estable, plana i resistent a la calor.
- No utilitzeu el producte sota les circumstàncies següents:
  - Dins o sobre cuines elèctriques o de gas, forns calents o vora foc.
  - Sobre superfícies toves (com catifes) o on es pugui bolcar durant el seu ús.
  - A exteriors o àrees amb alts nivells d'humitat.
- No cobriu el producte amb cap objecte mentre estigui en funcionament.
- No introduïu cap part del cos o objectes esmolats al canal de fruita de la liquadora. Cap objecte no pot substituir la premsa que ve amb el producte. No apropeu els ulls al canal de fruita.
- Assegureu-vos que cap objecte toqui les peces mòbils del producte mentre estigui en funcionament per evitar lesions o danys al producte.
- Si les fruites o verdures que voleu utilitzar tenen llavors, closca o escorça dura, retireu-les abans d'introduir-les al canal de fruita del producte.
- Si el producte deixa de funcionar, es pot deure al control de temperatura del motor. Si us plau, desconnecteu-lo i deixeu que es refredi durant 20-30 minuts abans de tornar a usar-lo.
- Desendolleu la liquadora immediatament si s'observa foc o fum.
- No intenteu reparar el producte per si mateix. Contacti amb el Servei d'Assistència Tècnica Oficial de Cecotec .

- No introduïu el producte al rentaplats. Només la gerra i la tapa transparent són aptes per a rentaplats.
- No s'accepta cap responsabilitat sobre els danys o lesions personals que tinguin com a origen un ús inadequat del producte o l'incompliment d'aquest manual.

BIZTONSÁGI UTASÍTÁSOK

A termék használata előtt figyelmesen olvassa el az alábbi utasításokat. Őrizze meg ezt a kézikönyvet későbbi felhasználás vagy új felhasználók számára.

- A termék használata során gondosan kövesse ezeket a biztonsági utasításokat.
- a veszélyek elkerülése érdekében hivatalos Cecotec Műszaki Támogatási Szolgálatnak vagy hasonlóan képzett szakembernek kell megjavítania .
- A készüléket gyermekek nem használhatják. A készüléket és a kábelt tartsa gyermekek elől elzárva.
- Ezt a készüléket csökkent fizikai, érzékszervi vagy mentális képességű, illetve tapasztalattal és tudással nem rendelkező személyek is használhatják, amennyiben megfelelő felügyeletet kaptak , vagy a készülék biztonságos használatára vonatkozó képzésben részesültek, és megértették a lehetséges veszélyeket.
- Gyermekek nem játszhatnak ezzel a készülékkel. Felügyelje a gyerekeket, hogy ne játsszanak a termékkel. Szoros felügyelet szükséges, ha a készüléket gyermekek közelében használják.
- elvégzendő tisztítási és karbantartási munkákat gyermekek felügyelet nélkül nem végezhetik.
- Áramtalanítsa a készüléket, ha felügyelet nélkül hagyja, valamint összeszerelés, szétszerelés vagy tisztítás előtt.
- Ne engedje, hogy gyermekek felügyelet nélkül használják a készüléket.
- A tartozékok vagy a használat közben mozgó közeli alkatrészek cseréje előtt húzza ki a készülék csatlakozóját és a hálózati csatlakozót.
- Győződjön meg arról, hogy a penge forgása leállt, és a termék csatlakozója ki van húzva a konnektorból, mielőtt a termék bármely részét összeszereli vagy szétszereli.
- Ne szerelje szét az alapot.
- Ne juttasson idegen anyagokat a készülékbe.
- Ne használja a készüléket, ha a kábel, a csatlakozódugó, a főegység vagy bármely alkatrész sérült, hibásan működik, leesett vagy megsérült. Lépjen kapcsolatba a Cecotec hivatalos műszaki ügyfélszolgálatával .
- Ne használja a készüléket, ha a szűrő sérült.
- A készülék nem rendeltetésszerű használata sérülések és/vagy anyagi károk kockázatával járhat.
- Ez a készülék kizárólag háztartási használatra készült, és nem alkalmas bárokban, éttermekben, farmokon, szállodákban, motelekben és irodákban való használatra.
- Győződjön meg arról, hogy a hálózati feszültség megegyezik a termék adattábláján feltüntetett feszültséggel, és hogy a csatlakozódugó földelt.
- Ne merítse a vezetéket, a csatlakozódugót vagy a termék bármely más rögzített részét vízbe vagy más folyadékba. Ne tegye ki az elektromos csatlakozásokat víznek. Győződjön meg róla, hogy a keze teljesen száraz, mielőtt megérinti a csatlakozódugót vagy bekapcsolja a terméket.
- Ne csavarja, hajlítsa, nyújtsa és ne sértse meg a tápkábelt. Védje az éles szélektől és hőforrásoktól. Ne engedje, hogy a kábel forró felületekhez érjen. Ne hagyja, hogy a kábel lelógjon a munkafelület vagy a konyhapult széléről.

- A készülék nem külső időzítővel vagy külön távirányító rendszerrel működtethető.
- A termék tápellátásához való csatlakoztatása előtt győződjön meg arról, hogy minden alkatrész megfelelően van felszerelve.
- Ne használjon olyan tartozékokat, amelyeket a gyártó nem ajánlott, mivel ezek sérülést vagy anyagi kárt okozhatnak.
- Helyezze a terméket száraz, stabil, sík és hőálló felületre.
- Ne használja a terméket a következő körülmények között:
  - Elektromos vagy gáztűzhelyen, forró sütőben vagy annak tetején, illetve tűz közelében.
  - Puha felületeken (például szőnyegeken), vagy ahol használat közben felborulhat.
  - Kültéren vagy magas páratartalmú területeken.
- Működés közben ne takarja le a terméket semmilyen tárggyal.
- Ne helyezzen semmilyen testrészt vagy éles tárgyat a turmixgép gyümölcsadagolójába. Semmilyen tárgy nem helyettesítheti a termékkel együtt szállított prést. Ne nézzen közvetlenül a gyümölcsadagolóba.
- Győződjön meg róla, hogy működés közben semmilyen tárgy nem ér a termék mozgó alkatrészeihez, hogy elkerülje a sérüléseket vagy a termék károsodását.
- Ha a felhasználni kívánt gyümölcsök vagy zöldségek magvakkal, héjjal vagy kemény héjjal rendelkeznek, távolítsa el azokat, mielőtt a termék gyümölcscsatornájába helyezi őket.
- Ha a termék nem működik, azt a motor hőmérséklet-szabályozója okozhatja. Kérjük, húzza ki a konnektorból, és hagyja hűlni 20-30 percig, mielőtt újra használná.
- Azonnal húzza ki a turmixgépet a konnektorból, ha tüzet vagy füstöt észlel.

- Ne próbálja meg saját kezűleg megjavítani a terméket. Lépjen kapcsolatba a Cecotec hivatalos műszaki ügyfélszolgálatával .
- Ne tegye a terméket mosogatógépbe. Csak a kancsó és az átlátszó fedél mosogatógépben mosható.
- A termék nem rendeltetésszerű használatából vagy a jelen kézikönyv be nem tartásából eredő károkért vagy személyi sérülésekért felelősséget nem vállalunk.

تعليمات السلامة

اقرأ التعليمات التالية بعناية قبل استخدام المنتج. احتفظ بهذا الدليل للرجوع إليه مستقبلاً أو للمستخدمين الجدد.

- اتبع تعليمات السلامة هذه بعنايةٍ عند استخدام المنتج.
- افحص سلك الطاقة بانتظام بحثًا عن أي تلف ظاهر. في حال وجود تلف، يجب إصلاحه بواسطة مركز الدعم الفني المعتمد من شركة سيكوتيك أو فنيين مؤهلين لتجنب أي خطر.
- لا ينبغي استخدام هذا الجهاز من قبل الأطفال. احفظ الجهاز وسلكه بعيداً عن متناول الأطفال.
- يمكن استخدام هذا الجهاز من قبل الأشخاص ذوي القدرات البدنية أو الحسية أو العقلية المحدودة أو الذين يفتقرون إلى الخبرة والمعرفة إذا تم إعطاؤهم الإشراف أو التدريب المناسب فيما يتعلق بالاستخدام الآمن للجهاز وفهم المخاطر التي ينطوي عليها.
- يجب عدم السماح للأطفال باللعب بهذا الجهاز. راقبوا الأطفال للتأكد من عدم عبثهم به. يلزم إشراف دقيق عند استخدام الجهاز بالقرب من الأطفال.
- بأعمال التنظيف والصيانة التي يقوم بها المستخدم دون إشراف.
- افصل الجهاز عن مصدر الطاقة إذا كان سيترك دون مراقبة وقبل التجميع أو التفكيك أو التنظيف.
- لا تسمح للأطفال باستخدام الجهاز دون إشراف.
- افصل الجهاز وافصل مصدر الطاقة قبل تغيير أي ملحقات أو أجزاء قريبة تتحرك أثناء الاستخدام.
- تأكد من توقف الشفرة عن الدوران وفصل المنتج عن الكهرباء قبل تجميع أو تفكيك أي جزء منه.

- لا تقم بتفكيك القاعدة.
- لا تُدخل مواد غريبة إلى الجهاز.
- لا تستخدم هذا الجهاز إذا كان الكابل أو القابس أو الوحدة الرئيسية أو أي من أجزائه تالفًا أو معطلاً، أو إذا سقط أو تعرض للتلف. تواصل مع خدمة الدعم الفني الرسمية لشركة سيكوتيك .
- لا تستخدم الجهاز إذا كان المنخل تالفًا.
- في حالة إساءة استخدام الجهاز، قد تكون هناك مخاطر الإصابة و/أو تلف الممتلكات.
- تم تصميم هذا الجهاز للاستخدام المنزلي فقط، وهو غير مناسب للاستخدام في الحانات والمطاعم والمزارع والفنادق والنُزُل والمكاتب.
- تأكد من أن جهد التيار الكهربائي يطابق الجهد المحدد على ملصق تصنيف المنتج وأن القابس مزود بوصلة أرضية.
- لا تغمر السلك أو القابس أو أي جزء ثابت آخر من المنتج في الماء أو أي سائل آخر. لا تعرض التوصيلات الكهربائية للماء. تأكد من جفاف يديك تمامًا قبل لمس القابس أو تشغيل المنتج.
- لا تقم بلَيّ أو ثني أو شدّ أو إتلاف سلك الطاقة. احمِه من الحواف الحادة ومصادر الحرارة. لا تدع السلك يلامس الأسطح الساخنة. لا تدع السلك يتدلى من حافة سطح العمل أو سطح الطاولة.
- الجهاز غير مصمم ليتم تشغيله بواسطة مؤقت خارجي أو نظام تحكم عن بعد منفصل.
- تأكد من تركيب جميع أجزاء المنتج بشكل صحيح قبل توصيله بمصدر الطاقة.
- لا تستخدم الملحقات التي لم يوصِ بها المصنّع، لأنها قد تسبب إصابة أو ضرراً.
- ضع المنتج على سطح جاف، ثابت، مسطح، ومقاوم للحرارة.
- لا تستخدم المنتج في الظروف التالية:
  - داخل أو فوق المواقد الكهربائية أو الغازية، أو الأفران الساخنة، أو بالقرب من النار.
  - على الأسطح الناعمة (مثل السجاد) أو في الأماكن التي قد تنقلب فيها أثناء الاستخدام.
  - في الهواء الطلق أو في المناطق ذات مستويات الرطوبة العالية.
- لا تقم بتغطية المنتج بأي شيء أثناء تشغيله.
- لا تُدخل أي جزء من جسمك أو أي أجسام حادة في فتحة إدخال الفاكهة بالخلاط. لا يُمكن لأي جسم أن يحل محل عصارة الفاكهة المُرفقة مع المنتج. لا تنظر مباشرةً إلى فتحة إدخال الفاكهة.
- تأكد من عدم ملامسة أي أجسام للأجزاء المتحركة من المنتج أثناء تشغيله لمنع الإصابة أو تلف المنتج.

- إذا كانت الفواكه أو الخضراوات التي ترغب في استخدامها تحتوي على بذور أو قشور أو قشرة صلبة، فقم بإزالتها قبل إدخالها في قناة الفاكهة الخاصة بالمنتج.
- إذا توقف المنتج عن العمل، فقد يكون السبب هو خلل في نظام التحكم بدرجة حرارة المحرك. يرجى فصله عن الكهرباء وتركه يبرد لمدة ٢٠-٣٠ دقيقة قبل استخدامه مرة أخرى.
- افصل الخلاط فوراً إذا رأيت ناراً أو دخاناً.
- لا تحاول إصلاح المنتج بنفسك. اتصل بخدمة الدعم الفني الرسمية لشركة سيكوتيك .
- لا تضع المنتج في غسالة الأطباق. فقط الإبريق والغطاء الشفاف آمنان للاستخدام في غسالة الأطباق.
- لا نتحمل أي مسؤولية عن الأضرار أو الإصابات الشخصية الناتجة عن الاستخدام غير السليم للمنتج أو عدم اتباع هذا الدليل.

1. PIEZAS Y COMPONENTES

Figura 1

1. Empujador
2. Tapa del exprimidor
3. Filtro
4. Colector de zumo
5. Jarra
6. Base
7. Jarra de residuos

NOTA:
Los gráficos de este manual son representaciones esquemáticas y puede que no coincidan exactamente con los del producto.

2. ANTES DE USAR

- Este aparato presenta un embalaje diseñado para protegerlo durante su transporte. Saque el aparato de su caja y retire todo el material de embalaje. Puede guardar la caja original y otros elementos del embalaje en un lugar seguro para prevenir daños en el aparato si necesita transportarlo en el futuro. Si desea deshacerse del embalaje original, asegúrese de reciclar todos los elementos correctamente.
- Asegúrese de que todas las piezas y componentes están incluidos y en buen estado. Si faltara alguno o no estuviera en buen estado, contacte de forma inmediata con el Servicio de Atención Técnica oficial de Cecotec.
- No retire el número de serie del producto para mantener una correcta trazabilidad de su equipo en caso de solicitar asistencia.

- El aparato estará montado cuando lo saque de su embalaje. Antes del primer uso, le recomendamos que retire las piezas desmontables para lavarlas con agua tibia y un poco de líquido de limpieza no abrasivo. Después de limpiar las piezas, enjuáguelas y séquelas bien. No sumerja nunca la base del aparato en agua ni en ningún otro líquido.

Contenido de la caja
- Licuadora
- Jarra
- Jarra de residuos

3. MONTAJE

1. Coloque el colector de zumo sobre la base. Fig. 3
   Aviso: Tenga en cuenta que, si el colector no está correctamente colocado, el aparato podría no funcionar.
2. Coloque el filtro sobre el colector de zumo.
   Aviso: Tenga en cuenta que, si el filtro no está correctamente colocado, no podrá encajar la tapa.
3. Coloque la tapa sobre el colector, y fija dicha tapa moviendo la pieza de anclaje.
4. Utilice el empujador para licuar todo el alimento y evitar obstrucciones.

4. FUNCIONAMIENTO

1. Realice el montaje de la licuadora, coloque el recipiente para residuos debajo de la salida de pulpa, y el recipiente para zumo, debajo de la salida de zumo.
2. Cuando todas las piezas estén correctamente colocadas, enchufe el aparato a la red eléctrica.
3. Lave las frutas o verduras. Si el alimento es más grande que la abertura de alimentación, córtelo previamente en trozos o cubos.
4. Esta máquina dispone de 6 modos. Selecciona la función acorde con el alimento que desee licuar. La velocidad cambiará en función de la opción seleccionada. Fig. 2:
   a. Hard Fruit
   b. Soft Fruit
   c. Hard Vegetable
   d. Med Vegetable
   e. Soft Vegetable
   f. Pulse: El equipo solo licua mientras el botón ***Pulse*** se mantiene presionado. Al soltar el botón, el equipo se detiene automáticamente.

      Nota: Asegúrese de que los alimentos que introduzca en la máquina no lleven semillas ni huesos duros, ya que, en caso contrario, el tornillo podría sufrir daños.

5. Cuando introduzca los alimentos en la máquina, esta comenzará a licuarlos de forma inmediata. No empuje los alimentos, ni llene la máquina en exceso. El empujador suministrado solo debe utilizarse en caso de que se haya producido una obstrucción.
6. Para evitar que esto ocurra, le recomendamos que, antes de introducir alimentos nuevos, espere a que los ya introducidos estén licuados.
7. Recuerde apagar la máquina cuando haya terminado de utilizarla. No ponga en marcha la máquina si no ha introducido ningún alimento, esto podría dañar el motor.
8. Para limpiar la máquina, solo tiene que colocar uno de los recipientes debajo de la salida de zumo y verter agua por el conducto de alimentos mientras la licuadora está en marcha. Esto eliminará la mayor parte de los residuos producidos durante el último

proceso de licuado. Cuando el agua empiece a salir clara, significará que la licuadora ya está limpia y lista para su uso.

Nota: Este proceso no sustituye a la limpieza de las piezas por separado.

Consejos para obtener mejores resultados

- Introduzca los alimentos con cuidado.
- El empujador suministrado solo debe utilizarse en caso de que se haya producido una obstrucción. No empuje los alimentos, ni llene la máquina en exceso.
- Para obtener los mejores resultados, introduzca los alimentos lentamente.
- No introduzca hielo en la máquina, ni ningún ingrediente congelado.

5. LIMPIEZA Y MANTENIMIENTO

1. Apague la máquina y desconéctela de la fuente de alimentación.
2. Mueva el anclaje, y retira la tapa.
3. Retira el filtro y el colector de zumo, para ello sostenga dicho colector con ambas manos y levántelo verticalmente hacia arriba.

4. Limpie todas las piezas desmontables con agua jabonosa y un poco de producto de limpieza líquido no abrasivo.
   Nota:
   - No utilice ningún producto de limpieza abrasivo.
   - No enjuague la base de la licuadora ni la sumerja en agua.
   - Asegúrese de secar bien todas las piezas antes de volver a utilizarlas.
5. Lave a mano todas las piezas. La jarra y tapa transparente son aptas para lavavajillas.

Otros consejos de limpieza

- No utilice ningún producto de limpieza abrasivo para limpiar la licuadora.
- Si limpia la máquina después de cada uso, reducirá las manchas.

6. RESOLUCIÓN DE PROBLEMAS

PROBLEMA	SOLUCIÓN
La máquina no funciona.	Compruebe el cable y la fuente de alimentación. Compruebe que todas las piezas estén correctamente colocadas.
La máquina se atasca o deja de funcionar.	Compruebe que no haya ninguna obstrucción. Compruebe que no ha introducido ningún alimento que contenga semillas duras, ya que estas podrían obstruir la máquina. Desmonte la parte superior y limpie todos los restos de alimentos.
Suena una especie de chirrido cuando la máquina está licuando.	Esto es normal. No ponga en marcha la máquina si no ha introducido ningún alimento.
Hay fugas en el colector.	Asegúrese de que la jarra está bien posicionada
El filtro está dañado.	Siga los consejos de este manual para evitar dañar las piezas de la máquina. Recuerde no llenar la máquina en exceso ni introducir alimentos congelados.
Sale demasiada pulpa.	Corte los alimentos en trozos más pequeños, especialmente los más fibrosos, para evitar que las fibras se queden enganchadas en el filtro. Introduzca los alimentos más despacio y espere a que los ya introducidos sean totalmente licuados antes de añadir nuevos.

7. ESPECIFICACIONES TÉCNICAS

Referencia del producto: EU01_122440
Producto: StrongTitanium Touch
Potencia nominal: 1000 W
Voltaje: 220-240 V
Frecuencia: 50/60 Hz

El consumo de energía del aparato en cualquier condición de modo apagado es de 0,34 W
El aparato entra automáticamente en modo de apagado tras pulsar el icono de ON/OFF.
El consumo de energía del aparato en modo de espera es de 0,68 W.
El aparato entra automáticamente en modo de espera justo después de estar en funcionamiento.

Las especificaciones técnicas pueden cambiar sin notificación previa para mejorar la calidad del producto.
Fabricado en China | Diseñado en España

8. RECICLAJE DE APARATOS ELÉCTRICOS Y ELECTRÓNICOS



Este símbolo indica que, de acuerdo con las normativas aplicables, el producto y/o la batería deberán desecharse de manera independiente de los residuos domésticos. Cuando este producto alcance el final de su vida útil, deberás extraer las pilas/baterías/acumuladores y llevarlo a un punto de recogida designado por las autoridades locales.
Para obtener información detallada acerca de la forma más adecuada de desechar sus aparatos eléctricos y electrónicos y/o las correspondientes baterías, el consumidor deberá contactar con las autoridades locales.
El cumplimiento de las pautas anteriores ayudará a proteger el medio ambiente.

9. GARANTÍA Y SAT

Cecotec responderá ante el usuario o consumidor final de cualquier falta de conformidad que exista en el momento de la entrega del producto en los términos, condiciones y plazos que establece la normativa aplicable.
Se recomienda que las reparaciones se efectúen por personal especializado.
Si detecta una incidencia con el producto o tiene alguna consulta, póngase en contacto con el Servicio de Asistencia Técnica oficial de Cecotec a través del número de teléfono +34 96 321 07 28.

10. COPYRIGHT

Los derechos de propiedad intelectual sobre los textos de este manual pertenecen a CECOTEC INNOVACIONES, S.L. Quedan reservados todos los derechos. El contenido de esta publicación no podrá, ni en parte ni en su totalidad, reproducirse, almacenarse en un sistema de recuperación, transmitirse o distribuirse por ningún medio (electrónico, mecánico, fotocopia, grabación o similar) sin la previa autorización de CECOTEC INNOVACIONES, S.L.

11. DECLARACIÓN UE DE CONFORMIDAD SIMPLIFICADA

CE Por la presente, Cecotec Innovaciones declara que este producto cumple con los requisitos esenciales y otras disposiciones relevantes de las normativas aplicables en la Unión Europea. Este producto ha sido diseñado, fabricado y probado con el cumplimiento de los estándares de seguridad y calidad requeridos. El texto completo de la Declaración de Conformidad de la UE se puede encontrar en la siguiente dirección web: https://cecotec.es/es/information/declaration-of-conformity

1. PARTS AND COMPONENTS

Fig. 1

1. Pusher
2. Juicer lid
3. Filter
4. Juice collector
5. Jug
6. Base unit
7. Pulp container

NOTE:
The graphics in this manual are schematic representations and may not exactly match the product.

2. BEFORE USE

- This appliance comes in a packaging designed to protect it during transport. Take the appliance out of its box and remove all packaging materials. You can keep the original box and other packaging materials in a safe place to prevent damage to the appliance if you need to transport it in the future. If you wish to dispose of the original packaging, make sure all items are recycled properly.
- Check that all parts and components are included and in good condition. If any of them are missing or damaged, please contact Cecotec›s Official Technical Support Service immediately.
- Do not remove the product's serial number in order to keep proper traceability if technical assistance is required.

- The appliance is assembled when you take it out of its packaging. Before the first use, we recommend that you remove the detachable parts to wash them with warm water and a little non-abrasive cleaning fluid. After cleaning, rinse and dry the parts thoroughly. Never immerse the base in water or other liquids.

Box content
- Juicer
- Jug
- Pulp container

3. ASSEMBLY

1. Place the juice collector onto the base unit. Fig. 3
   Warning: Please note that if the collector is not correctly positioned, the appliance may not work.
2. Place the filter onto the juice collector.
   Warning: Please note that if the filter is not correctly positioned, you will not be able to fit the lid.
3. Place the lid onto the collector and secure the lid by moving the locking piece.
4. Use the pusher to juice all food and prevent blockages.

4. OPERATION

1. Assemble the juicer, place the pulp container beneath the pulp outlet, and the juice container beneath the juice outlet.
2. When all parts are correctly positioned, plug the appliance into the mains supply.
3. Wash the fruit or vegetables. If the food is larger than the feed chute opening, cut it into pieces or cubes beforehand.
4. This machine has 6 modes. Select the function appropriate to the food you wish to juice. The speed will change according to the selected option. Fig. 2:
   a. Hard Fruit
   b. Soft Fruit
   c. Hard Vegetable
   d. Med Vegetable
   e. Soft Vegetable
   f. Pulse: The appliance only juices while the Pulse button is held down. When the button is released, the appliance stops automatically.

   Note: Ensure that the food introduced into the appliance do not contain seeds or hard stones, as otherwise the auger could be damaged.

5. When you introduce food into the appliance, it will start juicing immediately. Do not push the food or overfill the appliance. The supplied pusher should only be used if a blockage has occurred.
6. To prevent this from happening, we recommend waiting for food already introduced to be juiced before introducing new food.
7. Remember to switch off the appliance when you have finished using it. Do not operate the appliance if no food has been inserted, as this could damage the motor.
8. To clean the machine, simply place one of the containers beneath the juice outlet and pour water through the feed chute while the juicer is operating. This will remove most of the residue produced during the last juicing process. When the water begins to run clear, this means the juicer is clean and ready for use.

Note: This process does not replace cleaning the parts separately.

Tips for better results
- Add food carefully.
- The supplied pusher should only be used if a blockage has occurred. Do not push the food or overfill the appliance.
- For best results, introduce food slowly.
- Do not introduce ice or any frozen ingredients into the appliance.

5. CLEANING AND MAINTENANCE

1. Switch off the appliance and disconnect it from the power supply.
2. Move the locking mechanism and remove the lid.
3. Remove the filter and juice collector by holding the collector with both hands and lifting it vertically upwards.

4. Clean all detachable parts with soapy water and a little non-abrasive liquid cleaning product.
   Note:
   - Do not use any abrasive cleaning product.
   - Do not rinse the juicer base unit or immerse it in water.
   - Ensure all parts are thoroughly dried before reusing.
5. Hand-wash all parts. The jug and transparent lid are dishwasher-safe.

Additional cleaning tips
- Do not use any abrasive cleaning products to clean the juicer.
- Cleaning the appliance after each use will reduce stains.

6. TROUBLESHOOTING

PROBLEM	SOLUTION
The appliance does not work.	Check the power cable and the mains supply. Check that all parts are correctly positioned.

The appliance jams or stops working.	Check that there are no obstructions. Check that you have not introduced any food containing hard seeds, as these could block the appliance. Disassemble the upper part and clean away all food residue.
A kind of squeaking sound is heard when the appliance is juicing.	This is normal. Do not operate the appliance if no food has been inserted.
There are leaks in the collector.	Ensure the jug is properly positioned.
The filter is damaged.	Follow the advice in this manual to avoid damaging appliance parts. Remember not to overfill the machine or introduce frozen food.
Too much pulp comes out.	Cut food into smaller pieces, especially fibrous ones, to prevent fibres getting caught in the filter. Add food more slowly and wait for food already inserted to be completely juiced before adding more.

7. TECHNICAL SPECIFICATIONS

Product reference: EU01_122440
Product: StrongTitanium Touch
Rated power: 1000 W
Voltage: 220-240 V
Frequency: 50/60 Hz

The power consumption of the appliance in any off-mode condition is 0.34 W.
The appliance automatically switches to off mode after pressing the ON/OFF icon.
The power consumption of the appliance in standby mode is 0.68 W.
The appliance automatically switches to standby mode immediately after being in operation.

Technical specifications may change without prior notice to improve product quality.
Made in China | Designed in Spain

8. DISPOSAL OF OLD ELECTRICAL AND ELECTRONIC APPLIANCES



This symbol indicates that, according to the applicable regulations, the product and/or batteries must be disposed of separately from household waste. When this product reaches the end of its service life, you must remove the batteries/accumulators and take it to a collection point designated by local authorities.
For detailed information on how to properly dispose of electrical and electronic equipment and/or the corresponding batteries, consumers should contact their local authorities.
Compliance with the above guidelines will help to protect the environment.

9. TECHNICAL SUPPORT AND WARRANTY

Cecotec shall be liable to the end user or consumer for any lack of conformity that exists at the time of product delivery under the terms, conditions and deadlines established by applicable regulations.
Repairs should be carried out by qualified personnel.
If you detect any incident with the product or have any query, please contact Cecotec›s Official Technical Support Service on +34 96 321 07 28.

10. COPYRIGHT

The intellectual property rights over the texts in this manual belong to CECOTEC INNOVACIONES, S.L. All rights reserved. The content of this publication may not, either in part or in its entirety, be reproduced, stored in a retrieval system, transmitted or distributed by any means (electronic, mechanical, photocopying, recording or similar) without prior authorisation from CECOTEC INNOVACIONES, S.L.

11. SIMPLIFIED EU DECLARATION OF CONFORMITY

CE Cecotec Innovaciones hereby declares that this product complies with the essential requirements and other relevant provisions of the regulations applicable in the European Union. This appliance has been designed, manufactured and tested in compliance with required safety and quality standards. The full text of the EU Declaration of Conformity can be found on the following website: https://cecotec.es/es/information/declaration-of-conformity

1. Pièces et composants

Image 1

1. Poussoir
2. Couvercle
3. Filtre
4. Collecteur de jus
5. Pichet
6. Base
7. Récipient à pulpe

NOTE :
Les graphiques de ce manuel sont des représentations schématiques et peuvent ne pas correspondre exactement à ceux du produit.

2. Avant utilisation

- Cet appareil possède un emballage conçu pour le protéger pendant son transport. Sortez l'appareil de sa boîte et retirez tout le matériel qui compose l'emballage. Rangez la boîte d'origine et le reste des éléments provenant de l'emballage dans un endroit sûr pour éviter d'endommager l'appareil si vous devez le transporter à l'avenir. Si vous devez vous défaire de l'emballage d'origine, assurez-vous de recycler tous les éléments correctement.
- Assurez-vous que toutes les pièces et les composants sont inclus et en bon état. S'il manque une pièce, une partie, un accessoire ou que l'appareil ou ses accessoires ne sont pas en bon état, veuillez contacter le Service Après-Vente officiel de Cecotec.
- Ne retirez pas le numéro de série du produit, afin de conserver un suivi correct de votre produit en cas de problème.

- L'appareil est déjà assemblé lorsque vous le sortez de son emballage. Avant la première utilisation, il est recommandé de retirer les pièces détachables pour les laver à l'eau chaude avec un peu de liquide de nettoyage non abrasif. Après le nettoyage, rincez et séchez soigneusement les pièces. Ne submergez pas la base de l'appareil dans l'eau ni dans aucun autre liquide.

Contenu de la boîte
- Centrifugeuse
- Pichet
- Récipient à pulpe

3. Montage

1. Placez le collecteur de jus sur la base. Img. 3
   Avertissement : Notez que si le collecteur n'est pas correctement positionné, l'appareil risque de ne pas fonctionner.
2. Placez le filtre sur le collecteur de jus.
   Avertissement : Veuillez noter que si le filtre n'est pas correctement placé, vous ne pourrez pas fixer le couvercle.
3. Placez le couvercle sur le collecteur et fixez-le en déplaçant le loquet.
4. Utilisez le poussoir pour liquéfier tous les aliments et éviter les obstructions.

4. Fonctionnement

1. Assemblez l'appareil, placez le récipient à pulpe sous la sortie de pulpe et le récipient à jus sous la sortie de jus.
2. Lorsque toutes les pièces sont correctement placées, branchez l'appareil.
3. Lavez les fruits ou les légumes. Si les aliments sont plus gros que l'entrée, coupez-les préalablement en morceaux ou en cubes.
4. Cet appareil dispose de 6 modes. Sélectionnez la fonction en fonction des aliments que vous souhaitez mixer. La vitesse changera en fonction de l'option sélectionnée. Img. 2 :
   a. Hard Fruit
   b. Soft Fruit
   c. Hard Vegetable
   d. Med Vegetable
   e. Soft Vegetable
   f. Pulse : L'appareil ne mixe que lorsque le bouton Pulse est enfoncé. Lorsque vous relâchez le bouton, l'appareil s'arrête automatiquement.

      Note : Veillez à ce que les aliments que vous introduisez dans l'appareil soient exempts de graines et d'os durs, sinon la vis risque d'être endommagée.

5. Lorsque vous placez les aliments dans l'appareil, celui-ci commencera immédiatement à les mixer. Ne poussez pas les aliments et ne remplissez pas trop l'appareil. Le poussoir fourni ne doit être utilisé qu'en cas d'obstruction.
6. Pour éviter cela, il est recommandé d'attendre que les aliments déjà introduits soient liquéfiés avant d'en introduire de nouveaux.
7. N'oubliez pas d'éteindre l'appareil lorsque vous avez fini de l'utiliser. Ne démarrez pas la machine si vous n'avez pas introduit d'aliments, car cela pourrait endommager le moteur.
8. Pour nettoyer l'appareil, placez l'un des récipients sous la sortie du jus et versez de l'eau dans le conduit des aliments pendant que l'appareil fonctionne. Cela permettra d'éliminer

la plupart des résidus produits lors du dernier processus d'extraction du jus. Lorsque l'eau commence à être claire, l'extracteur de jus sera propre et prêt à l'emploi.

Note : Ce processus ne remplace pas le nettoyage des pièces.

Conseils pour de meilleurs résultats

- Introduisez les aliments avec précaution.
- Le poussoir fourni ne doit être utilisé qu'en cas d'obstruction. Ne poussez pas les aliments et ne remplissez pas trop l'appareil.
- Pour de meilleurs résultats, introduisez les aliments lentement.
- Ne mettez pas de glace dans l'appareil, ni d'aliments congelés.

5. Nettoyage et entretien

1. Éteignez l'appareil et débranchez-le de l›alimentation électrique.
2. Déplacez le loquet et retirez le couvercle.
3. Retirez le filtre et le collecteur de jus en tenant ce dernier à deux mains et en le soulevant verticalement vers le haut.

4. Nettoyez toutes les parties amovibles avec du liquide vaisselle non abrasif.
   Note :
   - N'utilisez pas de produits de nettoyage abrasifs.
   - Ne rincez pas la base de l'appareil et ne l'immergez pas dans l'eau.
   - Veillez à bien sécher toutes les pièces avant de les réutiliser.
5. Lavez toutes les pièces à la main. Le pichet et le couvercle transparent passent au lave-vaisselle.

Autres conseils de nettoyage

- N'utilisez pas de produits nettoyants abrasifs pour nettoyer l'appareil.
- Nettoyer l'appareil après chaque utilisation permet de réduire les taches.

6. Résolution de problèmes

PROBLÈME	SOLUTION
L'appareil ne fonctionne pas.	Vérifiez le câble et l'alimentation électrique. Vérifiez que toutes les pièces sont correctement placées.
L'appareil se bloque ou ne fonctionne plus.	Vérifiez qu'il n'y a pas d'obstruction. Vérifiez que vous n'avez pas inséré d'aliments contenant des graines dures, qui pourraient obstruer l'appareil. Retirez la partie supérieure et nettoyez tous les restes d'aliments.
Un bruit de grincement se fait entendre lorsque l'appareil est en train de mixer.	Ceci est normal. Ne démarrez pas l'appareil si vous n'avez pas introduit d'aliments.
Il y a des fuites dans le collecteur.	Assurez-vous que le bol est bien positionné.
Le filtre est abîmé.	Suivez les conseils de ce manuel pour éviter d'endommager les pièces de l'appareil. N'oubliez pas de ne pas trop remplir l'appareil et de ne pas y introduire d'aliments congelés.
Il y a trop de pulpe qui sort.	Coupez les aliments en petits morceaux, en particulier les plus fibreux, pour éviter que les fibres ne se coincent dans le filtre. Introduisez les aliments plus lentement et attendez que les aliments déjà introduits soient complètement liquéfiés avant d'en ajouter de nouveaux.

7. Spécifications techniques

Référence : EU01_122440
Produit : StrongTitanium Touch
Puissance nominale : 1000 W
Voltage : 220-240 V
Fréquence : 50/60 Hz

La consommation d'énergie de l'appareil en mode arrêt est de 0,34 W
L'appareil passe automatiquement en mode arrêt après avoir appuyé sur le bouton ON/OFF (marche/arrêt).
La consommation électrique de l'appareil en mode veille est de 0,68 W.
L'appareil passe automatiquement en mode veille dès qu'il a cessé de fonctionner.

Les spécifications techniques peuvent être modifiées sans notification préalable afin d'améliorer la qualité du produit.
Produit fabriqué en Chine I Conçu en Espagne

8. Recyclage des équipements électriques et électroniques



Ce symbole indique que, conformément à la réglementation en vigueur, le produit et/ou la batterie doivent être éliminés séparément des déchets municipaux. Lorsque ce produit atteint la fin de sa vie utile, vous devez retirer les piles ou batteries et les apporter à un point de collecte désigné par les autorités locales.
Pour obtenir des informations détaillées sur la manière la plus adéquate de vous défaire de vos appareils électriques et électroniques et/ou des batteries correspondantes, vous devez contacter les autorités locales.
Le respect des directives susmentionnées contribuera à la protection de l'environnement.

9. Garantie et SAV

Cecotec est responsable envers l'utilisateur final ou le consommateur de tout défaut de conformité existant au moment de la livraison du produit dans les termes, conditions et délais établis par la réglementation applicable.
Il est recommandé que les réparations soient effectuées par du personnel qualifié.
Si vous détectez un incident ou un problème avec le produit, vous devez contacter le Service Après-Vente officiel de Cecotec au +34 9 63 21 07 28.

10. Copyright

Les droits de propriété intellectuelle des textes de ce manuel appartiennent à CECOTEC INNOVACIONES, S.L. Tous droits réservés. Le contenu de cette publication ne peut être, en totalité ou en partie, reproduit, stocké dans un système de récupération de données, transmis ou distribué par quelque moyen que ce soit (électronique, mécanique, photocopie, enregistrement ou similaire) sans l'autorisation préalable de CECOTEC INNOVACIONES, S.L.

11. Déclaration de conformité simplifiée de l'UE

CE Par la présente, Cecotec Innovaciones déclare que ce produit est conforme aux exigences essentielles et aux autres dispositions pertinentes de la réglementation applicable dans l›Union européenne. Ce produit a été conçu, fabriqué et testé pour répondre aux normes de sécurité et de qualité requises. Le texte intégral de la déclaration de conformité de l›UE peut être consulté sur le site web suivant : https://www.storececotec.fr/fr/information/declaration-of-conformity.

1. TEILE UND KOMPONENTEN

Abbildung 1

1. Stopfer
2. Deckel des Entsafters
3. Filter
4. Saftauffangbehälter
5. Kanne
6. Gerätebasis
7. Tresterbehälter

HINWEIS:
Die Grafiken in dieser Bedienungsanleitung sind schematische Darstellungen und entsprechen möglicherweise nicht genau dem Produkt.

2. VOR DEM GEBRAUCH

- Dieses Gerät ist so verpackt, dass es während des Transports geschützt bleibt. Nehmen Sie das Gerät aus dem Karton und entfernen Sie das gesamte Verpackungsmaterial. Bewahren Sie die Verpackung an einem sicheren Ort auf, damit das Gerät nicht beschädigt wird, wenn Sie ihn später transportieren müssen. Wenn Sie die Originalverpackung entsorgen möchten, vergewissern Sie sich, dass Sie alle Teile korrekt recyceln.
- Vergewissern Sie sich, dass alle Teile und Komponenten enthalten und in gutem Zustand sind. Wenn die Lieferung fehlt oder nicht in gutem Zustand ist, kontaktieren Sie den technischen Kundendienst von Cecotec.
- Entfernen Sie nicht die Seriennummer vom Produkt, um die Rückverfolgbarkeit Ihres Geräts im Falle eines Hilfeersuchens zu gewährleisten.

- Das Gerät ist zusammengebaut, wenn Sie es aus der Verpackung nehmen. Vor dem ersten Gebrauch empfehlen wir Ihnen, die abnehmbaren Teile zu entfernen und sie mit warmem Wasser und etwas nicht scheuerndem Reinigungsmittel zu waschen. Spülen Sie die Teile nach der Reinigung gründlich ab und trocknen Sie sie. Tauchen Sie den Sockel des Geräts niemals in Wasser oder eine andere Flüssigkeit.

Verpackungsinhalt
- Entsafter
- Kanne
- Tresterbehälter

3. INSTALLATION

1. Setzen Sie den Saftauffangbehälter auf die Gerätebasis. Abb. 3
   Hinweis: Bitte beachten Sie, dass das Gerät möglicherweise nicht funktioniert, wenn der Saftsammelbehälter nicht richtig positioniert ist.
2. Setzen Sie den Filter in den Saftauffangbehälter ein.
   Hinweis: Wenn der Filter nicht korrekt eingesetzt ist, lässt sich der Entsafterdeckel nicht einrasten.
3. Setzen Sie den Entsafterdeckel auf den Saftauffangbehälter und verriegeln Sie ihn mithilfe des Verriegelungshebels.
4. Verwenden Sie den Stopfer, um die Lebensmittel vollständig einzuführen und Verstopfungen zu vermeiden.

4. BEDIENUNG

1. Montieren Sie das Gerät und stellen Sie den Tresterbehälter unter den Trester-Auslass sowie die Saftkanne unter den Saftauslass.
2. Wenn alle Teile richtig positioniert sind, schließen Sie das Gerät an das Stromnetz an.
3. Waschen Sie das Obst bzw. Gemüse. Wenn das Lebensmittel größer als die Einfüllöffnung ist, schneiden Sie es vorher in Stücke oder Würfel.
4. Diese Maschine hat 6 Modi. Wählen Sie die Funktion entsprechend dem Lebensmittel, das Sie verarbeiten möchten. Die Geschwindigkeit variiert je nach ausgewählter Option. Abb. 2:
   a. Hard Fruit
   b. Soft Fruit
   c. Hard Vegetable
   d. Med Vegetable
   e. Soft Vegetable
   f. Pulse: Das Gerät entsaftet nur, solange die Taste Pulse gedrückt gehalten wird. Wenn Sie die Taste loslassen, stoppt das Gerät automatisch.

      Hinweis: Vergewissern Sie sich, dass die Lebensmittel, die Sie in das Gerät geben, frei von Kernen und harten Knochen sind, da sonst die Schnecke beschädigt werden kann.

5. Wenn Sie die Lebensmittel in das Gerät geben, beginnt es sofort mit dem Mixen. Drücken Sie die Lebensmittel nicht und überfüllen Sie die Maschine nicht. Der mitgelieferte Stopfer darf nur verwendet werden, wenn es zu einer Verstopfung gekommen ist.
6. Um dies zu verhindern, empfehlen wir, vor der Einführung neuer Nahrungsmittel zu warten, bis die bereits eingeführten Nahrungsmittel verflüssigt sind.

7. Denken Sie daran, das Gerät auszuschalten, wenn Sie es nicht mehr benutzen. Starten Sie das Gerät nicht, wenn keine Lebensmittel eingefüllt wurden, da dies den Motor beschädigen könnte.
8. Um das Gerät zu reinigen, stellen Sie einfach einen der Behälter unter den Saftauslass und gießen Sie Wasser in den Füllschacht, während der Entsafter läuft. Dadurch werden die meisten der bei der letzten Verflüssigung entstandenen Rückstände entfernt. Wenn das Wasser klar zu laufen beginnt, ist der Entsafter sauber und einsatzbereit.

Hinweis: Dieses Verfahren ist kein Ersatz für die separate Reinigung der Teile.

Tipps für bessere Ergebnisse

- Führen Sie die Nahrung vorsichtig ein.
- Der mitgelieferte Stopfer darf nur verwendet werden, wenn es zu einer Verstopfung gekommen ist. Drücken Sie die Lebensmittel nicht und überfüllen Sie die Maschine nicht.
- Die besten Ergebnisse erzielen Sie, wenn Sie die Nahrung langsam einführen.
- Geben Sie kein Eis und keine gefrorenen Zutaten in die Maschine.

5. REINIGUNG UND WARTUNG

1. Schalten Sie das Gerät aus und trennen Sie es vom Stromnetz.
2. Betätigen Sie den Verriegelungshebel und nehmen Sie den Entsafterdeckel ab.
3. Nehmen Sie den Filter und den Saftauffangbehälter ab. Halten Sie dazu den Saftauffangbehälter mit beiden Händen fest und heben Sie ihn senkrecht nach oben ab.

4. Reinigen Sie alle abnehmbaren Teile mit Seifenwasser und etwas mildem, nicht scheuerndem flüssigem Reinigungsmittel.
   Hinweis:
   - Verwenden Sie keine scheuernden Reinigungsmittel.
   - Spülen Sie die Entsafter-Basis nicht ab und tauchen Sie sie nicht in Wasser.
   - Achten Sie darauf, alle Teile vor der Wiederverwendung gründlich zu trocknen.
5. Waschen Sie alle Teile von Hand. Die Saftkanne und der transparente Deckel sind spülmaschinengeeignet.

Sonstige Reinigungstipps

- Verwenden Sie keine scheuernden Reinigungsmittel, um das Gerät zu reinigen.
- Reinigen Sie das Gerät nach jedem Gebrauch, um Flecken zu vermeiden.

6. PROBLEMBEHEBUNG

PROBLEM	LÖSUNG
Das Gerät funktioniert nicht.	Überprüfen Sie das Kabel und die Stromversorgung. Prüfen Sie, ob alle Teile richtig positioniert sind.
Das Gerät staut sich oder funktioniert nicht mehr.	Vergewissern Sie sich, dass keine Hindernisse vorhanden sind. Vergewissern Sie sich, dass Sie keine Lebensmittel mit harten Kernen eingelegt haben, da diese das Gerät verstopfen könnten. Nehmen Sie den Deckel ab und reinigen Sie ihn von Lebensmittelresten.
Beim Mixen ist eine Art Quietschgeräusch zu hören.	Das ist ganz normal. Starten Sie das Gerät nicht, wenn Sie keine Lebensmittel eingelegt haben.
In der Saft-Sammel-Einheit gibt es Lecks.	Stellen Sie sicher, dass die Saftkanne korrekt positioniert ist.
Der Filter ist beschädigt.	Beachten Sie die Hinweise in diesem Handbuch, um eine Beschädigung von Maschinenteilen zu vermeiden. Achten Sie darauf, dass Sie die Maschine nicht überfüllen und keine gefrorenen Lebensmittel einfüllen.
Es kommt zu viel Fruchtfleisch heraus.	Schneiden Sie die Lebensmittel in kleinere Stücke, insbesondere sehr faserige Lebensmittel, um zu verhindern, dass sich Fasern im Filter verfangen. Führen Sie das Futter langsamer ein und warten Sie, bis das bereits eingeführte Futter vollständig verflüssigt ist, bevor Sie neues Futter hinzufügen.

7. TECHNISCHE SPEZIFIKATIONEN

Referenz des Gerätes: EU01_122440
Produkt: StrongTitanium Touch
Nennleistung: 1000 W
Spannung: 220-240 V
Frequenz: 50/60 Hz

Der Energieverbrauch des Geräts im ausgeschalteten Zustand beträgt 0,34 W

Das Gerät wechselt nach dem Betätigen des ON/OFFSymbols automatisch in den Ausschaltmodus.
Die Leistungsaufnahme des Geräts im Standby-Modus beträgt 0,68 W.
Das Gerät wechselt unmittelbar nach dem Betrieb automatisch in den StandbyModus.

Die technischen Daten können ohne vorherige Ankündigung geändert werden, um die Produktqualität zu verbessern.
Hergestellt in China | Entworfen in Spanien

8. RECYCLING VON ELEKTRO- UND ELEKTRONIKGERÄTEN



Dieses Symbol weist darauf hin, dass das Produkt und/oder die Batterie / der Akku gemäß den geltenden Vorschriften getrennt vom Hausmüll entsorgt werden muss. Wenn dieses Produkt das Ende seiner Nutzungsdauer erreicht hat, sollten Sie die Batterien/Akkus entfernen und es zu einer von den örtlichen Behörden bestimmten Sammelstelle bringen.
Die Verbraucher müssen sich mit Ihren örtlichen Behörden oder Einzelhändlern in Verbindung setzen, um Informationen über die ordnungsgemäße Entsorgung ihrer Altgeräte und / oder ihre Akkus zu erhalten.
Die Einhaltung der oben genannten Leitlinien trägt zum Schutz der Umwelt bei.

9. GARANTIE UND KUNDENDIENST

Cecotec haftet gegenüber dem Endnutzer oder Verbraucher für jegliche Konformitätsmängel, die zum Zeitpunkt der Lieferung des Produkts bestehen, gemäß den in den geltenden Vorschriften festgelegten Bedingungen und Fristen.
Es wird empfohlen, dass Reparaturen von qualifiziertem Personal durchgeführt werden.
Sollte unerwartet eine Störung auftreten oder haben Sie Fragen über Ihrem Produkt, können Sie sich mit dem Kundendienst von Cecotec in Verbindung setzen über die Telefonnummer: +34 96 321 07 28.

10. COPYRIGHT

Die geistigen Eigentumsrechte an den Texten in dieser Bedienungsleitung liegen bei CECOTEC INNOVACIONES, S.L. Alle Rechte vorbehalten. Der Inhalt dieser Veröffentlichung darf ohne die vorherige schriftliche Genehmigung von CECOTEC INNOVACIONES, S.L. weder ganz noch teilweise vervielfältigt, in einem Abrufsystem gespeichert, übertragen oder in irgendeiner Form (elektronisch, mechanisch, durch Fotokopieren, Aufzeichnen oder auf ähnliche Weise) verbreitet werden.

11. VEREINFACHTE EU-KONFORMITÄTSERKLÄRUNG

CE Cecotec Innovaciones erklärt hiermit, dass dieses Produkt mit den grundlegenden Anforderungen und anderen relevanten Bestimmungen der in der Europäischen Union geltenden Vorschriften übereinstimmt. Dieses Produkt wurde unter Einhaltung der erforderlichen Sicherheits- und Qualitätsstandards entwickelt, hergestellt und geprüft. Der vollständige Text der EU-Konformitätserklärung ist auf folgender Website zu finden: https://storececotec.de/de/information/declaration-of-conformity

1. PARTI E COMPONENTI

Figura 1

1. Spintore
2. Coperchio dell'estrattore
3. Filtro
4. Raccogli-succo
5. Caraffa
6. Base
7. Contenitore per scarti

NOTA:
Le immagini di questo manuale sono rappresentazioni schematiche e potrebbero non corrispondere esattamente all'apparecchio.

2. PRIMA DELL'USO

- Questo apparecchio ha un imballaggio progettato per proteggerlo durante il trasporto. Estrarre l'apparecchio dalla scatola e rimuovere tutto il materiale presente nell'imballaggio. Conservare la scatola originale e gli altri elementi in un luogo sicuro per prevenire danni all'apparecchio qualora fosse necessario trasportarlo in futuro. Se si desidera smaltire l'imballaggio originale, assicurarsi di riciclare tutti gli elementi in modo appropriato.
- Verificare che tutte le parti e i componenti siano compresi e in buono stato. Se uno di essi mancasse o non fosse in buone condizioni, contattare immediatamente il Servizio di Assistenza Tecnica ufficiale di Cecotec.
- Non rimuovere il numero di serie del prodotto, al fine di mantenere una corretta tracciabilità dell'apparecchiatura in caso di richiesta di assistenza.

- Il dispositivo è assemblato quando viene estratto dall'imballaggio. Prima del primo utilizzo, si consiglia di rimuovere le parti staccabili per lavarle con acqua calda e un po' di liquido detergente non abrasivo. Dopo aver pulito i pezzi, sciacquarli e asciugarli bene. Non sommergere mai la base dell'apparecchio in acqua o qualsiasi altro liquido.

Contenuto della scatola
- Estrattore
- Caraffa
- Contenitore per scarti

3. MONTAGGIO

1. Posizionare il raccogli-succo sulla base. Fig. 3
   Avviso: Si noti che se il raccogli-succo non è posizionato correttamente, l'apparecchio potrebbe non funzionare.
2. Posizionare il filtro sul raccogli-succo.
   Avviso: Si noti che se il filtro non è posizionato correttamente, non sarà possibile montare il coperchio.
3. Posizionare il coperchio sul raccogli-succo e fissarlo spostando l'elemento di ancoraggio.
4. Utilizzare lo spintore per frullare tutti gli alimenti ed evitare che si blocchino.

4. FUNZIONAMENTO

1. Montare l'estrattore, posizionare il contenitore degli scarti sotto l'uscita della polpa e il contenitore del succo sotto l'uscita del succo.
2. Quando tutte le parti sono posizionate correttamente, collegare l'apparecchio alla rete elettrica.
3. Lavare la frutta o la verdura. Se l'alimento è più grande dell'apertura di alimentazione, tagliarlo a pezzi o a cubetti.
4. Questa macchina dispone di 6 modalità. Selezionare la funzione in base all'alimento che si desidera frullare. La velocità cambia a seconda dell'opzione selezionata. Fig. 2:
   a. Hard Fruit
   b. Soft Fruit
   c. Hard Vegetable
   d. Med Vegetable
   e. Soft Vegetable
   f. Pulse: Il dispositivo frulla solo mentre il pulsante ***Pulse*** rimane premuto. Quando si rilascia il pulsante, l'apparecchio si ferma automaticamente.

   Nota: Assicurarsi che gli alimenti inseriti nella macchina siano privi di semi e ossa dure, altrimenti la coclea potrebbe danneggiarsi.

5. Quando si inserisce il cibo nella macchina, questa inizia a frullare immediatamente. Non spingere il cibo e non riempire eccessivamente la macchina. Lo spintore in dotazione deve essere utilizzato solo in caso di intasamento.
6. Per evitare che ciò accada, si consiglia, prima di introdurre nuovi alimenti, di attendere che quelli già introdotti siano liquefatti.
7. Ricordarsi di spegnere la macchina al termine dell'utilizzo. Non avviare la macchina se non sono stati introdotti alimenti, per non danneggiare il motore.
8. Per pulire la macchina, è sufficiente posizionare uno dei contenitori sotto l'uscita del succo e versare acqua nello scivolo del cibo mentre l'estrattore è in funzione. Questo rimuoverà la maggior parte dei residui prodotti durante l'ultimo processo di liquefazione. Quando l'acqua inizia a scorrere limpida, l'estrattore è pulito e pronto per l'uso.

Nota: Questo processo non sostituisce la pulizia delle parti separatamente.

Consigli per ottenere risultati migliori

- Introdurre il cibo con attenzione.
- Lo spintore in dotazione deve essere utilizzato solo in caso di intasamento. Non spingere il cibo e non riempire eccessivamente la macchina.
- Per ottenere risultati ottimali, introdurre il cibo lentamente.
- Non inserire ghiaccio nella macchina o ingredienti congelati.

5. PULIZIA E MANUTENZIONE

1. Spegnere la macchina e scollegarla dall'alimentazione.
2. Spostare l'ancora e rimuovere il coperchio.
3. Rimuovere il filtro e il raccogli-succo tenendo il raccogli-succo con entrambe le mani e sollevandolo verticalmente verso l'alto.

4. Pulire tutte le parti rimovibili con acqua saponata e un po' di detergente liquido non abrasivo.
   Nota:
   - Non utilizzare detergenti abrasivi.
   - Non sciacquare la base dell'estrattore né immergerla in acqua.
   - Assicurarsi di asciugare accuratamente tutte le parti prima di riutilizzarle.
5. Lavare a mano tutte le parti. La brocca e il coperchio trasparente sono lavabili in lavastoviglie.

Altri consigli per la pulizia

- Non utilizzare detergenti abrasivi per pulire l'apparecchio.
- La pulizia della macchina dopo ogni utilizzo riduce le macchie.

6. RISOLUZIONE DEI PROBLEMI

PROBLEMA	SOLUZIONE
La macchina non funziona.	Controllare il cavo e la fonte di alimentazione. Verificare che tutte le parti siano posizionate correttamente.

La macchina si inceppa o smette di funzionare.	Verificare che non vi siano ostruzioni. Verificare che non siano stati inseriti alimenti contenenti semi duri, che potrebbero intasare la macchina. Rimuovere la parte superiore e pulire tutti i residui di cibo.
Si sente una specie di cigolio quando la macchina sta frullando.	È normale. Non avviare la macchina se non sono stati inseriti alimenti.
Ci sono perdite nel collettore.	Assicurarsi che la caraffa sia posizionata correttamente.
Il filtro è danneggiato.	Seguire le indicazioni contenute in questo manuale per evitare di danneggiare le parti della macchina. Ricordarsi di non riempire troppo la macchina e di non introdurre alimenti congelati.
Esce troppa polpa.	Tagliare gli alimenti in pezzi più piccoli, soprattutto quelli più fibrosi, per evitare che le fibre si impiglino nel filtro. Introdurre il cibo più lentamente e attendere che il cibo già introdotto sia completamente liquefatto prima di aggiungerne di nuovo.

7. SPECIFICHE TECNICHE

Codice prodotto: EU01_122440
Prodotto: StrongTitanium Touch
Potenza nominale: 1000 W
Tensione: 220-240 V
Frequenza: 50/60 Hz

Il consumo energetico dell'apparecchio in qualsiasi condizione di spegnimento è pari a 0,34 W
Il dispositivo entra automaticamente in modalità off dopo aver premuto l'icona ON/OFF.
Il consumo di energia del dispositivo in modalità standby è di 0,68 W.
Il dispositivo entra automaticamente in modalità standby subito dopo essere stato in funzione.

Le specifiche tecniche possono cambiare senza previa notifica per migliorare la qualità del prodotto.
Fabbricato in Cina | Progettato in Spagna

8. RICICLAGGIO DI APPARECCHIATURE ELETTRICHE ED ELETTRONICHE



Questo simbolo indica che, in conformità con le normative vigenti, il prodotto e/o le pile/batterie devono essere smaltiti separatamente dai rifiuti domestici. Quando questo prodotto raggiunge la fine della sua vita utile, è necessario rimuovere le pile/batterie/accumulatori e portarlo in un punto di raccolta designato dalle autorità locali.
Per informazioni dettagliate su come smaltire correttamente le apparecchiature elettriche ed elettroniche e/o le pile/batterie, il consumatore dovrà contattare le autorità locali.
Il rispetto di queste linee guida aiuterà a proteggere l'ambiente.

9. GARANZIA E SUPPORTO TECNICO

Cecotec sarà responsabile nei confronti dell'utente finale o del consumatore per qualsiasi difetto di conformità esistente al momento della consegna del prodotto nei termini, condizioni e scadenze stabilite dalla normativa vigente.
Si raccomanda che le riparazioni siano effettuate da personale specializzato.
Se si riscontra un problema con il prodotto o in caso di dubbi, si prega di contattare il Servizio di Assistenza Tecnica ufficiale di Cecotec al numero +34 96 321 07 28.

10. COPYRIGHT

I diritti di proprietà intellettuale dei testi di questo manuale appartengono a CECOTEC INNOVACIONES, S.L. Tutti i diritti riservati. Il contenuto di questa pubblicazione non può essere, in tutto o in parte, riprodotto, archiviato in un sistema di recupero, trasmesso o distribuito con qualsiasi mezzo (elettronico, meccanico, fotocopia, registrazione o simile) senza la previa autorizzazione di CECOTEC INNOVACIONES, S.L.

11. DICHIARAZIONE DI CONFORMITÀ UE SEMPLIFICATA

CE Con la presente, Cecotec Innovaciones dichiara che questo prodotto è conforme ai requisiti essenziali e alle altre disposizioni pertinenti delle normative applicabili nell'Unione Europea. Questo prodotto è stato progettato, fabbricato e testato per soddisfare gli standard di sicurezza e qualità richiesti. Il testo completo della Dichiarazione di Conformità UE è disponibile al seguente link: https://storececotec.it/it/information/declaration-of-conformity

1. PEÇAS E COMPONENTES

Figura 1

1. Prensador
2. Tampa do espremedor
3. Filtro
4. Coletor de sumo
5. Jarro
6. Base
7. Recipiente de resíduos

NOTA:
Os gráficos deste manual são representações esquemáticas e podem não corresponder exatamente ao aparelho.

2. ANTES DE USAR

- Este aparelho é embalado numa embalagem concebida para o proteger durante o transporte. Retire o aparelho da sua caixa e remova todo o material de embalagem. Pode manter a caixa original e outras embalagens num local seguro para evitar danos no aparelho, caso necessite de o transportar no futuro. Se desejar descartar a embalagem original, certifique-se de reciclar todos os itens corretamente.
- Certifique-se de que todas as peças e componentes estejam incluídos e em bom estado. Se algum deles faltar ou não estiver em boas condições, contacte imediatamente o Serviço de Assistência Técnica oficial da Cecotec.
- Não retire o número de série do produto, para manter uma rastreabilidade correta do seu equipamento em caso de necessidade de assistência.

- O aparelho estará montado quando o retirar da embalagem. Antes da primeira utilização, recomendamos que retire as peças amovíveis e que as lave com água morna e um pouco de líquido de limpeza não abrasivo. Após a limpeza, enxague e seque bem as peças. Não imerja o aparelho em água nem em qualquer outro líquido.

Conteúdo da caixa
- Liquidificador
- Jarro
- Recipiente de resíduos

3. MONTAGEM

1. Coloque o coletor de sumo na base. Fig. 3
   Aviso: Tenha em atenção que, se o coletor não estiver corretamente posicionado, o aparelho poderia não funcionar.
2. Coloque o filtro sobre o coletor de sumo.
   Aviso: Tenha em atenção que, se o filtro não estiver corretamente colocado, não será possível encaixar a tampa.
3. Colocar a tampa no coletor e fixar a tampa deslocando a peça de fixação.
4. Utilize o empurrador para misturar todos os alimentos e evitar bloqueios.

4. FUNCIONAMENTO

1. Monte o liquidificador, coloque o recipiente para resíduos sob a saída da polpa e o recipiente para sumo sob a saída do sumo.
2. Quando todas as peças estiverem corretamente colocadas, ligue o aparelho à rede eléctrica.
3. Lavar os frutos e os legumes. Se o alimento for maior do que a abertura de alimentação, corte-o previamente em pedaços ou cubos.
4. Esta máquina tem 6 modos. Selecione a função de acordo com o alimento que pretende misturar. A velocidade muda consoante a opção selecionada. Fig. 2:
   a. Hard Fruit
   b. Soft Fruit
   c. Hard Vegetable
   d. Med Vegetable
   e. Soft Vegetable
   f. Pulse: O aparelho só se liquefaz enquanto se mantiver premido o botão ***Pulse*** . Quando o botão é libertado, o equipamento pára automaticamente.

      Nota: Certifique-se de que os alimentos que coloca na máquina não têm sementes nem ossos duros, caso contrário, o parafuso pode ficar danificado.

5. Quando coloca os alimentos na máquina, esta começa imediatamente a liquidificar. Não empurre os alimentos nem encha demasiado a máquina. O empurrador fornecido só deve ser utilizado em caso de entupimento.
6. Para evitar que isto aconteça, recomendamos que, antes de introduzir novos alimentos, espere até que os alimentos que já introduziu estejam liquefeitos.
7. Não se esqueça de desligar a máquina quando terminar de a utilizar. Não arranque a máquina se não tiver sido introduzido nenhum alimento, pois pode danificar o motor.
8. Para limpar o aparelho, basta colocar um dos recipientes por baixo da saída do sumo

e deitar água pela calha dos alimentos enquanto o liquidificador está a funcionar. Isto removerá a maior parte dos resíduos produzidos durante o último processo de liquefação. Quando a água começar a correr limpa, o misturador está limpo e pronto a ser utilizado.

Nota: Este processo não substitui a limpeza das peças separadamente.

Dicas para obter melhores resultados

- Introduza os alimentos com cuidado.
- O empurrador fornecido só deve ser utilizado em caso de entupimento. Não empurre os alimentos nem encha demasiado a máquina.
- Para obter melhores resultados, introduza os alimentos lentamente.
- Não coloque gelo na máquina, nem ingredientes congelados.

5. LIMPEZA E MANUTENÇÃO

1. Desligue a máquina e desconectá-la da rede eléctrica.
2. Deslocar a âncora e retirar a tampa.
3. Retire o filtro e o coletor de sumo, segurando o coletor de sumo com as duas mãos e levantando-o verticalmente para cima.

4. Limpe todas as peças amovíveis com água e sabão e um pouco de detergente líquido.
   Nota:
   - Não utilize produtos de limpeza abrasivos.
   - Não enxagúe a base do liquidificador nem o mergulhe em água.
   - Certifique-se de que seca bem todas as peças antes de as voltar a utilizar.
5. Lavar à mão todas as peças. O jarro e a tampa transparente são adequados para a máquina de lavar louça.

Outros conselhos de limpeza

- Não utilize produtos de limpeza abrasivos.
- A limpeza da máquina após cada utilização reduzirá as manchas.

6. RESOLUÇÃO DE PROBLEMAS

PROBLEMA	SOLUÇÃO
A máquina não funciona.	Verifique o cabo e a fonte de alimentação. Verifique se todas as peças estão corretamente posicionadas.
A máquina encrava ou deixa de funcionar.	Verifique se não existem obstruções. Verifique que não foram introduzidos alimentos que contenham sementes duras, pois estas podem entupir a máquina. Remova a tampa e limpar todos os resíduos de alimentos.
Ouve-se uma espécie de rangido quando a máquina está a liquidificar.	Isto é normal. Não arranque a máquina se não tiver sido introduzido nenhum alimento.
Há fugas no coletor.	Certifique-se de que o jarro está corretamente posicionado.
O filtro está danificado.	Siga os conselhos deste manual para evitar danificar as peças da máquina. Lembre-se de não encher demasiado a máquina nem introduzir alimentos congelados.
Sai demasiada polpa.	Corte os alimentos em pedaços mais pequenos, especialmente os mais fibrosos, para evitar que as fibras fiquem presas no parafuso. Introduza os alimentos mais lentamente e espere até que os alimentos já introduzidos estejam completamente liquefeitos antes de adicionar novos alimentos.

7. ESPECIFICAÇÕES TÉCNICAS

Referência do produto: EU01_122440
Produto: StrongTitanium Touch
Potência nominal: 1000 W
Tensão: 220-240 V
Frequência: 50/60 Hz

O consumo de energia do aparelho em qualquer condição de modo desligado é de 0,34 W
O aparelho entra automaticamente no modo de desativação depois de premir o ícone ON/OFF.
O consumo de energia do aparelho em modo de espera é de 0,68 W.
O aparelho entra automaticamente no modo de espera imediatamente após ter estado em funcionamento.

As especificações técnicas podem ser alteradas sem notificação prévia para melhorar a qualidade do produto.
Fabricado na China | Desenhado na Espanha

8. RECICLAGEM DE PRODUTOS ELÉTRICOS E ELETRÓNICOS



Este símbolo indica que, de acordo com os regulamentos aplicáveis, o produto e/ou a bateria devem ser eliminados separadamente do lixo doméstico. Quando este produto atingir o fim da sua vida útil, deverá remover as pilhas/baterias/acumuladores e levá-lo para um ponto de recolha designado pelas autoridades locais.
Para obter informação detalhada acerca da forma mais adequada de eliminar os seus equipamentos elétricos e eletrónicos e/ou as correspondentes baterias, o consumidor deverá contactar com as autoridades locais.
A conformidade com as diretrizes acima referidas ajudará a proteger o ambiente.

9. GARANTIA E SAT

A Cecotec será responsável perante o utilizador final ou consumidor por qualquer falta de conformidade que exista no momento da entrega do produto nos termos, condições e prazos estabelecidos pelos regulamentos aplicáveis.
Recomenda-se que as reparações sejam efetuadas por pessoal qualificado.
Se detectar um incidente com o produto ou tiver alguma dúvida, contacte o Serviço de Assistência Técnica oficial da Cecotec através do número +34 96 321 07 28.

10. COPYRIGHT

Os direitos de propriedade intelectual dos textos deste manual pertencem à CECOTEC INNOVACIONES, S.L. Todos os direitos reservados. O conteúdo desta publicação não pode, no todo ou em parte, ser reproduzido, armazenado num sistema de recuperação, transmitido ou distribuído por qualquer meio (eletrónico, mecânico, fotocópia, gravação ou similar) sem a autorização prévia da CECOTEC INNOVACIONES, S.L.

11. DECLARAÇÃO DE CONFORMIDADE SIMPLIFICADA DA UE

CE Pela presente, a Cecotec Innovaciones declara que este produto está em conformidade com os requisitos essenciais e outras disposições relevantes dos regulamentos aplicáveis na União Europeia. Este produto foi concebido, fabricado e testado de acordo com as normas de segurança e qualidade exigidas. O texto completo da Declaração de Conformidade da UE pode ser encontrado no seguinte website: https://cecotec.pt/pt/information/declaration-of-conformity

1. ONDERDELEN EN COMPONENTEN

Figuur 1

1. Stamper
2. Sapcentrifuge deksel
3. Filter
4. Sap verzamelaar
5. Kan
6. Basis
7. Pulpcontainer

OPMERKING:
De figuren in deze handleiding zijn schematische voorstellingen en komen mogelijk niet exact overeen met het product.

2. VOOR GEBRUIK

- Dit apparaat heeft een verpakking die ontworpen is om het tijdens het transport te beschermen. Haal het apparaat uit de doos en verwijder al het verpakkingsmateriaal. U kunt de originele doos en andere verpakking op een veilige plaats bewaren om beschadiging van het apparaat te voorkomen als u het in de toekomst moet vervoeren. Als u de verpakking toch weggooit, zorg er dan voor een correcte recyclage.
- Controleer of alle onderdelen en componenten aanwezig en in goede staat zijn. Als een van deze ontbreekt of niet in goede staat is, neem dan onmiddellijk contact op met de Technische Dienst van Cecotec.
- Verwijder het serienummer niet van het product om een goede traceerbaarheid van uw apparatuur te behouden in het geval van technische assistentie.

- Het apparaat is gemonteerd wanneer u het uit de verpakking haalt. Voor het eerste gebruik raden we u aan de afneembare onderdelen te verwijderen en ze te wassen met warm water en een beetje niet-schurend schoonmaakmiddel. Spoel en droog de onderdelen grondig na het reinigen. Dompel de onderkant van het apparaat nooit onder in water of een andere vloeistof.

Inhoud van de doos
- Blender
- Kan
- Pulpcontainer

3. MONTAGE

1. Plaats de sapopvangbak op de basis. Fig. 3
   Opmerking: Houd er rekening mee dat het apparaat mogelijk niet werkt als de sap verzamelaar niet correct is geplaatst.
2. Plaats het filter over de sapcentrifuge.
   Opmerking: Houd er rekening mee dat, als het filter niet correct is geplaatst, het deksel niet kan worden vastgeklikt.
3. Plaats de afdekking op de collector en zet de afdekking vast door het verankeringsstuk te verplaatsen.
4. Gebruik de aandrukker om al het voedsel te mengen om verstoppingen te voorkomen.

4. BEDIENING

1. Monteer het apparaat; plaats de pulpcontainer onder de pulpuitlaat en de sapkan onder de sapuitlaat.
2. Wanneer alle onderdelen correct zijn geplaatst, sluit u het apparaat aan op het lichtnet.
3. Was fruit of groenten. Als het voer groter is dan de voederopening, snijd het dan in stukjes of blokjes.
4. Dit apparaat heeft 6 standen. Selecteer de functie op basis van het voedsel dat je wilt mengen. De snelheid verandert afhankelijk van de geselecteerde optie. Fig. 2:
   a. Hard fruit
   b. Zacht fruit
   c. Harde groente
   d. Med Groente
   e. Zachte groente
   f. Pulse: De apparatuur wordt alleen vloeibaar zolang de knop ingedrukt wordt gehouden. Wanneer de knop wordt losgelaten, stopt de apparatuur automatisch.

      Opmerking: Zorg ervoor dat het voedsel dat u in het apparaat doet vrij is van zaden en harde botten, anders kan de schroef beschadigd raken.

5. Als u het voedsel in het apparaat doet, begint het meteen te mixen. Druk het voedsel niet aan en vul het apparaat niet te vol. De meegeleverde stamper mag alleen worden gebruikt in het geval van een verstopping.
6. Om dit te voorkomen, raden we aan dat u wacht met het introduceren van nieuw voedsel totdat het voedsel dat u al geïntroduceerd heeft vloeibaar is.
7. Vergeet niet het apparaat uit te schakelen wanneer u klaar bent met gebruiken. Start het apparaat niet als er geen voedsel is ingevoerd, want dan kan de motor beschadigd raken.
8. Om de machine schoon te maken, plaats u gewoon een van de kannen onder de sapuitlaat en giet u water in de trechter terwijl de blender draait. Hierdoor worden de meeste residuen verwijderd die tijdens het laatste vloeibaarmakingsproces zijn geproduceerd. Als het water helder begint te lopen, is de blender schoon en klaar voor gebruik.

Opmerking: Dit proces is geen vervanging voor het afzonderlijk reinigen van de onderdelen.

Tips voor betere resultaten

- Introduceer het voedsel voorzichtig.
- De meegeleverde stamper mag alleen worden gebruikt in het geval van een verstopping. Druk het voedsel niet aan en vul het apparaat niet te vol.
- Voor de beste resultaten introduceert u voedsel langzaam.
- Doe geen ijs of bevroren ingrediënten in het apparaat.

5. SCHOONMAAK EN ONDERHOUD

1. Schakel het apparaat uit en haal de stekker uit het stopcontact.
2. Verplaats het anker en verwijder het deksel.
3. Verwijder het filter en de sapcentrifuge door de sapcentrifuge met beide handen vast te houden en verticaal omhoog te tillen.

4. Reinig alle demonteerbare onderdelen met een sopje en een beetje mild, niet-schurend vloeibaar reinigingsmiddel.
   Opmerking:
   - Gebruik geen schurende schoonmaakmiddelen.
   - Spoel de basis van de blender niet af en dompel hem niet onder in water.
   - Zorg ervoor dat alle onderdelen goed drogen voordat u ze opnieuw gebruikt.
5. Was alle onderdelen met de hand. De sapkan en het transparante deksel zijn vaatwasmachinebestendig.

Overige schoonmaaktips

- Gebruik geen schurende schoonmaakmiddelen om de blender schoon te maken.
- Door de machine na elk gebruik schoon te maken, verminder u vlekken.

6. PROBLEEMOPLOSSING

PROBLEEM	OPLOSSING
Het apparaat werkt niet.	Controleer het snoer en de stroomvoorziening. Controleer of alle onderdelen correct zijn geplaatst.

De blender loopt vast of stopt met werken.	Controleer of er geen verstopping is. Controleer of u geen voedingsmiddelen met harde pitten/zaden hebt toegevoegd, aangezien deze het apparaat kunnen blokkeren. Demonteer het bovenste gedeelte en verwijder/reinig alle voedselresten.
U hoort een soort piepend geluid wanneer de blender in werking is.	Dit is normaal. Start de blender niet als u geen voedsel heeft ingevoerd.
Er zijn lekken in de sap verzamelaar.	Zorg ervoor dat de kan correct geplaatst is.
Het filter is beschadigd.	Volg de aanwijzingen in deze handleiding om te voorkomen dat onderdelen van het apparaat beschadigd raken. Denk eraan het apparaat niet te vol te doen en geen bevroren voedsel in te voeren.
Er komt te veel pulp uit.	Snijd de voedingsmiddelen in kleinere stukken, vooral vezelrijke voedingsmiddelen, om te voorkomen dat vezels in het filter blijven hangen. Introduceer voedsel langzamer en wacht tot het reeds geïntroduceerde voedsel volledig vloeibaar is voordat u nieuw voedsel toevoegt.

7. TECHNISCHE SPECIFICATIES

Productreferentie: EU01_122440
Product: StrongTitanium Touch
Nominaal vermogen: 1000 W
Voltage: 220-240 V
Frequentie: 50/60 Hz

Het energieverbruik van het apparaat in uitgeschakelde stand bedraagt onder alle omstandigheden 0,34 W.
Het apparaat schakelt na het indrukken van het ON/OFFpictogram automatisch naar de uitgeschakelde stand.
Het energieverbruik van het apparaat in stand-by bedraagt 0,68 W.
Het apparaat gaat automatisch in stand-bymodus onmiddellijk nadat het in werking is geweest.

Technische specificaties kunnen zonder voorafgaande kennisgeving worden gewijzigd om de productkwaliteit te verbeteren.
Gemaakt in China / Ontworpen in Spanje

8. RECYCLING VAN ELEKTRISCHE EN ELEKTRONISCHE APPARATUUR



Dit symbool geeft aan dat, volgens de geldende voorschriften, het product en/of de batterij gescheiden van het huisvuil moeten worden afgevoerd. Wanneer dit product het einde van zijn levensduur bereikt, dient u de batterijen/accumulatoren te verwijderen en het naar een door de plaatselijke autoriteiten aangewezen inzamelpunt te brengen.
Voor gedetailleerde informatie over hoe elektrische en elektronische apparatuur en/of batterijen op de juiste manier kunnen worden weggegooid, moeten consumenten contact opnemen met hun plaatselijke autoriteiten.
Naleving van de bovenstaande richtlijnen helpt het milieu te beschermen.

9. GARANTIE EN TECHNISCHE DIENST

Cecotec is aansprakelijk tegenover de eindgebruiker of consument voor elk gebrek aan overeenstemming dat bestaat op het ogenblik van de levering van het product onder de voorwaarden, bepalingen en termijnen die zijn vastgelegd in de toepasselijke regelgeving.
Het wordt aanbevolen reparaties te laten uitvoeren door gekwalificeerd personeel.
Als u ooit een incident met het product ontdekt of vragen heeft, neem dan contact op met de officiële Technische Assistentie van Cecotec via het telefoonnummer +34 96 321 07 28.

10. COPYRIGHT

De intellectuele eigendomsrechten op de teksten in deze handleiding behoren toe aan CECOTEC INNOVACIONES, S.L. Alle rechten voorbehouden. De inhoud van deze publicatie mag niet, geheel of gedeeltelijk, worden verveelvoudigd, opgeslagen in een geautomatiseerd gegevensbestand, doorgegeven of verspreid op welke wijze dan ook (elektronisch, mechanisch, door fotokopieën, opnamen en dergelijke) zonder voorafgaande toestemming van CECOTEC INNOVACIONES, S.L.

11. VEREENVOUDIGDE EU-CONFORMITEITSVERKLARING

CE Cecotec Innovaciones verklaart hierbij dat dit product voldoet aan de essentiële eisen en andere relevante bepalingen van de regelgeving die van toepassing is in de Europese Unie. Dit product is ontworpen, vervaardigd en getest om te voldoen aan de vereiste veiligheids- en kwaliteitsnormen. De volledige tekst van de EU-conformiteitsverklaring is te vinden op de volgende website: https://cecotec.es/es/information/declaration-of-conformity

1. CZĘŚCI I KOMPONENTY

Rysunek 1

1. Popychacz
2. Pokrywa sokowirówki
3. Filtr
4. Zbiornik na sok
5. Dzbanek
6. Podstawa
7. Zbiornik na resztki

UWAGA:
Grafika tej instrukcji obsługi jest schematyczna i możliwe, że nie będzie całkowicie zgodna z produktem.

2. PRZED UŻYCIEM

- To urządzenie jest zapakowane w opakowanie zaprojektowane w celu ochrony podczas transportu. Wyjmij produkt z pudełka i usuń wszystkie materiały opakowaniowe. Oryginalne pudełko i inne elementy opakowania należy przechowywać w bezpiecznym miejscu, aby zapobiec uszkodzeniu urządzenia w przypadku konieczności jego transportu w przyszłości. Jeśli chcesz pozbyć się oryginalnego opakowania, pamiętaj o prawidłowym recyklingu wszystkich jego elementów.
- Upewnij się, że wszystkie części i komponenty są dołączone i są w dobrym stanie. Jeśli któregokolwiek z nich brakuje lub nie są w dobrym stanie, należy niezwłocznie skontaktować się z oficjalnym Serwisem Pomocy Technicznej Cecotec.
- Nie usuwaj numeru seryjnego produktu, aby można było zidentyfikować urządzenie w przypadku wymagania pomocy technicznej.

- Urządzenie to jest dostarczone już zmontowane. Przed pierwszym użyciem zalecamy zdemontowanie odłączanych części i umycie ich ciepłą wodą z niewielką ilością nieżrącego płynu do mycia. Po wyczyszczeniu dokładnie wypłucz i wysusz części. Nigdy nie zanurzaj podstawy urządzenia w wodzie ani żadnym innym płynie.

Zawartość opakowania
- Sokowirówka
- Dzbanek
- Zbiornik na resztki

3. MONTAŻ

1. Umieść zbiornik na sok w podstawie. Rys. 3
   Ostrzeżenie: Należy pamiętać, że jeśli zbiornik nie zostanie prawidłowo ustawiony, urządzenie może nie działać.
2. Umieść filtr na zbiorniku na sok.
   Ostrzeżenie: Należy pamiętać, że jeśli filtr nie zostanie prawidłowo umieszczony, nie będzie można założyć pokrywy.
3. Umieść pokrywę na zbiorniku i zamocuj ją, przesuwając element mocujący.
4. Użyj popychacza, aby zmiksować wszystkie składniki i zapobiec zatorom.

4. DZIAŁANIE

1. Zmontuj urządzenie, umieść zbiornik na resztki pod wylotem miąższu, a zbiornik na sok pod wylotem soku.
2. Po prawidłowym zainstalowaniu wszystkich części podłącz urządzenie do sieci elektrycznej.
3. Umyj owoce lub warzywa. Jeśli składniki są większe niż otwór podajnika, pokrój je wcześniej na kawałki lub kostki.
4. Urządzenie posiada 6 trybów. Wybierz funkcję odpowiednią do składników, które chcesz zmiksować. Prędkość zmieni się w zależności od wybranej opcji. Rys. 2:
   a. Hard Fruit (twarde owoce)
   b. Soft Fruit (miękkie owoce)
   c. Hard Vegetable (twarde warzywa)
   d. Med Vegetable (warzywa o średniej twardości)
   e. Soft Vegetable (miękkie warzywa)
   f. Pulse: Urządzenie miksuje tylko wtedy, gdy przycisk ***Pulse*** jest wciśnięty. Po zwolnieniu przycisku urządzenie zatrzymuje się automatycznie.

      Uwaga: Upewnij się, że składniki wkładane do urządzenia nie mają nasion ani twardych pestek, w przeciwnym razie ślimak może ulec uszkodzeniu.

5. Po włożeniu składników do urządzenia, natychmiast rozpocznie ono miksowanie. Nie popychaj składników ani nie przepełniaj urządzenia. Dostarczony popychacz powinien być używany tylko w przypadku zablokowania się składników.
6. Aby temu zapobiec zalecamy, aby przed wprowadzeniem nowych składników poczekać, aż już dodane składniki zostaną zmiksowane.
7. Po zakończeniu korzystania z urządzenia należy je wyłączyć. Nie uruchamiaj urządzenia, jeśli nie włożono do niego składników, ponieważ może to spowodować uszkodzenie silnika.

8. Aby wyczyścić urządzenie, wystarczy umieścić jeden ze zbiorników pod wylotem soku i wlać wodę do otworu na składniki przy włączonym urządzeniu. Pozwoli to usunąć większość pozostałości powstałych podczas ostatniego procesu miksowania. Gdy zacznie wypływać przezroczysta woda, oznacza to, że sokowirówka jest czysta i gotowa do użycia.

Uwaga: Proces ten nie zastępuje czyszczenia każdej z części z osobna.

Porady pomagające uzyskać najlepsze rezultaty:
- Ostrożnie dodawaj składniki.
- Dostarczony popychacz powinien być używany tylko w przypadku zablokowania się składników. Nie popychaj składników ani nie przepełniaj urządzenia.
- Aby uzyskać najlepsze wyniki wprowadzaj składniki powoli.
- Nie wkładaj do urządzenia lodu ani mrożonych składników.

5. CZYSZCZENIE I KONSERWACJA

1. Wyłącz urządzenie i odłącz je od źródła zasilania.
2. Przesuń zaczep i zdejmij pokrywę.
3. Wyjmij filtr i zbiornik na sok, trzymaj zbiornik obiema rękami i podnieś go pionowo do góry.

4. Wymyj wszystkie zdejmowane części wodą z niewielką ilością łagodnego płynu do mycia.
   Uwaga:
   - Nie używaj żadnych żrących środków czyszczących.
   - Nie płucz podstawy sokowirówki ani nie zanurzaj jej w wodzie.
   - Przed ponownym użyciem należy dokładnie wysuszyć wszystkie części.
5. Wszystkie części należy myć ręcznie. Dzbanek i przezroczystą pokrywkę można myć w zmywarce.

Inne wskazówki dotyczące czyszczenia
- Do czyszczenia sokowirówki nie należy używać żrących środków czyszczących.
- Czyszczenie urządzenia po każdym użyciu ograniczy powstawanie plam.

6. ROZWIĄZYWANIE PROBLEMÓW

PROBLEM	ROZWIĄZANIE
Urządzenie nie działa.	Sprawdź przewód i źródło zasilania. Sprawdź, czy wszystkie części są prawidłowo zainstalowane.
Urządzenie zacina się lub przestaje działać.	Sprawdź, czy nie ma żadnych zatorów. Sprawdź, czy do urządzenia nie zostały włożone składniki zawierające twarde nasiona, ponieważ mogą one zatkać urządzenie. Zdejmij górną część i usuń wszystkie resztki jedzenia.
Podczas miksowania słychać piskliwy dźwięk.	To normalne. Nie uruchamiaj urządzenia, jeśli nie włożono do niego składników.
Zbiornik jest nieszczelny.	Upewnij się, że dzbanek jest prawidłowo ustawiony.
Filtr jest uszkodzony.	Przestrzegaj zaleceń zawartych w niniejszej instrukcji, aby uniknąć uszkodzenia części urządzenia. Pamiętaj, aby nie przepełniać urządzenia ani nie wprowadzać do niego mrożonych składników.
Wydostaje się zbyt dużo miąższu.	Pokrój składniki na mniejsze kawałki, zwłaszcza te bardziej włókniste, aby uniknąć utknięcia włókien w filtrze. Wprowadzaj składniki w większych odstępach czasu i poczekaj, aż te już wprowadzone zostaną całkowicie zmiksowane przed dodaniem nowych.

7. DANE TECHNICZNE

Referencja produktu: EU01_122440
Produkt: StrongTitanium Touch
Moc znamionowa: 1000 W
Napięcie: 220-240 V
Częstotliwość: 50/60 Hz

Zużycie energii przez urządzenie w dowolnym trybie wyłączenia wynosi 0,34 W
Urządzenie przechodzi automatycznie w tryb wyłączenia po naciśnięciu ikony ON/OFF.
Zużycie energii przez urządzenie w trybie czuwania wynosi 0,68 W.
Urządzenie automatycznie przechodzi w tryb czuwania natychmiast po zakończeniu pracy.

Specyfikacje techniczne mogą ulec zmianie bez wcześniejszego powiadomienia w celu poprawy jakości produktu.
Wyprodukowano w Chinach | Zaprojektowano w Hiszpanii

8. RECYKLING URZĄDZEŃ ELEKTRYCZNYCH I ELEKTRONICZNYCH



Ten symbol oznacza, że zgodnie z obowiązującymi przepisami produkt i/lub baterię/akumulator należy utylizować oddzielnie od odpadów domowych. Gdy produkt osiągnie koniec okresu użytkowania, należy wyjąć baterie/akumulatory i zanieść je do punktu zbiórki wyznaczonego przez lokalne władze.
Aby uzyskać szczegółowe informacje na temat najbardziej odpowiedniego sposobu utylizacji sprzętów elektrycznych i elektronicznych i/lub odpowiednich baterii/akumulatorów, konsument powinien skontaktować się z lokalnymi władzami.
Przestrzeganie powyższych wytycznych pomoże chronić środowisko.

9. GWARANCJA I SERWIS POMOCY TECHNICZNEJ

Cecotec odpowiada przed użytkownikiem lub konsumentem końcowym za wszelkie niezgodności występujące w momencie dostawy produktu na warunkach określonych w obowiązujących przepisach.
Zaleca się, aby naprawy były przeprowadzane przez wyspecjalizowany personel.
Jeśli wykryjesz problem z produktem lub masz jakiekolwiek pytania, skontaktuj się z oficjalnym Serwisem Pomocy Technicznej Cecotec pod numerem telefonu +34 96 321 07 28.

10. PRAWA AUTORSKIE

Prawa własności intelektualnej do tekstów tej instrukcji obsługi należą do CECOTEC INNOVACIONES, S.L. Wszelkie prawa zastrzeżone. Treść niniejszej publikacji nie może być, w całości lub w części, powielana, przechowywana w systemie wyszukiwania, przesyłana lub rozpowszechniana za pomocą jakichkolwiek środków (elektronicznych, mechanicznych, fotokopii, nagrywania lub podobnych) bez uprzedniej zgody CECOTEC INNOVACIONES, S.L.

11. UPROSZCZONA DEKLARACJA ZGODNOŚCI UE

CE Niniejszym Cecotec Innovaciones oświadcza, że ten produkt spełnia podstawowe wymogi i jest zgodny z innymi odpowiednimi przepisami obowiązującymi w Unii Europejskiej. Ten produkt został zaprojektowany, wyprodukowany i przetestowany spełniając wymagane normy bezpieczeństwa i jakości.
Pełny tekst deklaracji zgodności UE jest dostępny pod następującym adresem internetowym:
https://cecotec.es/es/information/declaration-of-conformity

1. SOUČÁSTI A KOMPONENTY

Obrázek 1

1. Posunovač
2. Víko odšťavňovače
3. Filtr
4. Sběrač šťávy
5. Džbán
6. Báze
7. Odpadní džbán

POZNÁMKA:
Obrázky v této příručce jsou schematické a nemusí přesně odpovídat obrázku na produktu.

2. PŘED POUŽITÍM

- Tento spotřebič je dodáván v obalu, který jej chrání během přepravy. Vyjměte spotřebič z krabice a odstraňte veškerý obalový materiál. Originální krabici a další obalový materiál můžete uschovat na bezpečném místě, abyste zabránili poškození spotřebiče v případě jeho budoucí přepravy. Pokud chcete originální obal zlikvidovat, ujistěte se, že jste všechny položky řádně recyklovali.
- Ujistěte se prosím, že všechny díly a komponenty jsou součástí dodávky a v dobrém stavu. Pokud některé chybí nebo jsou poškozené, okamžitě kontaktujte oficiální technickou podporu společnosti Cecotec .
- Neodstraňujte sériové číslo z produktu, abyste zachovali správnou sledovatelnost vašeho zařízení v případě, že byste potřebovali pomoc.

- Spotřebič bude sestaven po vyjmutí z obalu. Před prvním použitím doporučujeme vyjmout odnímatelné části a omýt je teplou vodou s malým množstvím neabrazivního čisticího prostředku. Po vyčištění díly opláchněte a důkladně osušte. Nikdy neponořujte základnu spotřebiče do vody ani jiné kapaliny.

Obsah krabice
- Mixér
- Džbán
- Odpadní džbán

3. MONTÁŽ

1. Umístěte sběrač šťávy na základnu. Obr. 3
   Varování: Upozorňujeme, že pokud není kolektor správně umístěn, spotřebič nemusí fungovat.
2. Umístěte filtr nad sběrač šťávy.
   Upozornění: Upozorňujeme, že pokud filtr není správně umístěn, víko nebude pasovat.
3. Nasaďte kryt na kolektor a zajistěte jej posunutím kotevního dílu.
4. Použijte přítlačnou tyčinku k rozmixování všech potravin a vyhněte se ucpávání.

4. PROVOZ

1. Sestavte mixér, umístěte nádobu na odpad pod výpust dužiny a nádobu na šťávu pod výpust šťávy.
2. Jakmile jsou všechny díly správně umístěny, zapojte spotřebič do elektrické sítě.
3. Ovoce nebo zeleninu omyjte. Pokud je jídlo větší než plnicí otvor, nakrájejte ho předem na kousky nebo kostky.
4. Tento stroj má 6 režimů. Vyberte funkci podle druhu potravin, které chcete mixovat. Rychlost se bude měnit v závislosti na vybrané možnosti. Obr. 2:
   a. Hard Fruit
   b. Soft Fruit
   c. Hard Vegetable
   d. Med Vegetable
   e. Soft Vegetable
   f. Pulse: Stroj mixuje pouze po stisknutí tlačítka ***Pulse***. Po uvolnění tlačítka se stroj automaticky zastaví.

      Poznámka: Ujistěte se, že potraviny, které vkládáte do přístroje, neobsahují semínka ani tvrdé kosti, jinak by se mohl šnek poškodit.

5. Jakmile vložíte potraviny do přístroje, okamžitě se začnou mixovat. Netlačte potraviny do přístroje ani jej nepřeplňujte. Dodaný tlačný mechanismus by se měl používat pouze v případě ucpání.
6. Abyste tomu zabránili, doporučujeme před zaváděním nových potravin počkat, dokud se již zavedené potraviny nerozpustí.
7. Nezapomeňte přístroj po použití vypnout. Nespouštějte přístroj, pokud do něj nevložíte žádné potraviny, mohlo by dojít k poškození motoru.
8. Chcete-li vyčistit odšťavňovač, jednoduše umístěte jednu z nádob pod výpust šťávy a za chodu odšťavňovače nalijte vodu skrz násypku na potraviny. Tím se odstraní většina zbytků vzniklých během posledního cyklu odšťavňování. Když voda vytéká čirá, odšťavňovač je čistý a připravený k použití.

Poznámka: Tento postup nenahrazuje čištění jednotlivých součástí.

Tipy pro dosažení lepších výsledků

- Potraviny vkládejte opatrně.
- Dodaný přítlačný mechanismus by se měl používat pouze v případě ucpání. Netlačte potraviny dovnitř ani přístroj nepřeplňujte.
- Pro dosažení nejlepších výsledků zavádějte jídlo pomalu.
- Do spotřebiče nevkládejte led ani žádné zmrazené ingredience.

5. ČIŠTĚNÍ A ÚDRŽBA

1. Vypněte stroj a odpojte jej od zdroje napájení.
2. Posuňte kotvu a sejměte kryt.
3. Vyjměte filtr a sběrač šťávy; uchopte sběrač oběma rukama a zvedněte jej svisle nahoru.
4. Všechny odnímatelné části očistěte mýdlovou vodou a trochou neabrazivního tekutého čisticího prostředku.
   Poznámka:
   - Nepoužívejte žádné abrazivní čisticí prostředky.
   - Neoplachujte základnu mixéru ani ji neponořujte do vody.
   - Před opětovným použitím všechny díly důkladně osušte.
5. Všechny části omyjte v ruce. Konvice a průhledné víko lze mýt v myčce nádobí.

Další tipy na čištění

- K čištění mixéru nepoužívejte žádné abrazivní čisticí prostředky.
- Čištění stroje po každém použití sníží množství skvrn.

6. ŘEŠENÍ PROBLÉMŮ

PROBLÉM	ŘEŠENÍ
Stroj nefunguje.	Zkontrolujte kabel a napájecí zdroj. Zkontrolujte, zda jsou všechny díly správně umístěny.
Stroj se zasekne nebo přestane fungovat.	Zkontrolujte, zda nejsou žádné překážky. Zkontrolujte, zda jste do spotřebiče nevložili žádné potraviny obsahující tvrdá semena, mohla by spotřebič ucpat. Sejměte horní část a očistěte všechny zbytky jídla.

Při mixování se v přístroji ozve jakési skřípavé zvuky.	To je normální. Nespouštějte spotřebič, pokud do něj nevložíte žádné potraviny.
V sacím potrubí jsou netěsnosti.	Ujistěte se, že je konvice správně umístěna.
Filtr je poškozený.	Dodržujte pokyny v této příručce, abyste předešli poškození součástí spotřebiče. Nezapomeňte spotřebič přeplnit ani do něj nevkládat zmrazené potraviny.
Vychází příliš mnoho dužiny.	Potraviny, zejména vláknité, nakrájejte na menší kousky, aby se vlákna nezachytila ve filtru. Potraviny přidávejte pomalu a před přidáním dalších počkejte, dokud se již přidané potraviny zcela nerozpustí.

7. TECHNICKÉ SPECIFIKACE

Referenční číslo produktu: EU01_122440
Produkt : StrongTitanium Touch
Moc jmenovitý výkon : 1000 W
Napětí: 220–240 V
Frekvence: 50/60 Hz

Spotřeba energie spotřebiče ve vypnutém stavu je 0,34 W
Zařízení se automaticky přepne do režimu vypnutí po stisknutí ikony ZAP/VYP.
Spotřeba energie spotřebiče v pohotovostním režimu je 0,68 W.
Zařízení se po zapnutí automaticky přepne do pohotovostního režimu.

Technické specifikace se mohou změnit bez předchozího upozornění za účelem zlepšení kvality produktu.
Vyrobeno v Číně | Navrženo ve Španělsku

8. RECYKLACE ELEKTRICKÝCH A ELEKTRONICKÝCH ZAŘÍZENÍ



Tento symbol označuje, že v souladu s platnými předpisy musí být výrobek a/nebo baterie likvidovány odděleně od domovního odpadu. Po skončení životnosti výrobku je nutné baterie vyjmout a odvézt na sběrné místo určené místními úřady.
Pro podrobné informace o nejvhodnějším způsobu likvidace elektrických a elektronických zařízení a/nebo příslušných baterií by se měl spotřebitel obrátit na místní úřady.
Dodržování výše uvedených pokynů pomůže chránit životní prostředí.

9. ZÁRUKA A SAT

Společnost Cecotec bude koncovému uživateli nebo spotřebiteli odpovídat za jakýkoli nesoulad se smlouvou, který existuje v době dodání produktu, a to v souladu s podmínkami a lhůtami stanovenými platnými předpisy.
Doporučuje se, aby opravy prováděli specializovaní pracovníci.
Pokud zjistíte problém s produktem nebo máte jakékoli dotazy, kontaktujte prosím oficiální technickou podporu Cecotec na telefonním čísle +34 96 321 07 28.

10. AUTORSKÁ PRÁVA

Práva duševního vlastnictví k textům v této příručce patří společnosti CECOTEC INNOVACIONES, SL. Všechna práva vyhrazena. Obsah této publikace nesmí být, ať už zcela nebo zčásti, reprodukován, ukládán do vyhledávacího systému, přenášen ani distribuován žádnými prostředky (elektronickými, mechanickými, kopírováním, nahráváním nebo podobnými) bez předchozího písemného souhlasu společnosti CECOTEC INNOVACIONES, SL.

11. ZJEDNODUŠENÉ PROHLÁŠENÍ EU O SHODĚ

CE Společnost Cecotec Innovaciones tímto prohlašuje, že tento výrobek splňuje základní požadavky a další příslušná ustanovení platných předpisů Evropské unie. Tento výrobek byl navržen, vyroben a testován v souladu s požadovanými bezpečnostními a kvalitativními normami. Úplné znění prohlášení EU o shodě naleznete na následující webové adrese: https://cecotec.es/es/information/declaration-of-conformity

1. PARÇALAR VE BILEŞENLER

Şekil 1

1. İtici
2. Meyve sıkacağı kapağı
3. Filtrele
4. Meyve suyu toplayıcı
5. Sürahi
6. Temel
7. Atık kabı

NOT:
Bu kılavuzdaki grafikler şematik gösterimlerdir ve ürünün grafikleriyle birebir örtüşmeyebilir.

2. KULLANMADAN ÖNCE

- Bu cihaz, taşıma sırasında korunması için tasarlanmış bir ambalaj içinde gelir. Cihazı kutusundan çıkarın ve tüm ambalaj malzemelerini atın. Cihazı ileride taşımanız gerekirse, hasar görmesini önlemek için orijinal kutuyu ve diğer ambalaj malzemelerini güvenli bir yerde saklayabilirsiniz. Orijinal ambalajı atmak isterseniz, tüm malzemeleri doğru şekilde geri dönüştürdüğünüzden emin olun.
- Lütfen tüm parçaların ve bileşenlerin eksiksiz ve iyi durumda olduğundan emin olun. Herhangi bir parça eksik veya hasarlıysa, lütfen derhal Cecotec'in resmi Teknik Destek Servisi ile iletişime geçin .
- Yardım talebinde bulunmanız gerektiğinde ekipmanınızın izlenebilirliğini sağlamak için ürün üzerindeki seri numarasını silmeyin.

- Cihaz, ambalajından çıkarıldığında monte edilmiş halde olacaktır. İlk kullanımdan önce, sökülebilir parçaları çıkarıp ılık su ve az miktarda aşındırıcı olmayan temizleme sıvısı ile yıkamanızı öneririz. Parçaları temizledikten sonra iyice durulayın ve kurulayın. Cihazın tabanını asla suya veya başka bir sıvıya batırmayın.

Kutu içeriği
- Blender
- Sürahi
- Atık kabı

3. MONTAJ

1. Meyve suyu toplama haznesini tabana yerleştirin. Şekil 3
   Uyarı: Lütfen unutmayın ki, eğer toz toplama haznesi doğru şekilde yerleştirilmezse, cihaz çalışmayabilir.
2. Filtreyi meyve suyu toplama haznesinin üzerine yerleştirin.
   Uyarı: Filtre doğru yerleştirilmezse kapak kapanmaz.
3. Kapağı toplayıcının üzerine yerleştirin ve sabitleme parçasını hareket ettirerek kapağı yerine sabitleyin.
4. Yiyeceklerin tamamını karıştırmak ve tıkanmaları önlemek için iticiyi kullanın.

4. İŞLEM

1. Blenderi monte edin, atık kabını posa çıkışının altına, meyve suyu kabını ise meyve suyu çıkışının altına yerleştirin.
2. Tüm parçalar doğru şekilde yerleştirildikten sonra, cihazı elektrik prizine takın.
3. Meyve veya sebzeleri yıkayın. Yiyecek besleme açıklığından daha büyükse, önceden parçalara veya küplere kesin.
4. Bu makinenin 6 modu vardır. Karıştırmak istediğiniz yiyeceğe göre fonksiyonu seçin. Seçilen seçeneğe bağlı olarak hız değişecektir. Şekil 2:
   a. Hard Fruit
   b. Soft Fruit
   c. Hard Vegetable
   d. Med Vegetable
   e. Soft Vegetable
   f. Pulse: Makine yalnızca ***Pulse*** basılı tutulduğu sürece karıştırma işlemi yapar. Düğmeyi bıraktığınızda makine otomatik olarak durur.

      Not: Makineye koyduğunuz yiyeceklerin çekirdek veya sert kemik içermediğinden emin olun, aksi takdirde vida hasar görebilir.

5. Yiyecekleri makineye yerleştirdiğinizde, karıştırma işlemi hemen başlayacaktır. Yiyecekleri içeri itmeyin veya makineyi aşırı doldurmayın. Birlikte verilen itici aparat yalnızca tıkanma durumunda kullanılmalıdır.
6. Bunun olmasını önlemek için, yeni yiyecekleri eklemeden önce, halihazırda eklenen yiyeceklerin sıvı hale gelmesini beklemenizi öneririz.
7. Kullanmayı bitirdiğinizde makineyi kapatmayı unutmayın. İçine yiyecek koymadıysanız makineyi çalıştırmayın, çünkü bu motora zarar verebilir.
8. Makineyi temizlemek için, kaplardan birini meyve suyu çıkışının altına yerleştirin ve meyve sıkacağı çalışırken yiyecek haznesinden su dökün. Bu, son sıkma işlemi sırasında

oluşan kalıntıların çoğunu temizleyecektir. Su berraklaştığında, meyve sıkacağı temizlenmiş ve kullanıma hazırdır.

Not: Bu işlem, parçaların ayrı ayrı temizlenmesinin yerini tutmaz.

Daha iyi sonuçlar almak için ipuçları

- Yiyecekleri dikkatlice yerleştirin.
- Verilen itici aparat yalnızca tıkanma meydana gelmesi durumunda kullanılmalıdır. Yiyecekleri makineye zorla sokmayın veya makineyi aşırı doldurmayın.
- En iyi sonuçlar için, yiyecekleri yavaş yavaş vermeye başlayın.
- Makineye buz veya herhangi bir donmuş malzeme koymayın.

5. TEMIZLIK VE BAKIM

1. Makineyi kapatın ve güç kaynağından ayırın.
2. Çapa noktasını hareket ettirin ve kapağı çıkarın.
3. Filtreyi ve meyve suyu toplama haznesini çıkarın; bunu yapmak için, hazneyi iki elinizle tutun ve dikey olarak yukarı kaldırın.

4. Sökülebilir tüm parçaları sabunlu su ve az miktarda aşındırıcı olmayan sıvı temizlik ürünüyle temizleyin.
   Not:
   - Aşındırıcı temizlik ürünleri kullanmayın.
   - Blenderin tabanını durulamayın veya suya batırmayın.
   - Parçaları tekrar kullanmadan önce tamamen kuruttuğunuzdan emin olun.
5. Tüm parçaları elde yıkayın. Sürahi ve şeffaf kapak bulaşık makinesinde yıkanabilir.

Diğer temizlik ipuçları

- Blenderi temizlemek için aşındırıcı temizlik ürünleri kullanmayın.
- Makineyi her kullanımdan sonra temizlemek lekelerin azalmasına yardımcı olacaktır.

6. PROBLEM ÇÖZME

SORUN	ÇÖZÜM
Makine çalışmıyor.	Kabloyu ve güç kaynağını kontrol edin. Tüm parçaların doğru yerleştirildiğinden emin olun.
Makine sıkışıyor veya çalışmayı durduruyor.	Herhangi bir engel olup olmadığını kontrol edin. Makineye sert çekirdekli yiyecek koymadığınızdan emin olun, çünkü bunlar makineyi tıkayabilir. Üst kapağı çıkarın ve tüm yemek artıklarını temizleyin.
Makine karıştırma işlemi yaparken bir tür gıcırtı sesi çıkarıyor.	Bu normal. İçine yiyecek koymadıysanız makineyi çalıştırmayın.
Emme manifoldunda sızıntılar var.	Sürahinin doğru yerleştirildiğinden emin olun.
Filtre hasar görmüş.	Makinenin parçalarına zarar vermemek için bu kılavuzdaki tavsiyelere uyun. Makineyi aşırı doldurmamaya veya içine donmuş yiyecek koymamaya dikkat edin.
Çok fazla posa çıkıyor.	Özellikle lifli yiyecekleri daha küçük parçalara ayırın, böylece liflerin filtreye takılmasını önleyin. Yiyecekleri yavaşça ekleyin ve daha fazla eklemeden önce eklenen yiyeceklerin tamamen sıvılaşmasını bekleyin.

7. TEKNIK ÖZELLIKLER

Ürün referansı: EU01_122440
Ürün : StrongTitanium Touch
Güç nominal : 1000 W
Voltaj: 220-240 V
Frekans: 50/60 Hz

Cihazın kapalı moddaki enerji tüketimi 0,34 W'tır.
Açma/Kapama simgesine basıldıktan sonra cihaz otomatik olarak kapanma moduna geçer.
bekleme modundaki güç tüketimi 0,68 W'tır.
Cihaz açıldıktan hemen sonra otomatik olarak bekleme moduna geçer.

Ürün kalitesini artırmak amacıyla teknik özellikler önceden haber verilmeksizin değiştirilebilir.
Çin'de Üretildi | İspanya'da Tasarlandı

8. ELEKTRIKLI VE ELEKTRONIK EKIPMANLARIN GERI DÖNÜŞÜMÜ



Bu sembol, ilgili düzenlemelere uygun olarak ürünün ve/veya pilin evsel atıklardan ayrı olarak atılması gerektiğini gösterir. Bu ürünün kullanım ömrü sona erdiğinde, pilleri çıkarıp yerel yetkililer tarafından belirlenen bir toplama noktasına götürmeniz gerekmektedir.
Elektrikli ve elektronik ekipmanlarınızın ve/veya bunlara ait pillerin en uygun şekilde nasıl imha edileceğine dair ayrıntılı bilgi için, tüketicinin yerel yetkililerle iletişime geçmesi gerekmektedir.
Yukarıdaki yönergelere uyulması çevrenin korunmasına yardımcı olacaktır.

9. GARANTI VE SAT

Cecotec, ürünün teslimi sırasında ilgili düzenlemelerce belirlenen şartlara, koşullara ve süre sınırlarına uymaması durumunda son kullanıcıya veya tüketiciye karşı sorumluluk üstlenecektir.
Onarım işlemlerinin uzman personel tarafından yapılması tavsiye edilir.
Üründe bir sorun tespit ederseniz veya herhangi bir sorunuz varsa, lütfen +34 96 321 07 28 numaralı telefondan resmi Cecotec Teknik Destek Servisi ile iletişime geçin.

10. TELIF HAKKI

Bu kılavuzdaki metinlerin fikri mülkiyet hakları CECOTEC INNOVACIONES, SL'ye aittir. Tüm hakları saklıdır. Bu yayının içeriği, CECOTEC INNOVACIONES, SL'nin önceden yazılı izni olmadan, tamamen veya kısmen, herhangi bir yolla (elektronik, mekanik, fotokopi, kayıt veya benzeri) çoğaltılamaz, bir veri tabanında saklanamaz, iletilemez veya dağıtılamaz.

11. BASITLEŞTIRILMIŞ AB UY CONFORMITY BEYANI

CE Cecotec Innovaciones, bu ürünün ilgili Avrupa Birliği düzenlemelerinin temel gerekliliklerine ve diğer ilgili hükümlerine uygun olduğunu beyan eder . Bu ürün, gerekli güvenlik ve kalite standartlarına uygun olarak tasarlanmış, üretilmiş ve test edilmiştir. AB Uy conformity Beyanı'nın tam metnine şu web adresinden ulaşılabilir: https://cecotec.es/es/information/declaration-of-conformity

1. ΜΕΡΗ ΚΑΙ ΕΞΑΡΤΗΜΑΤΑ

Σχήμα 1

1. Ωθών
2. Καπάκι αποχυμωτή
3. Φίλτρο
4. Συλλέκτης χυμών
5. Κανάτα
6. Βάση
7. Κανάτα απορριμμάτων

ΣΗΜΕΙΩΜΑ:
Τα γραφικά σε αυτό το εγχειρίδιο είναι σχηματικές αναπαραστάσεις και ενδέχεται να μην αντιστοιχούν ακριβώς σε αυτά του προϊόντος.

2. ΠΡΙΝ ΑΠΟ ΤΗ ΧΡΗΣΗ

- Αυτή η συσκευή διατίθεται σε συσκευασία σχεδιασμένη να την προστατεύει κατά τη μεταφορά. Αφαιρέστε τη συσκευή από το κουτί της και αφαιρέστε όλα τα υλικά συσκευασίας. Μπορείτε να φυλάξετε το αρχικό κουτί και τα άλλα υλικά συσκευασίας σε ασφαλές μέρος για να αποφύγετε ζημιές στη συσκευή σε περίπτωση που χρειαστεί να τη μεταφέρετε στο μέλλον. Εάν επιθυμείτε να απορρίψετε την αρχική συσκευασία, φροντίστε να ανακυκλώσετε όλα τα αντικείμενα σωστά.
- Βεβαιωθείτε ότι όλα τα εξαρτήματα και τα εξαρτήματα περιλαμβάνονται και βρίσκονται σε καλή κατάσταση. Εάν λείπουν ή έχουν υποστεί ζημιά, επικοινωνήστε αμέσως με την επίσημη Υπηρεσία Τεχνικής Υποστήριξης της Cecotec .
- Μην αφαιρείτε τον σειριακό αριθμό από το προϊόν για να διατηρήσετε την ορθή ιχνηλασιμότητα του εξοπλισμού σας σε περίπτωση που χρειαστεί να ζητήσετε βοήθεια.

- Η συσκευή θα έχει συναρμολογηθεί όταν την αφαιρέσετε από τη συσκευασία της. Πριν από την πρώτη χρήση, συνιστούμε να αφαιρέσετε τα αποσπώμενα μέρη και να τα πλύνετε με ζεστό νερό και μια μικρή ποσότητα μη λειαντικού υγρού καθαρισμού. Αφού καθαρίσετε τα μέρη, ξεπλύνετε και στεγνώστε τα καλά. Ποτέ μην βυθίζετε τη βάση της συσκευής σε νερό ή σε οποιοδήποτε άλλο υγρό.

Περιεχόμενα κουτιού

- Μίξερ
- Κανάτα
- Κανάτα απορριμμάτων

3. ΣΥΝΑΡΜΟΛΟΓΗΣΗ

1. Τοποθετήστε τον συλλέκτη χυμού στη βάση. Εικ. 3
   Προειδοποίηση: Λάβετε υπόψη ότι εάν ο συλλέκτης δεν είναι σωστά τοποθετημένος, η συσκευή ενδέχεται να μην λειτουργεί.
2. Τοποθετήστε το φίλτρο πάνω από τον συλλέκτη χυμού.
   Σημείωση: Λάβετε υπόψη ότι εάν το φίλτρο δεν είναι σωστά τοποθετημένο, το καπάκι δεν θα εφαρμόζει.
3. Τοποθετήστε το κάλυμμα πάνω από τον συλλέκτη και ασφαλίστε το κάλυμμα μετακινώντας το κομμάτι αγκύρωσης.
4. Χρησιμοποιήστε το ωστήριο για να ανακατέψετε όλα τα τρόφιμα και να αποφύγετε τυχόν μπλοκαρίσματα.

4. ΛΕΙΤΟΥΡΓΙΑ

1. Συναρμολογήστε το μπλέντερ, τοποθετήστε το δοχείο υπολειμμάτων κάτω από την έξοδο πολτού και το δοχείο χυμού κάτω από την έξοδο χυμού.
2. Μόλις όλα τα εξαρτήματα τοποθετηθούν σωστά, συνδέστε τη συσκευή στην παροχή ρεύματος.
3. Πλύνετε τα φρούτα ή τα λαχανικά. Εάν το φαγητό είναι μεγαλύτερο από το άνοιγμα τροφοδοσίας, κόψτε το σε κομμάτια ή κύβους εκ των προτέρων.
4. Αυτή η μηχανή διαθέτει 6 λειτουργίες. Επιλέξτε τη λειτουργία ανάλογα με το φαγητό που θέλετε να αναμίξετε. Η ταχύτητα θα αλλάξει ανάλογα με την επιλεγμένη επιλογή. Εικ. 2:
   a. Σκληρά φρούτα
   b. Μαλακά φρούτα
   c. Σκληρό Λαχανικό
   d. Μεσαίου μεγέθους λαχανικά
   e. Μαλακά λαχανικά
   f. Παλμική λειτουργία: Η μηχανή αναμειγνύει μόνο όσο είναι πατημένο το κουμπί *Παλμικής λειτουργίας* . Όταν αφήσετε το κουμπί, η μηχανή σταματά αυτόματα.

      Σημείωση: Βεβαιωθείτε ότι το φαγητό που βάζετε στη μηχανή δεν περιέχει σπόρους ή σκληρά κόκαλα, διαφορετικά η βίδα μπορεί να υποστεί ζημιά.

5. Όταν τοποθετήσετε το φαγητό στη μηχανή, θα αρχίσει αμέσως να αναμειγνύεται. Μην πιέζετε το φαγητό μέσα ή το γεμίζετε υπερβολικά. Ο παρεχόμενος ωθητήρας θα πρέπει να χρησιμοποιείται μόνο σε περίπτωση μπλοκαρίσματος.
6. Για να αποτρέψετε αυτό, συνιστούμε, πριν από την εισαγωγή νέων τροφών, να περιμένετε μέχρι να υγροποιηθούν οι τροφές που έχετε ήδη εισαγάγει.
7. Θυμηθείτε να απενεργοποιήσετε τη μηχανή όταν τελειώσετε τη χρήση της. Μην ξεκινήσετε τη μηχανή εάν δεν έχετε βάλει μέσα τρόφιμα, καθώς αυτό μπορεί να προκαλέσει ζημιά στον κινητήρα.
8. Για να καθαρίσετε τη μηχανή, απλώς τοποθετήστε ένα από τα δοχεία κάτω από την έξοδο χυμού και ρίξτε νερό μέσα από το στόμιο τροφίμων ενώ λειτουργεί ο αποχυμωτής. Αυτό θα αφαιρέσει το μεγαλύτερο μέρος των υπολειμμάτων που παρήχθησαν κατά τον τελευταίο κύκλο αποχύμωσης. Όταν το νερό τρέχει διαυγές, ο αποχυμωτής είναι καθαρός και έτοιμος για χρήση.

Σημείωση: Αυτή η διαδικασία δεν αντικαθιστά τον ξεχωριστό καθαρισμό των εξαρτημάτων.

Συμβουλές για καλύτερα αποτελέσματα

- Τοποθετήστε προσεκτικά το φαγητό.
- Ο παρεχόμενος ωθητήρας πρέπει να χρησιμοποιείται μόνο σε περίπτωση εμπλοκής. Μην σπρώχνετε τρόφιμα μέσα ή γεμίζετε υπερβολικά τη συσκευή.
- Για καλύτερα αποτελέσματα, εισάγετε αργά την τροφή.
- Μην βάζετε πάγο ή κατεψυγμένα υλικά στη μηχανή.

5. ΚΑΘΑΡΙΣΜΟΣ ΚΑΙ ΣΥΝΤΗΡΗΣΗ

1. Απενεργοποιήστε το μηχάνημα και αποσυνδέστε το από την πηγή ρεύματος.
2. Μετακινήστε την άγκυρα και αφαιρέστε το κάλυμμα.
3. Αφαιρέστε το φίλτρο και τον συλλέκτη χυμών. Για να το κάνετε αυτό, κρατήστε τον συλλέκτη και με τα δύο χέρια και σηκώστε τον κάθετα προς τα πάνω.

4. Καθαρίστε όλα τα αφαιρούμενα μέρη με σαπουνόνερο και λίγο μη λειαντικό υγρό καθαριστικό.
   Σημείωμα:
   - Μην χρησιμοποιείτε λειαντικά προϊόντα καθαρισμού.
   - Μην ξεπλένετε τη βάση του μπλέντερ και μην το βυθίζετε σε νερό.
   - Βεβαιωθείτε ότι έχετε στεγνώσει καλά όλα τα μέρη πριν τα χρησιμοποιήσετε ξανά.
5. Πλύνετε όλα τα μέρη στο χέρι. Η κανάτα και το διαφανές καπάκι πλένονται στο πλυντήριο πιάτων.

Άλλες συμβουλές καθαρισμού

- Μην χρησιμοποιείτε λειαντικά καθαριστικά προϊόντα για να καθαρίσετε το μπλέντερ.
- Ο καθαρισμός της μηχανής μετά από κάθε χρήση θα μειώσει τους λεκέδες.

6. ΕΠΙΛΥΣΗ ΠΡΟΒΛΗΜΑΤΩΝ

ΠΡΟΒΛΗΜΑ	ΔΙΑΛΥΜΑ
Το μηχάνημα δεν λειτουργεί.	Ελέγξτε το καλώδιο και την παροχή ρεύματος. Ελέγξτε ότι όλα τα εξαρτήματα είναι σωστά τοποθετημένα.
Το μηχάνημα μπλοκάρει ή σταματά να λειτουργεί.	Ελέγξτε ότι δεν υπάρχουν εμπόδια. Ελέγξτε ότι δεν έχετε βάλει τρόφιμα που περιέχουν σκληρούς σπόρους, καθώς αυτοί θα μπορούσαν να φράξουν τη μηχανή. Αφαιρέστε το πάνω μέρος και καθαρίστε όλα τα υπολείμματα τροφών.
Υπάρχει ένα είδος τριξίματος όταν η μηχανή κάνει ανάμειξη.	Αυτό είναι φυσιολογικό. Μην ξεκινήσετε τη μηχανή εάν δεν έχετε βάλει μέσα φαγητό.
Υπάρχουν διαρροές στην πολλαπλή εξαγωγής.	Βεβαιωθείτε ότι η κανάτα έχει τοποθετηθεί σωστά.
Το φίλτρο είναι κατεστραμμένο.	Ακολουθήστε τις συμβουλές σε αυτό το εγχειρίδιο για να αποφύγετε την πρόκληση ζημιάς σε εξαρτήματα της μηχανής. Θυμηθείτε να μην γεμίζετε υπερβολικά τη μηχανή και να μην τοποθετείτε κατεψυγμένα τρόφιμα μέσα.
Βγαίνει πάρα πολύς πολτός.	Κόψτε τα τρόφιμα σε μικρότερα κομμάτια, ειδικά τα ινώδη τρόφιμα, για να μην πιαστούν οι ίνες στο φίλτρο. Προσθέστε τα τρόφιμα αργά και περιμένετε μέχρι τα τρόφιμα που έχετε ήδη προσθέσει να υγροποιηθούν πλήρως πριν προσθέσετε περισσότερα.

7. ΤΕΧΝΙΚΕΣ ΠΡΟΔΙΑΓΡΑΦΕΣ

Κωδικός προϊόντος: EU01_122440
Προϊόν : StrongTitanium Touch
Εξουσία ονομαστική : 1000 W
Τάση: 220-240 V
Συχνότητα: 50/60 Hz

Η κατανάλωση ενέργειας της συσκευής σε οποιαδήποτε κατάσταση απενεργοποίησης είναι 0,34 W.
Η συσκευή εισέρχεται αυτόματα σε λειτουργία απενεργοποίησης αφού πατήσετε το εικονίδιο ON/OFF.

Η κατανάλωση ενέργειας της συσκευής σε λειτουργία αναμονής είναι 0,68 W.
Η συσκευή εισέρχεται αυτόματα σε λειτουργία αναμονής αμέσως μετά την ενεργοποίησή της.

Οι τεχνικές προδιαγραφές ενδέχεται να αλλάξουν χωρίς προηγούμενη ειδοποίηση για τη βελτίωση της ποιότητας του προϊόντος.
Κατασκευασμένο στην Κίνα | Σχεδιασμένο στην Ισπανία

8. ΑΝΑΚΥΚΛΩΣΗ ΗΛΕΚΤΡΙΚΟΥ ΚΑΙ ΗΛΕΚΤΡΟΝΙΚΟΥ ΕΞΟΠΛΙΣΜΟΥ



Αυτό το σύμβολο υποδεικνύει ότι, σύμφωνα με τους ισχύοντες κανονισμούς, το προϊόν ή/και η μπαταρία πρέπει να απορρίπτονται ξεχωριστά από τα οικιακά απορρίμματα. Όταν το προϊόν φτάσει στο τέλος της ωφέλιμης ζωής του, πρέπει να αφαιρέσετε τις μπαταρίες και να το παραδώσετε σε σημείο συλλογής που έχει οριστεί από τις τοπικές αρχές.
Για λεπτομερείς πληροφορίες σχετικά με τον καταλληλότερο τρόπο απόρριψης του ηλεκτρικού και ηλεκτρονικού σας εξοπλισμού ή/και των αντίστοιχων μπαταριών, ο καταναλωτής θα πρέπει να επικοινωνήσει με τις τοπικές αρχές.
Η τήρηση των παραπάνω οδηγιών θα βοηθήσει στην προστασία του περιβάλλοντος.

9. ΕΓΓΥΗΣΗ ΚΑΙ SAT

Η Cecotec θα απαντήσει στον τελικό χρήστη ή καταναλωτή για οποιαδήποτε έλλειψη συμμόρφωσης που υπάρχει κατά τον χρόνο παράδοσης του προϊόντος σύμφωνα με τους όρους, τις προϋποθέσεις και τις προθεσμίες που ορίζονται από τους ισχύοντες κανονισμούς.
Συνιστάται οι επισκευές να εκτελούνται από εξειδικευμένο προσωπικό.
Εάν εντοπίσετε κάποιο πρόβλημα με το προϊόν ή έχετε οποιεσδήποτε ερωτήσεις, επικοινωνήστε με την επίσημη Υπηρεσία Τεχνικής Υποστήριξης της Cecotec καλώντας στο +34 96 321 07 28.

10. ΠΝΕΥΜΑΤΙΚΑ ΔΙΚΑΙΩΜΑΤΑ

Τα δικαιώματα πνευματικής ιδιοκτησίας των κειμένων αυτού του εγχειριδίου ανήκουν στην CECOTEC INNOVACIONES, SL. Με επιφύλαξη παντός δικαιώματος. Απαγορεύεται η αναπαραγωγή, η αποθήκευση σε σύστημα ανάκτησης, η μετάδοση ή η διανομή του περιεχομένου αυτής της έκδοσης, εν όλω ή εν μέρει, με οποιονδήποτε τρόπο (ηλεκτρονικό, μηχανικό, φωτοτυπικό, ηχογραφητικό ή παρόμοιο) χωρίς την προηγούμενη γραπτή άδεια της CECOTEC INNOVACIONES, SL.

11. ΑΠΛΟΥΣΤΕΥΜΕΝΗ ΔΗΛΩΣΗ ΣΥΜΜΟΡΦΩΣΗΣ ΕΕ

CE Η Cecotec Innovaciones δηλώνει με την παρούσα ότι το παρόν προϊόν συμμορφώνεται με τις βασικές απαιτήσεις και άλλες σχετικές διατάξεις των ισχυόντων κανονισμών της Ευρωπαϊκής Ένωσης. Το παρόν προϊόν έχει σχεδιαστεί, κατασκευαστεί και δοκιμαστεί σύμφωνα με τα απαιτούμενα πρότυπα ασφάλειας και ποιότητας. Το πλήρες κείμενο της Δήλωσης Συμμόρφωσης ΕΕ βρίσκεται στην ακόλουθη διεύθυνση ιστού: https://cecotec.es/es/information/declaration-of-conformity

1. PECES I COMPONENTS

Figura 1

1. Empenyedor
2. Tapa de l'espremedora
3. Filtre
4. Collector de suc
5. Gerra
6. Base
7. Gerra de residus

NOTA:
Els gràfics d'aquest manual són representacions esquemàtiques i potser no coincideixen exactament amb els del producte.

2. ABANS DE FER SERVIR

- Aquest aparell presenta un embalatge dissenyat per protegir-lo durant el transport. Traieu l'aparell de la caixa i traieu tot el material d'embalatge. Podeu desar la caixa original i altres elements de l'embalatge en un lloc segur per prevenir danys a l'aparell si necessiteu transportar-lo en el futur. Si voleu desfer-vos de l'embalatge original, assegureu-vos de reciclar tots els elements correctament.
- Assegureu-vos que totes les peces i els components estan inclosos i en bon estat. Si en faltés algun o no estigués en bon estat, contacteu de forma immediata amb el Servei d'Atenció Tècnica oficial de Cecotec .
- No traieu el número de sèrie del producte per mantenir una traçabilitat correcta del vostre equip en cas de sol·licitar assistència.

- L'aparell estarà muntat quan el tregui del seu embalatge. Abans del primer ús, us recomanem que traieu les peces desmuntables per rentar-les amb aigua tèbia i una mica de líquid de neteja no abrasiu. Després de netejar les peces, esbandiu-les i assequeu-les bé. No submergiu mai la base de l'aparell en aigua ni en cap altre líquid.

Contingut de la caixa
- Liquadora
- Gerra
- Gerra de residus

3. MUNTATGE

1. Col · loqueu el col · lector de suc sobre la base. Fig. 3
   Avís: Tingueu en compte que, si el col·lector no està col·locat correctament, l'aparell podria no funcionar.
2. Col·loqueu el filtre sobre el col·lector de suc.
   Avís: Tingueu en compte que, si el filtre no està col·locat correctament, no podreu encaixar la tapa.
3. Col · loqueu la tapa sobre el col · lector, i fixa aquesta tapa movent la peça d'ancoratge.
4. Utilitzeu lempenyedor per liquar tot laliment i evitar obstruccions.

4. FUNCIONAMENT

1. Feu el muntatge de la liquadora, col·loqueu el recipient per a residus sota la sortida de polpa, i el recipient per a suc, sota la sortida de suc.
2. Quan totes les peces estiguin correctament col·locades, endolleu l'aparell a la xarxa elèctrica.
3. Renti les fruites o verdures. Si l'aliment és més gran que l'obertura d'alimentació, talleu-lo prèviament en trossos o cubs.
4. Aquesta màquina disposa de 6 modes. Seleccioneu la funció d'acord amb l'aliment que voleu liquar. La velocitat canviarà segons l'opció seleccionada. Fig. 2:
   a. Hard Fruit
   b. Soft Fruit
   c. Hard Vegetable
   d. Med Vegetable
   e. Soft Vegetable
   f. Premeu: L'equip només liqua mentre el botó ***Premeu*** es manté pressionat. Quan deixeu anar el botó, l'equip s'atura automàticament.

      Nota: Assegureu-vos que els aliments que introduïu a la màquina no portin llavors ni ossos durs, ja que, en cas contrari, el cargol podria patir danys.

5. Quan introduïu els aliments a la màquina, aquesta començarà a liquar-los de forma immediata. No empenyeu els aliments, ni ompliu la màquina en excés. L'empenyedor subministrat només s'ha d'utilitzar en cas que hi hagi hagut una obstrucció.
6. Per evitar que això passi, us recomanem que, abans d'introduir aliments nous, espereu que els ja introduïts estiguin liquats.
7. Recordeu apagar la màquina quan l'hagueu acabada d'utilitzar. No poseu en marxa la màquina si no heu introduït cap aliment, això podria danyar el motor.
8. Per netejar la màquina, només heu de col·locar un dels recipients sota la sortida de suc i abocar aigua pel conducte d'aliments mentre la liquadora està en marxa. Això eliminarà la major part dels residus produïts durant el darrer procés de liquat. Quan l'aigua comenci a sortir clara, significarà que la liquadora ja està neta i llesta per utilitzar-la.

Nota: Aquest procés no substitueix la neteja de les peces per separat.

Consells per obtenir millors resultats

- Introduïu els aliments amb cura.
- L'empenyedor subministrat només s'ha d'utilitzar en cas que hi hagi hagut una obstrucció. No empenyeu els aliments, ni ompliu la màquina en excés.
- Per obtenir els millors resultats, introduïu els aliments lentament.
- No introduïu gel a la màquina, ni cap ingredient congelat.

5. NETEJA I MANTENIMENT

1. Apagueu la màquina i desconnecteu-la de la font d'alimentació.
2. Moveu l'ancoratge, i retira la tapa.
3. Retira el filtre i el col·lector de suc, per a això sostingui aquest col·lector amb les dues mans i aixeca't verticalment cap amunt.

4. Netegeu totes les peces desmuntables amb aigua sabonosa i una mica de producte de neteja líquid no abrasiu.
   Nota:
   - No utilitzeu cap producte de neteja abrasiu.
   - No esbandiu la base de la liquadora ni la submergida en aigua.
   - Assegureu-vos d'assecar bé totes les peces abans de tornar-les a utilitzar.
5. Renti a mà totes les peces. La gerra i tapa transparent són aptes per a rentaplats.

Altres consells de neteja

- No utilitzeu cap producte de neteja abrasiu per netejar la liquadora.
- Si netegeu la màquina després de cada ús, reduireu les taques.

6. RESOLUCIÓ DE PROBLEMES

PROBLEMA	SOLUCIÓ
La màquina no funciona.	Comproveu el cable i la font dalimentació. Comproveu que totes les peces estiguin col·locades correctament.

La màquina s'encalla o deixa de funcionar.	Comproveu que no hi hagi cap obstrucció. Comproveu que no heu introduït cap aliment que contingui llavors dures, ja que aquestes podrien obstruir la màquina. Desmunteu la part superior i netegeu totes les restes d'aliments.
Sona una mena de grinyol quan la màquina està liquant.	Això és normal. No poseu en marxa la màquina si no heu introduït cap aliment.
Hi ha fuites al col·lector.	Assegureu-vos que la gerra està ben posicionada
El filtre està malmès.	Seguiu els consells d'aquest manual per evitar danyar les peces de la màquina. Recordeu no omplir la màquina en excés ni introduir aliments congelats.
Surt massa polpa.	Talleu els aliments en trossos més petits, especialment els més fibrosos, per evitar que les fibres es quedin enganxades al filtre. Introduïu els aliments més a poc a poc i espereu que els ja introduïts siguin totalment liquats abans d'afegir-ne de nous.

7. ESPECIFICACIONS TÈCNIQUES

Referència del producte: EU01_122440
Producte : StrongTitanium Touch
Potència nominal : 1000 W
Voltatge: 220-240 V
Freqüència: 50/60 Hz

El consum d' energia de l'aparell en qualsevol condició de manera apagada és de 0,34 W
L'aparell entra automàticament en mode d'apagat després de prémer la icona ON/OFF.
El consum denergia de laparell en mode despera és de 0,68 W.
L'aparell entra automàticament en mode d'espera després d'estar en funcionament.

Les especificacions tècniques poden canviar sense notificació prèvia per millorar la qualitat del producte.
Fabricat a Xina | Dissenyat a Espanya

8. RECICLATGE DAPARELLS ELÈCTRICS I ELECTRÒNICS



Aquest símbol indica que, d'acord amb les normatives aplicables, el producte i/o la bateria s'han de rebutjar de manera independent dels residus domèstics. Quan aquest producte arribi al final de la seva vida útil, hauràs d'extreure les piles/bateries/acumuladors i portar-lo a un punt de recollida designat per les autoritats locals.
Per obtenir informació detallada sobre la forma més adequada de rebutjar els aparells elèctrics i electrònics i/o les bateries corresponents, el consumidor haurà de contactar amb les autoritats locals.
El compliment de les pautes anteriors ajudarà a protegir el medi ambient.

9. GARANTIA I SAT

Cecotec respondrà davant l'usuari o consumidor final de qualsevol manca de conformitat que hi hagi en el moment del lliurament del producte en els termes, condicions i terminis que estableix la normativa aplicable.
Es recomana que les reparacions es facin per personal especialitzat.
Si detecteu una incidència amb el producte o teniu alguna consulta, poseu-vos en contacte amb el Servei d'Assistència Tècnica oficial de Cecotec a través del número de telèfon +34 96 321 07 28.

10. COPYRIGHT

Els drets de propietat intel·lectual sobre els textos del manual pertanyen a CECOTEC INNOVACIONES, SL Queden reservats tots els drets. El contingut d'aquesta publicació no podrà, ni en part ni íntegrament, reproduir-se, emmagatzemar-se en un sistema de recuperació, transmetre's o distribuir-se per cap mitjà (electrònic, mecànic, fotocòpia, enregistrament o similar) sense la prèvia autorització de CECOTEC INNOVACIONES, SL

11. DECLARACIÓ UE DE CONFORMITAT SIMPLIFICADA

CE Per la present, Cecotec Innovaciones declara que aquest producte compleix els requisits essencials i altres disposicions rellevants de les normatives aplicables a la Unió Europea. Aquest producte ha estat dissenyat, fabricat i provat amb el compliment dels estàndards de seguretat i qualitat requerits. El text complet de la Declaració de Conformitat de la UE es pot trobar a la següent adreça web: https://cecotec.es/es/information/declaration-of-conformity

1. ALKATRÉSZEK ÉS RÉSZEGYSÉGEK

1. ábra

1. Toló
2. Gyümölcscentrifuga fedél
3. Szűrő
4. Légyűjtő
5. Kancsó
6. Bázis
7. Hulladékkancsó

JEGYZET:
A kézikönyvben található grafikák vázlatos ábrázolások, és eltérhetnek a termék képétől.

2. HASZNÁLAT ELŐTT

- Ez a készülék csomagolásban érkezik, amely a szállítás közbeni védelmet szolgálja. Vegye ki a készüléket a dobozából, és távolítson el minden csomagolóanyagot. Az eredeti dobozt és a többi csomagolóanyagot biztonságos helyen őrizheti meg, hogy elkerülje a készülék károsodását, ha a jövőben szállítania kellene. Ha az eredeti csomagolást meg szeretné semmisíteni, ügyeljen arra, hogy minden elemet megfelelően hasznosítson újra.
- Kérjük, győződjön meg arról, hogy minden alkatrész és részegység megvan és jó állapotban van. Ha bármelyik hiányzik vagy sérült, kérjük, azonnal vegye fel a kapcsolatot a Cecotec hivatalos műszaki támogatási szolgálatával .
- Ne távolítsa el a termék sorozatszámát, hogy biztosítsa a berendezés megfelelő nyomon követhetőségét, arra az esetre, ha segítségre lenne szüksége.

- A készülék a csomagolásból való kivételkor összeszerelt állapotban van. Első használat előtt javasoljuk, hogy a levehető részeket vegye ki, és mossa el meleg vízzel és kis mennyiségű, nem súroló hatású tisztítófolyadékkal. Tisztítás után öblítse le és szárítsa meg alaposan az alkatrészeket. Soha ne merítse a készülék alját vízbe vagy más folyadékba.

Doboz tartalma
- Keverőgép
- Kancsó
- Hulladékkancsó

3. ÖSSZESZERELÉS

1. Helyezze a légyűjtőt az alapra. 3. ábra
   Figyelmeztetés: Felhívjuk figyelmét, hogy ha a gyűjtő nincs megfelelően elhelyezve, a készülék nem működhet.
2. Helyezze a szűrőt a légyűjtő fölé.
   Megjegyzés: Felhívjuk figyelmét, hogy ha a szűrő nincs megfelelően behelyezve, a fedél nem fog illeszkedni.
3. Helyezze a fedelet a kollektorra, és rögzítse a fedelet a rögzítőelem mozgatásával.
4. A nyomórúddal turmixold össze az összes ételt, és kerüld el az eltömődéseket.

4. MŰKÖDÉS

1. Szerelje össze a turmixgépet, helyezze a hulladékgyűjtő tartályt a pépkivezető nyílás alá, a gyümölcslégyűjtő tartályt pedig a gyümölcslékivezető nyílás alá.
2. Miután minden alkatrész megfelelően a helyére került, csatlakoztassa a készüléket a hálózati aljzathoz.
3. Mossa meg a gyümölcsöt vagy zöldséget. Ha az étel nagyobb, mint az adagolónyílás, előtte vágja darabokra vagy kockákra.
4. Ennek a gépnek 6 üzemmódja van. Válassza ki a funkciót a turmixolni kívánt ételnek megfelelően. A sebesség a kiválasztott opciótól függően változik. 2. ábra:
   a. Kemény gyümölcs
   b. Puha gyümölcs
   c. Kemény zöldség
   d. Közepes zöldség
   e. Puha zöldség
   f. Pulzálás: A gép csak addig turmixol, amíg a ***Pulzálás gomb*** lenyomva van. A gomb elengedésekor a gép automatikusan leáll.

      Megjegyzés: Győződjön meg róla, hogy a gépbe tett élelmiszer nem tartalmaz magokat vagy kemény csontokat, különben a csavar megsérülhet.

5. Amikor az ételt a gépbe helyezi, az azonnal elkezd turmixolni. Ne nyomja be az ételt, és ne töltse túl a gépet. A mellékelt nyomórudat csak elzáródás esetén szabad használni.
6. Ennek elkerülése érdekében azt javasoljuk, hogy új ételek bevezetése előtt várjon, amíg a már bevezetett ételek folyékonnyá válnak.
7. Ne felejtse el kikapcsolni a gépet, ha befejezte a használatát. Ne indítsa el a gépet, ha nem tett bele élelmiszert, mert ez károsíthatja a motort.
8. A gép tisztításához egyszerűen helyezzen egy edényt a lé kifolyója alá, és öntsön vizet a kiöntőnyíláson keresztül, miközben a gyümölcscentrifuga működik. Ez eltávolítja az

utolsó gyümölcscentrifugálási ciklus során keletkezett maradványok nagy részét. Amikor a kifolyó víz tiszta, a gyümölcscentrifuga tiszta és használatra kész.

Megjegyzés: Ez a folyamat nem helyettesíti az alkatrészek külön történő tisztítását.

Tippek a jobb eredmények eléréséhez

- Óvatosan helyezze be az ételt.
- A mellékelt nyomórudat csak elzáródás esetén szabad használni. Ne nyomjon bele ételt, és ne töltse túl a gépet.
- A legjobb eredmény elérése érdekében lassan adagolja az ételt.
- Ne tegyen jeget vagy fagyasztott hozzávalókat a gépbe.

5. TISZTÍTÁS ÉS KARBANTARTÁS

1. Kapcsolja ki a gépet, és húzza ki az áramforrásból.
2. Mozgasd el a horgonyt, és vedd le a fedelet.
3. Vegye ki a szűrőt és a légyűjtőt; ehhez fogja meg a gyűjtőt mindkét kezével, és emelje függőlegesen felfelé.

4. Tisztítsa meg az összes levehető alkatrészt szappanos vízzel és egy kevés, nem súroló hatású folyékony tisztítószerrel.
   Jegyzet:
   - Ne használjon súroló hatású tisztítószereket.
   - Ne öblítse le a turmixgép alját, és ne merítse vízbe.
   - Használat előtt minden alkatrészt alaposan szárítson meg.
5. Kézzel mossa el az összes alkatrészt. A kancsó és az átlátszó fedél mosogatógépben mosható.

Egyéb tisztítási tippek

- Ne használjon súrolószereket a turmixgép tisztításához.
- A gép minden használat utáni tisztítása csökkenti a foltok mennyiségét.

6. PROBLÉMAMEGOLDÁS

PROBLÉMA	MEGOLDÁS
A gép nem működik.	Ellenőrizd a kábelt és a tápegységet. Ellenőrizze, hogy minden alkatrész megfelelően a helyén van-e.
A gép elakad vagy nem működik.	Ellenőrizze, hogy nincsenek-e akadályok. Ellenőrizd, hogy nem tettél-e bele kemény magvakat tartalmazó élelmiszereket, mert ezek eltömíthetik a gépet. Vegye le a tetejét, és tisztítsa meg az összes ételmaradékot.
Turmixolás közben egyfajta nyikorgó hang hallatszik.	Ez normális jelenség. Ne indítsa el a gépet, ha nem tett bele ételt.
Szivárgások vannak a gyűjtőcsövön.	Győződjön meg róla, hogy a kancsó megfelelően van elhelyezve.
A szűrő sérült.	A gép alkatrészeinek károsodásának elkerülése érdekében kövesse a kézikönyvben található tanácsokat. Ne töltse túl a gépet, és ne tegyen bele fagyasztott élelmiszert.
Túl sok pép jön ki.	Az élelmiszereket, különösen a rostos részeket, vágja kisebb darabokra, hogy megakadályozza a rostok beakadását a szűrőbe. Lassan adja hozzá az élelmiszereket, és várja meg, amíg a már hozzáadott élelmiszerek teljesen folyékonnyá válnak, mielőtt továbbiakat adna hozzá.

7. MŰSZAKI ADATOK

Termékazonosító: EU01_122440
Termék : StrongTitanium Érintés
Hatalom névleges : 1000 W
Feszültség: 220-240 V
Frekvencia: 50/60 Hz

A készülék energiafogyasztása kikapcsolt üzemmódban 0,34 W.
A készülék automatikusan kikapcsolt módba lép a BE/KI ikon megnyomása után.
A készülék energiafogyasztása készenléti üzemmódban 0,68 W.
A készülék bekapcsolás után automatikusan készenléti üzemmódba lép.

A műszaki adatok előzetes értesítés nélkül változhatnak a termék minőségének javítása érdekében.
Kínában készült | Spanyolországban tervezték

8. ELEKTROMOS ÉS ELEKTRONIKUS BERENDEZÉSEK ÚJRAHASZNOSÍTÁSA



Ez a szimbólum azt jelzi, hogy a vonatkozó előírásoknak megfelelően a terméket és/vagy az akkumulátort a háztartási hulladéktól elkülönítve kell ártalmatlanítani. Amikor a termék eléri hasznos élettartama végét, el kell távolítani az akkumulátorokat, és el kell vinni azokat a helyi hatóságok által kijelölt gyűjtőhelyre.
Az elektromos és elektronikus berendezések és/vagy a hozzájuk tartozó elemek ártalmatlanításának legmegfelelőbb módjával kapcsolatos részletes információkért a fogyasztónak a helyi hatóságokhoz kell fordulnia.
A fenti irányelvek betartása segít megvédeni a környezetet.

9. GARANCIA ÉS SAT

A Cecotec a vonatkozó szabályozásokban meghatározott feltételeknek és határidőknek megfelelően válaszol a végfelhasználónak vagy a fogyasztónak a termék kiszállításának időpontjában fennálló bármilyen nem megfelelőség esetén.
Javasoljuk, hogy a javításokat szakképzett személyzet végezze.
Ha problémát észlel a termékkel kapcsolatban, vagy bármilyen kérdése van, kérjük, vegye fel a kapcsolatot a hivatalos Cecotec Műszaki Támogatási Szolgálattal a +34 96 321 07 28 telefonszámon.

10. SZERZŐI JOG

A jelen kézikönyvben található szövegekhez fűződő szellemi tulajdonjogok a CECOTEC INNOVACIONES, SL tulajdonát képezik. Minden jog fenntartva. A kiadvány tartalma a CECOTEC INNOVACIONES, SL előzetes írásbeli engedélye nélkül tilos egészben vagy részben reprodukálni, adatrögzítő rendszerben tárolni, továbbítani vagy terjeszteni semmilyen módon (elektronikus, mechanikus, fénymásolás, rögzítés vagy hasonló).

11. EGYSZERŰSÍTETT EU-MEGFELELŐSÉGI NYILATKOZAT

CE

A Cecotec Innovaciones ezennel kijelenti, hogy ez a termék megfelel az alkalmazandó Európai Uniós előírások alapvető követelményeinek és egyéb vonatkozó rendelkezéseinek. Ezt a terméket a szükséges biztonsági és minőségi szabványoknak megfelelően tervezték, gyártották és tesztelték. Az EU megfelelőségi nyilatkozat teljes szövege a következő webcímen található: https://cecotec.es/es/information/declaration-of-conformity

١. الأجزاء والمكونات

الشكل ١

1. انتهازي
2. غطاء عصارة الفواكه
3. فلتر
4. جامع العصائر
5. إبريق
6. قاعدة
7. إبريق نفايات

ملحوظة:
الرسومات الموجودة في هذا الدليل هي تمثيلات تخطيطية وقد لا تتطابق تمامًا مع رسومات المنتج.

٢. قبل الاستخدام

- يأتي هذا الجهاز في عبوة مصممة لحمايته أثناء النقل. أخرج الجهاز من الصندوق وأزل جميع مواد التغليف. يمكنك الاحتفاظ بالصندوق الأصلي ومواد التغليف الأخرى في مكان آمن لتجنب تلف الجهاز في حال احتجت إلى نقله مستقبلاً. إذا كنت ترغب في التخلص من العبوة الأصلية، فتأكد من إعادة تدوير جميع محتوياتها بشكل صحيح.
- يرجى التأكد من وجود جميع الأجزاء والمكونات وأنها بحالة جيدة. في حال وجود أي نقص أو تلف، يرجى الاتصال بخدمة الدعم الفني الرسمية لشركة سيكوتيك على الفور .
- لا تقم بإزالة الرقم التسلسلي من المنتج للحفاظ على إمكانية تتبع معداتك بشكل صحيح في حال احتجت إلى طلب المساعدة.

- سيكون الجهاز مُجمّعًا عند إخراجه من عبوته. قبل الاستخدام الأول، نوصي بإزالة الأجزاء القابلة للفصل وغسلها بالماء الدافئ وقليل من سائل تنظيف غير كاشط. بعد تنظيف الأجزاء، اشطفها وجففها جيدًا. لا تغمر قاعدة الجهاز في الماء أو أي سائل آخر.

محتويات العلبة

- الخلاط
- إبريق
- إبريق نفايات

٣. التجميع

1. ضع وعاء تجميع العصير على القاعدة. الشكل ٣
   تحذير: يرجى ملاحظة أنه في حالة عدم وضع المجمع بشكل صحيح، فقد لا يعمل الجهاز.
2. ضع الفلتر فوق وعاء تجميع العصير.
   ملاحظة: يرجى ملاحظة أنه إذا لم يتم وضع الفلتر بشكل صحيح، فلن يتناسب الغطاء.
3. ضع الغطاء فوق المجمع، وقم بتثبيت الغطاء عن طريق تحريك قطعة التثبيت.
4. استخدم أداة الدفع لخلط جميع الطعام وتجنب الانسدادات.

٤. التشغيل

1. قم بتجميع الخلاط، وضع حاوية النفايات أسفل مخرج اللب، وحاوية العصير أسفل مخرج العصير.
2. بمجرد وضع جميع الأجزاء في مكانها الصحيح، قم بتوصيل الجهاز بمصدر الكهرباء الرئيسي.
3. اغسل الفاكهة أو الخضراوات. إذا كان الطعام أكبر من فتحة التغذية، فقم بتقطيعه إلى قطع أو مكعبات مسبقًا.
4. تحتوي هذه الآلة على ٦ أوضاع. اختر الوظيفة المناسبة لنوع الطعام الذي ترغب في خلطه. ستتغير السرعة تبعًا للخيار المُختار. الشكل ٢:
   a. فاكهة صلبة
   b. فاكهة طرية
   c. خضروات صلبة
   d. خضروات البحر الأبيض المتوسط
   e. خضروات طرية
   f. خاصية النبض: لا تعمل الآلة إلا عند الضغط على زر النبض . وعند تحرير الزر، تتوقف الآلة تلقائيًا.

   ملاحظة: تأكد من أن الطعام الذي تضعه في الجهاز لا يحتوي على بذور أو عظام صلبة، وإلا فقد يتلف البرغي.

5. عند وضع الطعام في الجهاز، سيبدأ بالخلط فوراً. لا تدفع الطعام بقوة أو تملأ الجهاز أكثر من اللازم. استخدم أداة الدفع المرفقة فقط في حالة حدوث انسداد.
6. ولمنع حدوث ذلك، نوصي بالانتظار حتى تصبح الأطعمة التي تم إدخالها بالفعل سائلة قبل إدخال أطعمة جديدة.
7. تذكر إطفاء الجهاز بعد الانتهاء من استخدامه. لا تقم بتشغيل الجهاز إذا لم تضع فيه أي طعام، فقد يؤدي ذلك إلى تلف المحرك.
8. لتنظيف الجهاز، ضع أحد الأوعية أسفل فتحة العصير واسكب الماء عبر أنبوب التغذية أثناء تشغيل العصارة. سيؤدي ذلك إلى إزالة معظم الرواسب المتكونة خلال دورة العصر السابقة. عندما يصبح الماء صافيًا، تكون العصارة نظيفة وجاهزة للاستخدام.

ملاحظة: هذه العملية لا تغني عن تنظيف الأجزاء بشكل منفصل.

نصائح للحصول على نتائج أفضل

- أدخل الطعام بحرص.
- لا يُستخدم الضاغط المرفق إلا في حالة حدوث انسداد. لا تدفع الطعام إلى الداخل أو تملأ الجهاز أكثر من اللازم.
- للحصول على أفضل النتائج، أدخل الطعام ببطء.
- لا تضع الثلج أو أي مكونات مجمدة في الجهاز.

٥. التنظيف والصيانة

1. أطفئ الجهاز وافصله عن مصدر الطاقة.
2. حرك المرساة، ثم أزل الغطاء.
3. قم بإزالة الفلتر وجامع العصير؛ وللقيام بذلك، أمسك الجامع بكلتا يديك وارفعها عموديًا لأعلى.

4. نظف جميع الأجزاء القابلة للإزالة بالماء والصابون وقليل من سائل التنظيف غير الكاشط.
   ملحوظة:
   - لا تستخدم أي منتجات تنظيف كاشطة.
   - لا تشطف قاعدة الخلاط أو تغمرها في الماء.
   - تأكد من تجفيف جميع الأجزاء جيداً قبل استخدامها مرة أخرى.
5. اغسل جميع الأجزاء يدويًا. الإبريق والغطاء الشفاف آمنان للاستخدام في غسالة الأطباق.

نصائح أخرى للتنظيف

- لا تستخدم أي منتجات تنظيف كاشطة لتنظيف الخلاط.
- تنظيف الجهاز بعد كل استخدام سيقلل من البقع.

٦. حل المشكلات

مشكلة	حل
الجهاز لا يعمل.	افحص الكابل ومصدر الطاقة. تأكد من أن جميع الأجزاء موضوعة في مكانها الصحيح.
تتعطل الآلة أو تتوقف عن العمل.	تأكد من عدم وجود أي عوائق. تأكد من عدم وضع أي طعام يحتوي على بذور صلبة، لأنها قد تسد الجهاز. قم بإزالة الغطاء ونظف جميع بقايا الطعام.
يصدر صوت صرير خفيف عند تشغيل الجهاز أثناء الخلط.	هذا أمر طبيعي. لا تقم بتشغيل الجهاز إذا لم تضع فيه أي طعام.
توجد تسريبات في مشعب العادم.	تأكد من وضع الإبريق بشكل صحيح.
الفلتر تالف.	اتبع الإرشادات الواردة في هذا الدليل لتجنب إتلاف أجزاء الجهاز. تذكر عدم ملء الجهاز أكثر من اللازم أو وضع طعام مجمد بداخله.
يخرج الكثير من اللب.	قطّع الطعام إلى قطع أصغر، وخاصةً الأطعمة الليفية، لمنع الألياف من الالتصاق بالفلتر. أضف الطعام ببطء وانتظر حتى يذوب الطعام المضاف تمامًا قبل إضافة المزيد.

٧. المواصفات الفنية

رقم المنتج المرجعي: ١٢٢٤٤٠_EU٠١
المنتج : StrongTitanium Touch
قوة القدرة الاسمية : ١٠٠٠ واط
الجهد الكهربائي: ٢٢٠-٢٤٠ فولت
التردد: ٥٠/٦٠ هرتز

استهلاك الطاقة للجهاز في أي وضع إيقاف تشغيل ٠,٣٤ واط
يدخل الجهاز تلقائيًا في وضع إيقاف التشغيل بعد الضغط على أيقونة التشغيل/الإيقاف.
استهلاك الطاقة للجهاز في وضع الاستعداد ٠,٦٨ واط.
يدخل الجهاز تلقائيًا في وضع الاستعداد فور تشغيله.

قد تتغير المواصفات الفنية دون إشعار مسبق لتحسين جودة المنتج.
صنع في الصين | تصميم إسباني

٨. إعادة تدوير المعدات الكهربائية والإلكترونية



يشير هذا الرمز إلى أنه، وفقًا للوائح المعمول بها، يجب التخلص من المنتج و/أو البطارية بشكل منفصل عن النفايات المنزلية. عند انتهاء عمر هذا المنتج الافتراضي، يجب إزالة البطاريات ونقله إلى نقطة تجميع تحددها السلطات المحلية.
للحصول على معلومات مفصلة حول الطريقة الأنسب للتخلص من المعدات الكهربائية والإلكترونية و/أو البطاريات المقابلة لها، يجب على المستهلك الاتصال بالسلطات المحلية.
إن الالتزام بالإرشادات المذكورة أعلاه سيساعد في حماية البيئة.

٩. الضمان وSAT

شركة Cecotec مسؤولية الرد على المستخدم النهائي أو المستهلك في حالة عدم المطابقة الموجودة وقت تسليم المنتج وفقًا للشروط والأحكام والمواعيد النهائية التي تحددها اللوائح المعمول بها.
يوصى بأن تتم عمليات الإصلاح بواسطة فنيين متخصصين.
إذا اكتشفت مشكلة في المنتج أو كانت لديك أي أسئلة، فيرجى الاتصال بخدمة الدعم الفني الرسمية لشركة Cecotec عن طريق الاتصال على الرقم +٣٤ ٩٦ ٣٢١ ٠٧ ٢٨.

١٠. حقوق النشر

جميع حقوق الملكية الفكرية للنصوص الواردة في هذا الدليل محفوظة لشركة CECOTEC INNOVACIONES, SL. لا يجوز إعادة إنتاج محتوى هذا المنشور، كليًا أو جزئيًا، أو تخزينه في نظام استرجاع المعلومات، أو نقله، أو توزيعه بأي وسيلة (إلكترونية، أو ميكانيكية، أو تصويرية، أو تسجيلية، أو ما شابه) دون الحصول على إذن كتابي مسبق من شركة CECOTEC INNOVACIONES, SL.

١١. إعلان المطابقة المبسط للاتحاد الأوروبي



شركة سيكوتيك للابتكارات بموجب هذا أن هذا المنتج يمتثل للمتطلبات الأساسية والأحكام الأخرى ذات الصلة في لوائح الاتحاد الأوروبي المعمول بها. وقد صُمم هذا المنتج وصُنع واختُبر وفقًا لمعايير السلامة والجودة المطلوبة.
يمكن الاطلاع على النص الكامل لإعلان المطابقة للاتحاد الأوروبي على الرابط الإلكتروني التالي: https://
cecotec.es/es/information/declaration-of-conformity

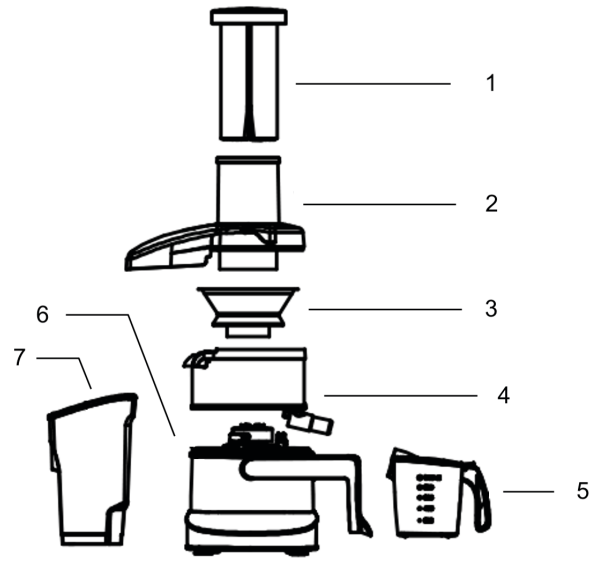

Fig./Img./Abb./Afb./ Rys. 1

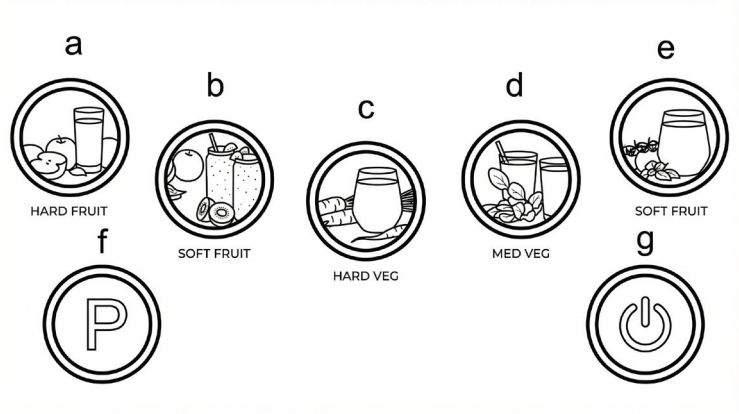

Fig./Img./Abb./Afb./ Rys. 2

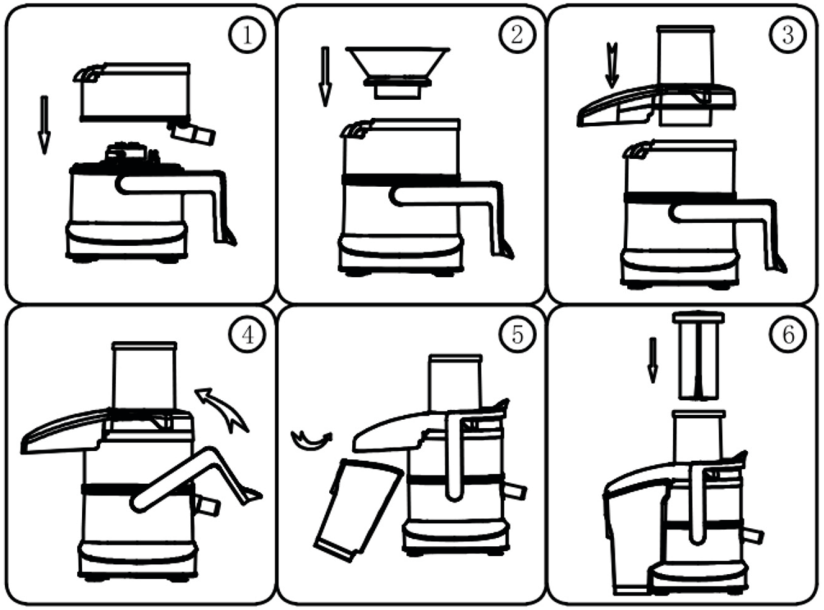

Fig./Img./Abb./Afb./ Rys. 3

www.cecotec.es

Cecotec Innovaciones S. L.
Av. Reyes Católicos, 60
46910, Alfafar (Valencia), Spain



